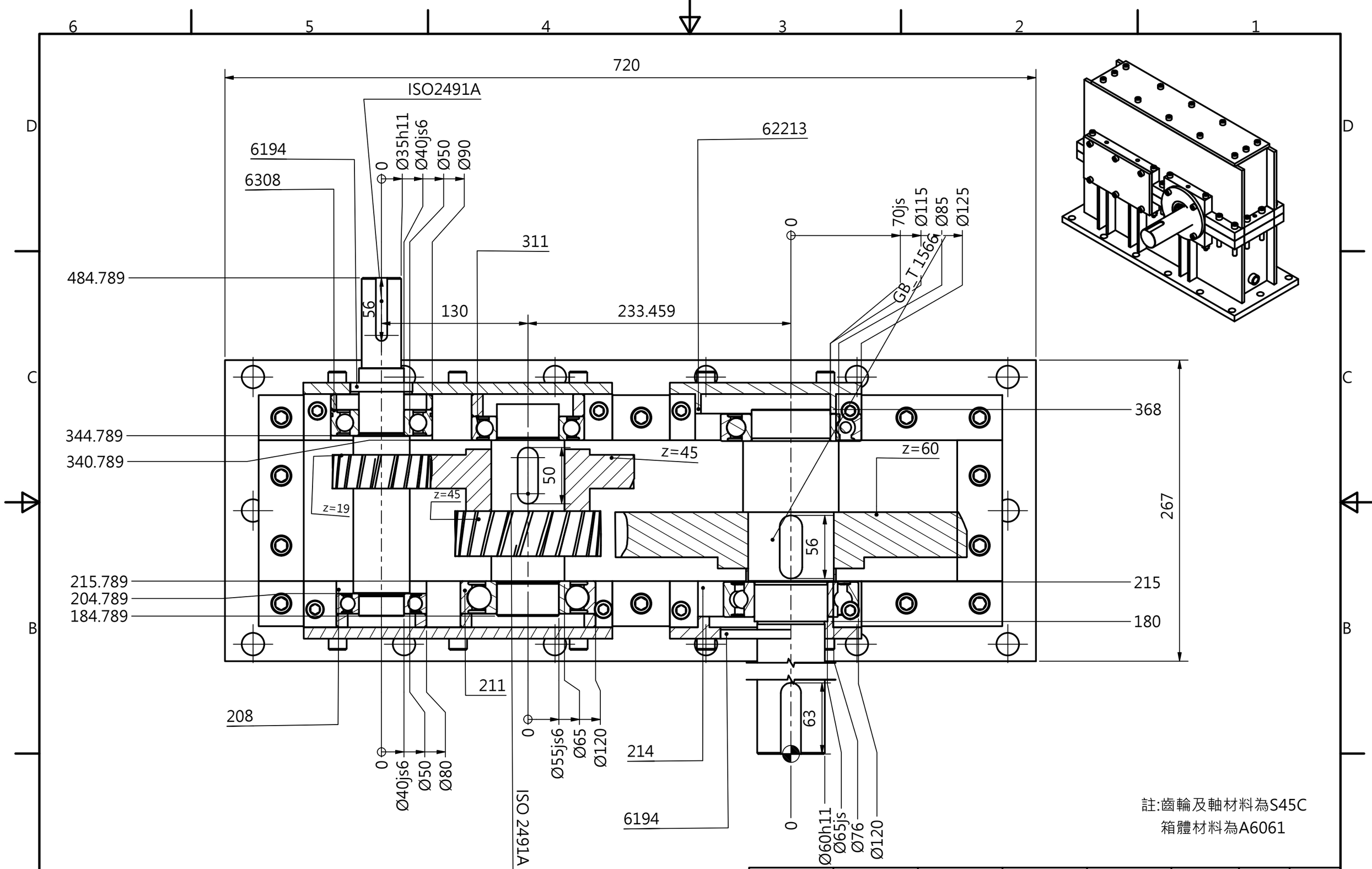

註:齒輪及軸材料為S45C
箱體材料為A6061

製圖	檢查	核准	核准日期		總重	比例	單位
林修毅	謝易辰	姚昱志	2023/5/22		不適用	1 : 3	mm

中央大學 機械工程學系
LMD 機器設計實驗室

齒輪箱組立草圖

WC214-022	大小	版次	圖紙
	A3	2	1 / 1