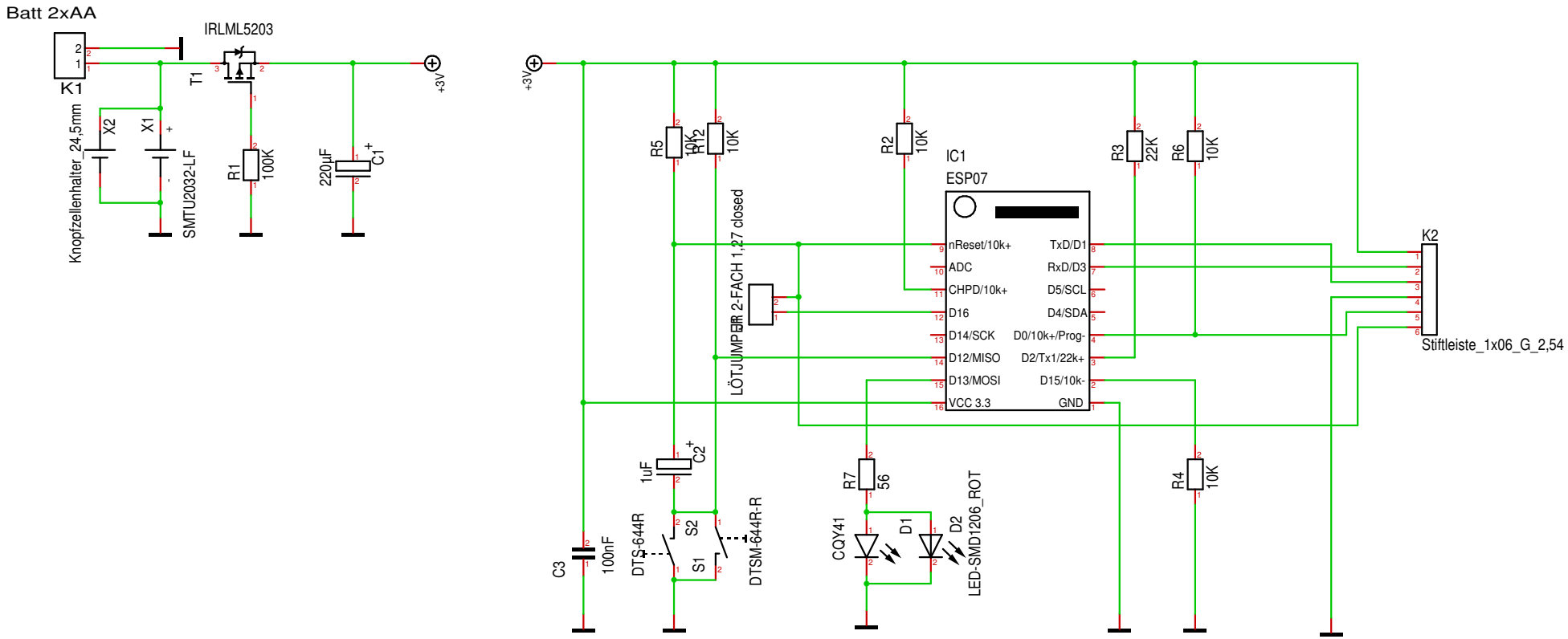

Maßstab	97.92%	Dillinger-engineering.de	Zeichner Th.Dillinger	Blatt 1
Änderung	26.04.17	09:34	Titel Dash Button	
Ausgabe	29.08.17	09:50		
Datei	DashButton V10.T3000		Projekt Dash Button V1.0	