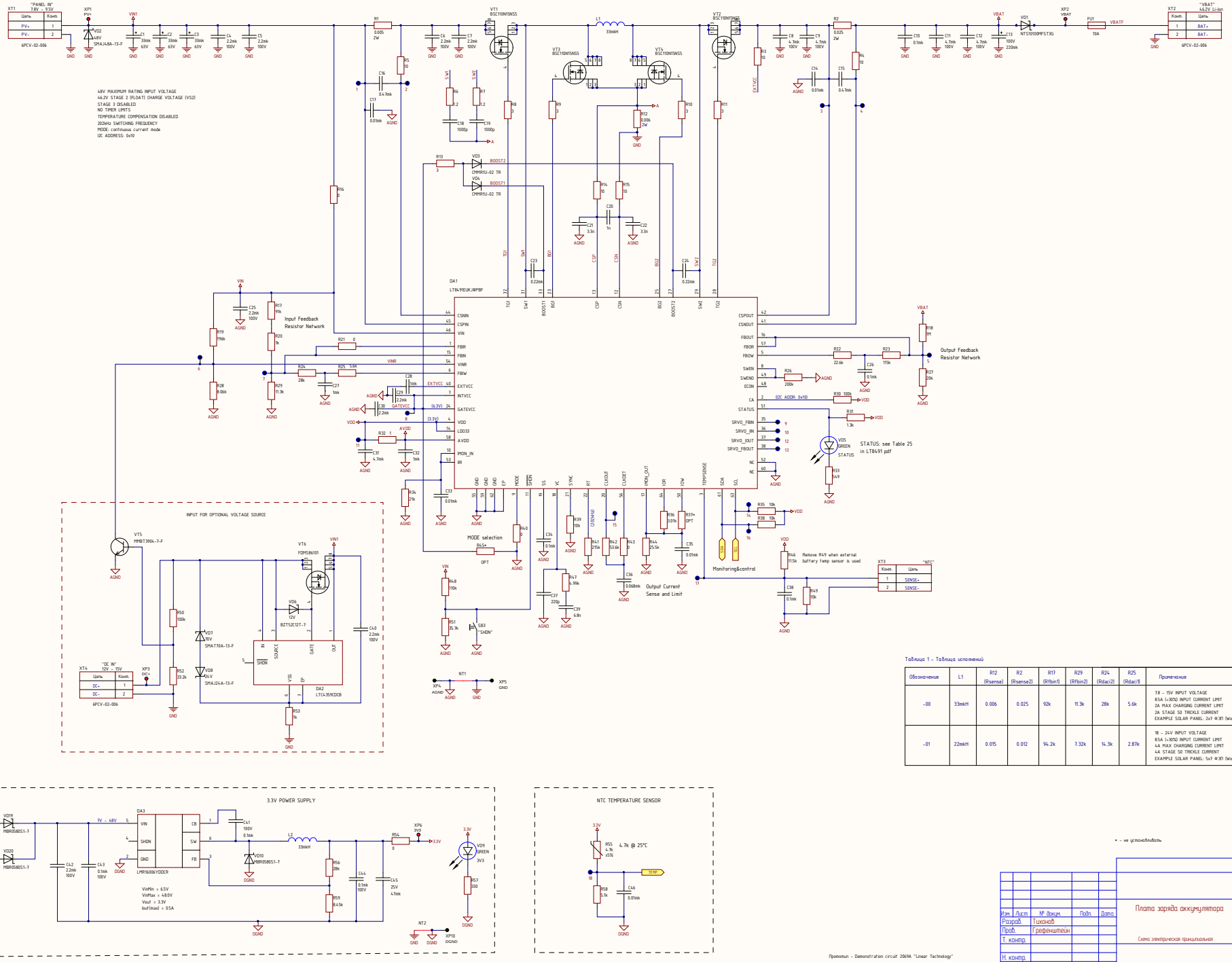

Таблица 1 - Таблица исполнений

Обозначение	L1	R12 (Rsense)	R2 (Rsense2)	R17 (Rfbin1)	R29 (Rfbin2)	R24 (Rdac1)	R25 (Rdac1)	Примечание
-00	33mkH	0.006	0.025	92k	11.3k	28k	5.6k	7.8 - 15V INPUT VOLTAGE 8.5A (+30%) INPUT CURRENT LIMIT 2A MAX CHARGING CURRENT LIMIT 2A STAGE S0 TRICKLE CURRENT EXAMPLE SOLAR PANEL: 2x7 Ф3П (Work Point: 7.84V @ 8.22A)
-01	22mkH	0.015	0.012	94.2k	7.32k	14.3k	2.87k	18 - 24V INPUT VOLTAGE 8.5A (+30%) INPUT CURRENT LIMIT 4A MAX CHARGING CURRENT LIMIT 4A STAGE S0 TRICKLE CURRENT EXAMPLE SOLAR PANEL: 5x7 Ф3П (Work Point: 21V @ 8.22A)

* - не устанавливать

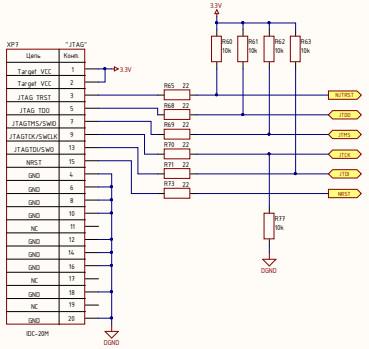

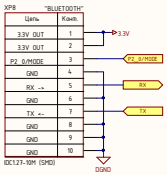

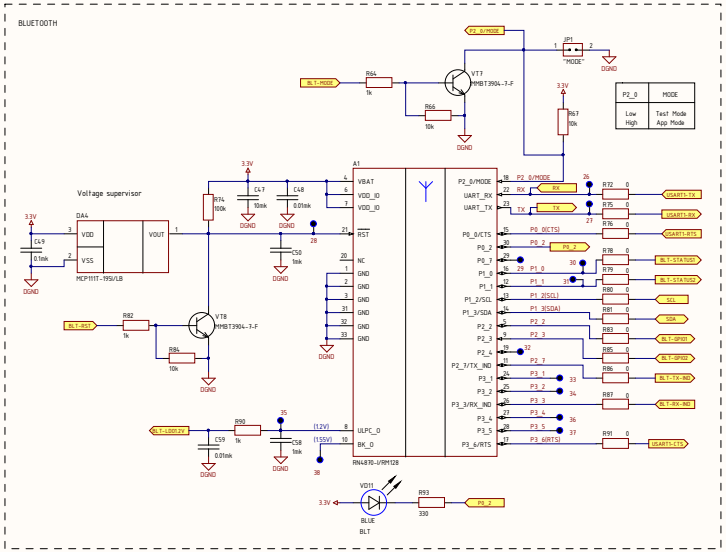

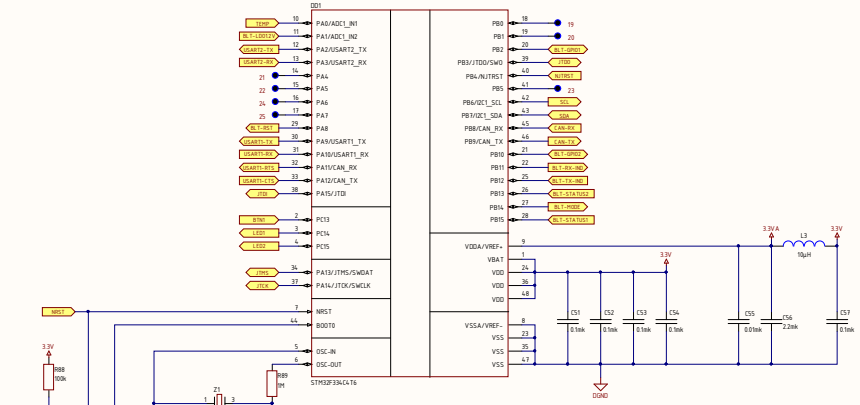

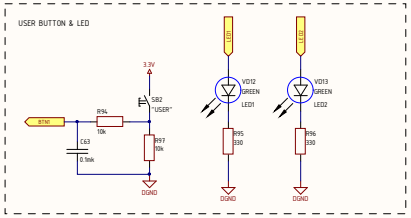

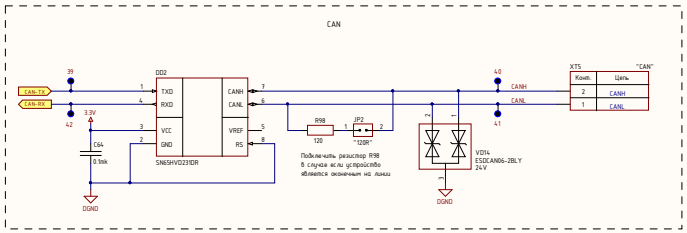

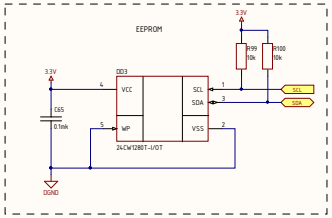

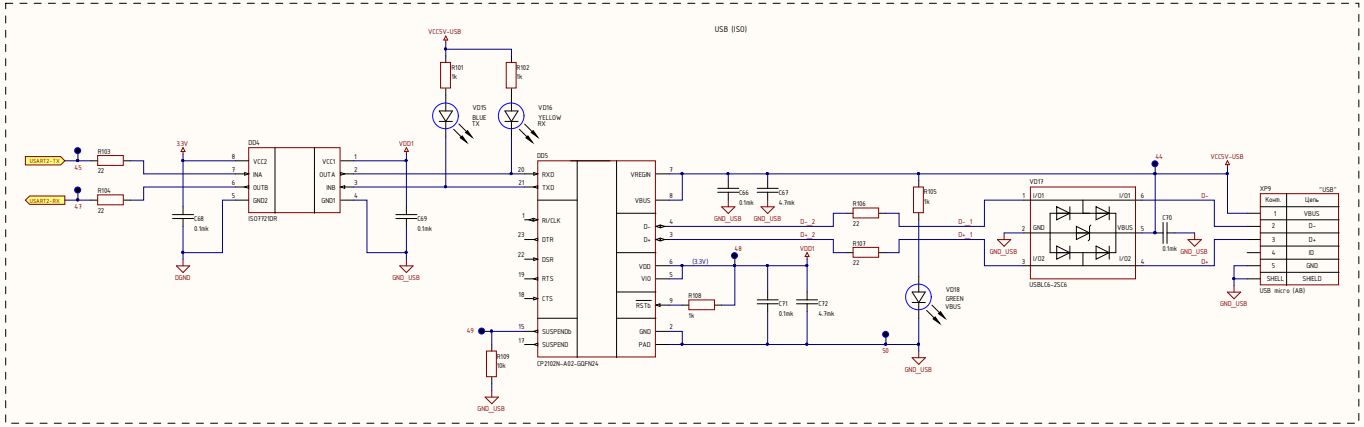

Изм.	Лист	№ докум.	Подп.	Дата		Лист 2

2.106-A2 Копировал Формат A1