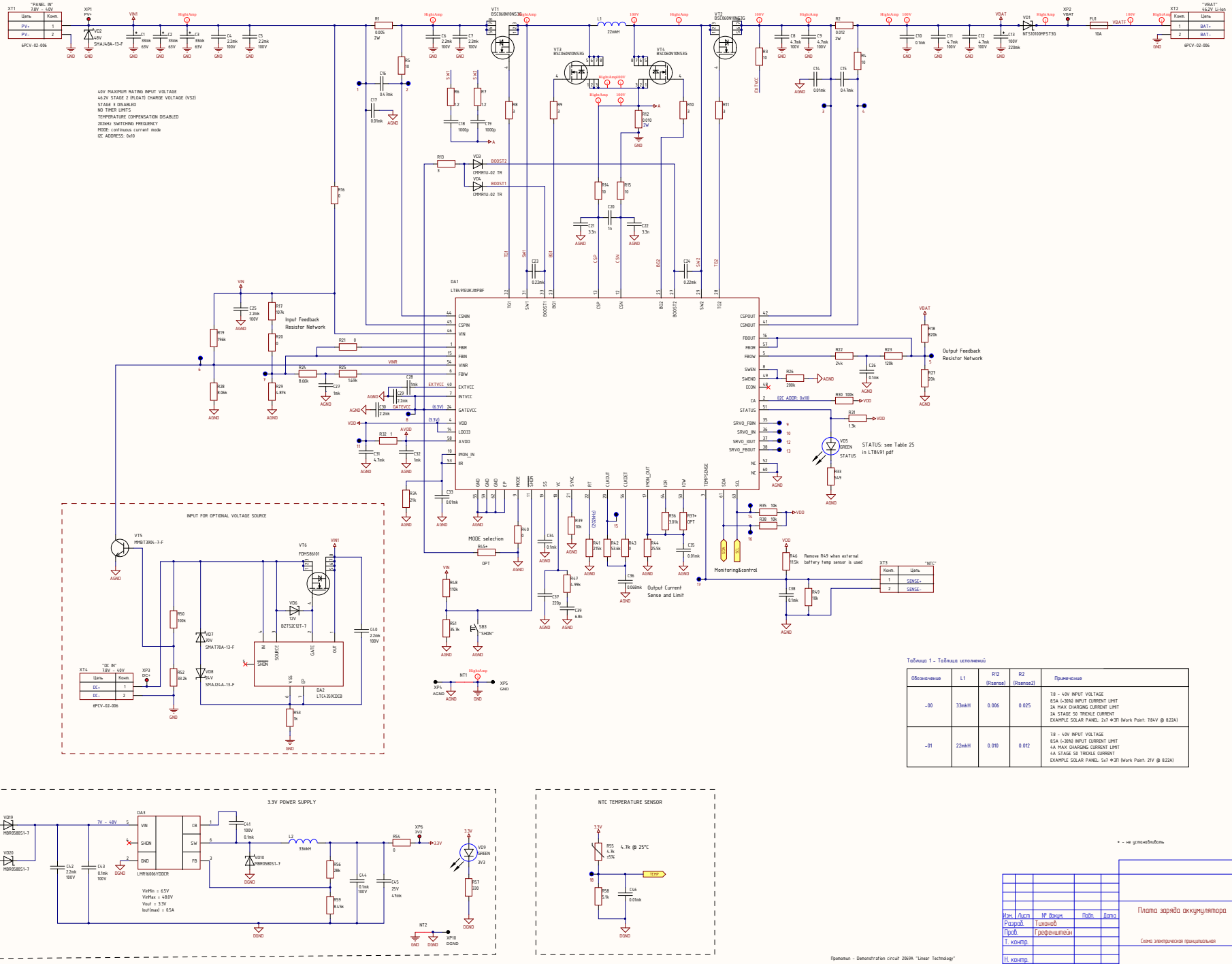

Таблица 1 - Таблица исполнений

Обозначение	L1	R12 (Rsense)	R2 (Rsense2)	Примечание
-00	33mkH	0.006	0.025	7.8 - 40V INPUT VOLTAGE 85A (-30%) INPUT CURRENT LIMIT 2A MAX CHARGING CURRENT LIMIT 2A STAGE 50 TRICKLE CURRENT EXAMPLE SOLAR PANEL: 2x7 ФЭП (Work Point: 7.84V @ 8.22A)
-01	22mkH	0.010	0.012	7.8 - 40V INPUT VOLTAGE 85A (-30%) INPUT CURRENT LIMIT 4A MAX CHARGING CURRENT LIMIT 4A STAGE 50 TRICKLE CURRENT EXAMPLE SOLAR PANEL: 5x7 ФЭП (Work Point: 21V @ 8.22A)

+ - на установливать

Promotion - Demonstration circuit 2069A "Linear Technology"

Изм.	Лист	N° докум.	Подп.	Дата
Разраб.		Тихонов		
Пров.		Гарфенштейн		
Т. контр.				
Н. контр.				
Утв.				

Плата заряда аккумулятора

Схема электрическая принципиальная

Лит.	Масса	Масштаб

Лист 1 Листов 2

Перв. примен. | Справ. N° | Подп. и дата | Инв. N° дубл. | Взам. инв. N° | Подп. и дата | Инв. N° подл.

Sheet1SchDoc

Копировал

Формат A1

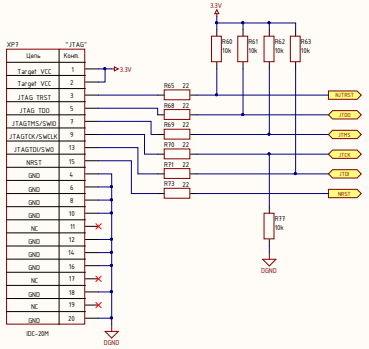

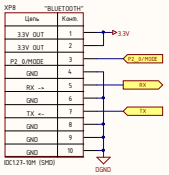

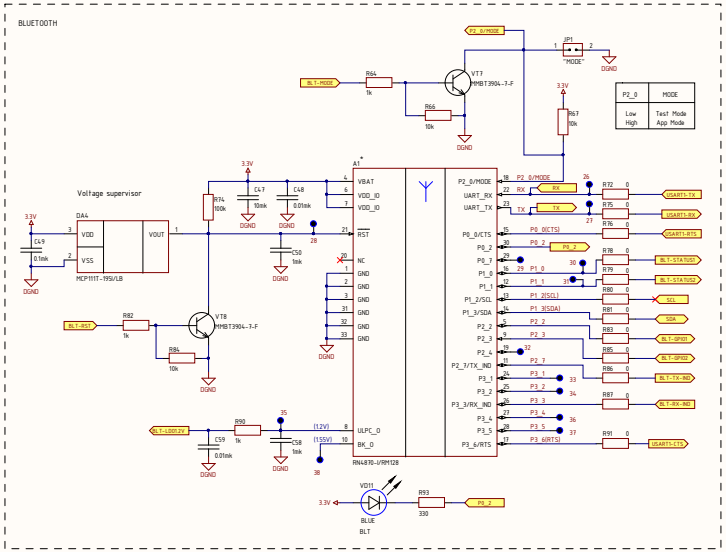

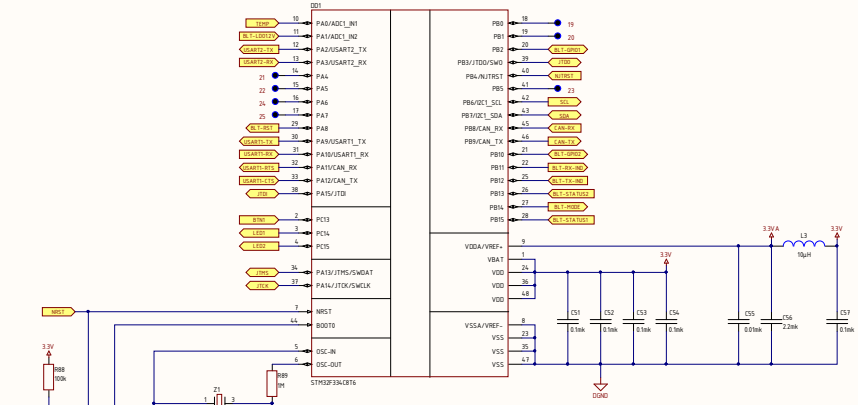

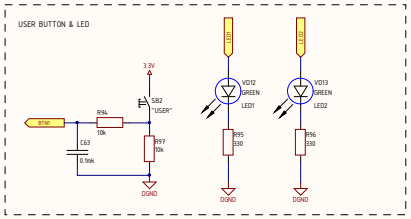

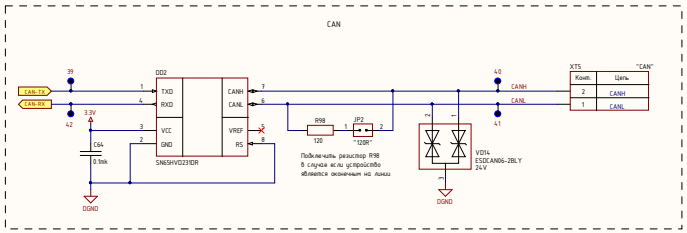

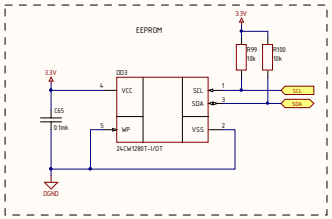

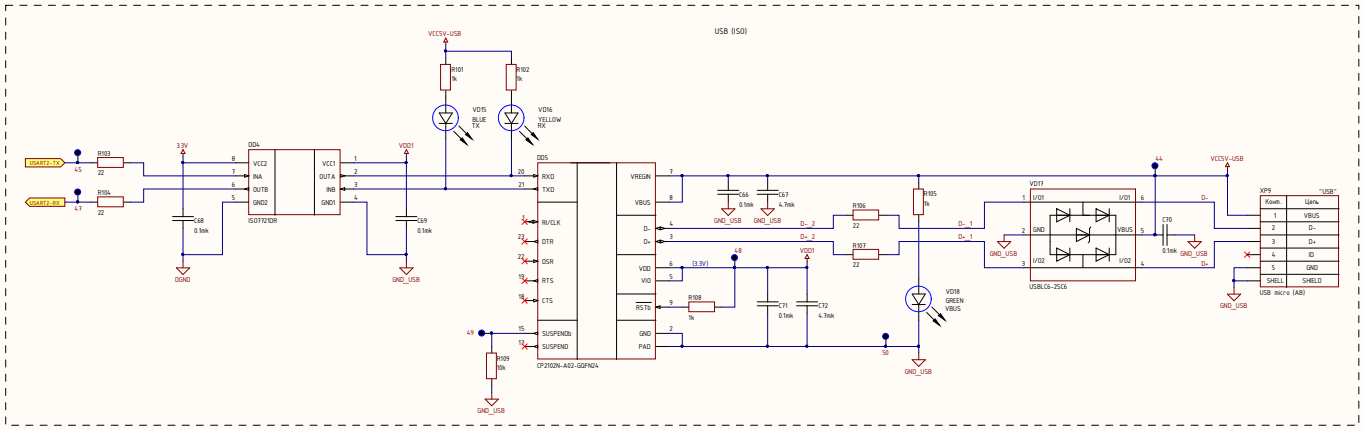

Изм.	Лист	№ докум.	Подп.	Дата		Лист
					–	2

Перв. примен. | Справ. № | Подп. и дата | Инв. № дубл. | Взам. инв. № | Подп. и дата | Инв. № подл.

2.106-А2 | Копировал | Формат А1