防水	
通信	信号
供电	照明
环控	给排水
建筑	结构
线路	总体
会签栏	

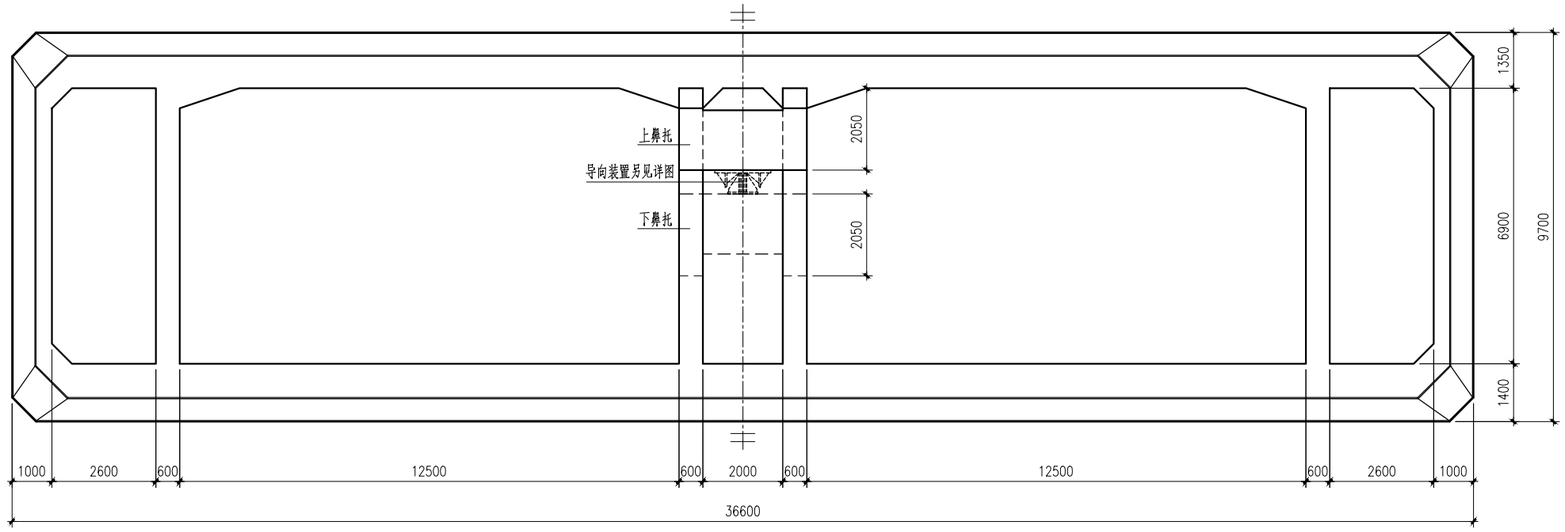

管段鼻托立面图

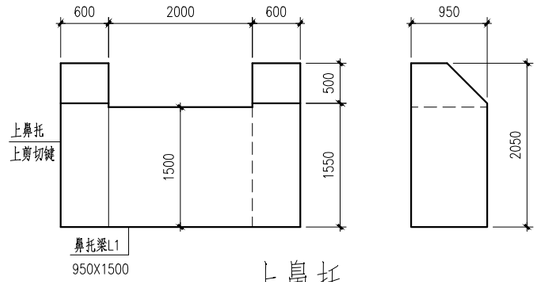

上鼻托

管段北端面

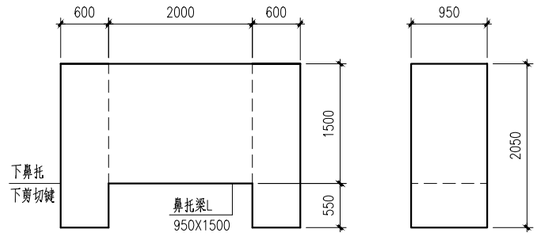

下鼻托

管段南端面

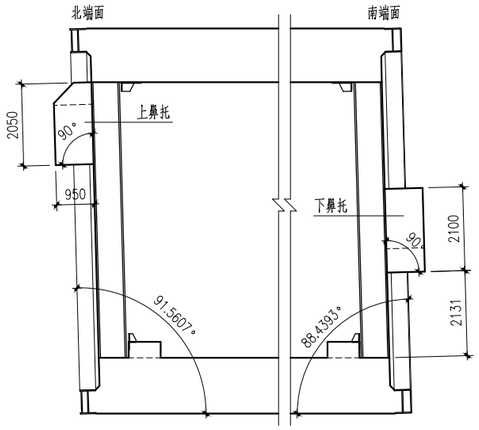

E1管段鼻托布置图

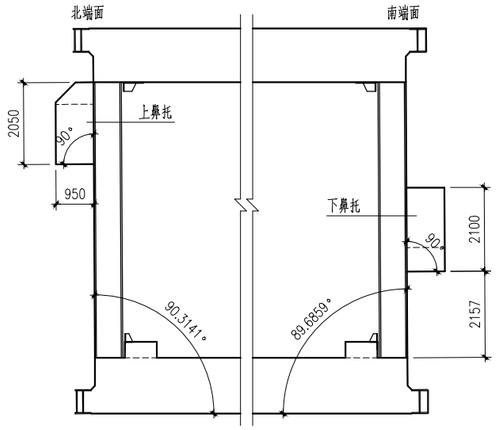

E2管段鼻托布置图

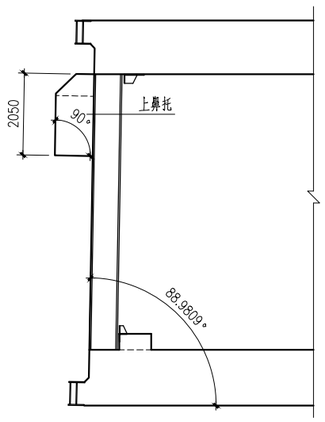

E3-1管段鼻托布置图

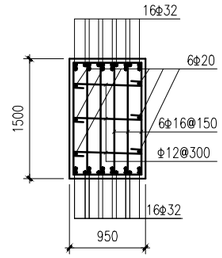

L1(L2)配筋图

说明：

1. 本图尺寸以毫米为单位。
2. 管段沉放、对接阶段，由牛腿和鼻托梁L1和L2构成管段的上下鼻托；在管段基础处理，回填覆盖结束，沉降相对稳定后，凿除鼻托梁L1和L2，保留牛腿，作为运营阶段永久的垂直剪切键。
3. 牛腿配筋详见剪切键配筋。

总体单位				上海市隧道工程轨道交通设计研究院			
天津市市政工程设计研究院			审定				
			审核		工程总称	中央大道海河隧道工程	项目编号 S200604-S
			项目负责人				图别 施设
审定			专业负责人		项目	沉管段	图号 JG-01-34
审核			校对				比例 1:150
项目负责人			设计		管段鼻托构造图		日期 2008.09
专业负责人			绘图				共 张 第 张