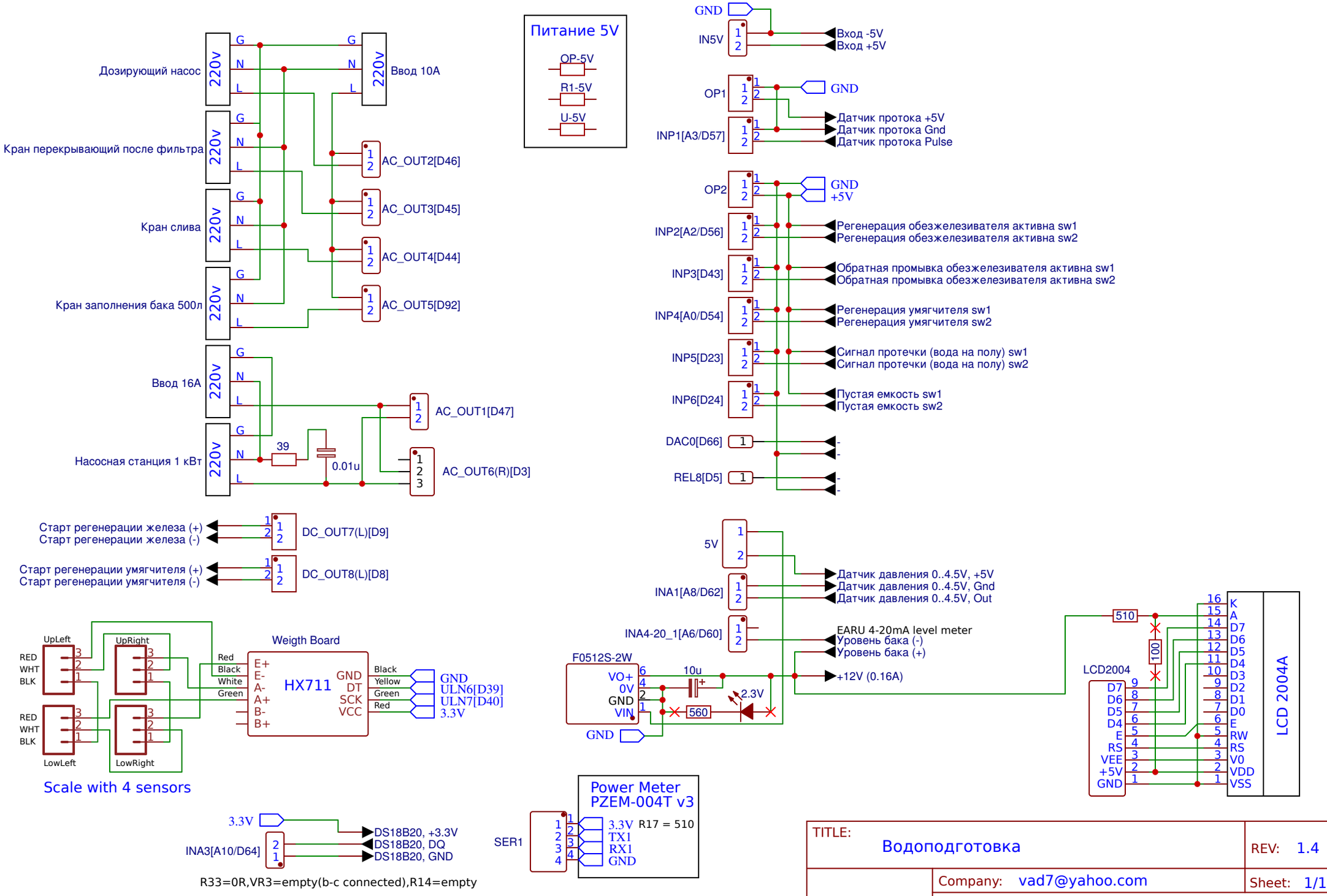
Дозирующий насос
Кран перекрывающий после фильтра
Кран слива
Кран заполнения бака 500л
Ввод 16А
Насосная станция 1 кВт
220v
G
N
L
Ввод 10А
AC_OUT2[D46]
AC_OUT3[D45]
AC_OUT4[D44]
AC_OUT5[D92]
AC_OUT1[D47]
AC_OUT6(R)[D3]
39
0.01u
Питание 5V
OP-5V
R1-5V
U-5V
GND
IN5V
Вход -5V
Вход +5V
OP1
Датчик протока +5V
Датчик протока Gnd
Датчик протока Pulse
INP1[A3/D57]
OP2
+5V
INP2[A2/D56]
Регенерация обезжелезивателя активна sw1
Регенерация обезжелезивателя активна sw2
INP3[D43]
Обратная промывка обезжелезивателя активна sw1
Обратная промывка обезжелезивателя активна sw2
INP4[A0/D54]
Регенерация умягчителя sw1
Регенерация умягчителя sw2
INP5[D23]
Сигнал протечки (вода на полу) sw1
Сигнал протечки (вода на полу) sw2
INP6[D24]
Пустая емкость sw1
Пустая емкость sw2
DAC0[D66]
REL8[D5]
Старт регенерации железа (+)
Старт регенерации железа (-)
DC_OUT7(L)[D9]
Старт регенерации умягчителя (+)
Старт регенерации умягчителя (-)
DC_OUT8(L)[D8]
5V
INA1[A8/D62]
Датчик давления 0..4.5V, +5V
Датчик давления 0..4.5V, Gnd
Датчик давления 0..4.5V, Out
INA4-20_1[A6/D60]
EARU 4-20mA level meter
Уровень бака (-)
Уровень бака (+)
+12V (0.16A)
F0512S-2W
VO+
0V
GND
VIN
10u
560
2.3V
510
100
LCD2004
D7
D6
D5
D4
E
RS
VEE
+5V
K
A
RW
V0
VDD
VSS
LCD 2004A
UpLeft
UpRight
LowLeft
LowRight
RED
WHT
BLK
Weigth Board
HX711
E+
E-
A-
A+
B-
B+
DT
SCK
VCC
Red
Black
White
Green
Yellow
ULN6[D39]
ULN7[D40]
3.3V
Scale with 4 sensors
INA3[A10/D64]
DS18B20, +3.3V
DS18B20, DQ
DS18B20, GND
R33=0R,VR3=empty(b-c connected),R14=empty
SER1
Power Meter
PZEM-004T v3
TX1
RX1
R17 = 510
TITLE:
Водоподготовка
REV: 1.4
Company: vad7@yahoo.com
Sheet: 1/1
Date: 2020-01-20
Drawn By: vad7