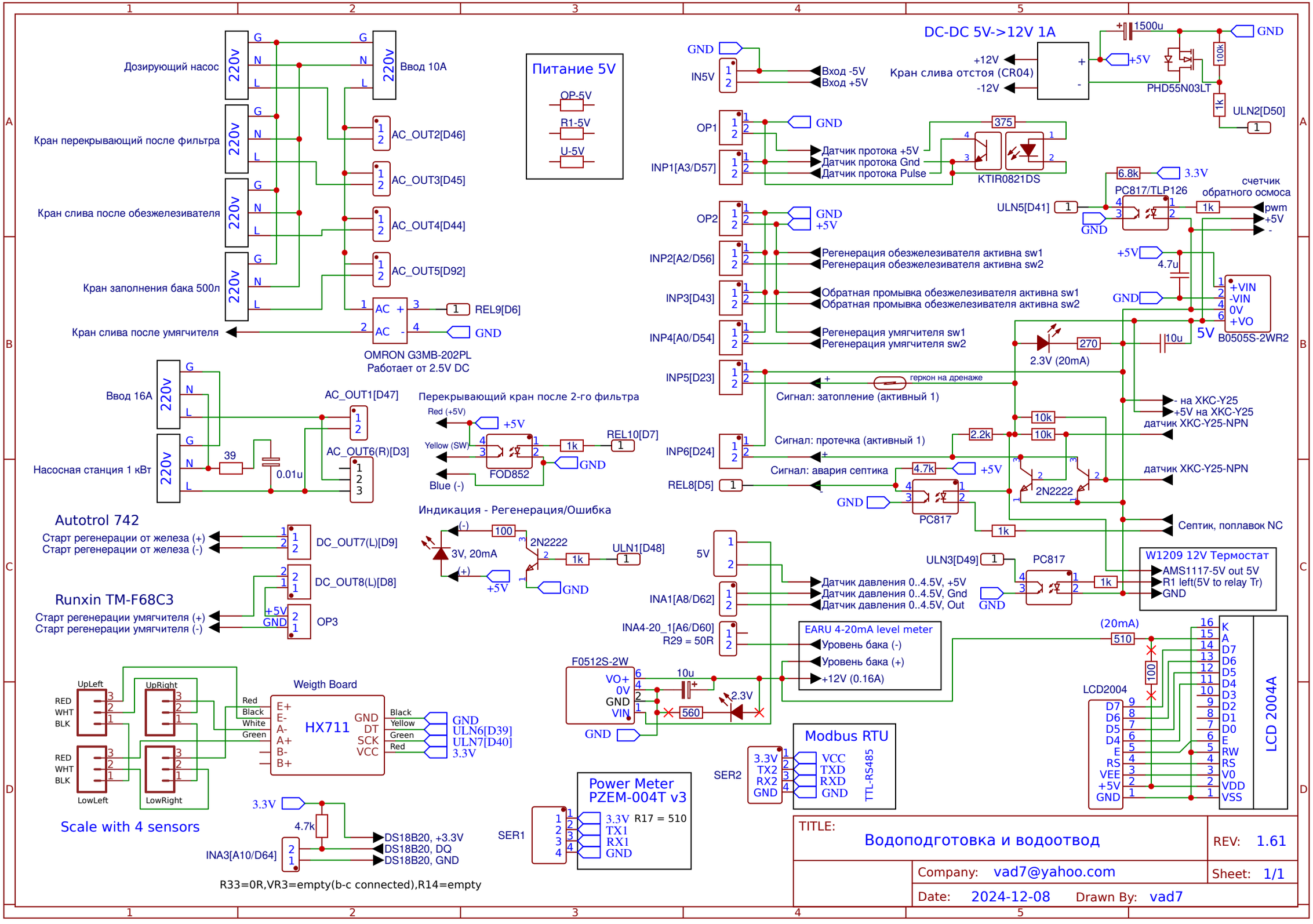
Дозирующий насос
Кран перекрывающий после фильтра
Кран слива после обезжелезивателя
Кран заполнения бака 500л
Кран слива после умягчителя
220v
Ввод 10A
AC_OUT2[D46]
AC_OUT3[D45]
AC_OUT4[D44]
AC_OUT5[D92]
REL9[D6]
GND
OMRON G3MB-202PL
Работает от 2.5V DC
Питание 5V
OP-5V
R1-5V
U-5V
DC-DC 5V->12V 1A
1500u
+12V
Кран слива отстоя (CR04)
-12V
+5V
PHD55N03LT
100k
1k
ULN2[D50]
IN5V
Вход -5V
Вход +5V
OP1
Датчик протока +5V
Датчик протока Gnd
Датчик протока Pulse
INP1[A3/D57]
375
KTIR0821DS
6.8k
3.3V
PC817/TLP126
ULN5[D41]
счетчик обратного осмоса
pwm
OP2
INP2[A2/D56]
Регенерация обезжелезивателя активна sw1
Регенерация обезжелезивателя активна sw2
INP3[D43]
Обратная промывка обезжелезивателя активна sw1
Обратная промывка обезжелезивателя активна sw2
INP4[A0/D54]
Регенерация умягчителя sw1
Регенерация умягчителя sw2
INP5[D23]
геркон на дренаже
Сигнал: затопление (активный 1)
4.7u
+VIN
-VIN
0V
+VO
B0505S-2WR2
5V
270
10u
2.3V (20mA)
- на XKC-Y25
+5V на XKC-Y25
датчик XKC-Y25-NPN
INP6[D24]
Сигнал: протечка (активный 1)
Сигнал: авария септика
REL8[D5]
2.2k
10k
4.7k
2N2222
PC817
Septik, поплавок NC
Ввод 16A
AC_OUT1[D47]
Насосная станция 1 кВт
39
0.01u
AC_OUT6(R)[D3]
Перекрывающий кран после 2-го фильтра
Red (+5V)
Yellow (SW)
Blue (-)
FOD852
REL10[D7]
Autotrol 742
Старт регенерации от железа (+)
Старт регенерации от железа (-)
DC_OUT7(L)[D9]
DC_OUT8(L)[D8]
Runxin TM-F68C3
Старт регенерации умягчителя (+)
Старт регенерации умягчителя (-)
OP3
Индикация - Регенерация/Ошибка
3V, 20mA
100
ULN1[D48]
5V
INA1[A8/D62]
Датчик давления 0..4.5V, +5V
Датчик давления 0..4.5V, Gnd
Датчик давления 0..4.5V, Out
ULN3[D49]
W1209 12V Термостат
AMS1117-5V out 5V
R1 left(5V to relay Tr)
INA4-20_1[A6/D60]
R29 = 50R
EARU 4-20mA level meter
Уровень бака (-)
Уровень бака (+)
+12V (0.16A)
F0512S-2W
VO+
0V
VIN
560
2.3V
(20mA)
510
LCD2004
LCD 2004A
UpLeft
UpRight
LowLeft
LowRight
RED
WHT
BLK
Weigth Board
HX711
E+
E-
A-
A+
B-
B+
GND
DT
SCK
VCC
Black
Yellow
Green
Red
White
ULN6[D39]
ULN7[D40]
3.3V
Scale with 4 sensors
4.7k
INA3[A10/D64]
DS18B20, +3.3V
DS18B20, DQ
DS18B20, GND
R33=0R,VR3=empty(b-c connected),R14=empty
Modbus RTU
SER2
TX2
RX2
TXD
RXD
TTL-RS485
Power Meter
PZEM-004T v3
SER1
R17 = 510
TX1
RX1
TITLE:
Водоподготовка и водоотвод
REV: 1.61
Company: vad7@yahoo.com
Sheet: 1/1
Date: 2024-12-08
Drawn By: vad7