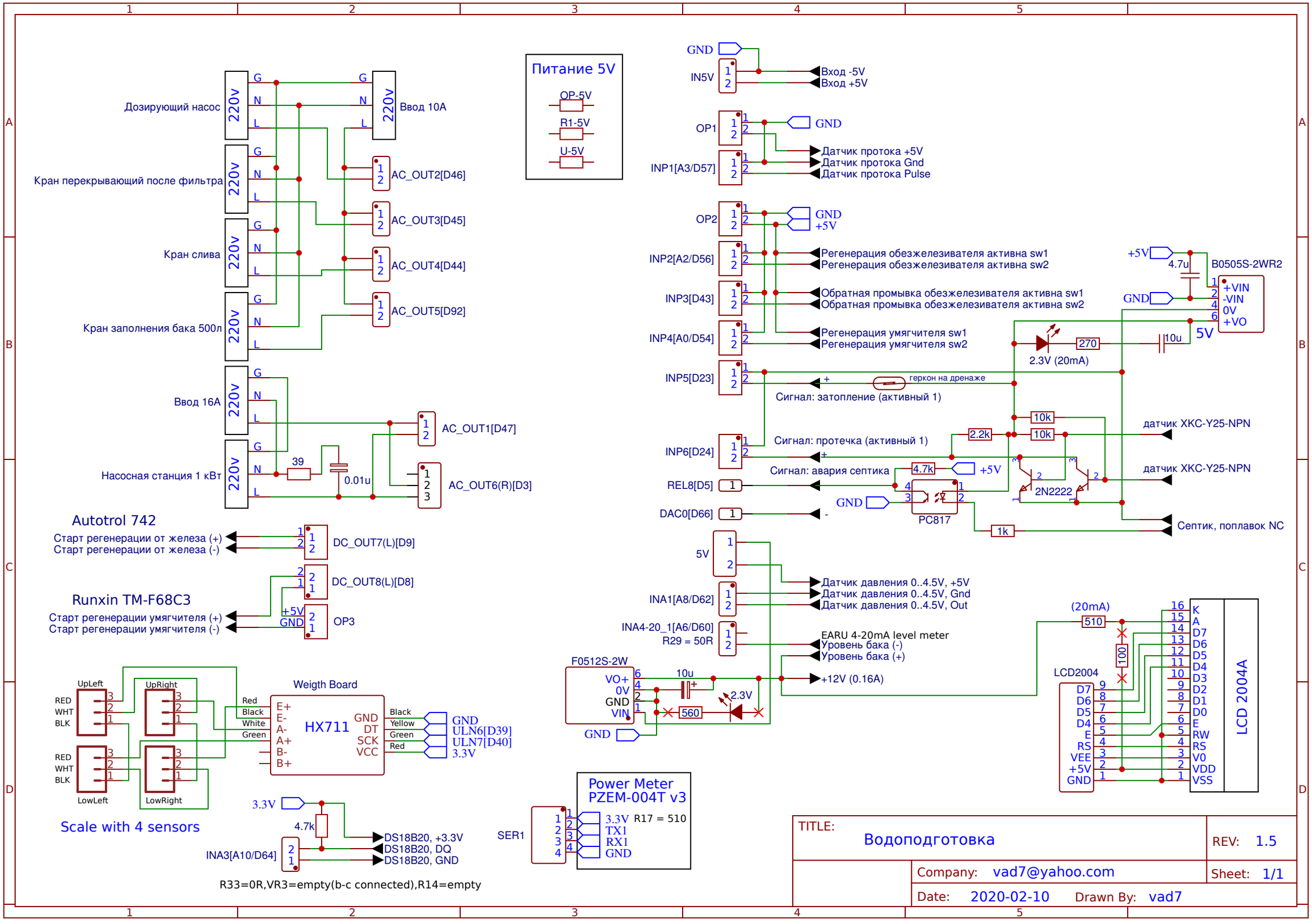
Дозирующий насос
Кран перекрывающий после фильтра
Кран слива
Кран заполнения бака 500л
Ввод 16А
Насосная станция 1 кВт
220v
Ввод 10А
AC_OUT2[D46]
AC_OUT3[D45]
AC_OUT4[D44]
AC_OUT5[D92]
AC_OUT1[D47]
AC_OUT6(R)[D3]
39
0.01u
Питание 5V
OP-5V
R1-5V
U-5V
GND
IN5V
Вход -5V
Вход +5V
OP1
Датчик протока +5V
Датчик протока Gnd
Датчик протока Pulse
INP1[A3/D57]
OP2
+5V
INP2[A2/D56]
Регенерация обезжелезивателя активна sw1
Регенерация обезжелезивателя активна sw2
INP3[D43]
Обратная промывка обезжелезивателя активна sw1
Обратная промывка обезжелезивателя активна sw2
INP4[A0/D54]
Регенерация умягчителя sw1
Регенерация умягчителя sw2
INP5[D23]
геркон на дренаже
Сигнал: затопление (активный 1)
INP6[D24]
Сигнал: протечка (активный 1)
Сигнал: авария септика
REL8[D5]
DAC0[D66]
4.7u
B0505S-2WR2
+VIN
-VIN
0V
+VO
5V
270
10u
2.3V (20mA)
10k
2.2k
4.7k
2N2222
PC817
1k
датчик XKC-Y25-NPN
Септик, поплавок NC
Autotrol 742
Старт регенерации от железа (+)
Старт регенерации от железа (-)
DC_OUT7(L)[D9]
DC_OUT8(L)[D8]
Runxin TM-F68C3
Старт регенерации умягчителя (+)
Старт регенерации умягчителя (-)
OP3
UpLeft
UpRight
LowLeft
LowRight
RED
WHT
BLK
Weigth Board
HX711
E+
E-
A-
A+
B-
B+
GND
DT
SCK
VCC
Black
Yellow
Green
Red
White
ULN6[D39]
ULN7[D40]
3.3V
Scale with 4 sensors
4.7k
INA3[A10/D64]
DS18B20, +3.3V
DS18B20, DQ
DS18B20, GND
R33=0R,VR3=empty(b-c connected),R14=empty
5V
INA1[A8/D62]
Датчик давления 0..4.5V, +5V
Датчик давления 0..4.5V, Gnd
Датчик давления 0..4.5V, Out
INA4-20_1[A6/D60]
R29 = 50R
EARU 4-20mA level meter
Уровень бака (-)
Уровень бака (+)
+12V (0.16A)
F0512S-2W
VO+
0V
GND
VIN
10u
560
2.3V
(20mA)
510
100
LCD2004
D7
D6
D5
D4
E
RS
VEE
+5V
GND
K
A
D7
D6
D5
D4
D3
D2
D1
D0
E
RW
RS
V0
VDD
VSS
LCD 2004A
Power Meter
PZEM-004T v3
SER1
3.3V
TX1
RX1
GND
R17 = 510
TITLE:
Водоподготовка
REV: 1.5
Company: vad7@yahoo.com
Sheet: 1/1
Date: 2020-02-10
Drawn By: vad7