VSL.23-GENERATOR

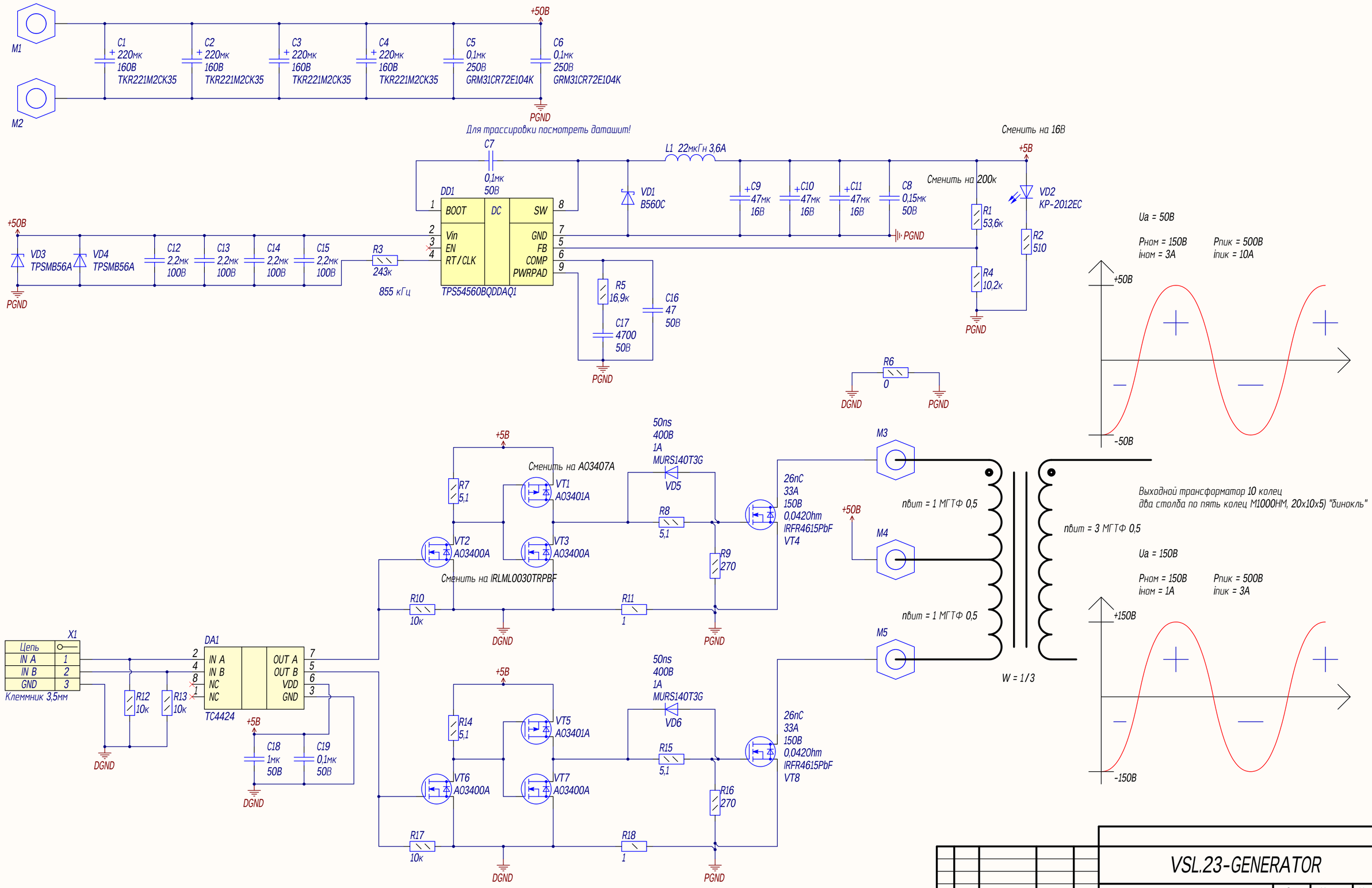

Изм.	Лист	№ докум.	Подп.	Дата
Разраб.		Подлесный		
Пров.				
Т.контр.				
Н.контр.				
Утв.				

VSL.23-GENERATOR

Генератор

Схема электрическая принципиальная

Лит.	Масса	Масштаб

Лист | Листов 1

Перв. примен. | Справ. № | Подп. и дата | Инв. № дубл. | Взам. инв. № | Подп. и дата | Инв. № подл.

Нормоконтроль:

Разработал:

Копировал

Формат А2