@DecimalNumber 33

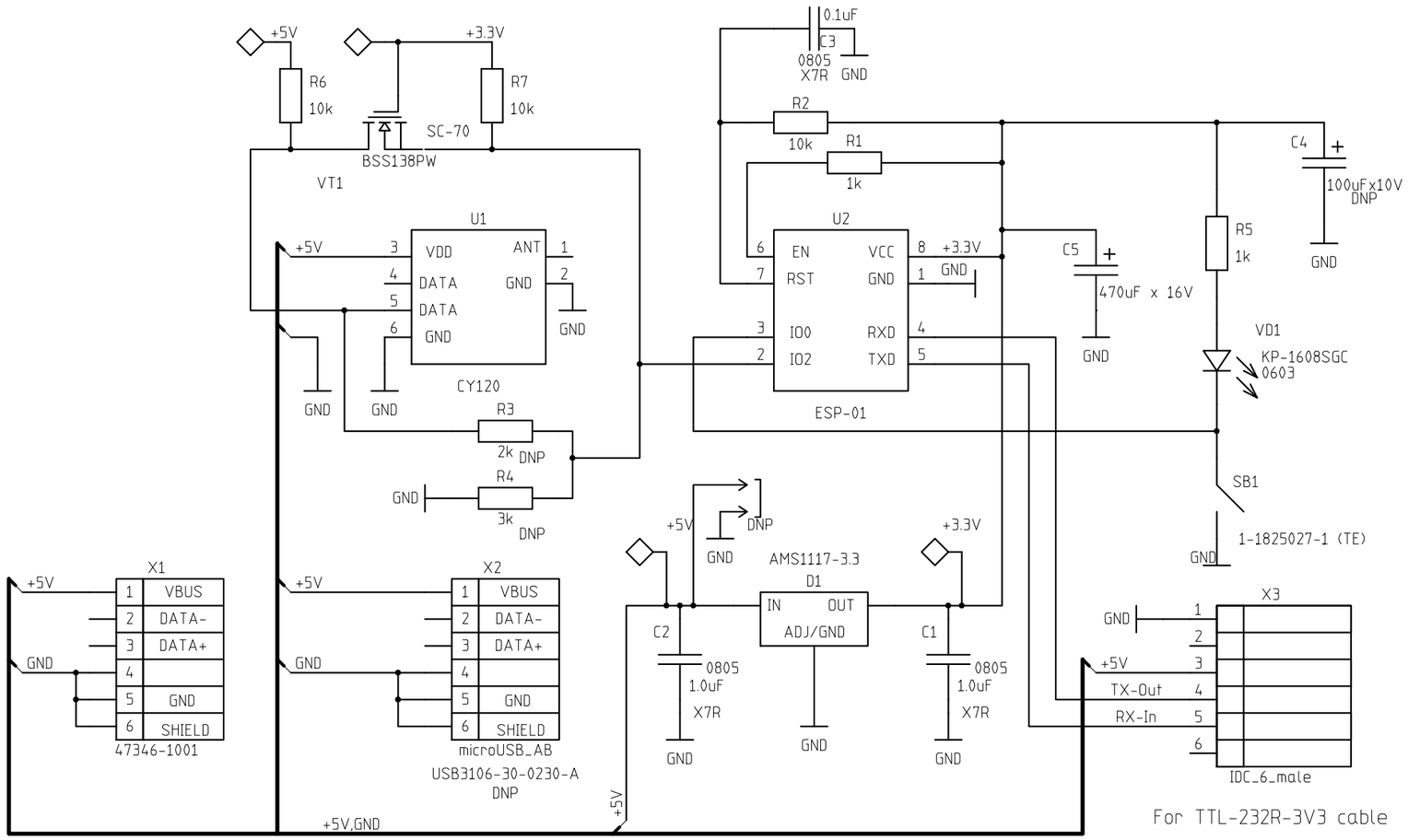

Изм.	Лист	№ докум.	Подпись	Дата
Разраб.		@Developer		
Пров.		@CheckedBy		
Н.контр.		@NormController		
Утв.		@ProvedBy		

@DecimalNumber 33

@SchematicName

Схема электрическая принципиальная

Лит.	Масса	Масштаб

Лист 01 Листов 01S

@COMPANY

@http

Перв. примен. @DecimalNumber

Справ. №

Подпись и дата

Инв. № дубл.

Взам. инв. №

Подпись и дата

Инв. № подл.

Копировал

Формат А3