NADAJNIK POMIAROWY

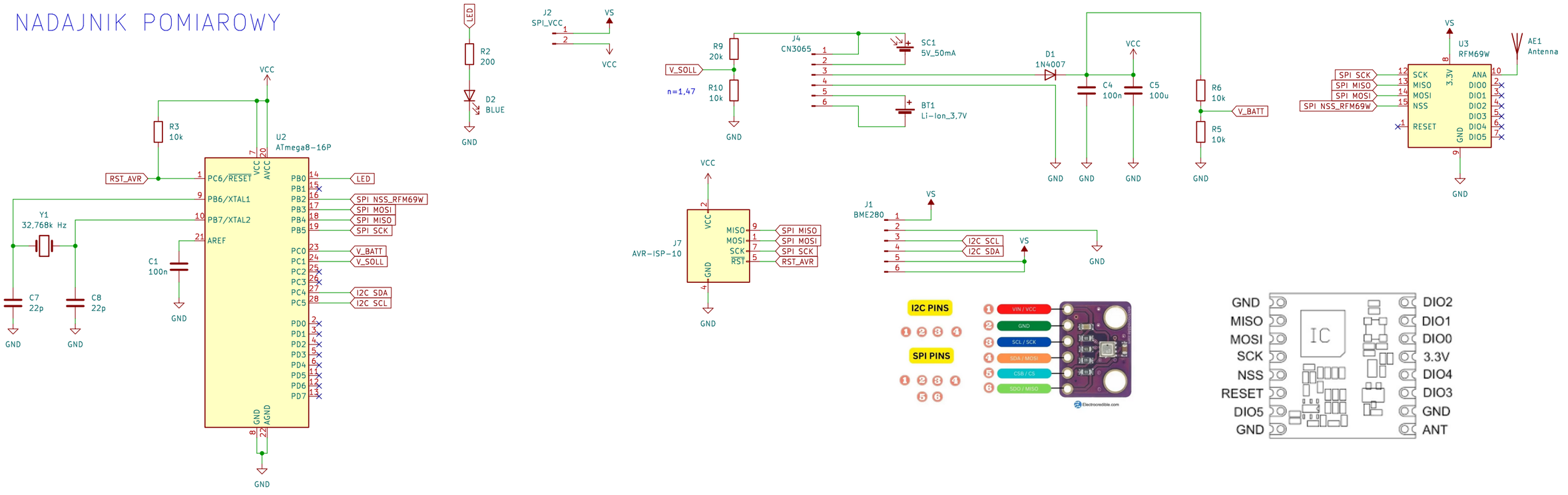

ODBIORNIK POMIAROWY

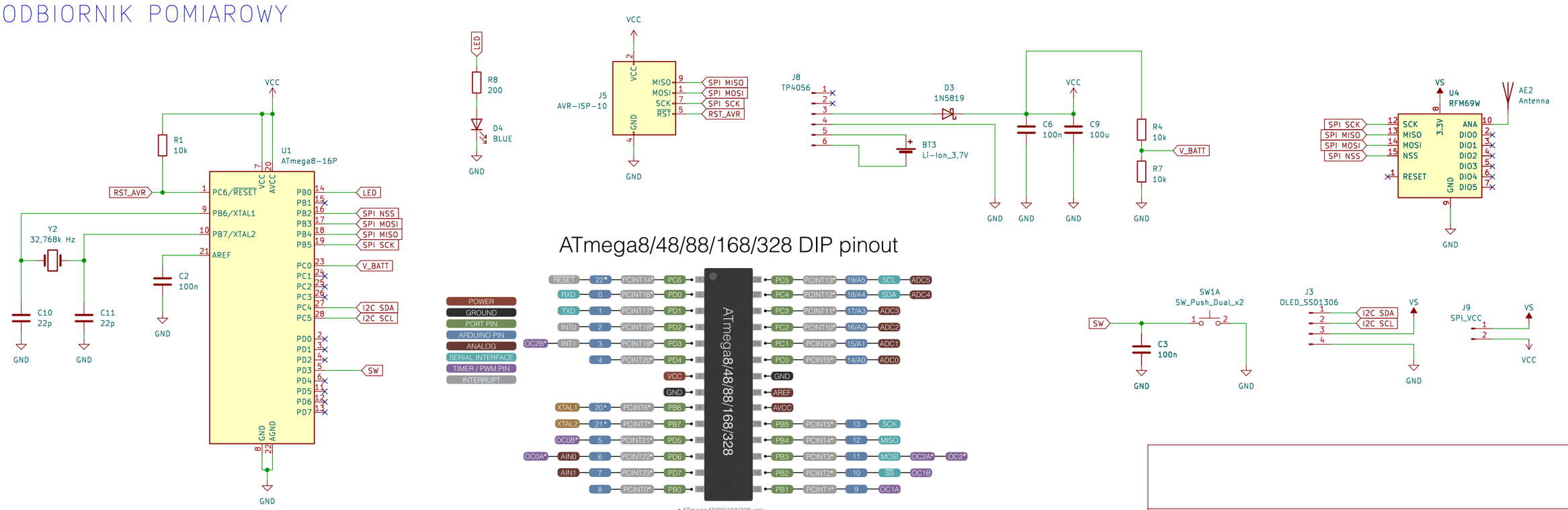

Sheet: /
File: 029.MP.JW.kicad_sch

Title:

Size: A3	Date:	Rev:
KiCad E.D.A. kicad 7.0.6		Id: 1/1