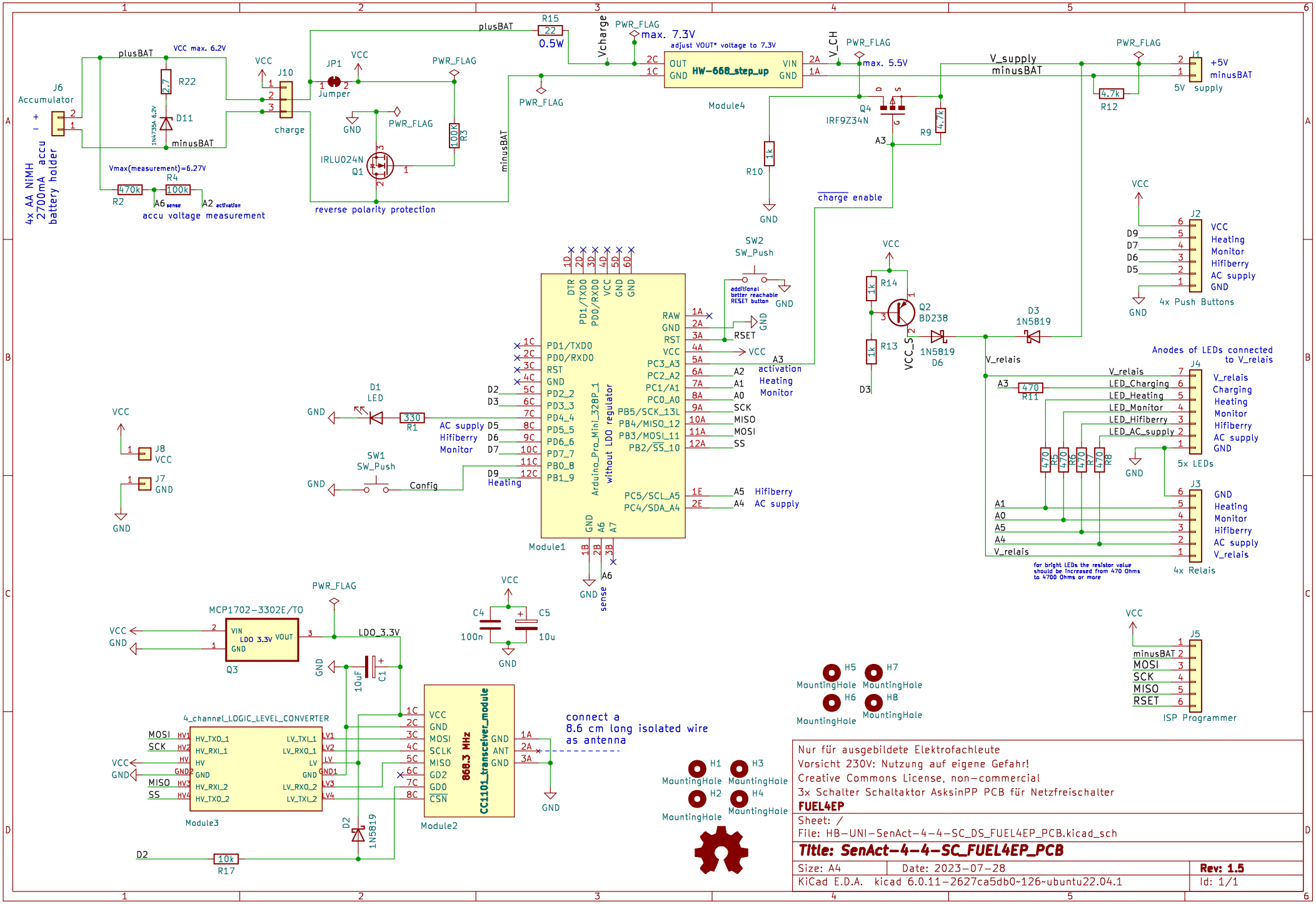

Nur für ausgebildete Elektrofachleute
Vorsicht 230V: Nutzung auf eigene Gefahr!
Creative Commons License, non-commercial
3x Schalter Schaltaktor AsksinPP PCB für Netzfreischalter

FUEL4EP

Sheet: /
File: HB-UNI-SenAct-4-4-SC_DS_FUEL4EP_PCB.kicad_sch

Title: SenAct-4-4-SC_FUEL4EP_PCB

Size: A4	Date: 2023-07-28	**Rev: 1.5**
KiCad E.D.A. kicad 6.0.11-2627ca5db0~126~ubuntu22.04.1		Id: 1/1