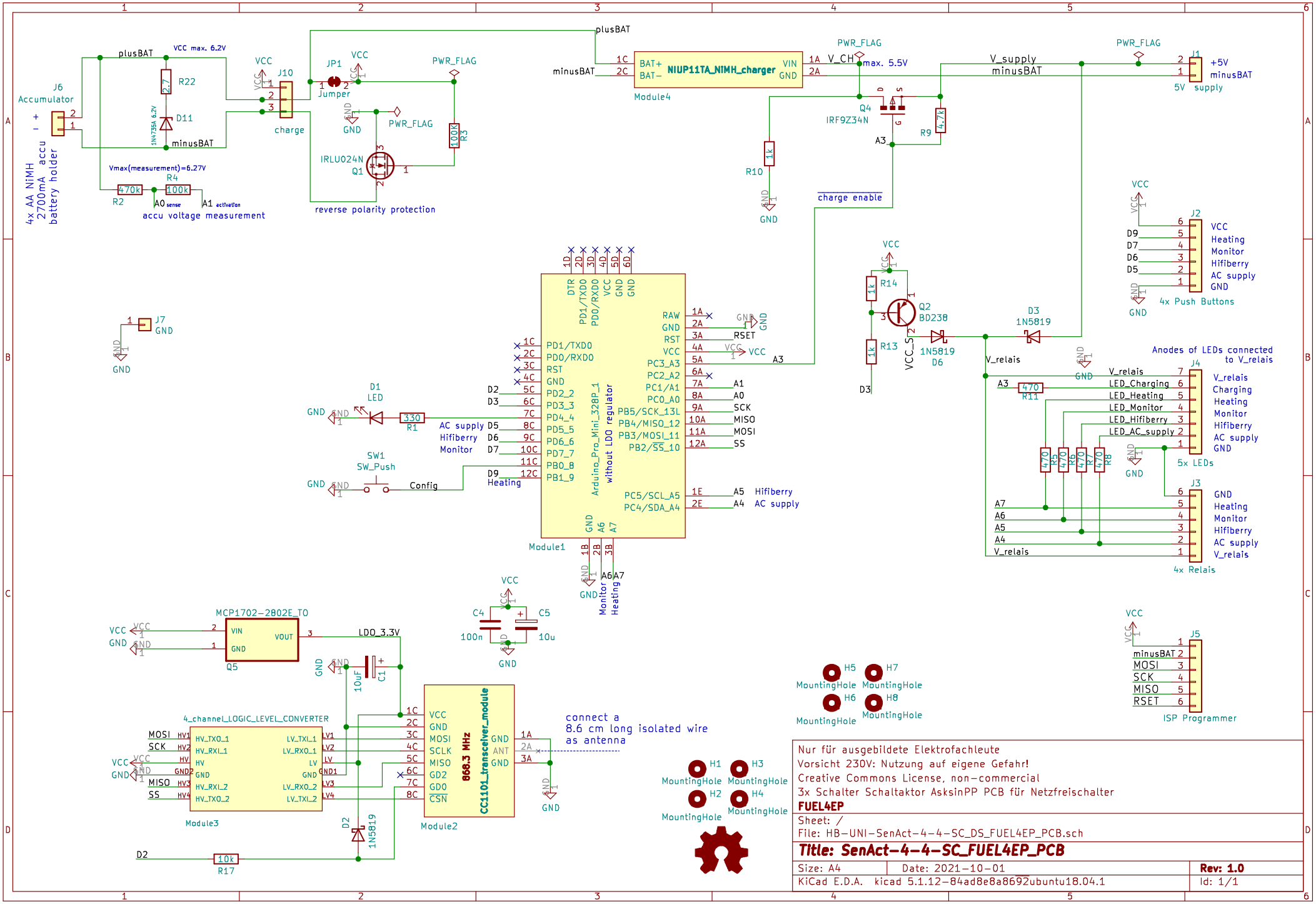


Nur für ausgebildete Elektrofachleute
Vorsicht 230V: Nutzung auf eigene Gefahr!
Creative Commons License, non-commercial
3x Schalter Schaltaktor AsksinPP PCB für Netzfreischalter

**FUEL4EP**

Sheet: /
File: HB-UNI-SenAct-4-4-SC_DS_FUEL4EP_PCB.sch

**Title: SenAct-4-4-SC_FUEL4EP_PCB**

| | | |
|---|---|---|
| Size: A4 | Date: 2021-10-01 | Rev: 1.0 |
| KiCad E.D.A. kicad 5.1.12-84ad8e8a8692ubuntu18.04.1 | | Id: 1/1 |