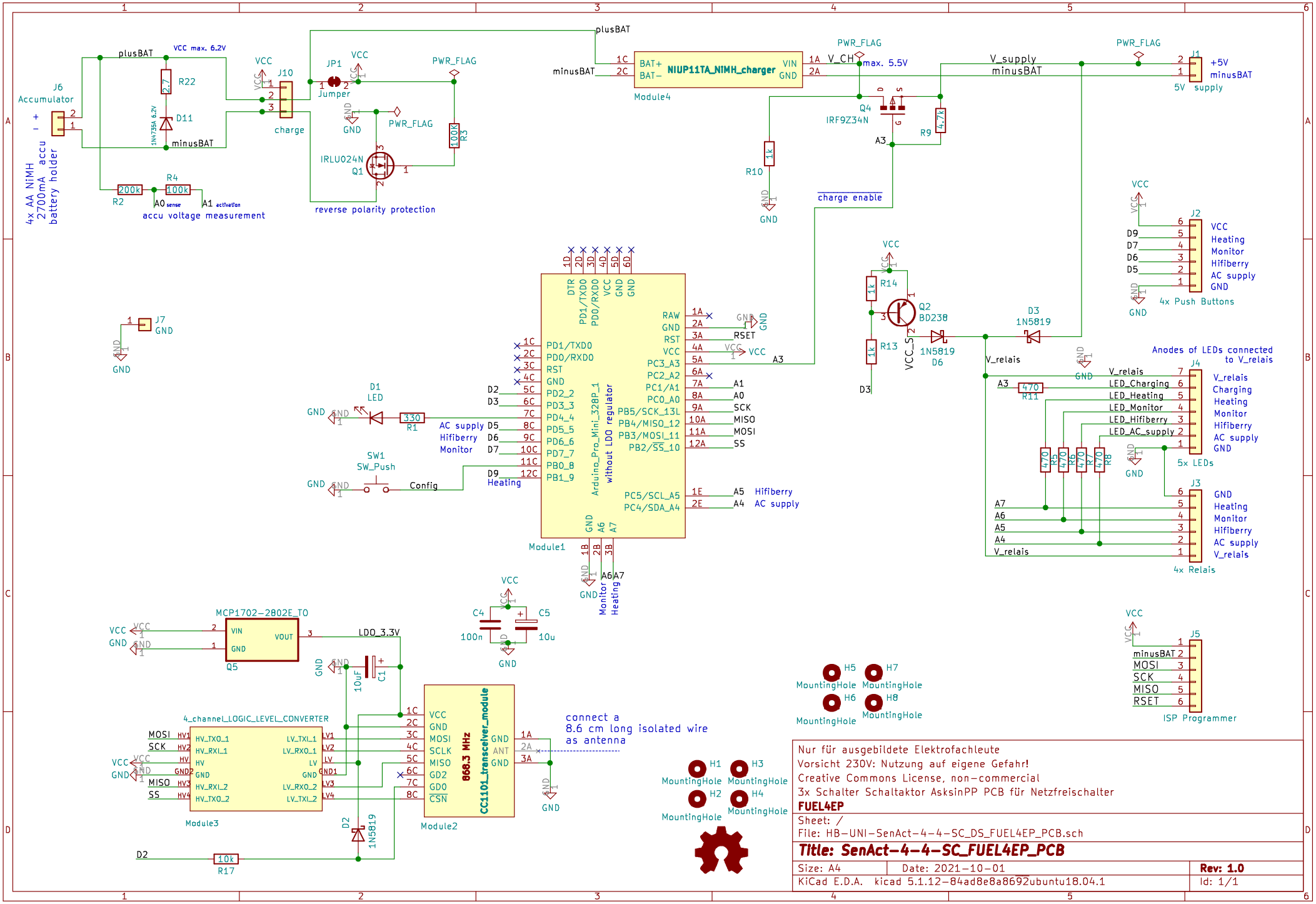

Nur für ausgebildete Elektrofachleute
Vorsicht 230V: Nutzung auf eigene Gefahr!
Creative Commons License, non-commercial
3x Schalter Schaltaktor AsksinPP PCB für Netzfreischalter
FUEL4EP

Sheet: /
File: HB-UNI-SenAct-4-4-SC_DS_FUEL4EP_PCB.sch

Title: SenAct-4-4-SC_FUEL4EP_PCB

Size: A4	Date: 2021-10-01	**Rev: 1.0**
KiCad E.D.A. kicad 5.1.12-84ad8e8a8692ubuntu18.04.1		Id: 1/1