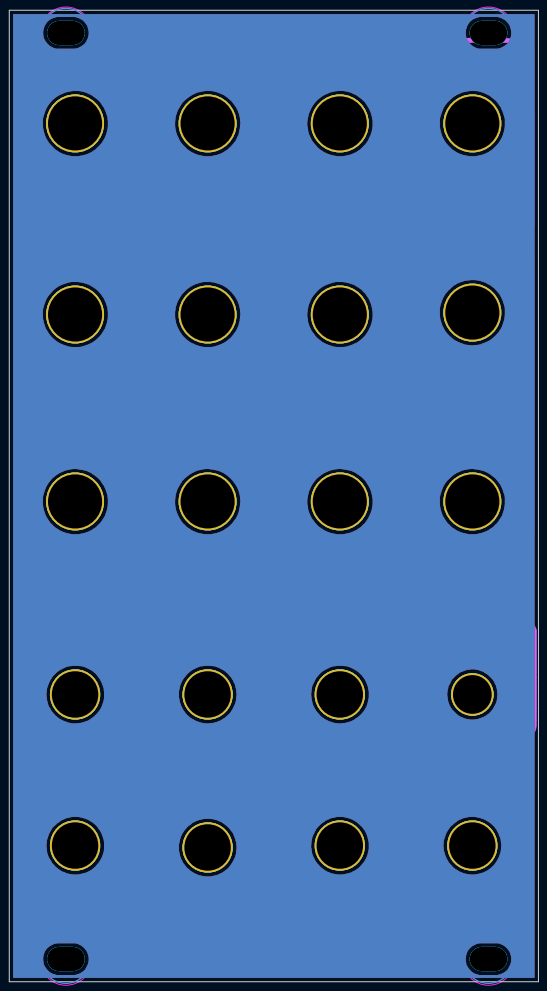

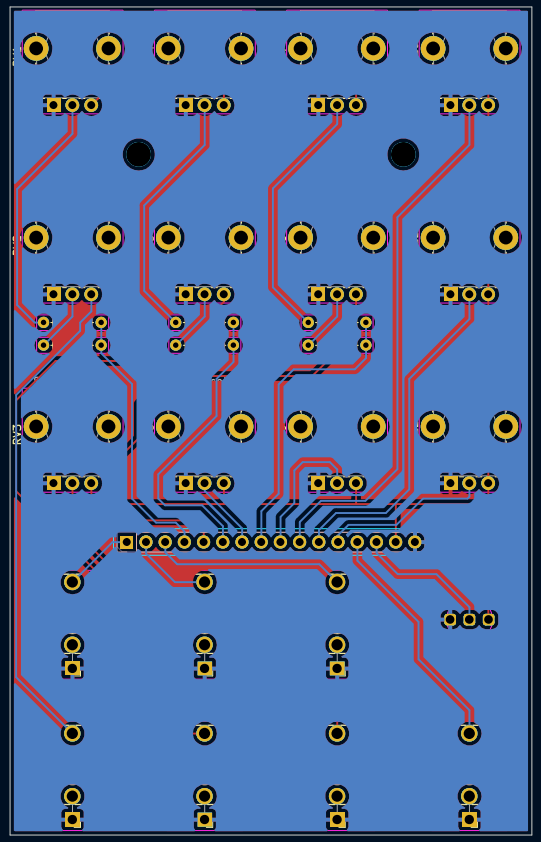

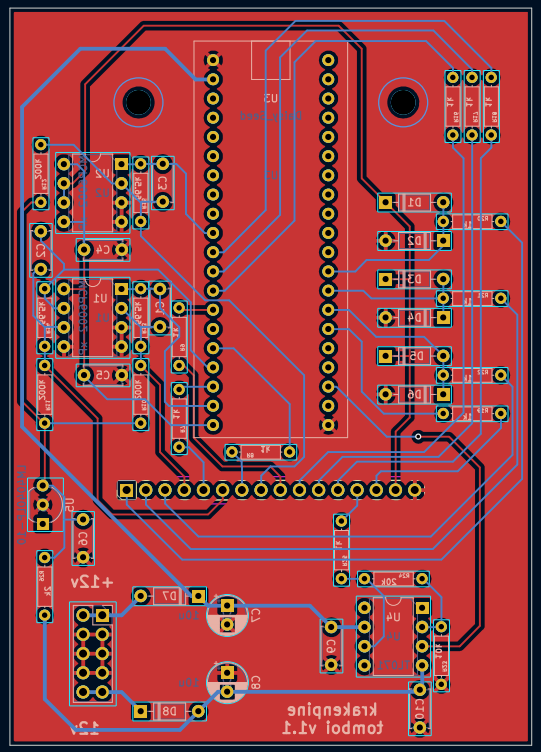
krakenpine
tombol v1.1
+12v
-12v