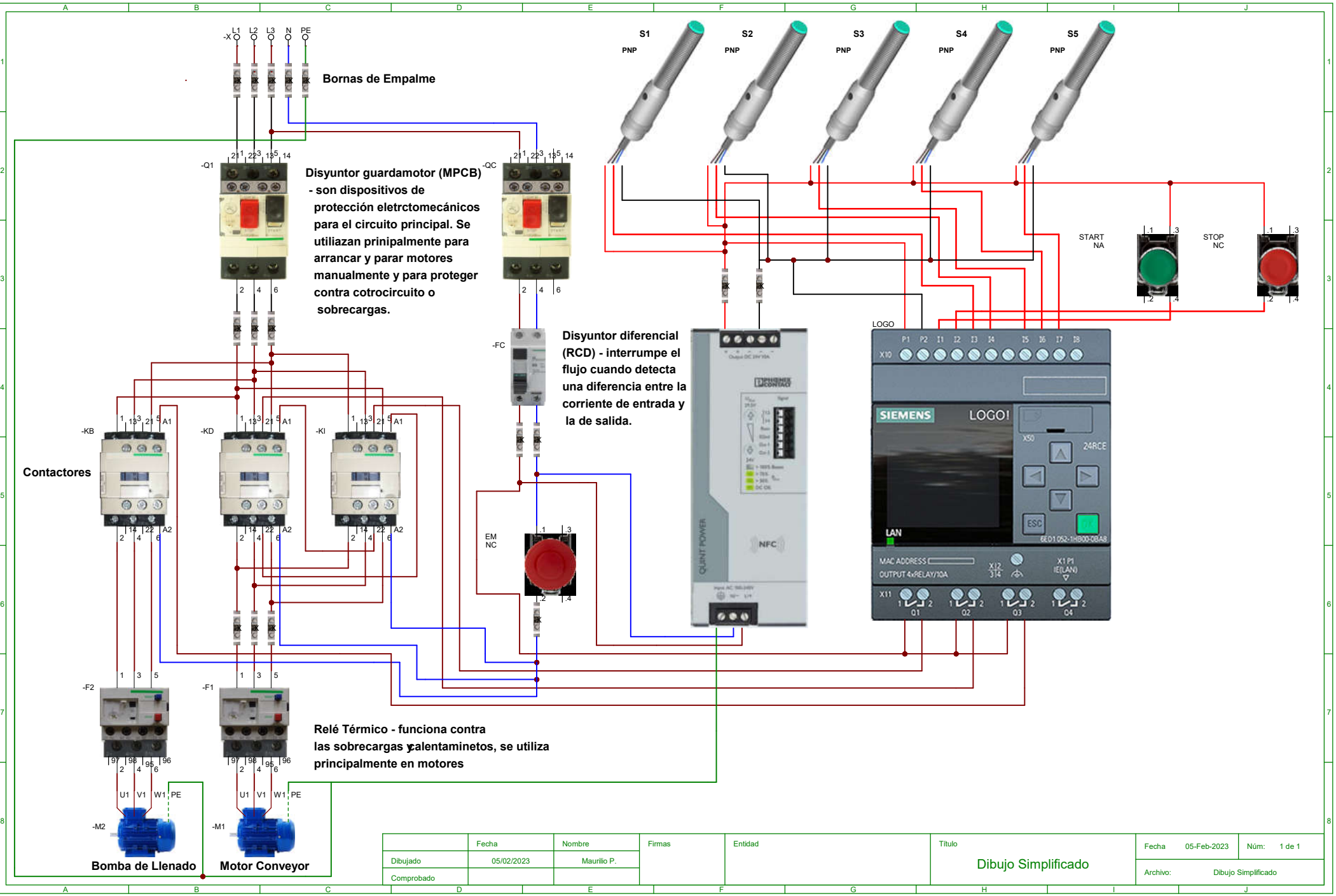

	Fecha	Nombre	Firmas	Entidad	Título	Fecha 05-Feb-2023	Núm: 1 de 1
Dibujado	05/02/2023	Maurilio P.			Dibujo Simplificado	Archivo: Dibujo Simplificado	
Comprobado							