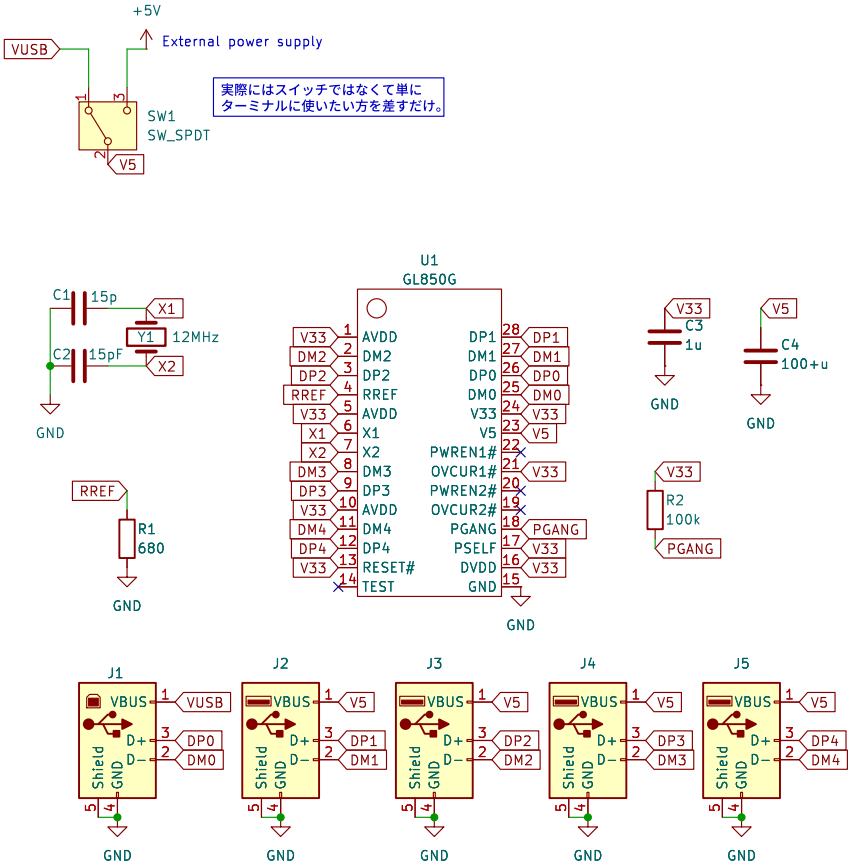
+5V
External power supply
VUSB
実際にはスイッチではなくて単に
ターミナルに使いたい方を差すだけ。
SW1
SW_SPDT
V5
U1
GL850G
C1
15p
X1
Y1
12MHz
C2
15pF
X2
GND
V33
C3
1u
C4
100+u
RREF
R1
680
R2
100k
PGANG
AVDD
DM2
DP2
RREF
X1
X2
DM3
DP3
DM4
DP4
RESET#
TEST
DP1
DM1
DP0
DM0
PWREN1#
OVCUR1#
PWREN2#
OVCUR2#
PSELF
DVDD
J1
J2
J3
J4
J5
VBUS
D+
D−
Shield
DP0
DM0
DP1
DM1
DP2
DM2
DP3
DM3
DP4
DM4