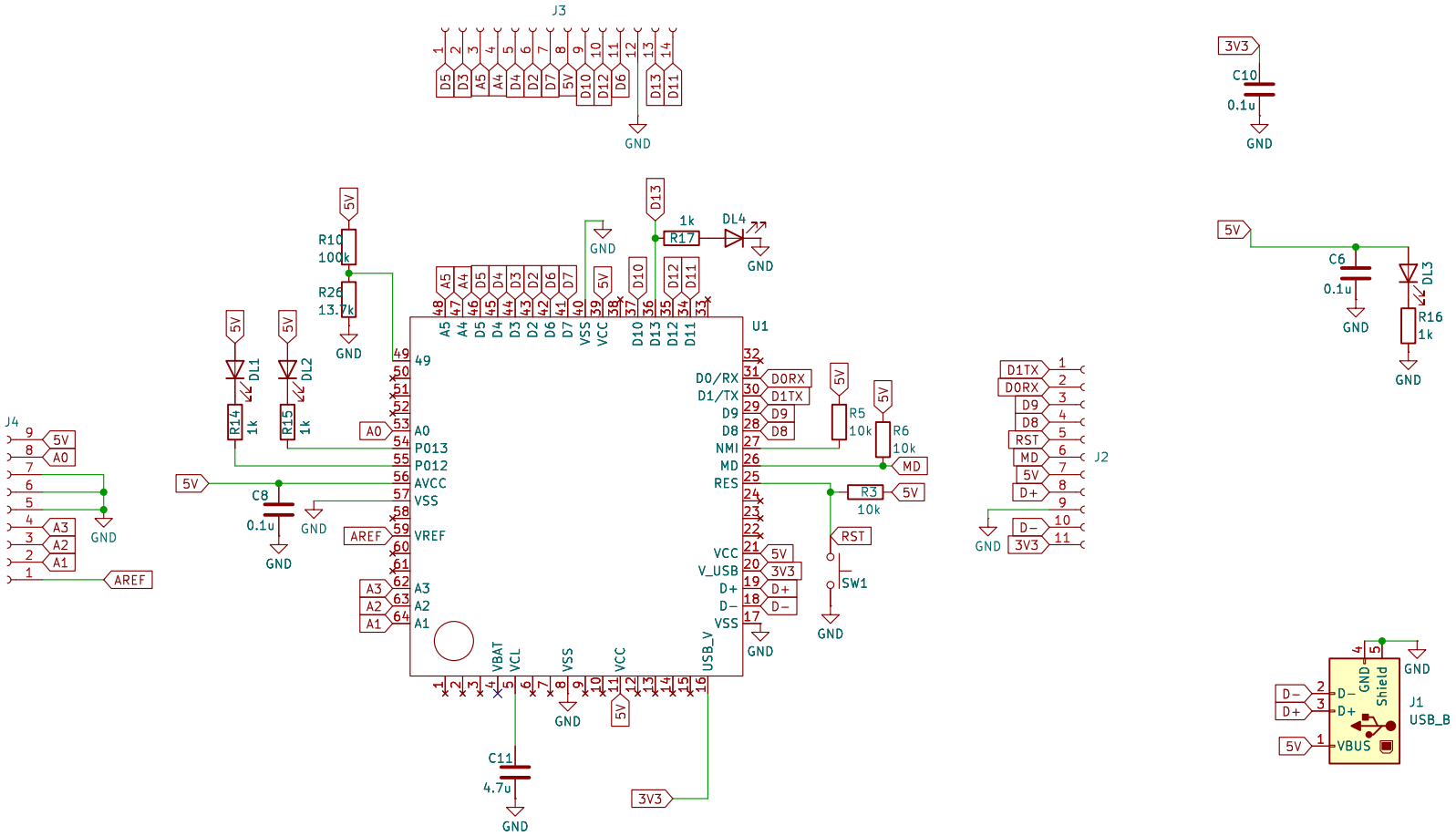
J3
D5 D3 A5 A4 D4 D2 D7 5V D10 D12 D6 D13 D11
GND
3V3
C10
0.1u
GND
5V
C6
0.1u
GND
DL3
R16
1k
GND
R10
100k
R26
13.7k
GND
5V
DL1
DL2
R14
1k
R15
1k
D13
R17
1k
DL4
GND
U1
A5 A4 D5 D4 D3 D2 D6 D7 VSS VCC D10 D13 D12 D11
49
A0
P013
P012
AVCC
VSS
VREF
A3
A2
A1
D0/RX
D1/TX
D9
D8
NMI
MD
RES
VCC
V_USB
D+
D-
VSS
VBAT
VCL
VSS
VCC
USB_V
D0RX
D1TX
D9
D8
MD
RST
3V3
D+
D-
R5
10k
R6
10k
R3
10k
SW1
GND
C8
0.1u
GND
C11
4.7u
GND
3V3
J4
5V
A0
A3
A2
A1
AREF
GND
J2
D1TX
D0RX
D9
D8
RST
MD
5V
D+
D-
3V3
GND
J1
USB_B
GND
Shield
D-
D+
VBUS
5V