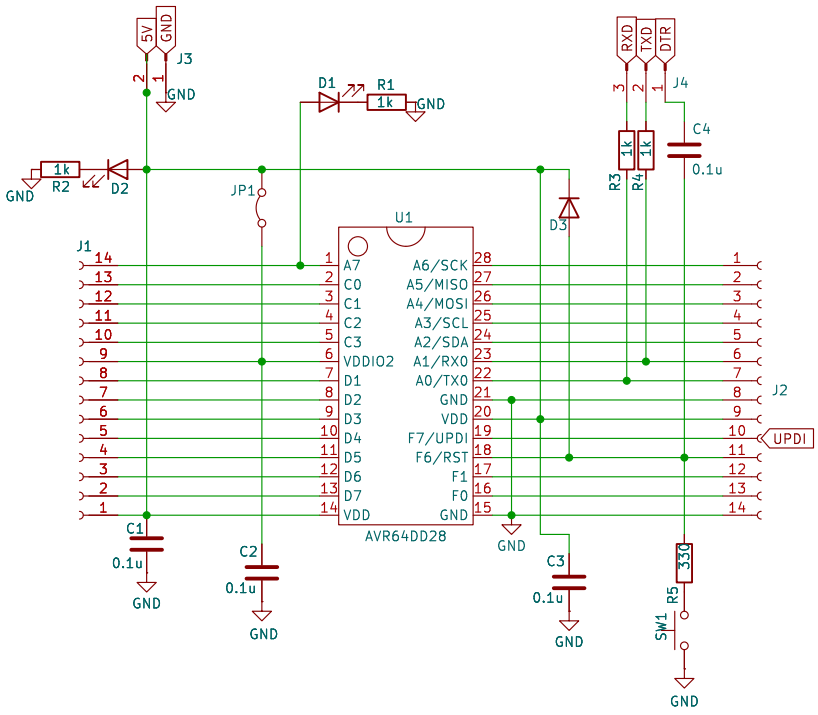

UART 接続時

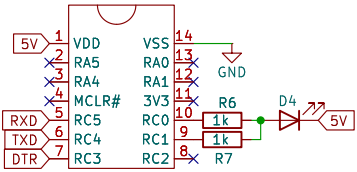
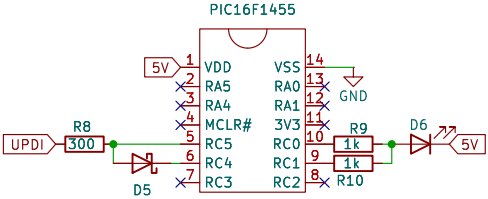
UPDI 接続時