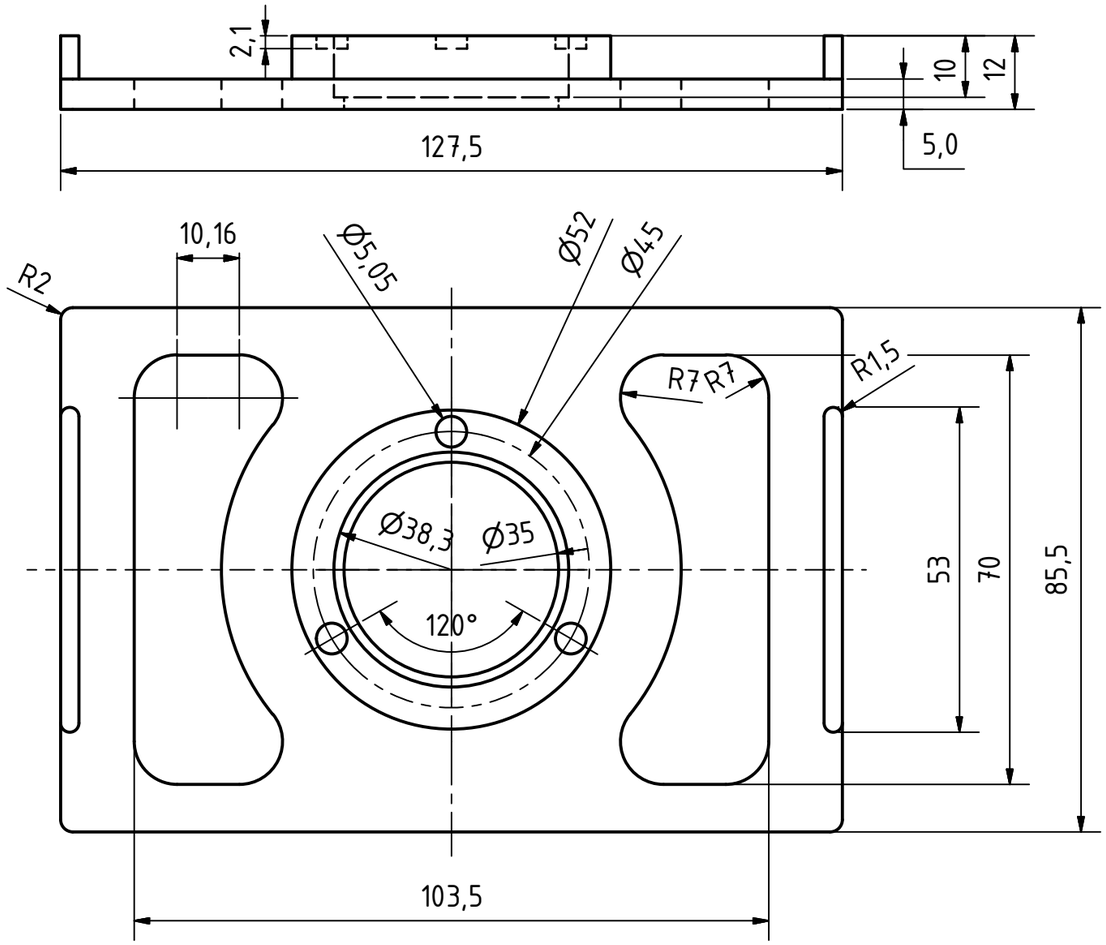


A-A ( 1 : 1 )

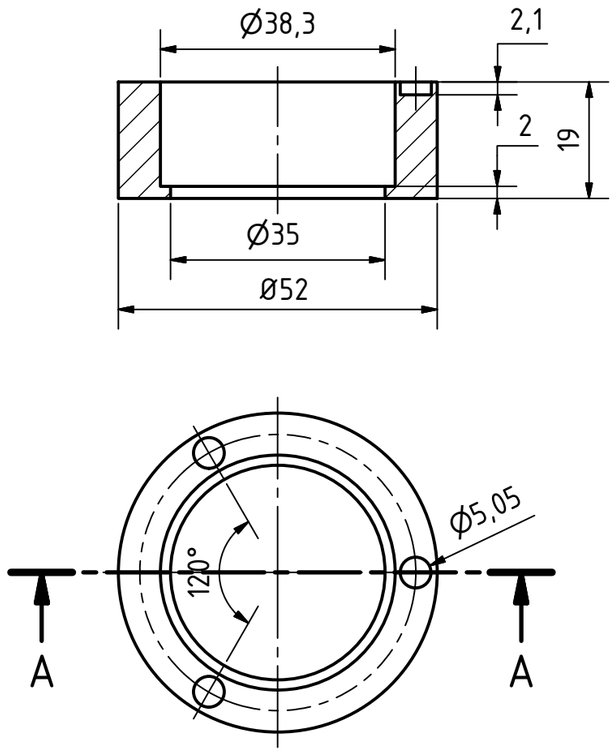


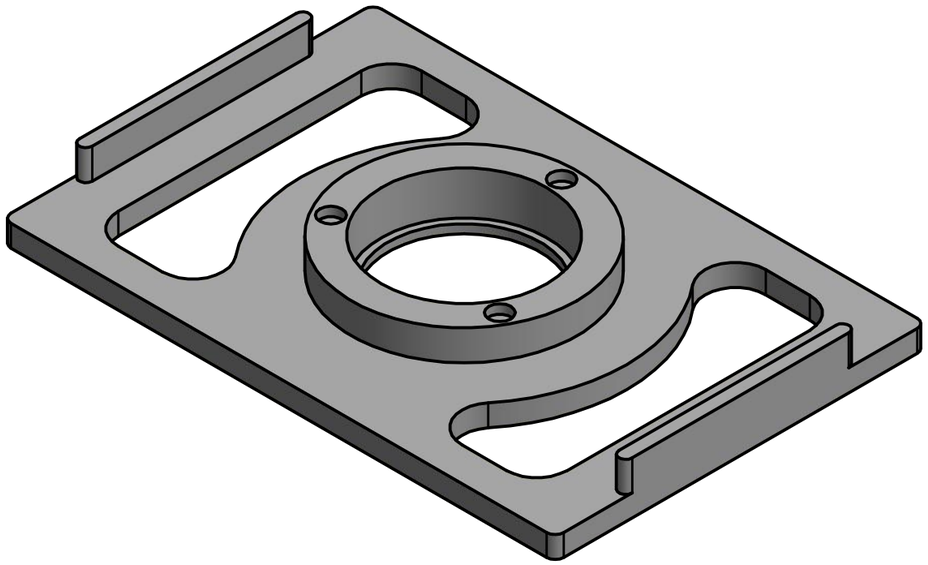

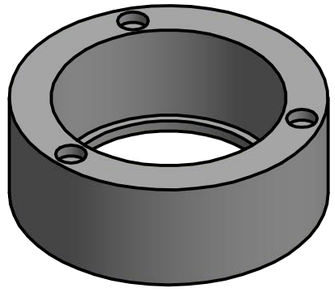

| | | | | | | |
|---|---|---|---|---|---|---|
| | | | | | Datum | Name |
| | | | | Gezeichnet | 04.01.2021 | Harald.Noeske |
| | | | | Kontrolliert | | |
| | | | | Norm | | |
| Status | Änderungen | Datum | Name | | | |

Maßstab 1 : 1

Stückzahl: je 1

Material: Alplan

ZBSA Dr.Nitschke

Sensor Halterung381+Deckel

A3

1