PIN_AREF（24）
PIN_VBAT（PIN_A7）
PIN_NFC1（9）
PIN_NFC2（10）

PIN_SPI_MISO（14）
PIN_SPI_MOSI（13）
PIN_SPI_SCK（12）
PIN_SPI_SS（27）

PIN_SERIAL_RX（8）
PIN_SERIAL_TX（6）

PIN_WIRE_SDA（25）
PIN_WIRE_SCL（26）

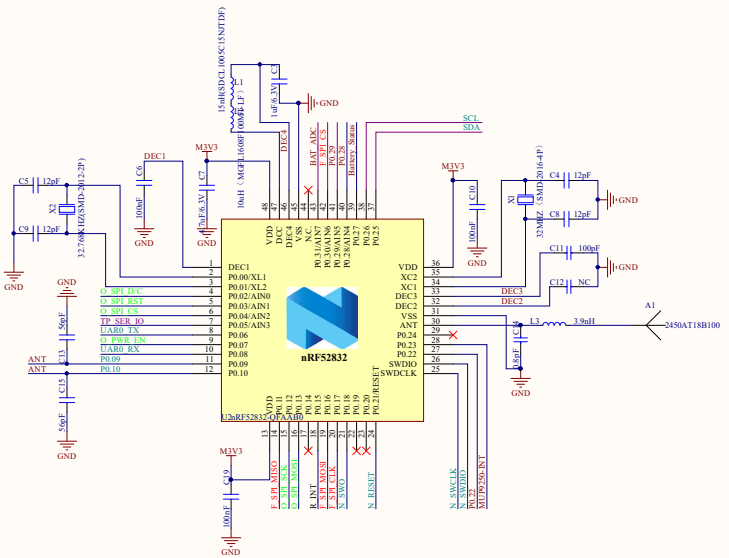

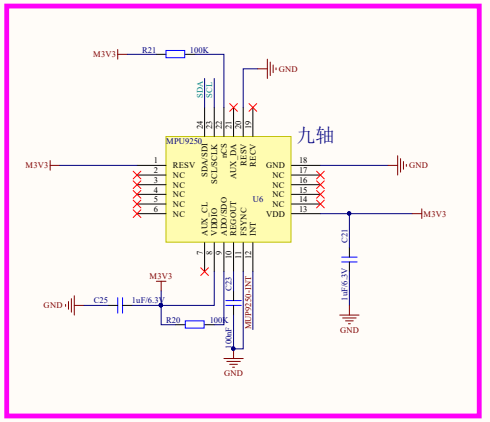

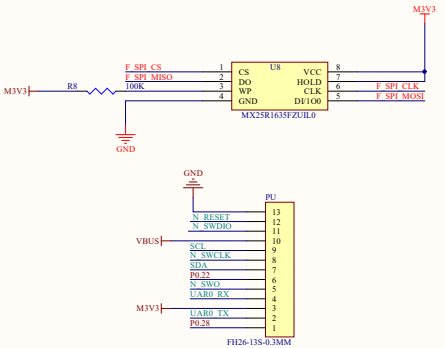

LDO

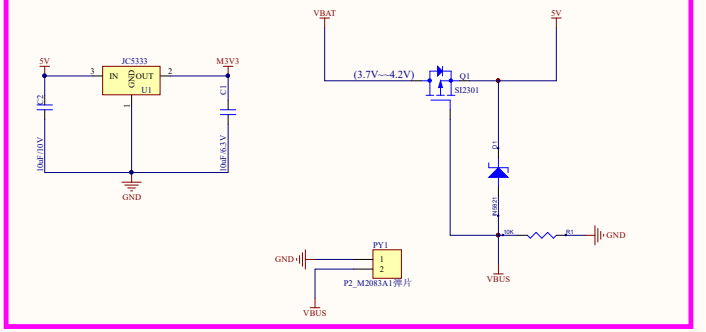

RTC

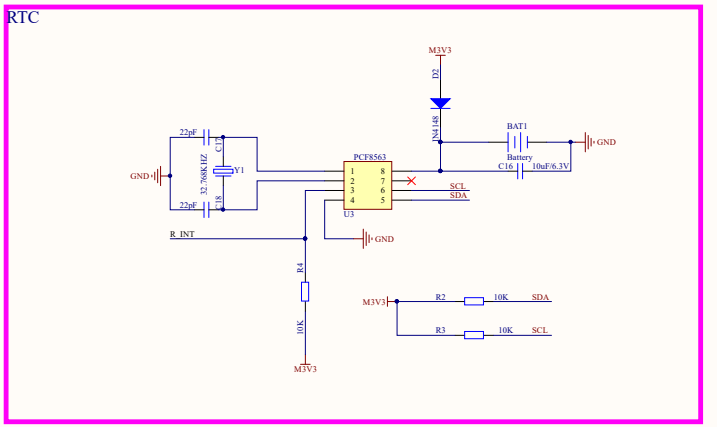

Battey

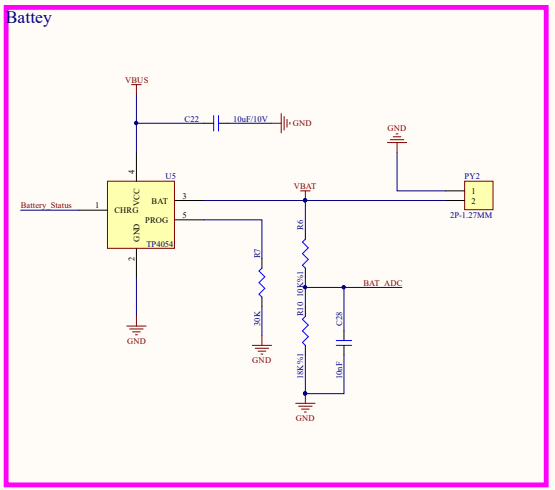

Touch

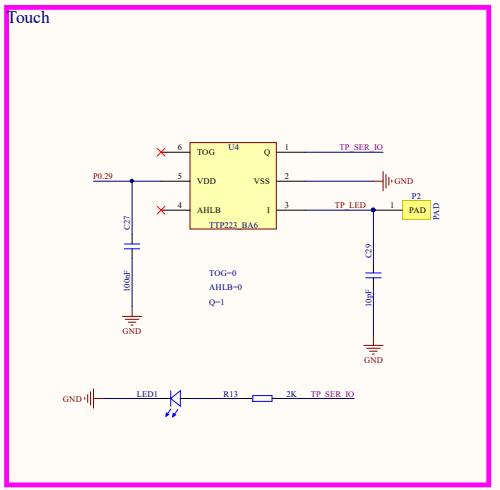

Oled

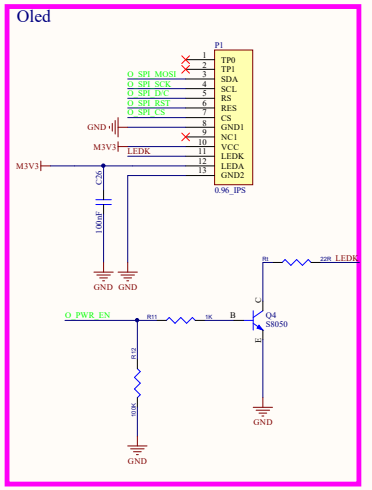

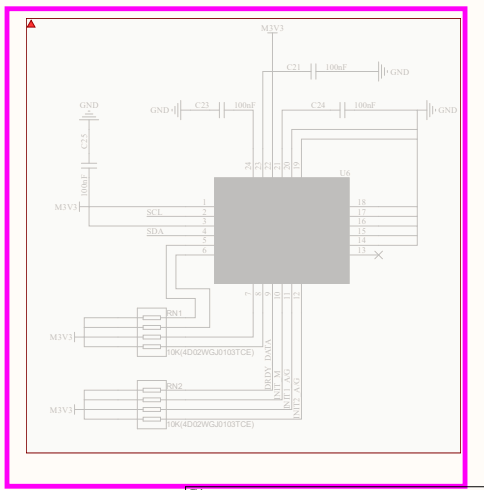

Title		
Size A2	Number	Revision
Date: 2022/10/12		Sheet of
File: D:\安芯电子\...\NRF8532_WristBand_92.PcbDoc		Drawn By: