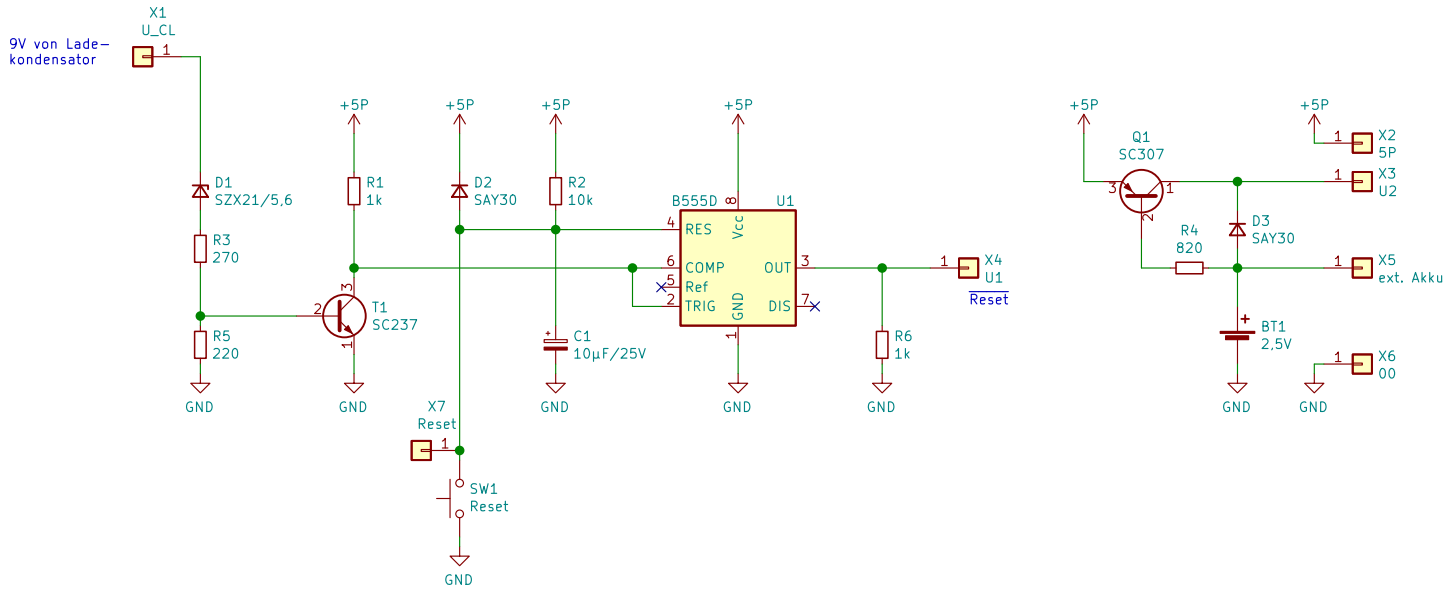

Quelle: JU+TE 4/1988, Seite 286–288
Quelle: jutecomp2.pdf S. 9

				Bearb.	5.12.21	Bert	Benennung
				Konstr.			JU+TE 2k, RAM-Stütze
				Stand.			
					Datum	Name	
				Jugend+Technik			Dokumenten-Nr. Ramstuetze.sch
ÄZ	Mitteilung	Datum	Name				Ers. für / Ers. durch

Blatt Anz. 1 Nr. 1