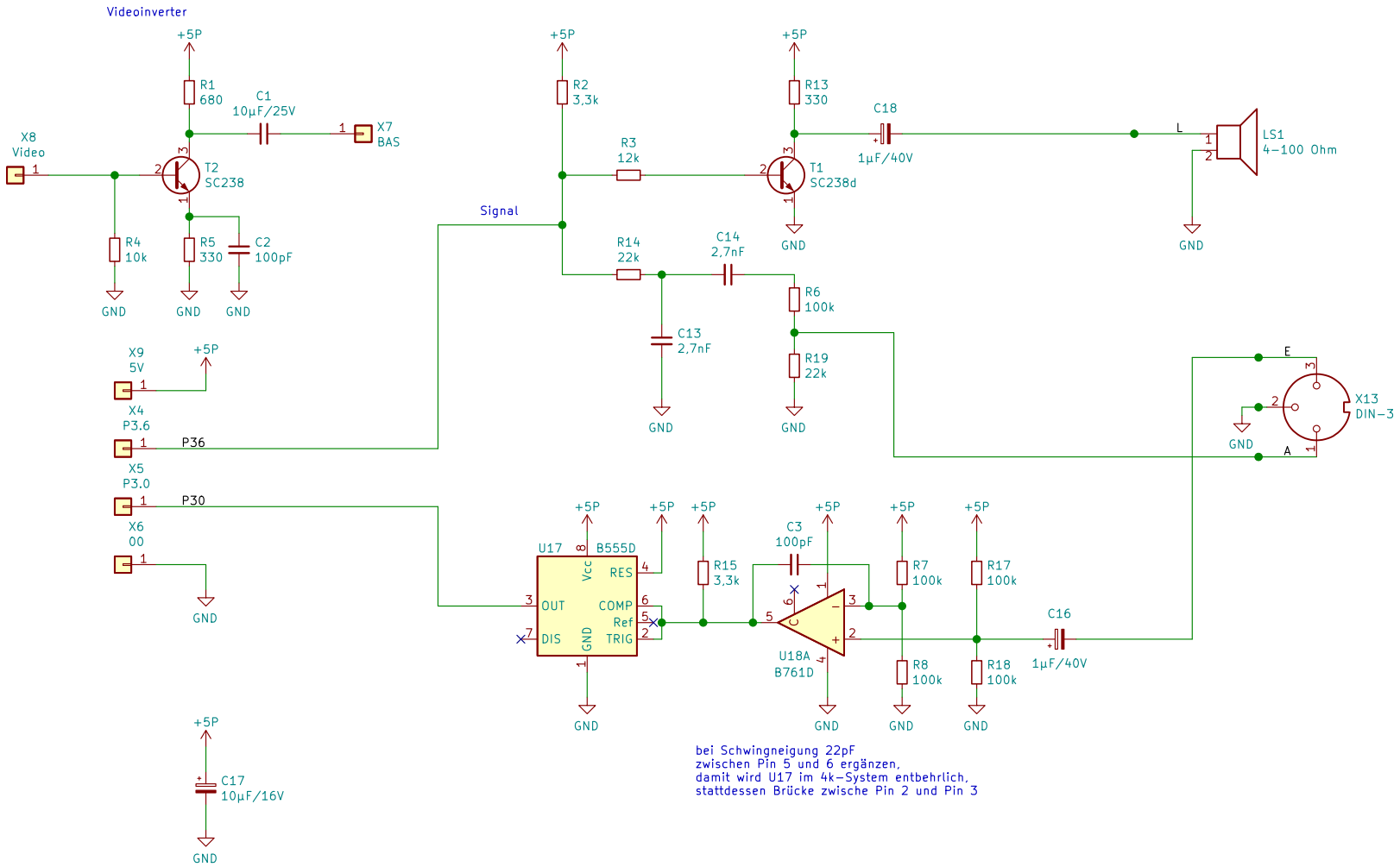

Quelle: JU+TE 3/1989, Seite 230–235
Quelle: jutecomp2.pdf S. 30

				Bearb.	12.12.21	Bert	Benennung
				Konstr.			Magnetbandinterface 4k–System
				Stand.			
					Datum	Name	
				Jugend+Technik			Dokumenten–Nr. Magnetbandinterface_4k–System.sch
ÄZ	Mitteilung	Datum	Name				Ers. für / Ers. durch

Blatt Anz. 1 Nr. 1