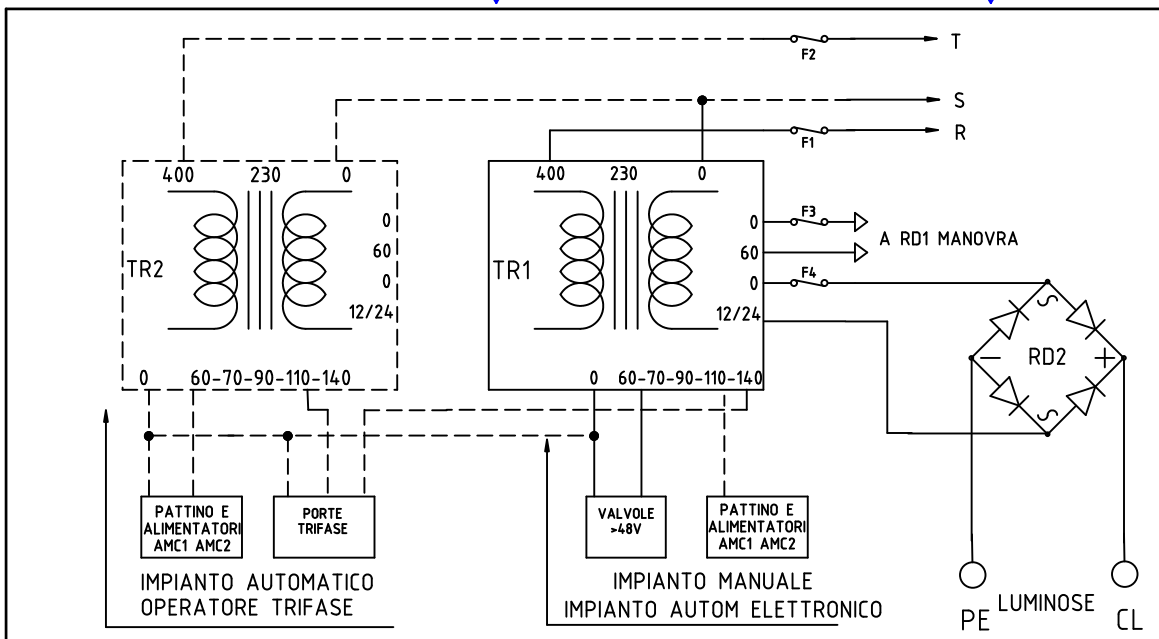

VARIANTE CON UNO-DUE TRASFORMATORI MONOFASE

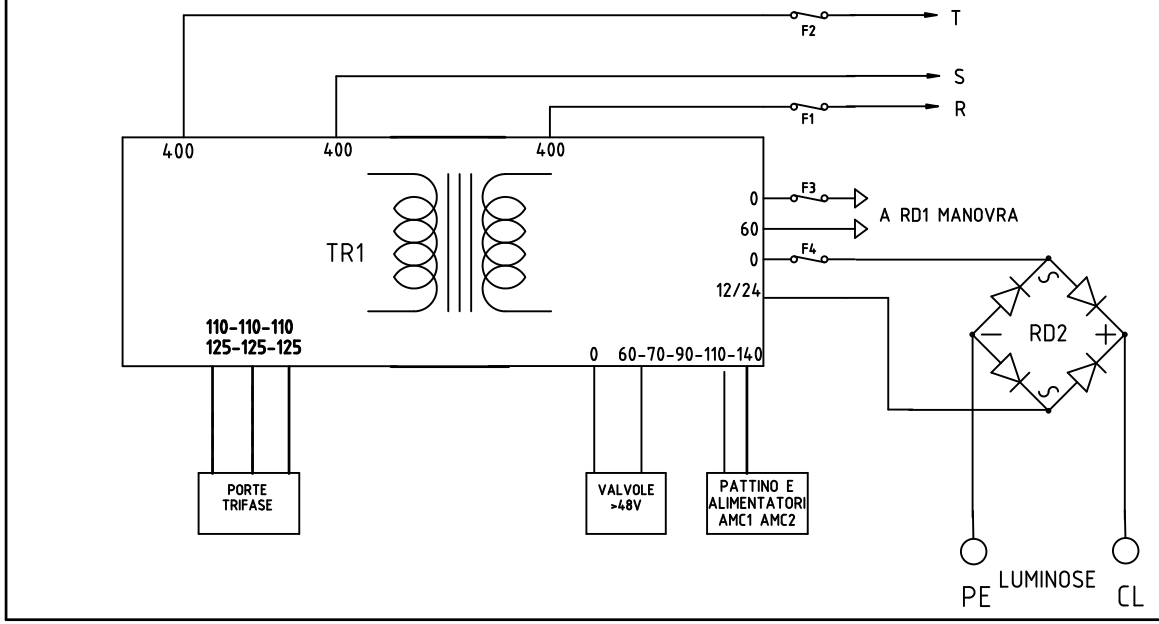

VARIANTE CON UN TRASFORMATORE TRIMONOFASE OPERATORE TRIFASE

ECA Di Belardi
Via Dei Crispolti 91-93, Roma
Tel. 0643535861

Schema: MC-OL12A31E20
Foglio: 9 di 20