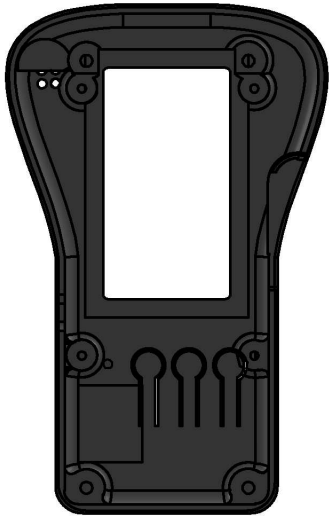

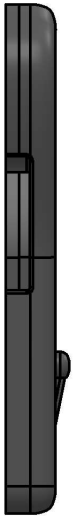

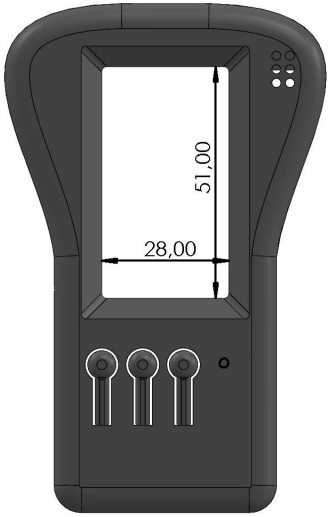

SAUF INDICATION CONTRAIRE: LES COTES SONT EN MILLIMETRES ETAT DE SURFACE: TOLERANCES: LINEAIRES: ANGULAIRES:	FINITION:		CASSER LES ANGLES VIFS	NE PAS CHANGER L'ECHELLE	REVISION
	NOM	SIGNATURE	DATE	TITRE:	
AUTEUR					
VERIF.					
APPR.					
FAB.					
QUAL.			MATERIAU:	No. DE PLAN	A3
				GNU top case version 2.13	
			MASSE:	ECHELLE:1:1	FEUILLE 1 SUR 1