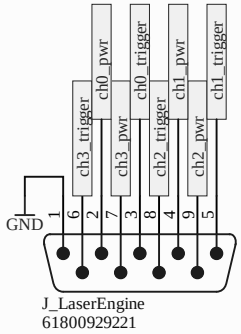

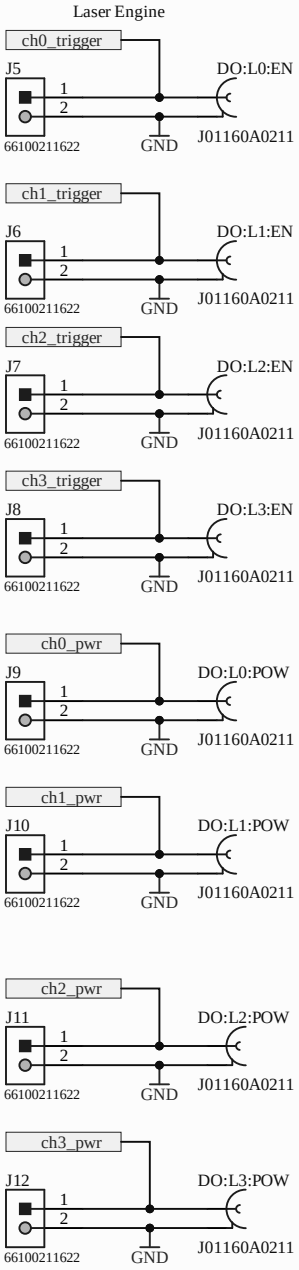

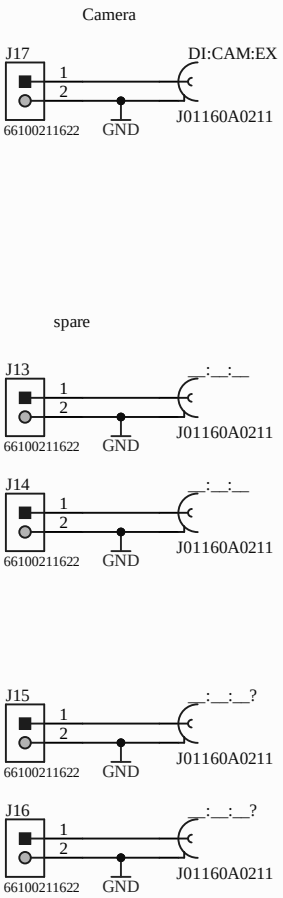

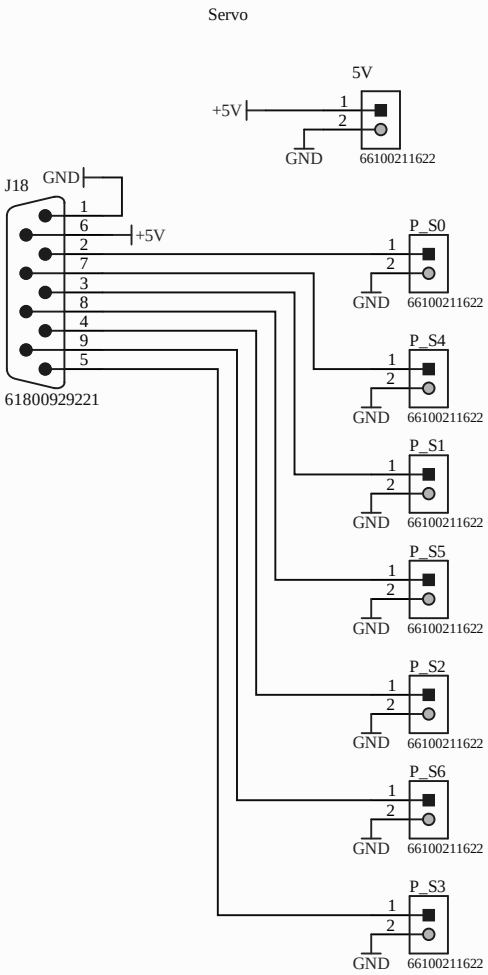

Title *			
Size: A4	Project: *FPGA_Frontpanel_1_V2.PrjPcb*	Author: Christian Kieser Created: *	EMBL
Modified: 23.02.2021 Time: 15:28:38	Sheet * of *	Prj. #: *	
File: Sheet1.SchDoc		Revision: *2*	

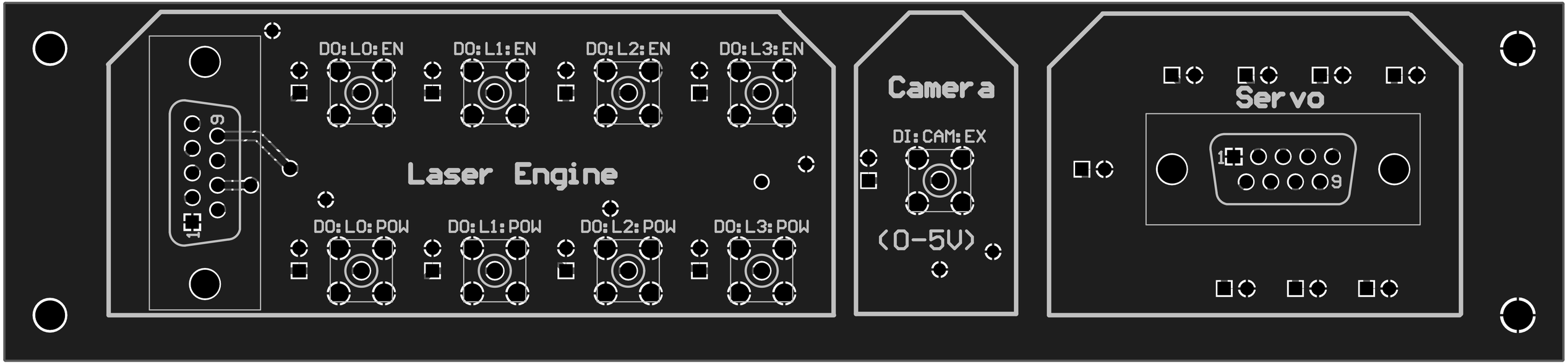
DO: L0: EN
DO: L1: EN
DO: L2: EN
DO: L3: EN
Laser Engine
DO: L0: POW
DO: L1: POW
DO: L2: POW
DO: L3: POW
9
1
Camera
DI: CAM: EX
(0-5V)
Servo
1
9

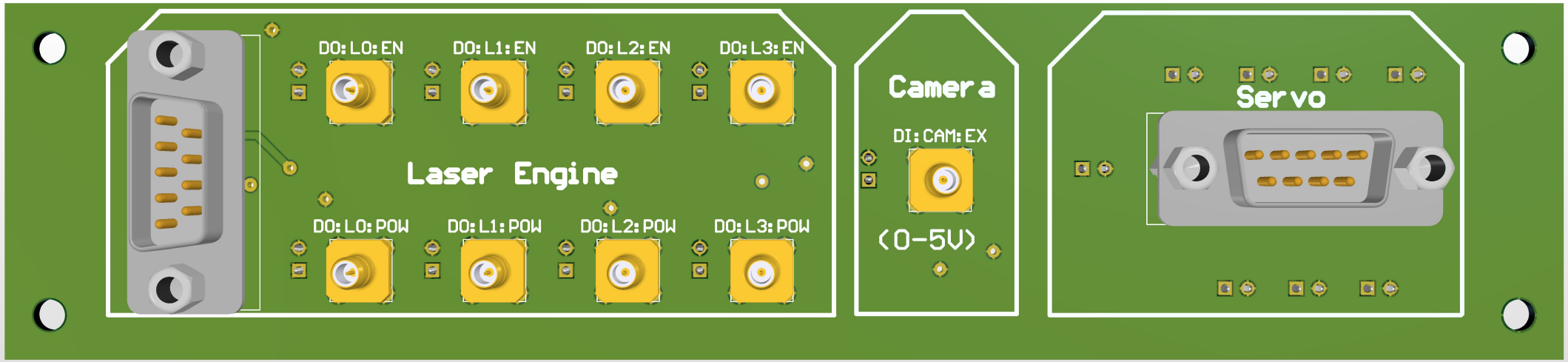
DO: L0: EN
DO: L1: EN
DO: L2: EN
DO: L3: EN
Laser Engine
DO: L0: POW
DO: L1: POW
DO: L2: POW
DO: L3: POW
Camera
DI: CAM: EX
(0-5V)
Servo