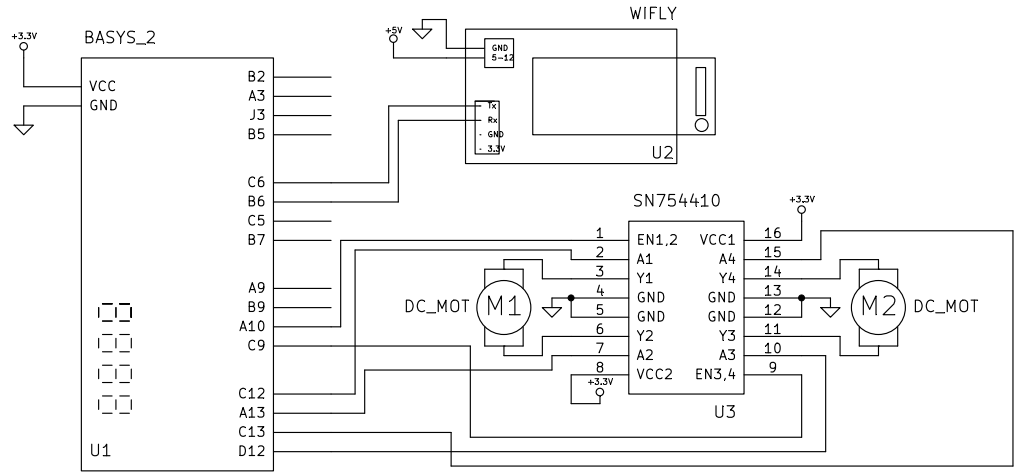

Blazevic & Liatti		
HEPIA		
File: robot_eslo_moteur.sch		
Sheet: /		
Title: Projet_ESLO_moteurs		
Size: A4	Date: 23 jun 2016	**Rev:**
KiCad E.D.A. eeschema (2013-07-07 BZR 4022)-stable		Id: 1/1