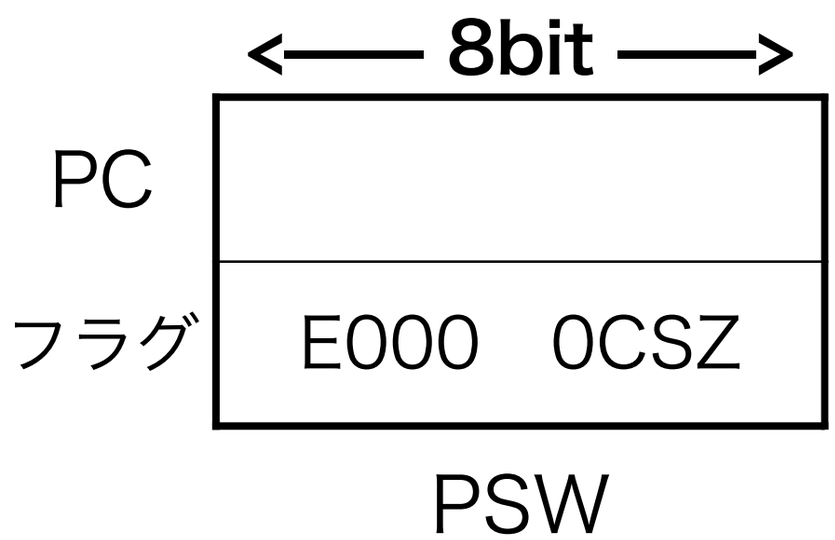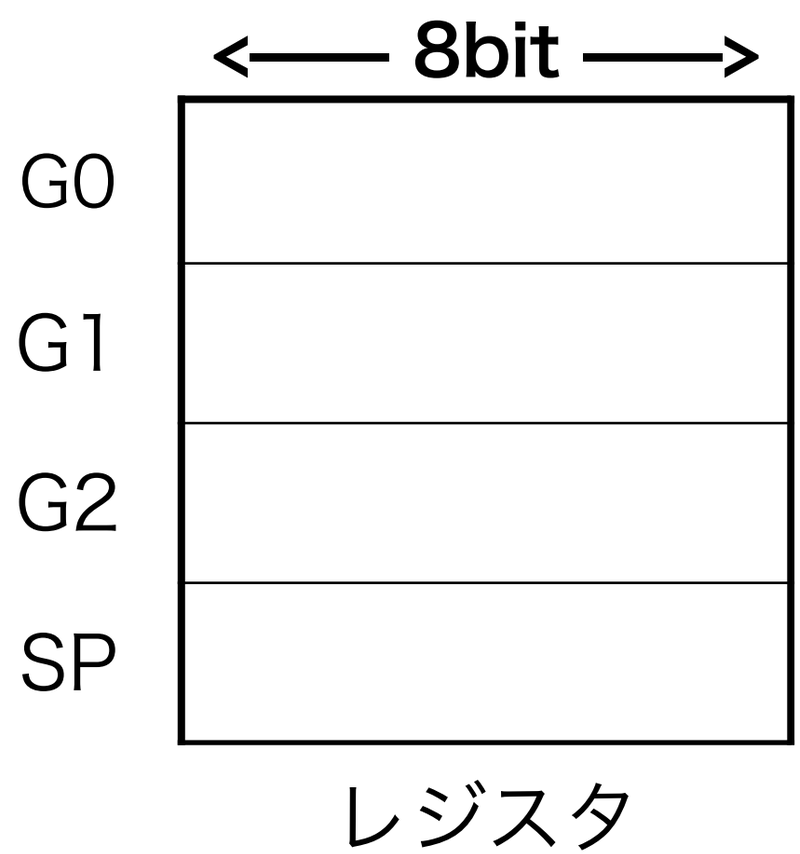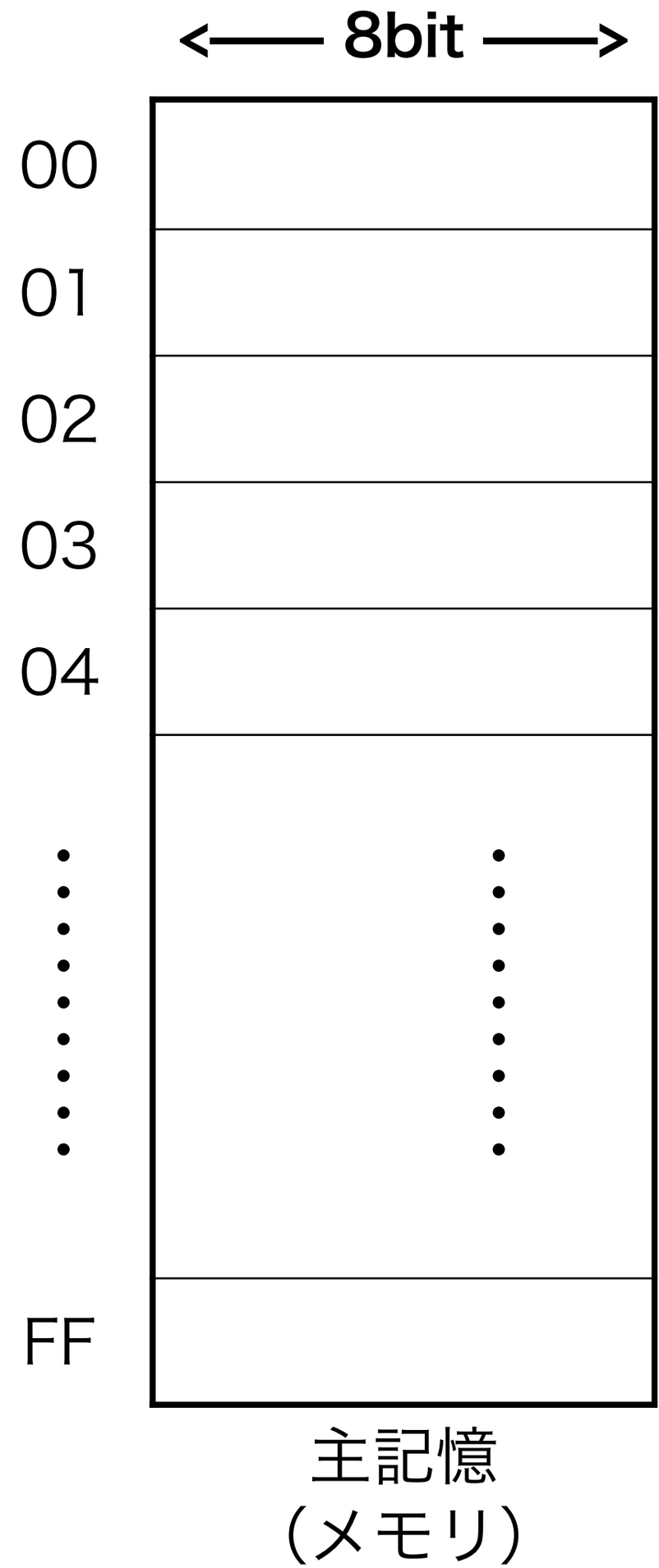記憶装置		役割
レジスタ	G0,G1,G2	計算対象となるデータや 計算結果を一時的に置く場所
	SP	G0,G1,G2同様な用途に使える 特別な役割も持つ
PSW	PC	実行するプログラムのアドレス
	フラグ	計算結果を表す目印
主記憶		プログラムや変数を置く場所