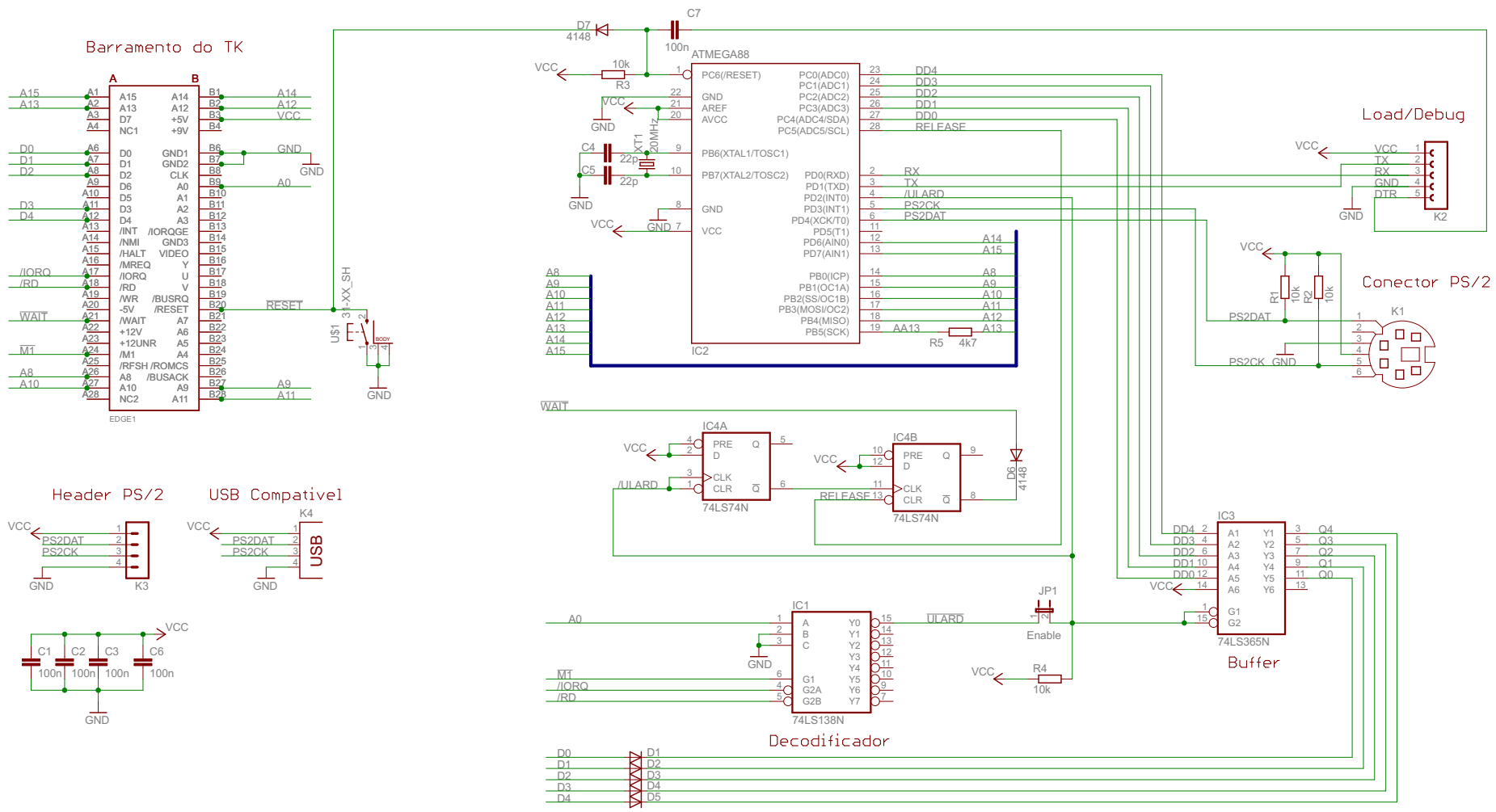

Adaptador de teclado PS/2 para TK90X

por Daniel José Viana - danjovic@hotmail.com

Placa projetada para encaixar na interface M1

Ou ser usada com conector EDGE

Grupo TK-90X	
Tek_AVR3 revA	
02/08/2019 23:53:33	
Sheet: 1/1	-