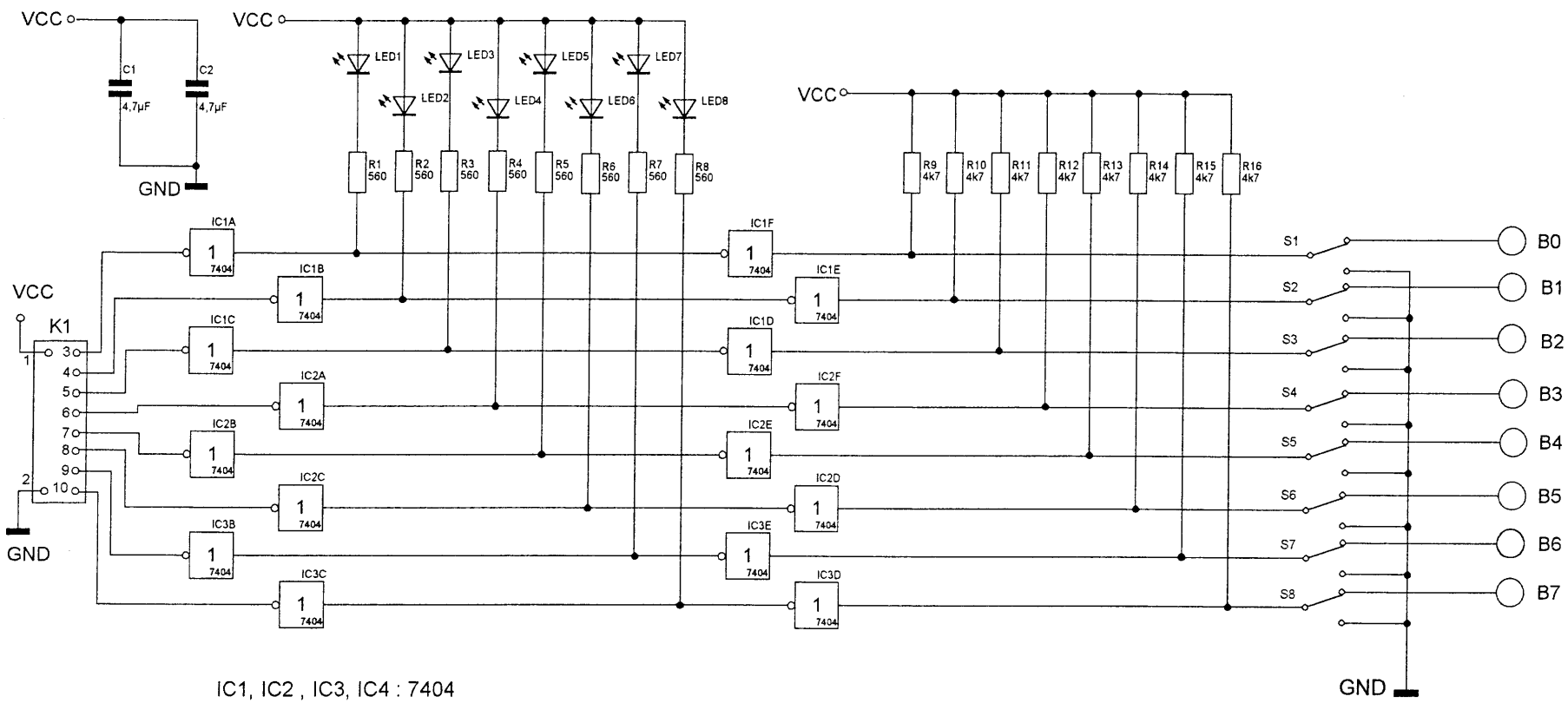

IC1, IC2 , IC3, IC4 : 7404

Änderungen			Datum	Name	Bezeichnung	Blattzahl:
Datum	Name	gez.:	24.08.01	Schmitt	Eingabebaugruppe µC-80C535	1
		gepr.:				Blatt-Nr.:
					Zeichnungs-Nr.:	