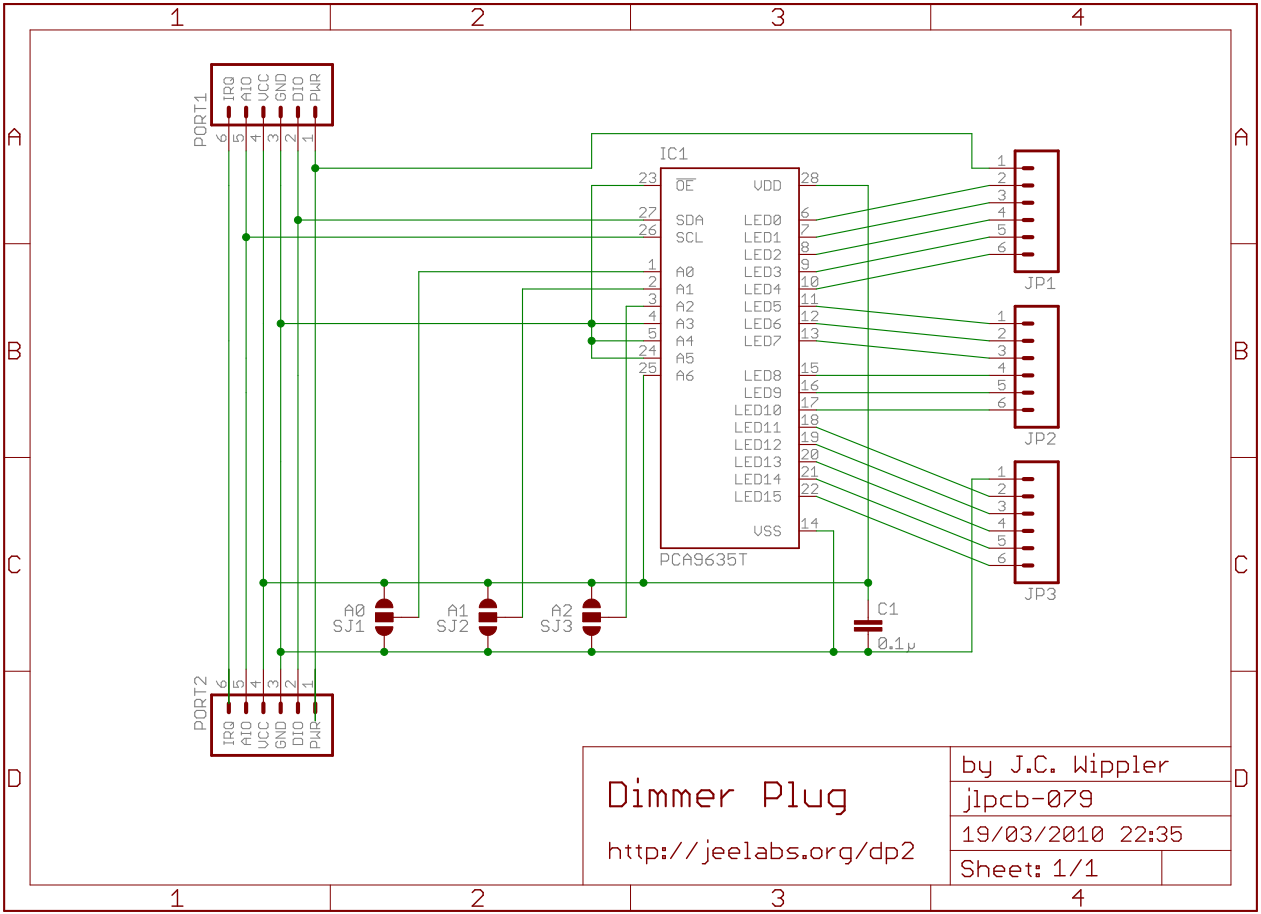
PORT1
IRQ AIO VCC GND DIO PWR
6 5 4 3 2 1
IC1
OE
VDD
SDA
SCL
LED0
LED1
LED2
LED3
LED4
LED5
LED6
LED7
A0
A1
A2
A3
A4
A5
A6
LED8
LED9
LED10
LED11
LED12
LED13
LED14
LED15
VSS
PCA9635T
JP1
JP2
JP3
A0
SJ1
A1
SJ2
A2
SJ3
C1
0.1µ
PORT2
IRQ AIO VCC GND DIO PWR
6 5 4 3 2 1
Dimmer Plug
http://jeelabs.org/dp2
by J.C. Wippler
jlpcb-079
19/03/2010 22:35
Sheet: 1/1