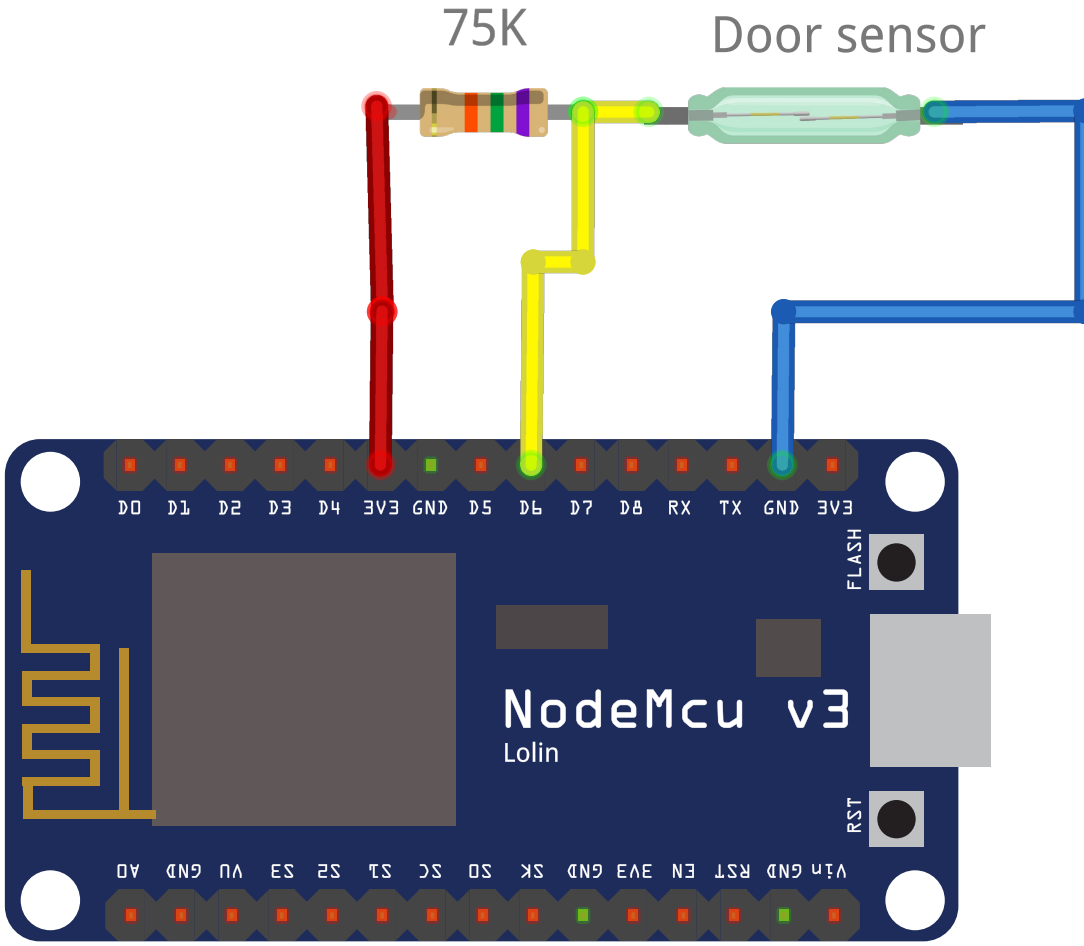

DOOR SENSOR

fritzing