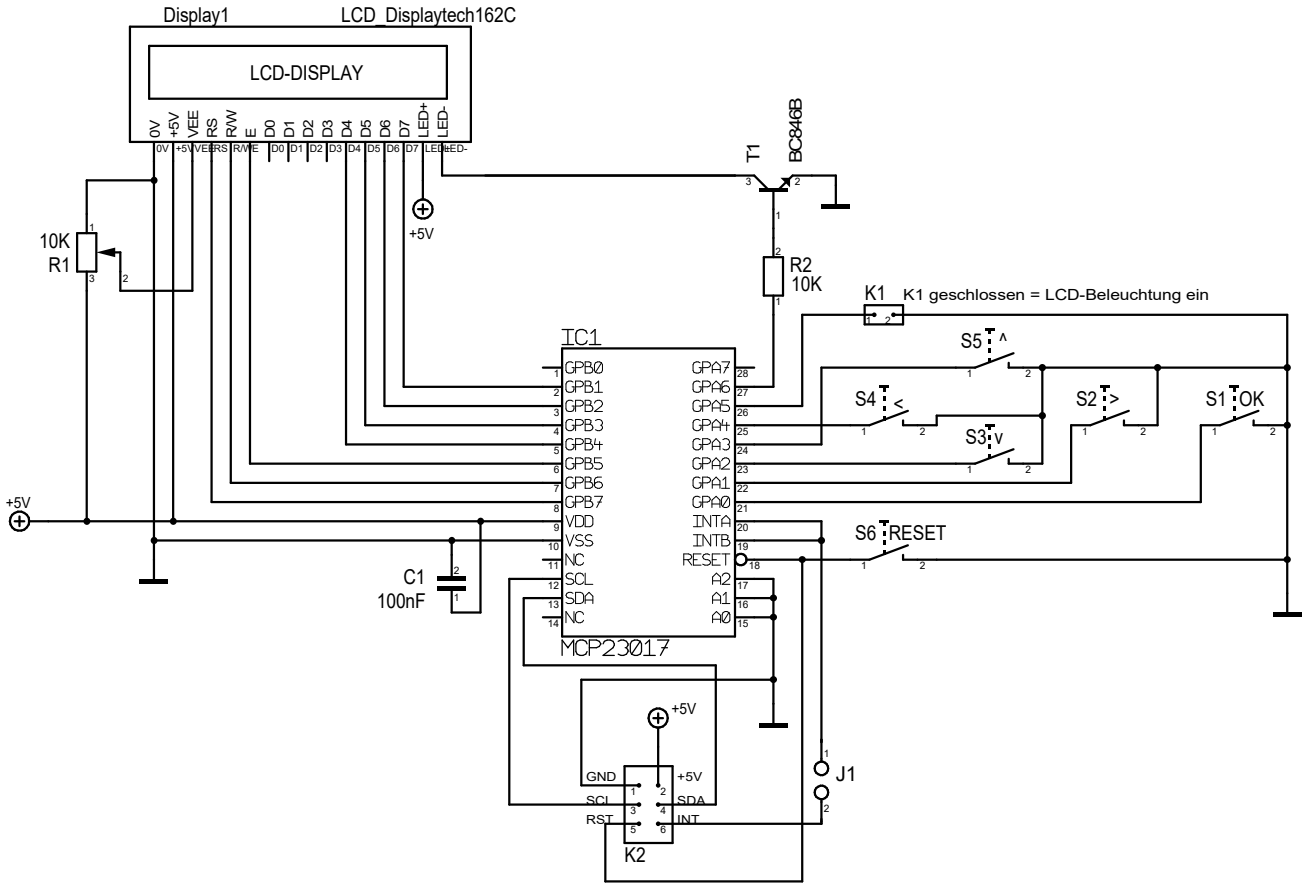

Maßstab	100,00%	Firma	Zeichner	Blatt
Änderung	14.06.17	18:27	Titel	
Ausgabe	12.08.18	14:51		
Datei	I2C-LCD-Anzeige (SMD).T3001		Projekt	