1

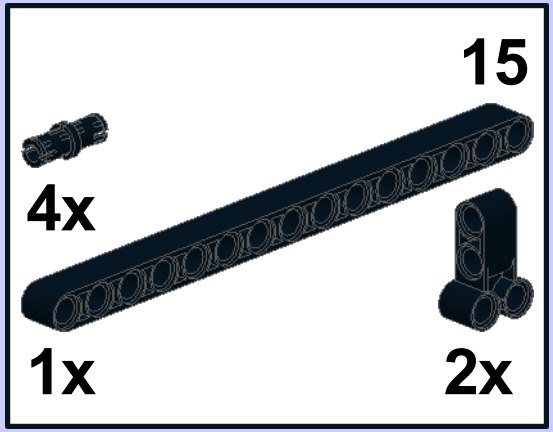

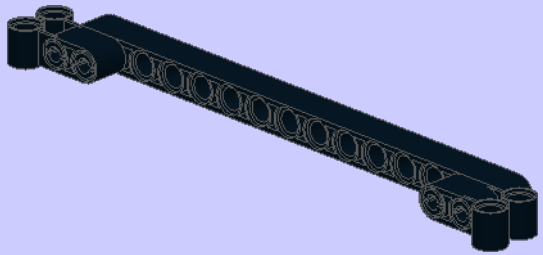

2

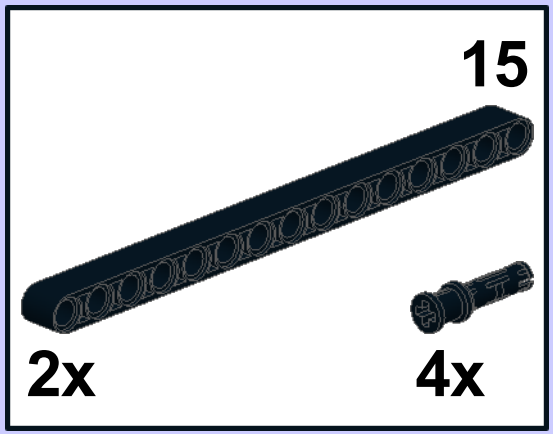

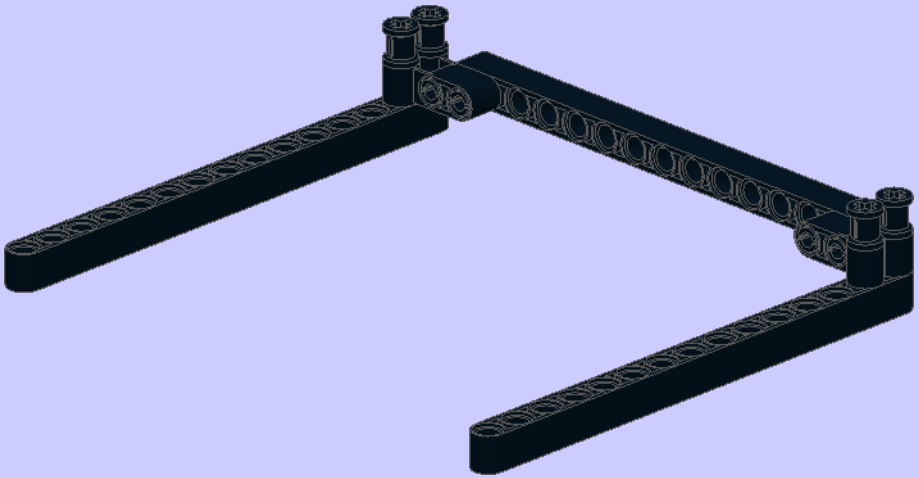

3

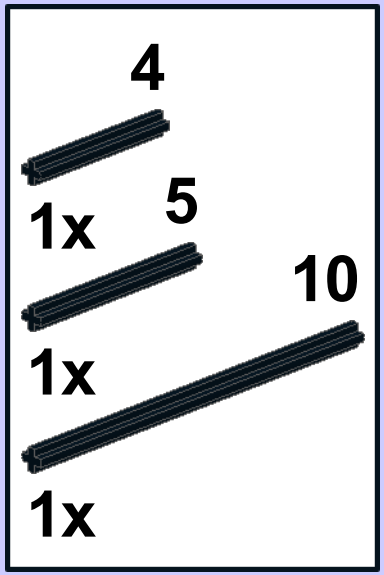

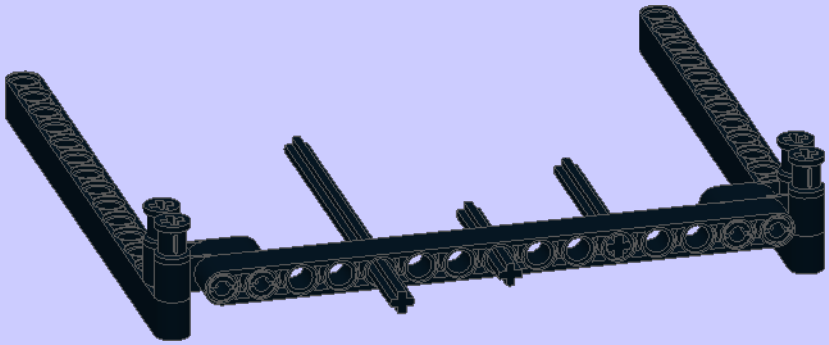

4

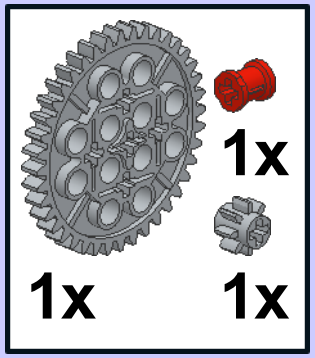

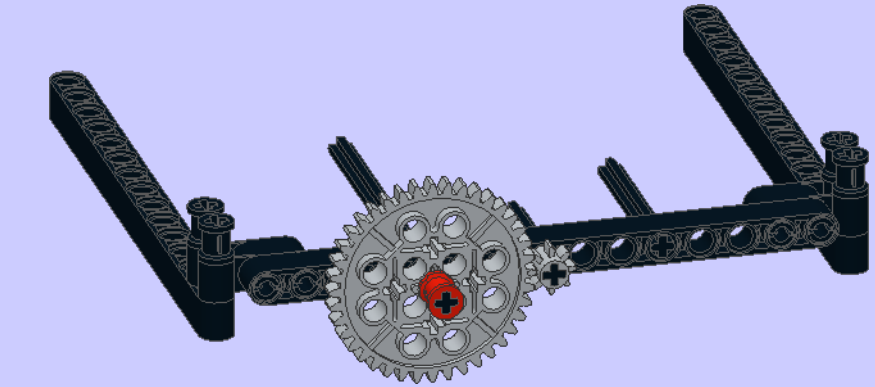

5

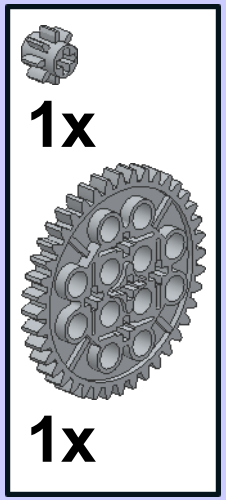

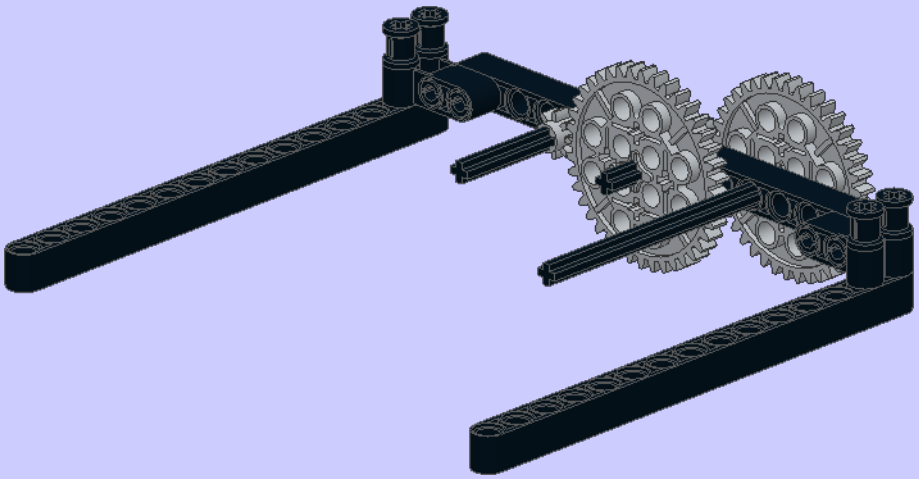

6

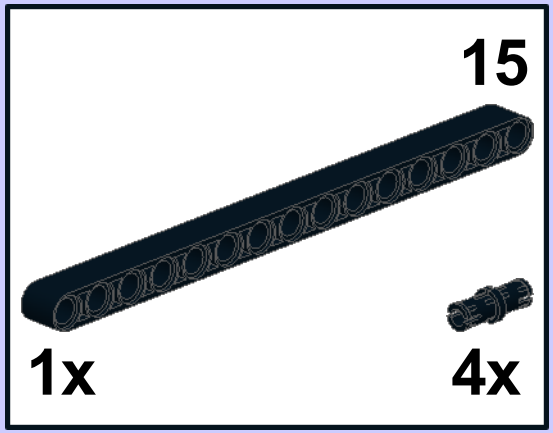

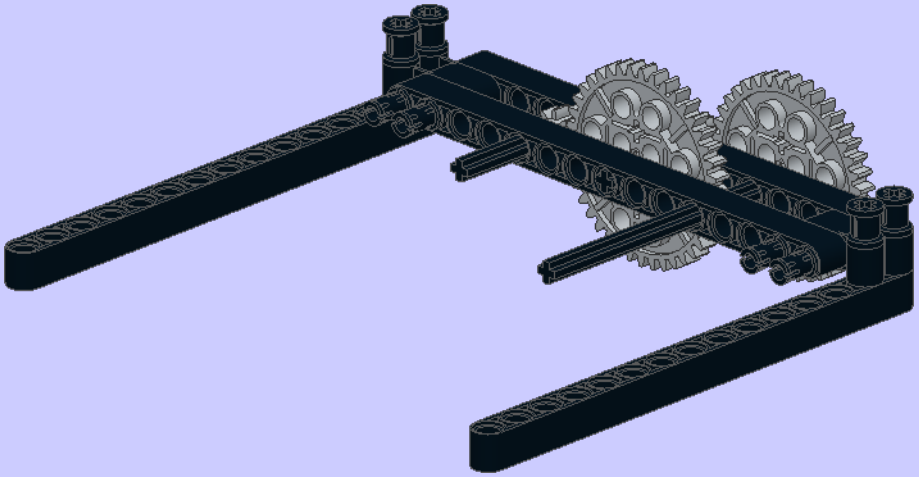

7

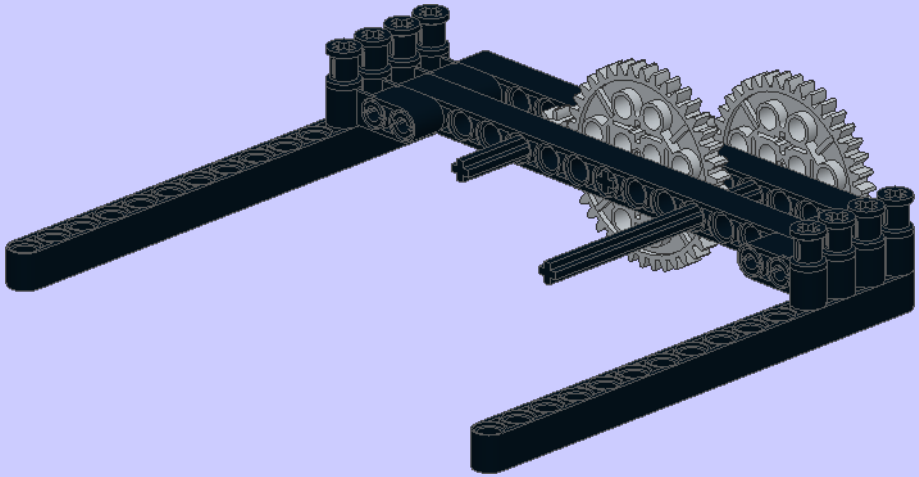

8

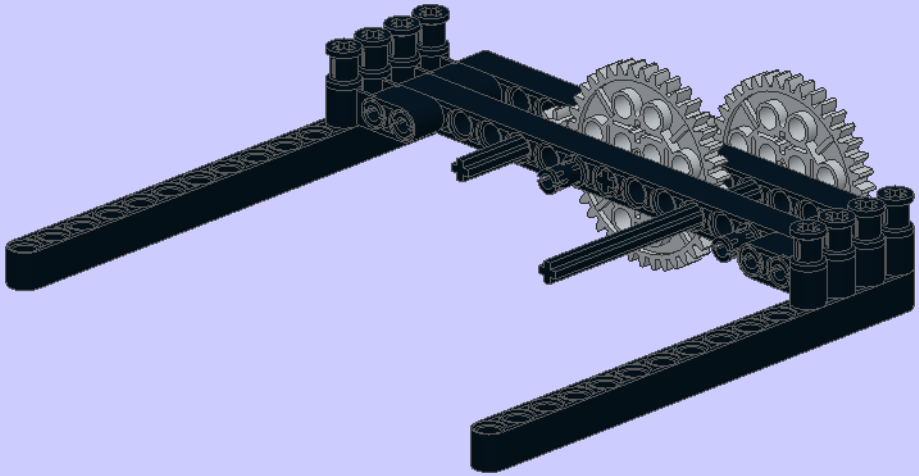

9

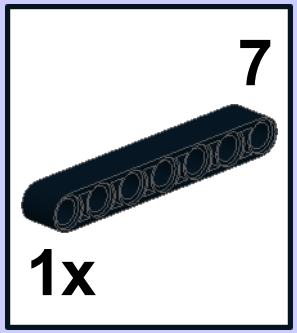

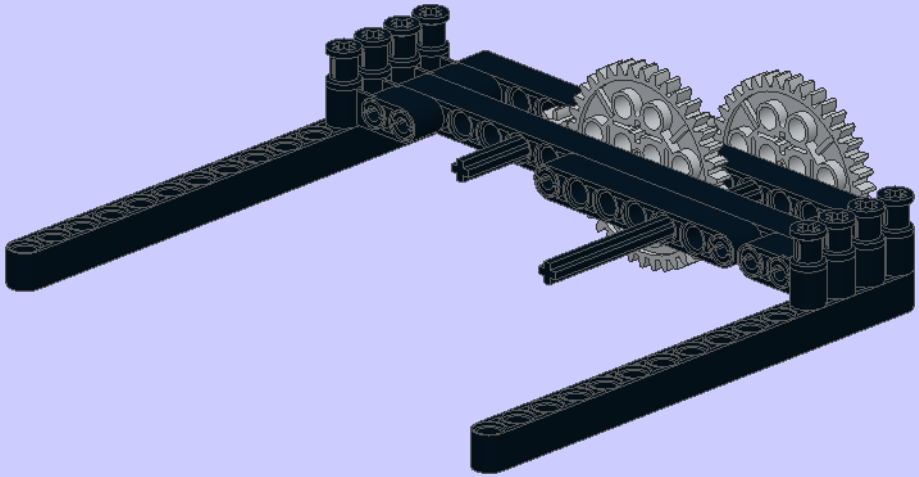

10

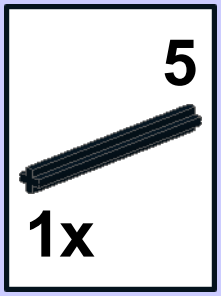

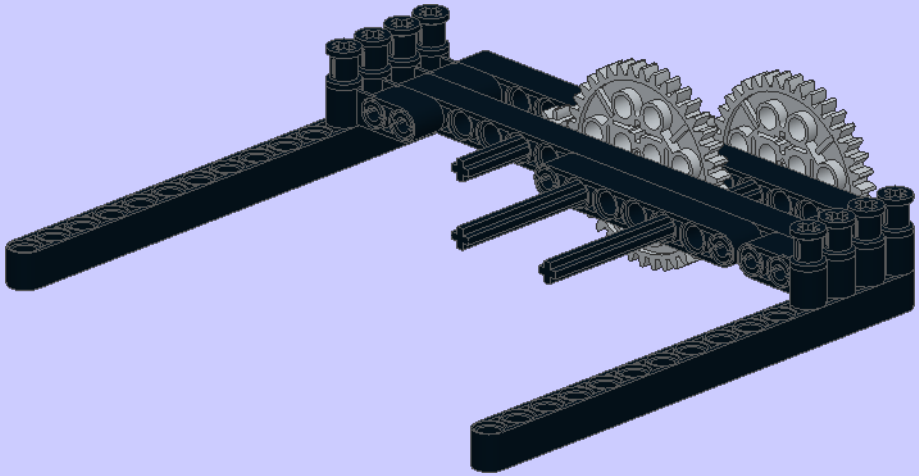

11

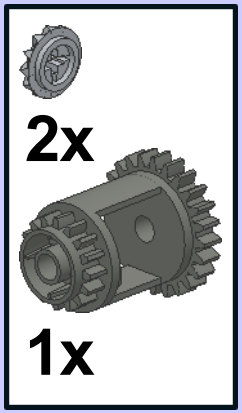

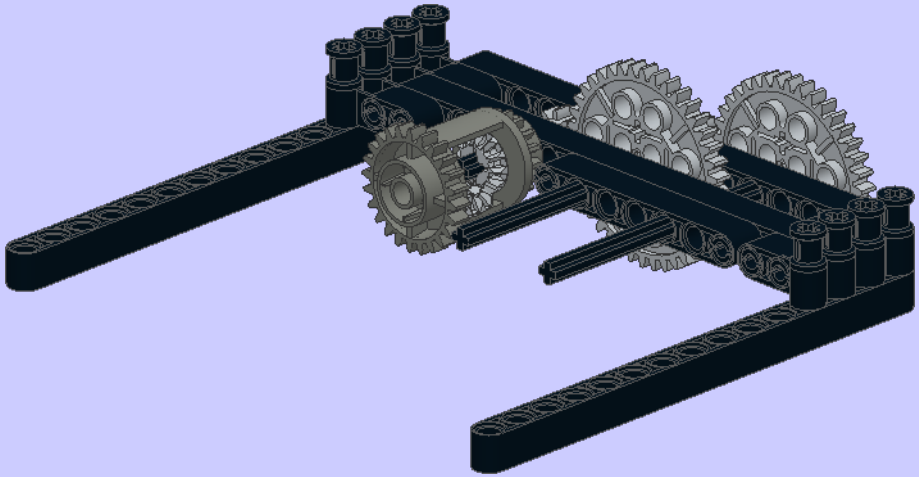

12

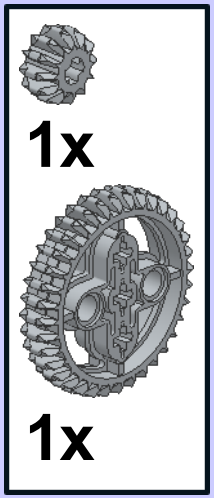

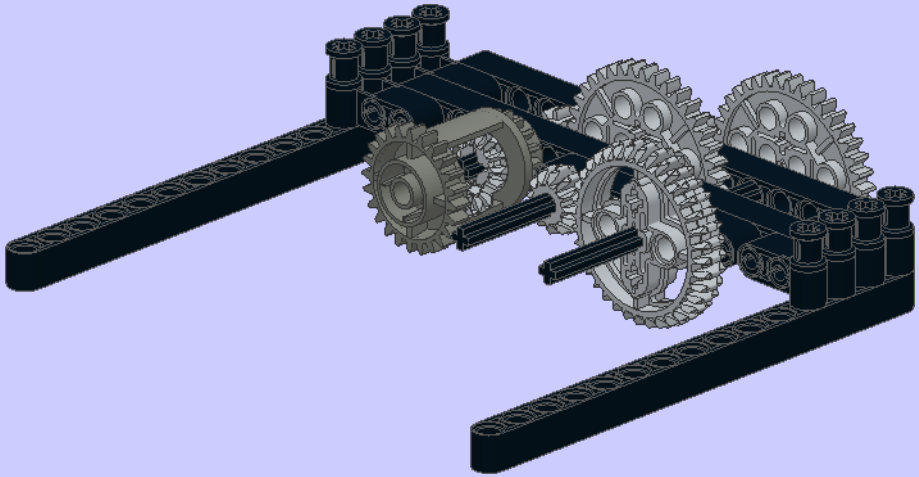

13

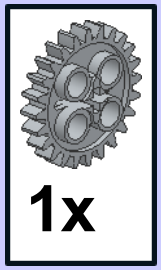

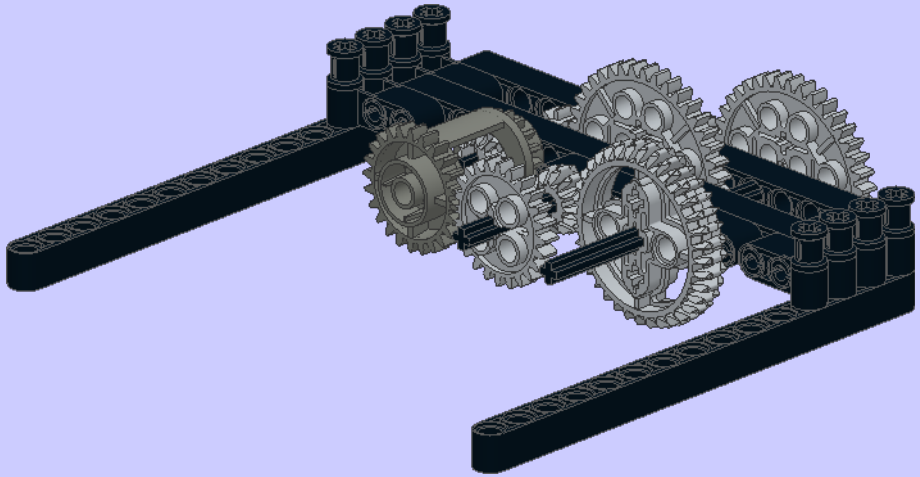

14

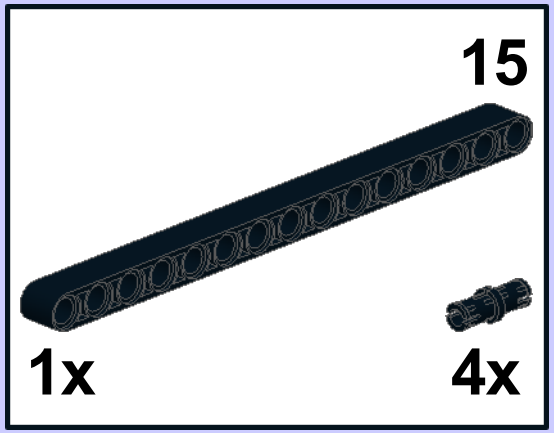

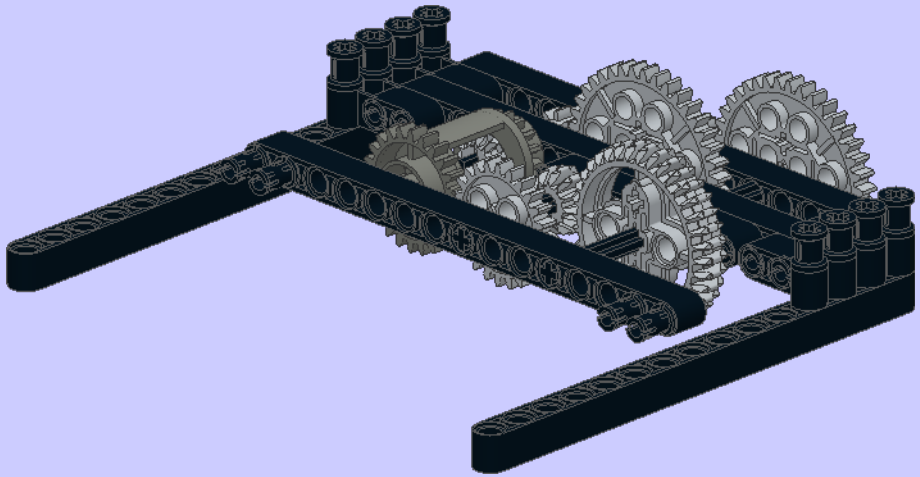

15

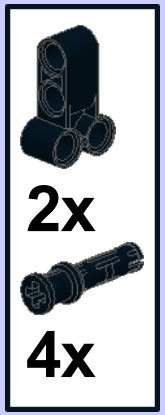

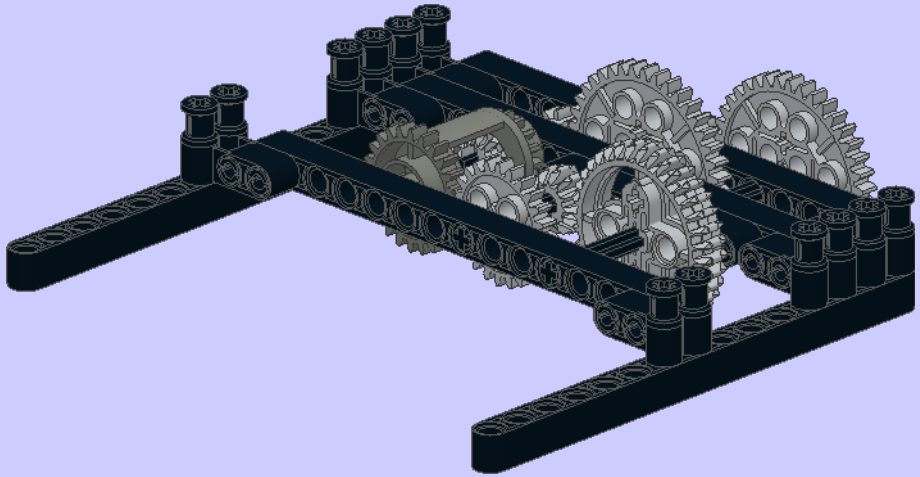

16

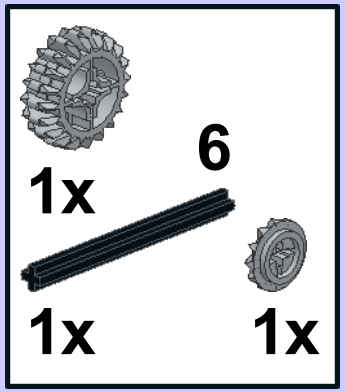

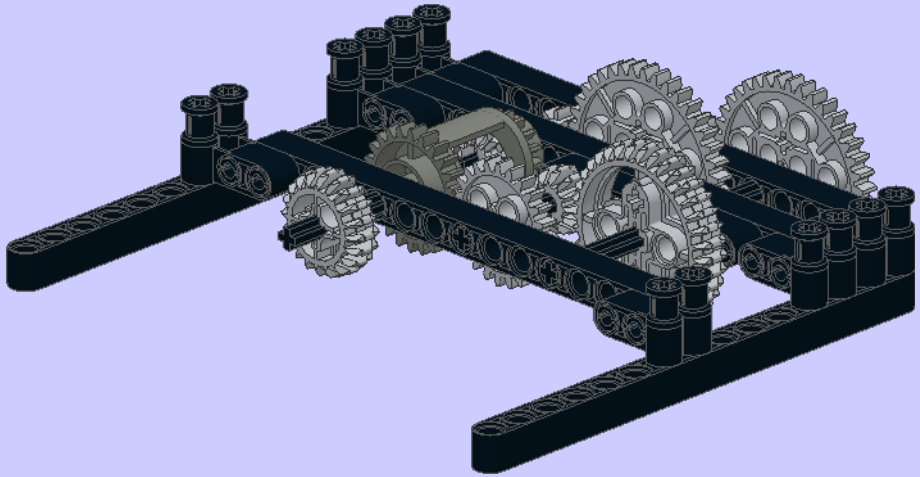

17

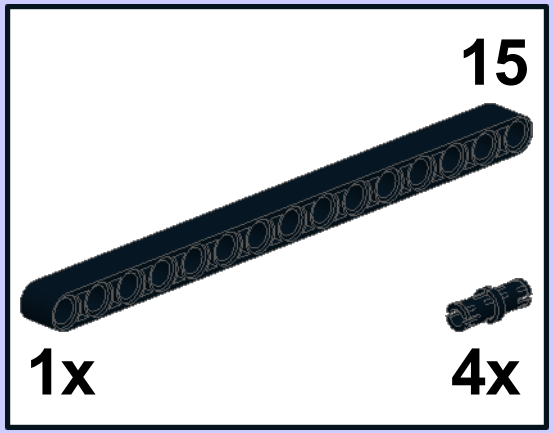

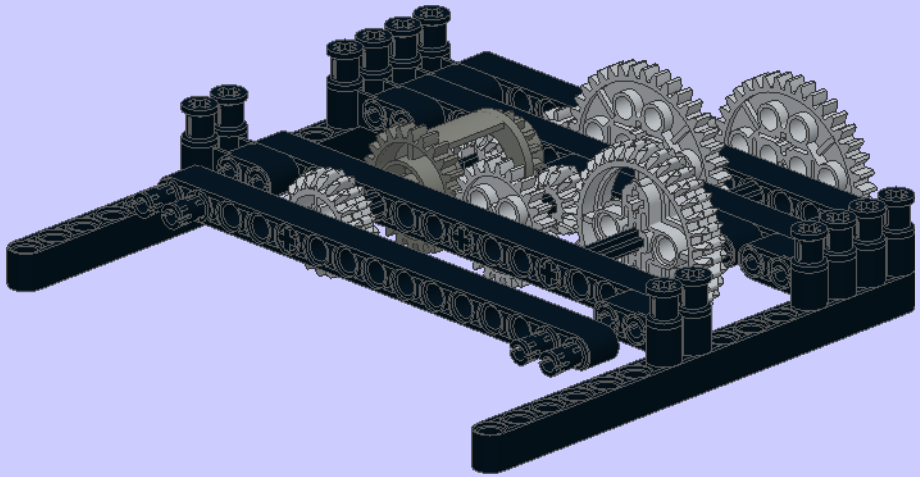

18

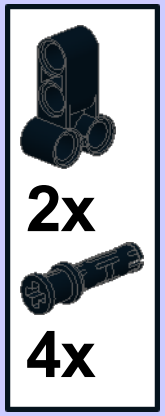

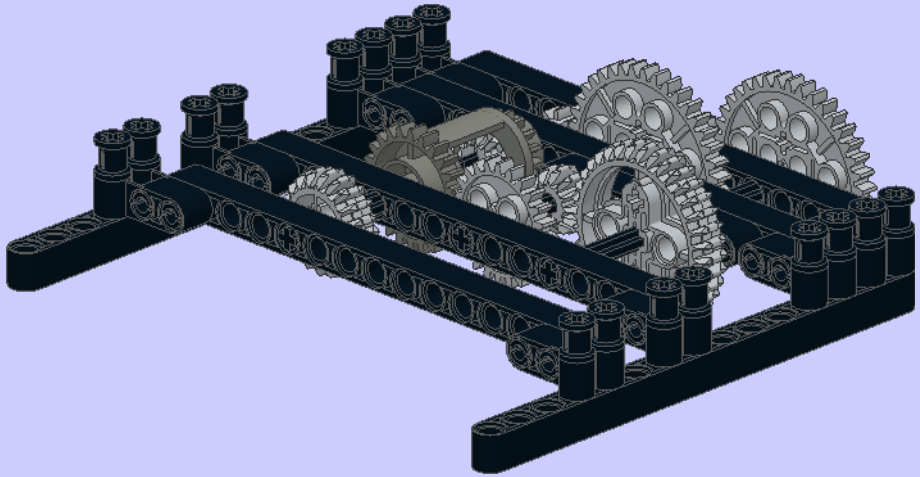

19

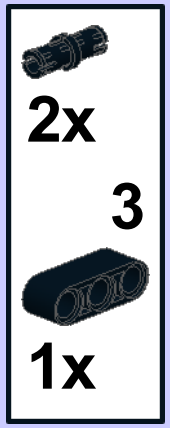

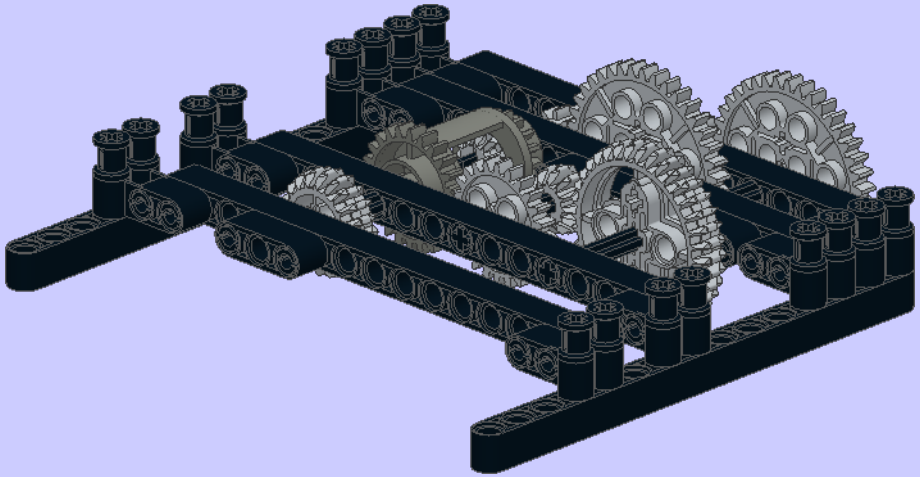

20

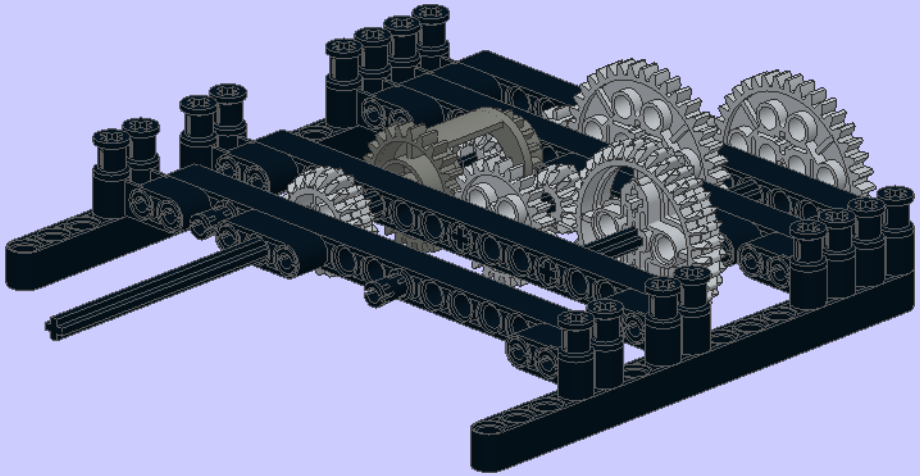

21

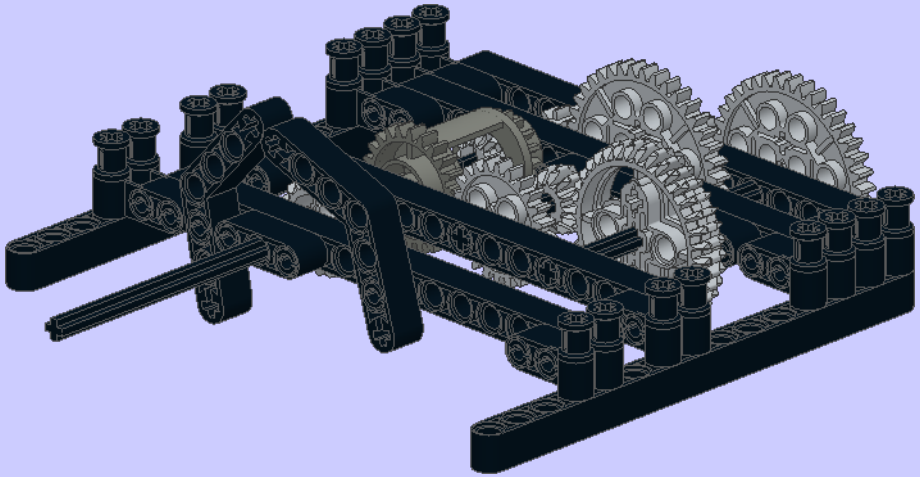

22

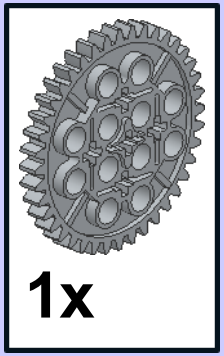

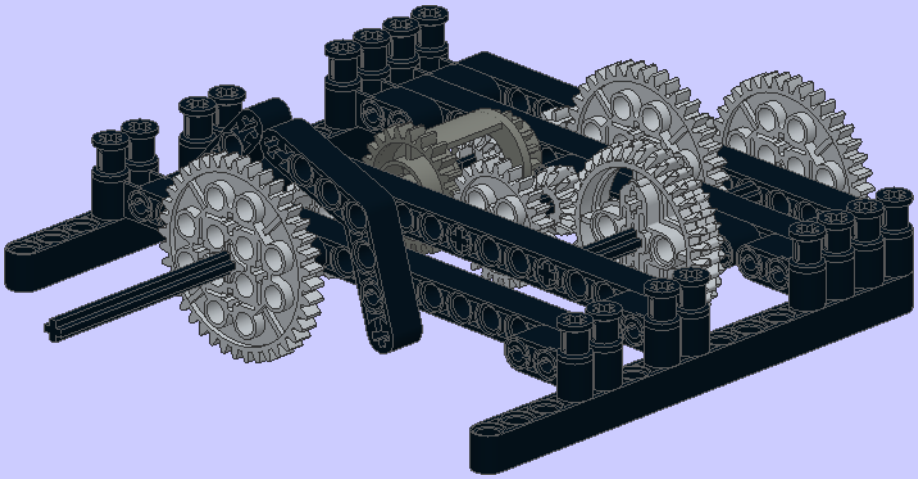

23

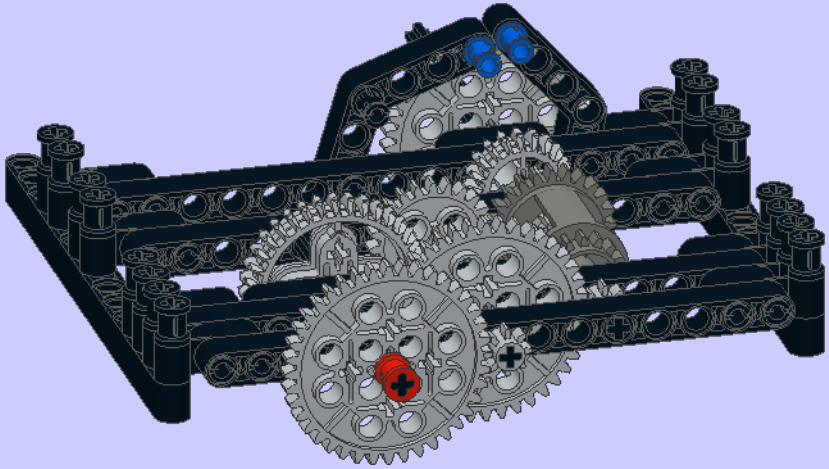

24

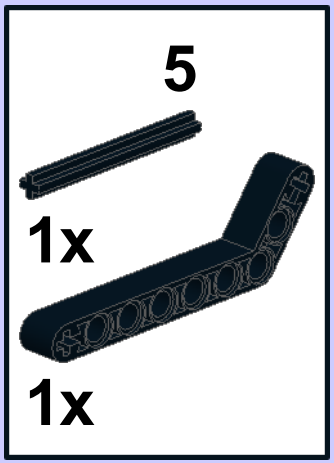

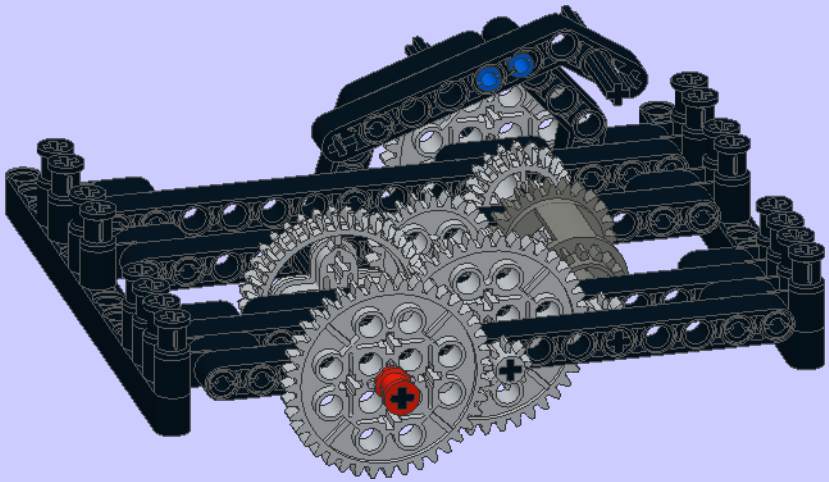

25

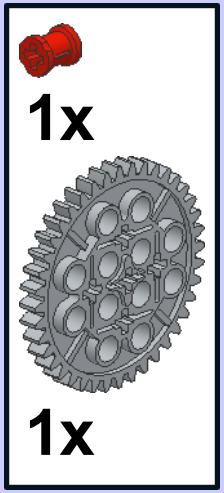

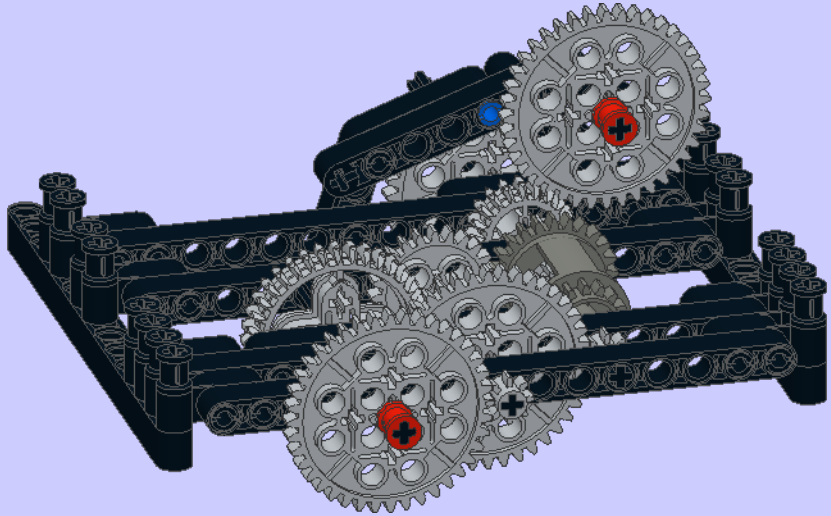

26

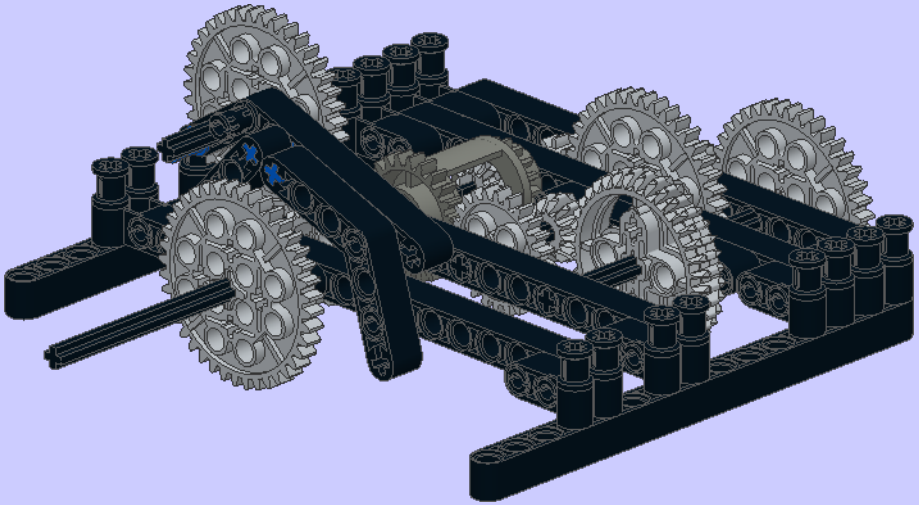

27

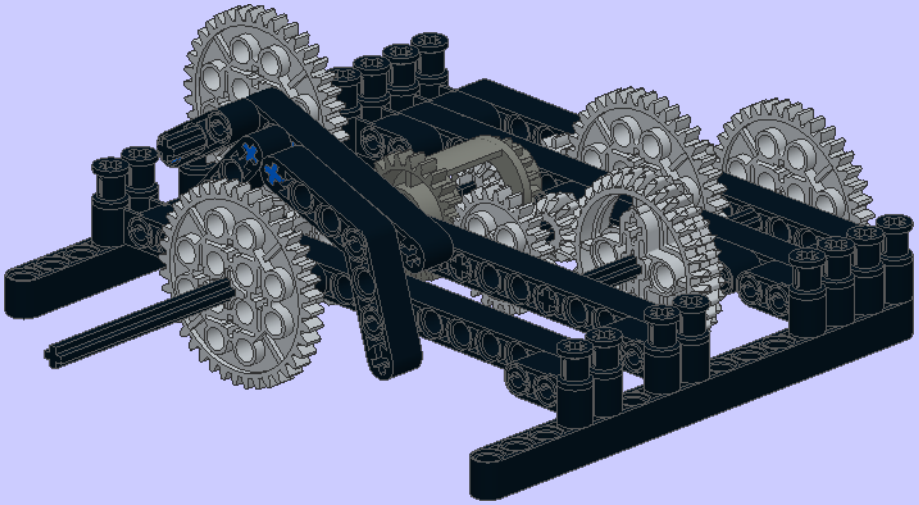

28

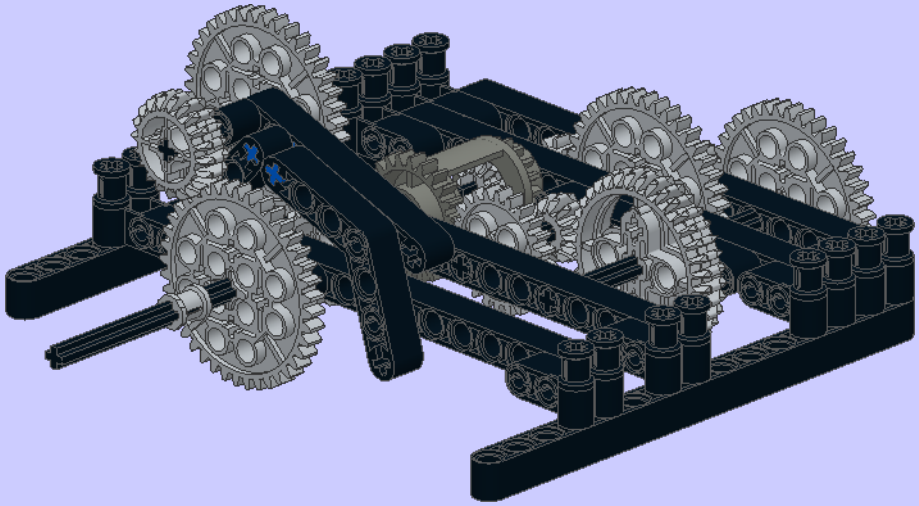

29

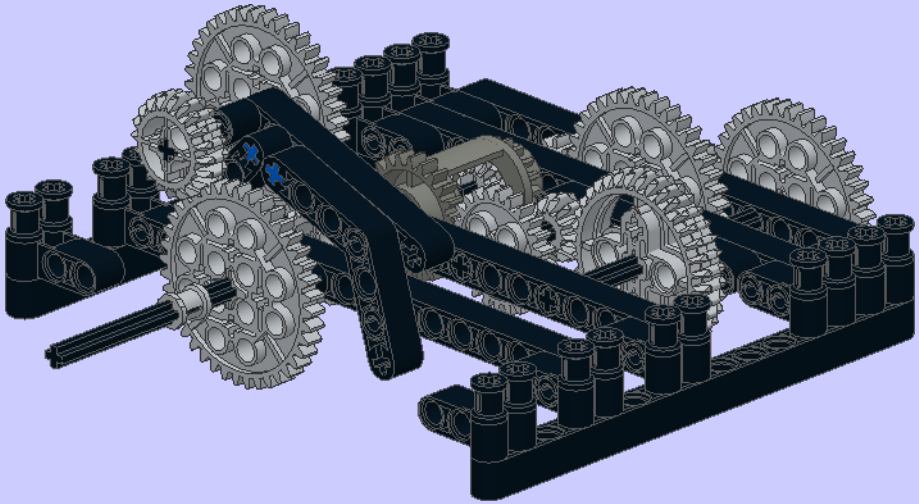

30

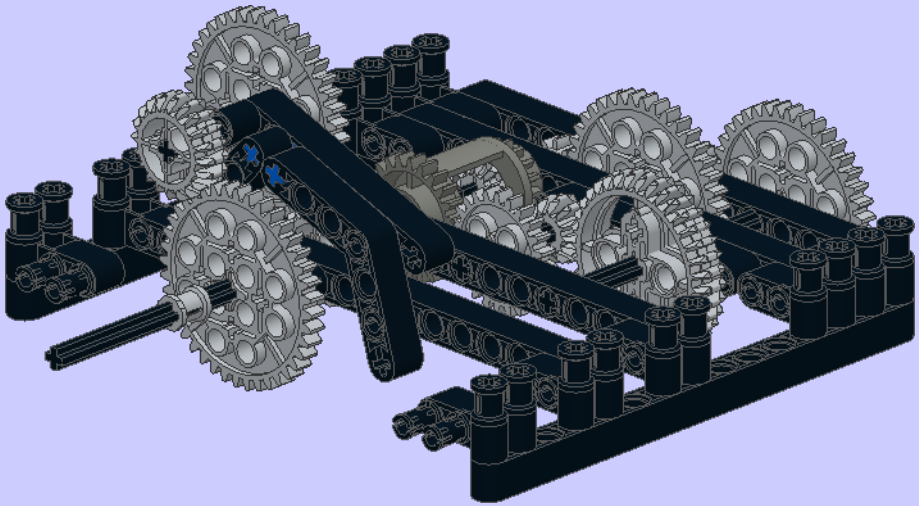

31

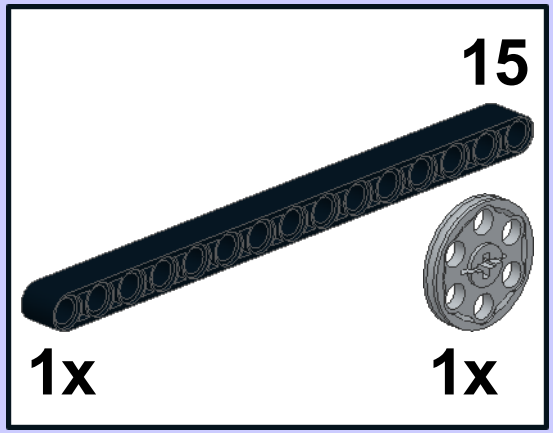

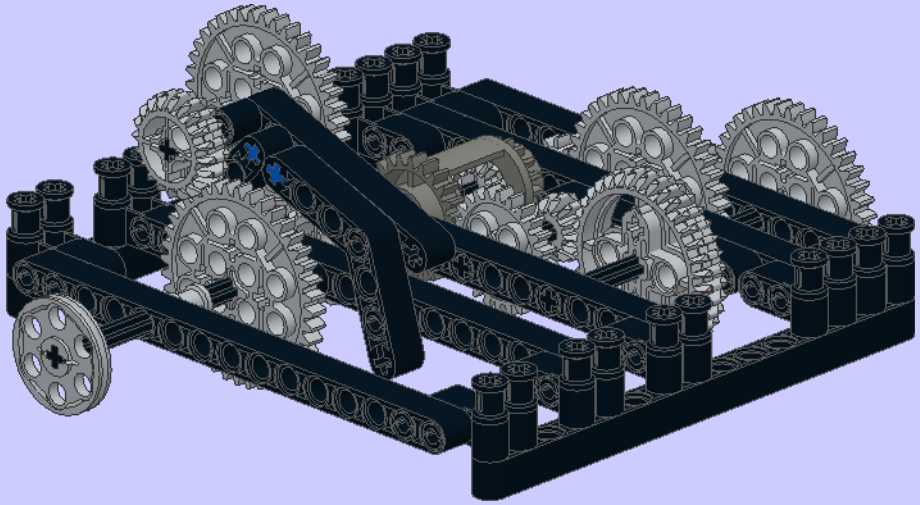

32

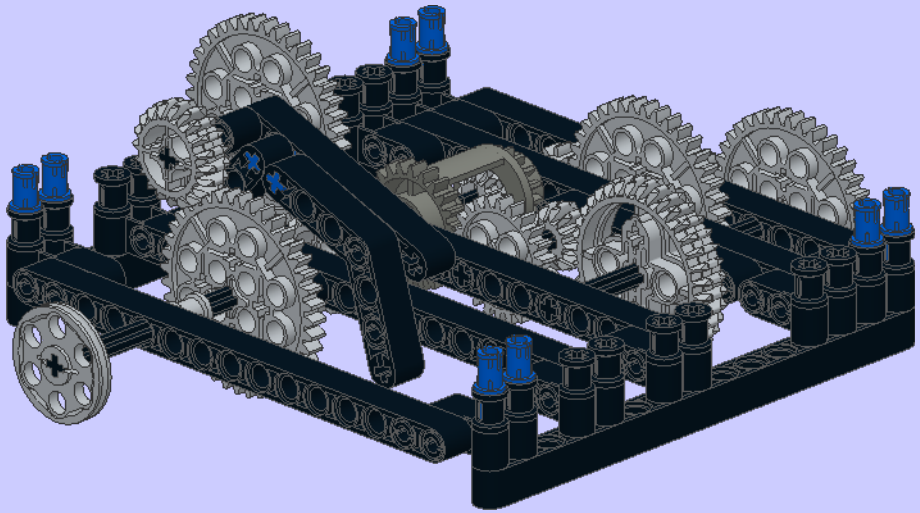

33

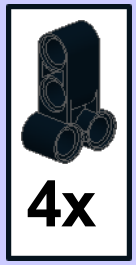

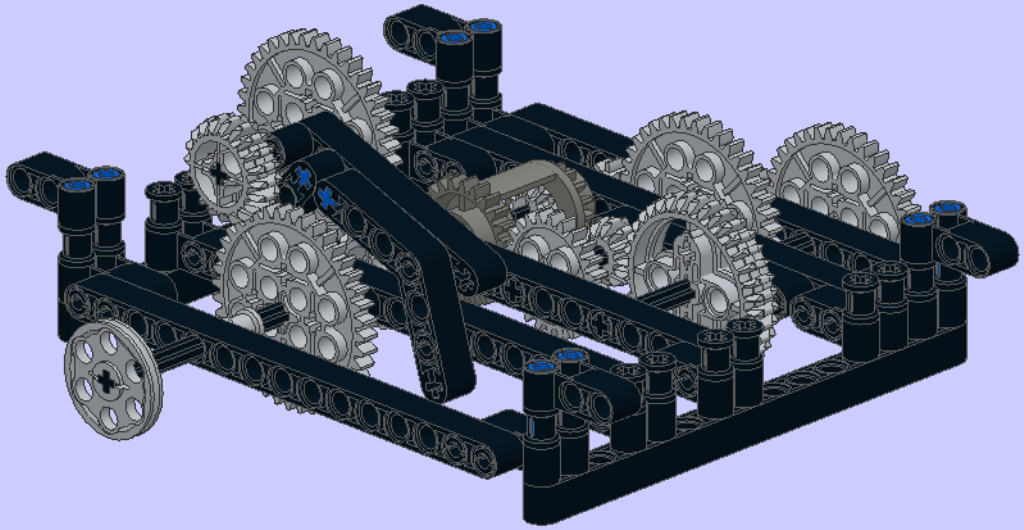

1

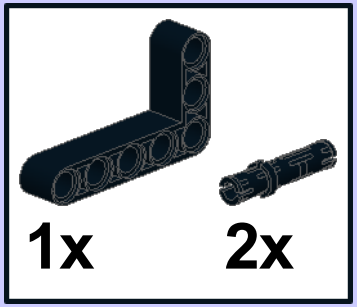

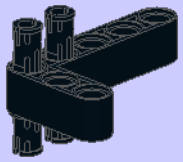

2

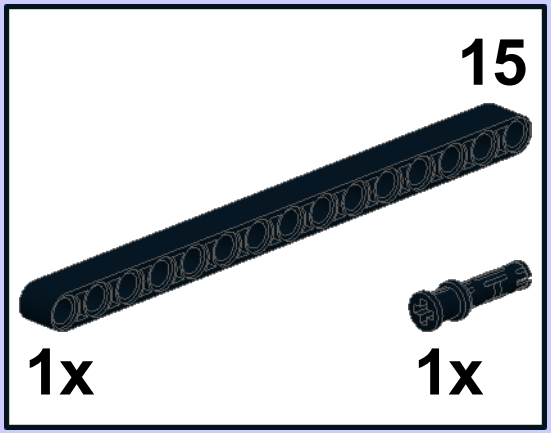

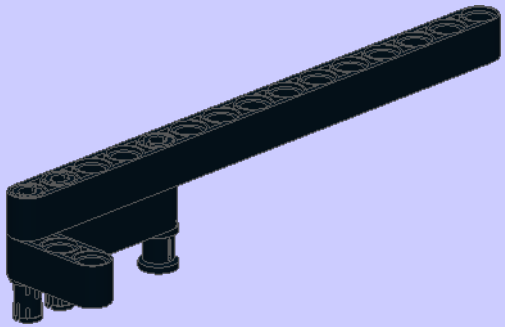

3

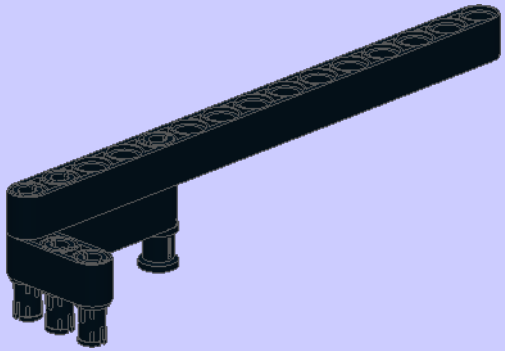

4

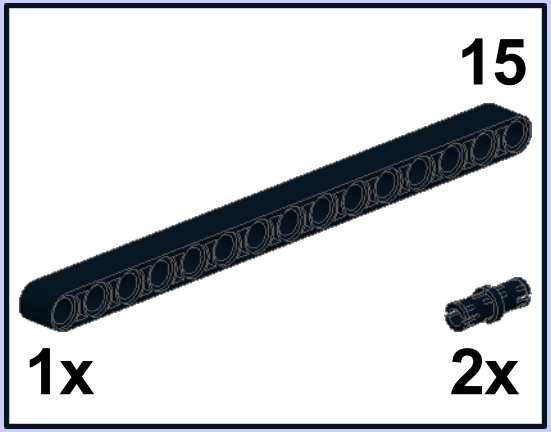

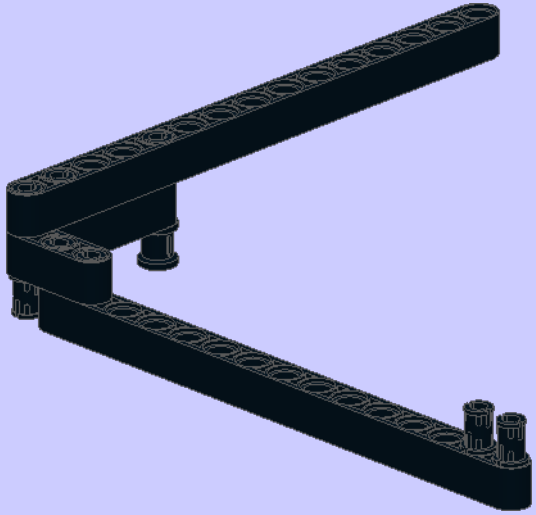

5

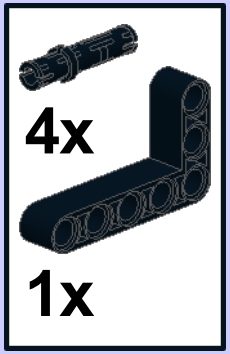

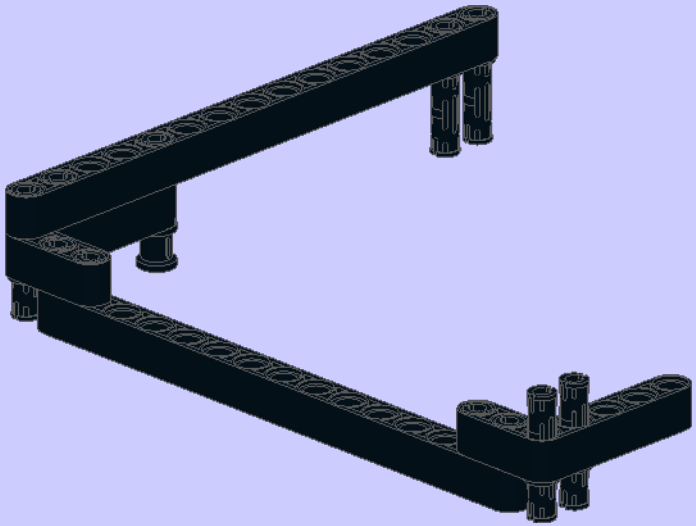

6

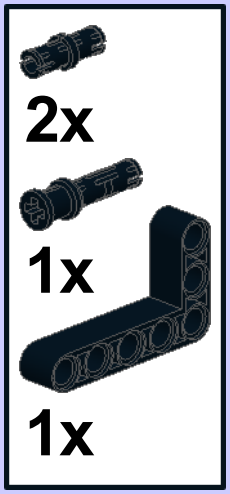

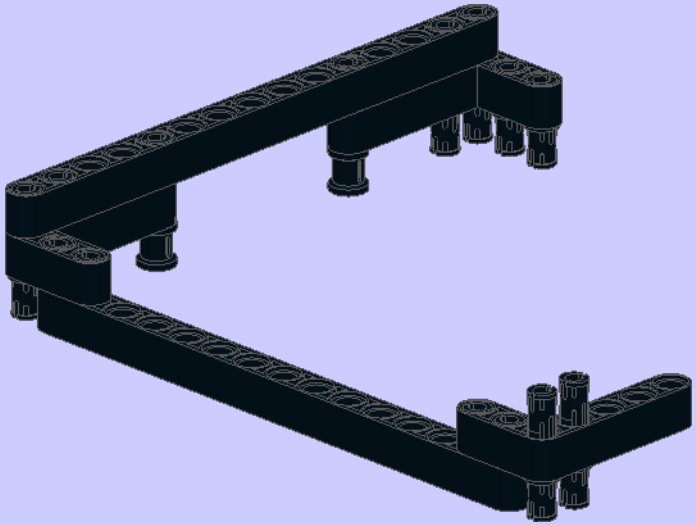

7

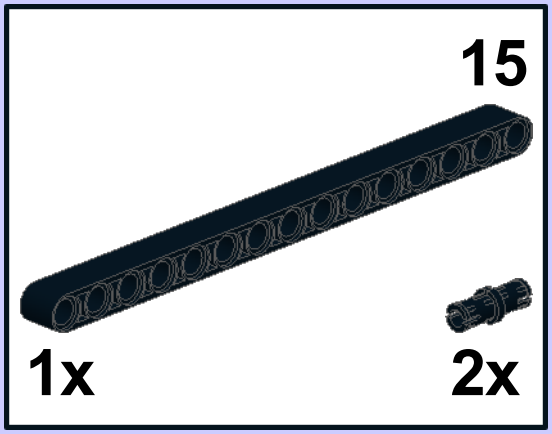

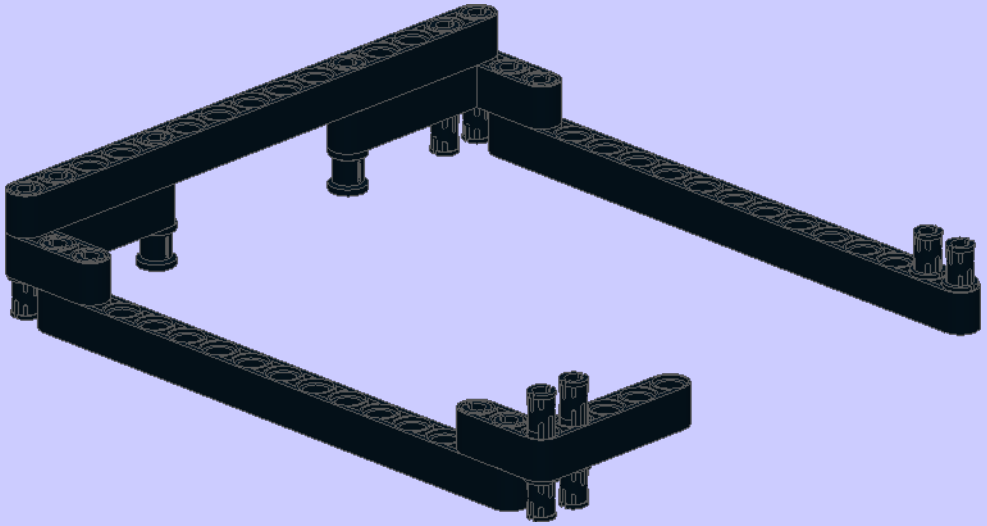

8

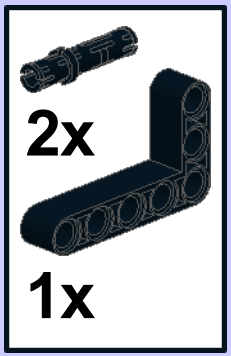

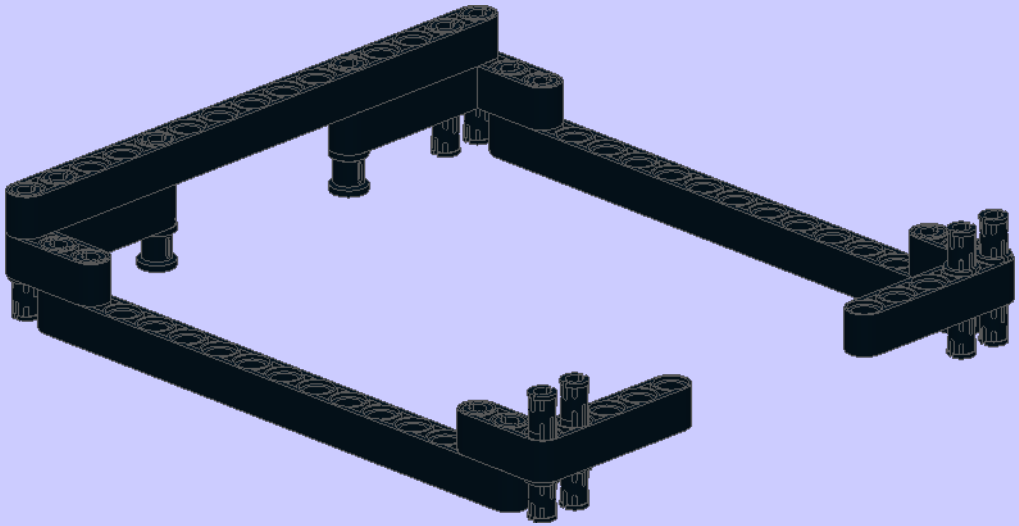

9

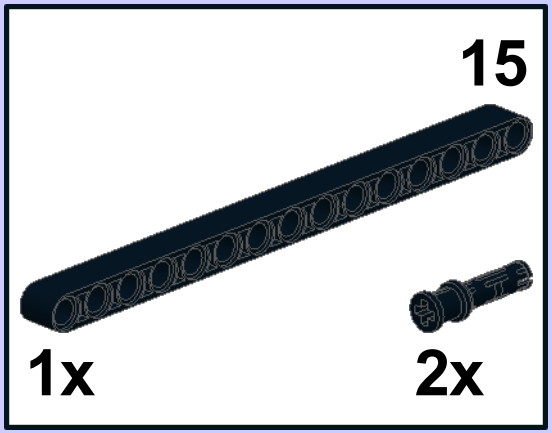

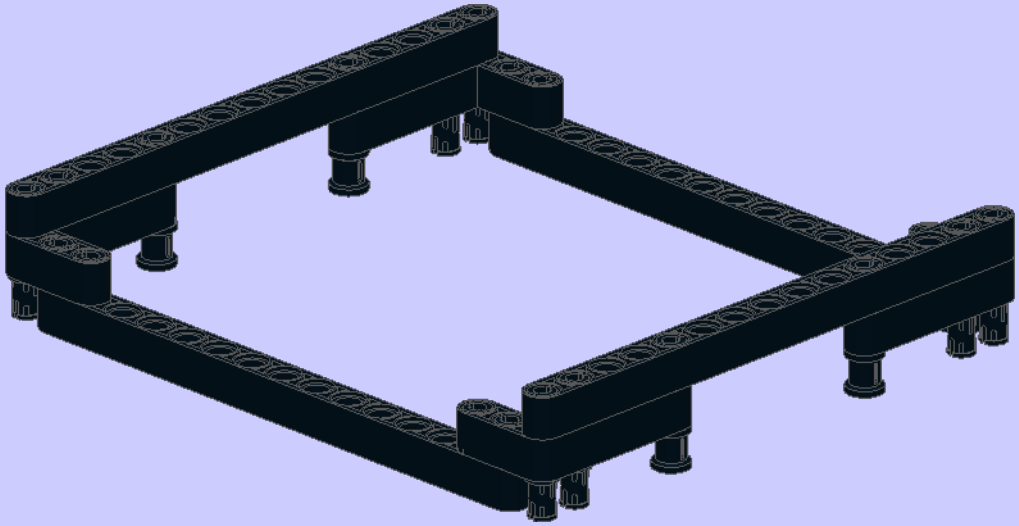

1

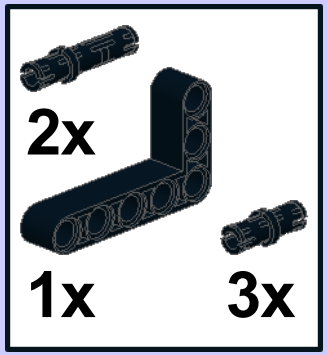

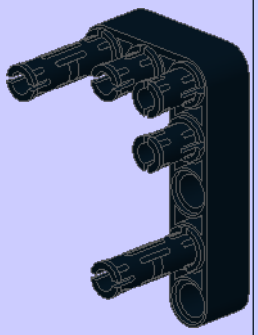

2

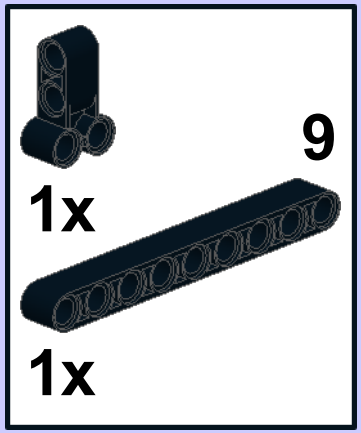

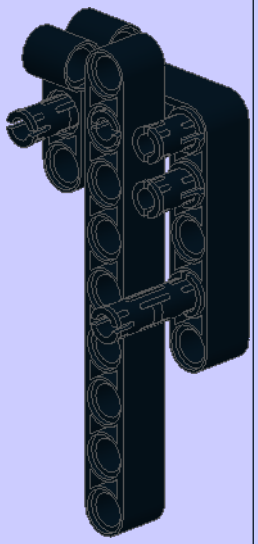

3

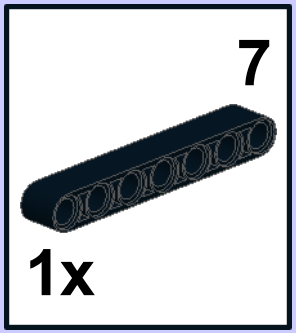

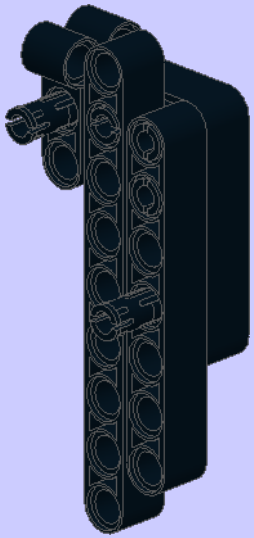

4

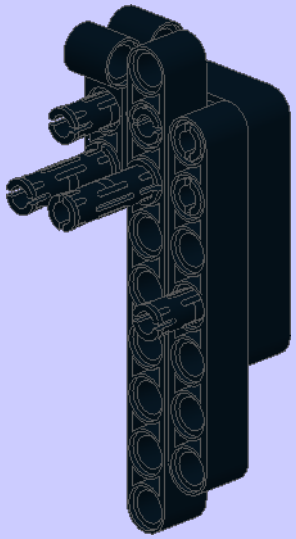

5

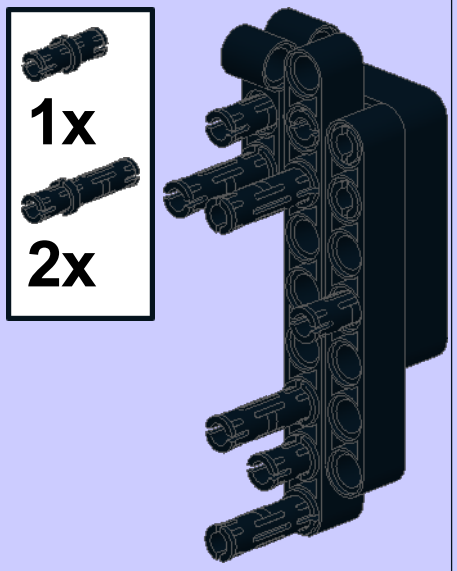

6

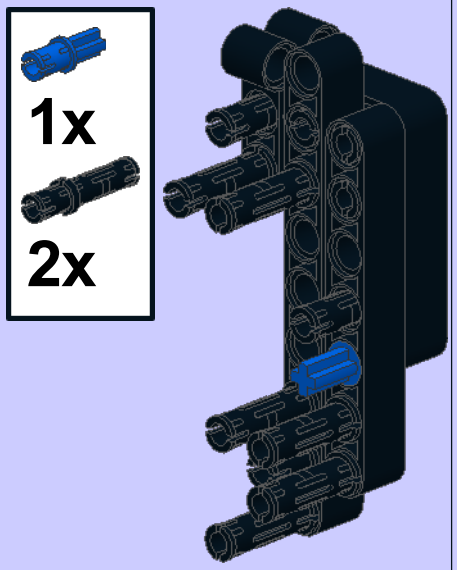

7

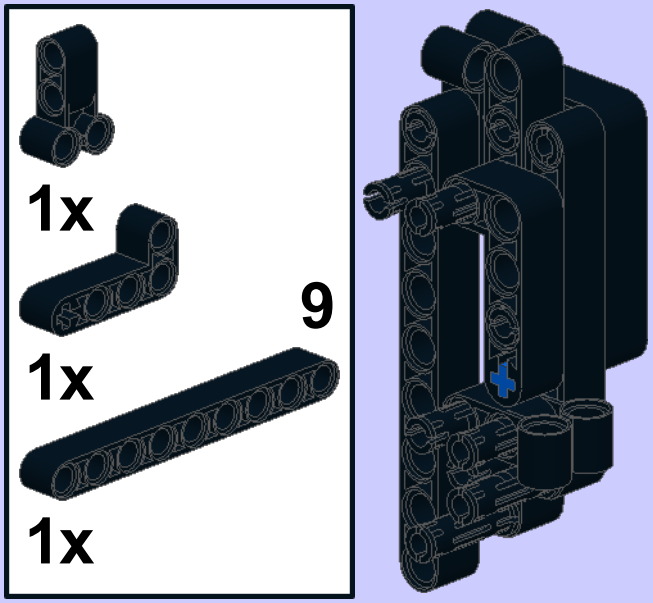

8

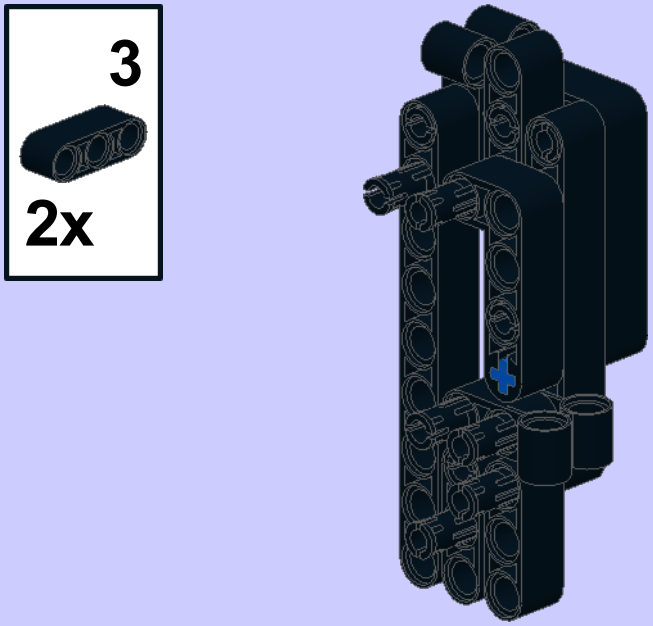

9

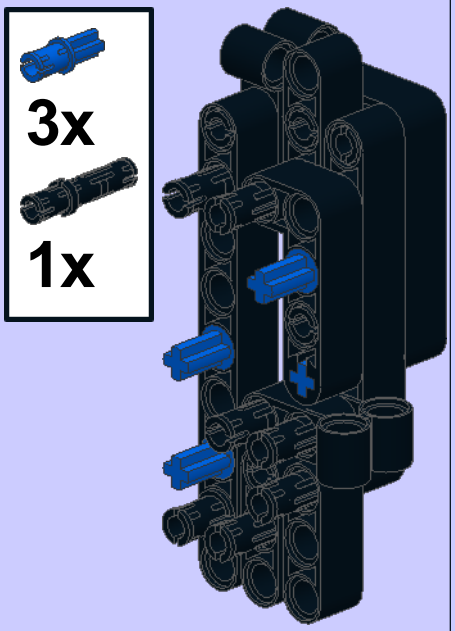

10

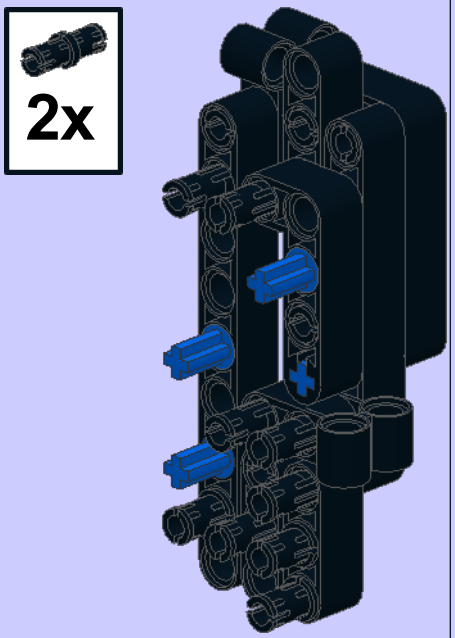

11

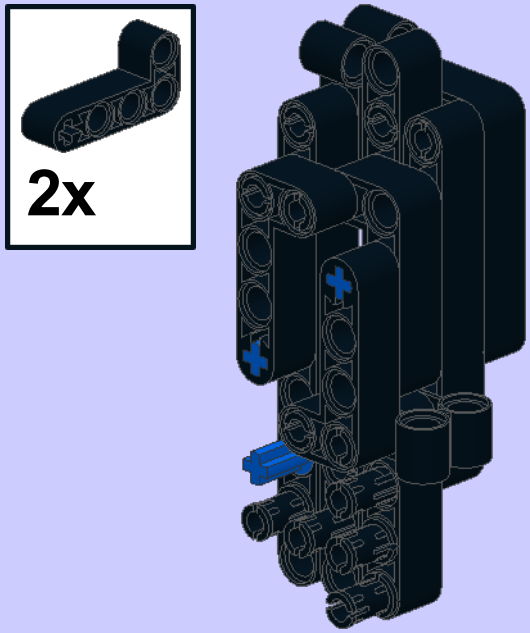

12

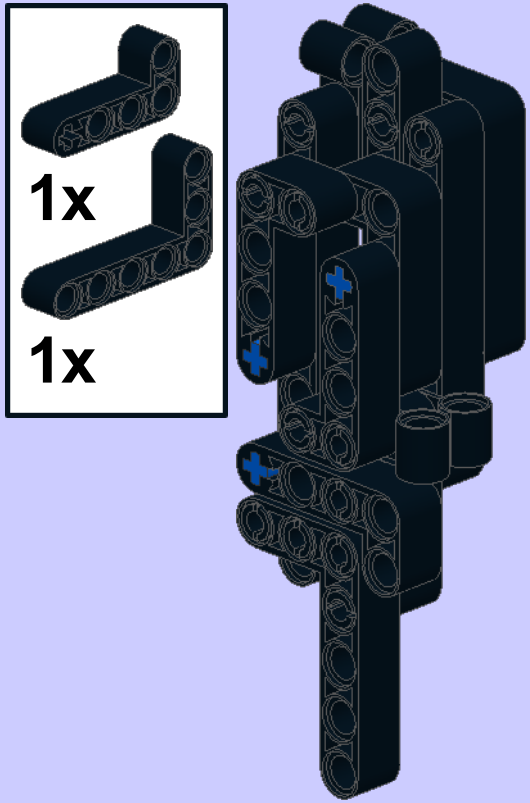

13

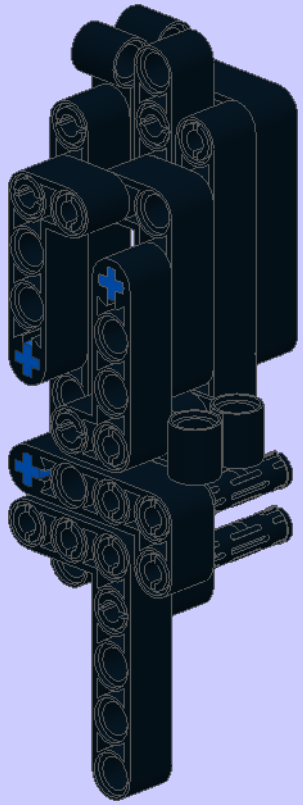

14

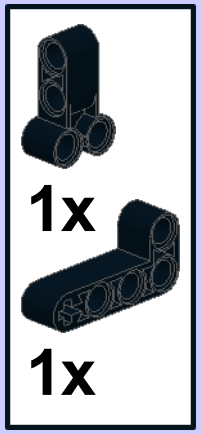

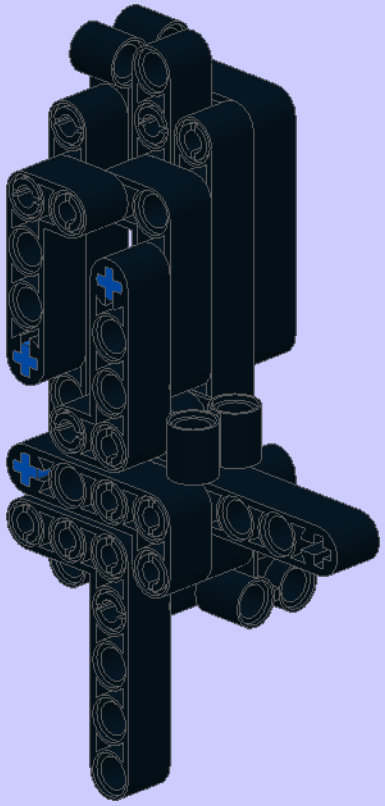

1

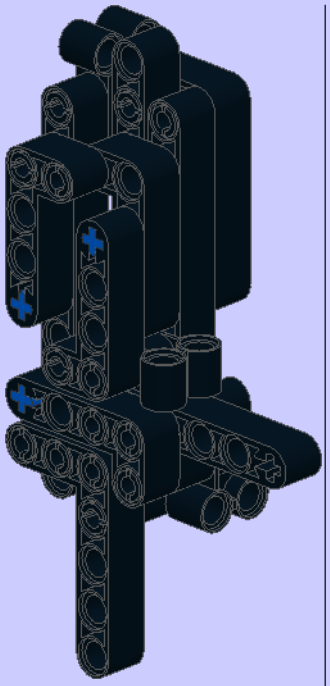

2

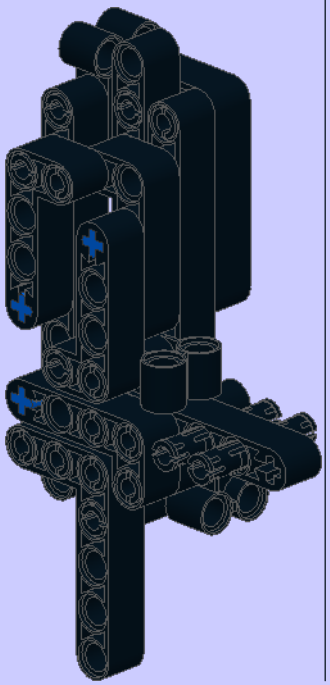

3

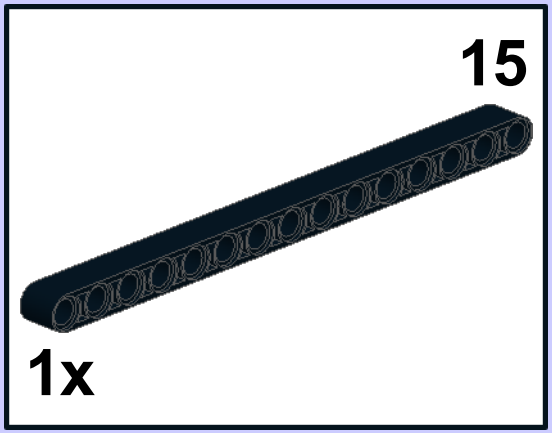

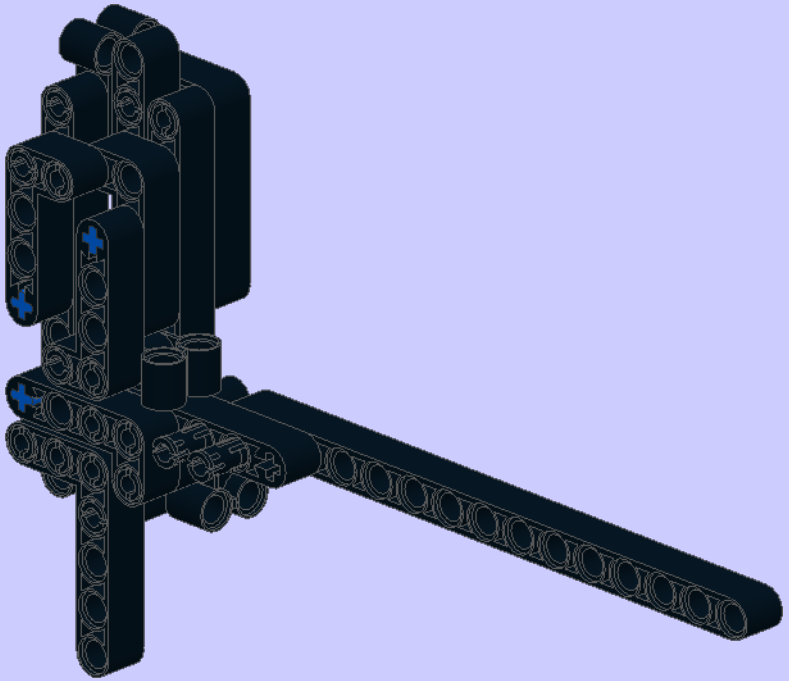

1

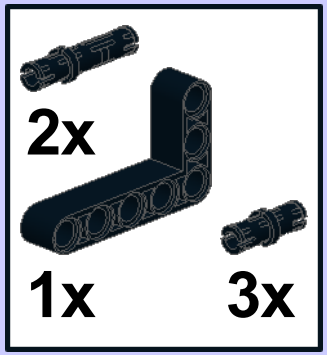

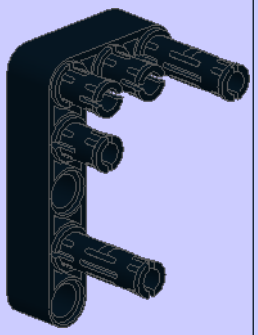

2

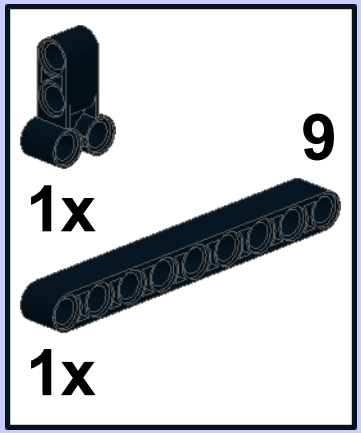

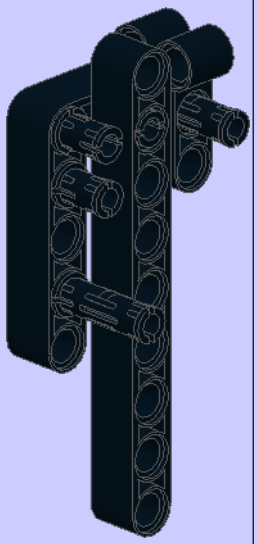

3

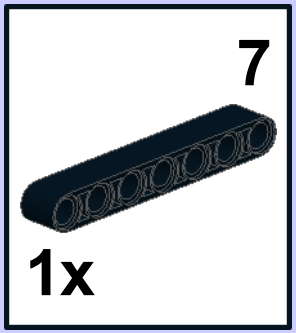

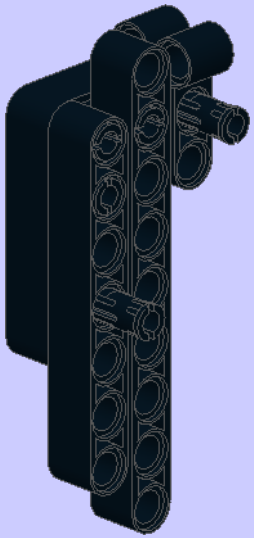

4

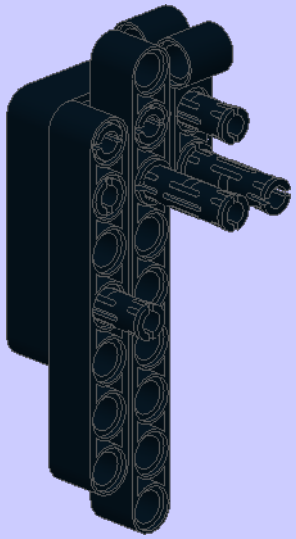

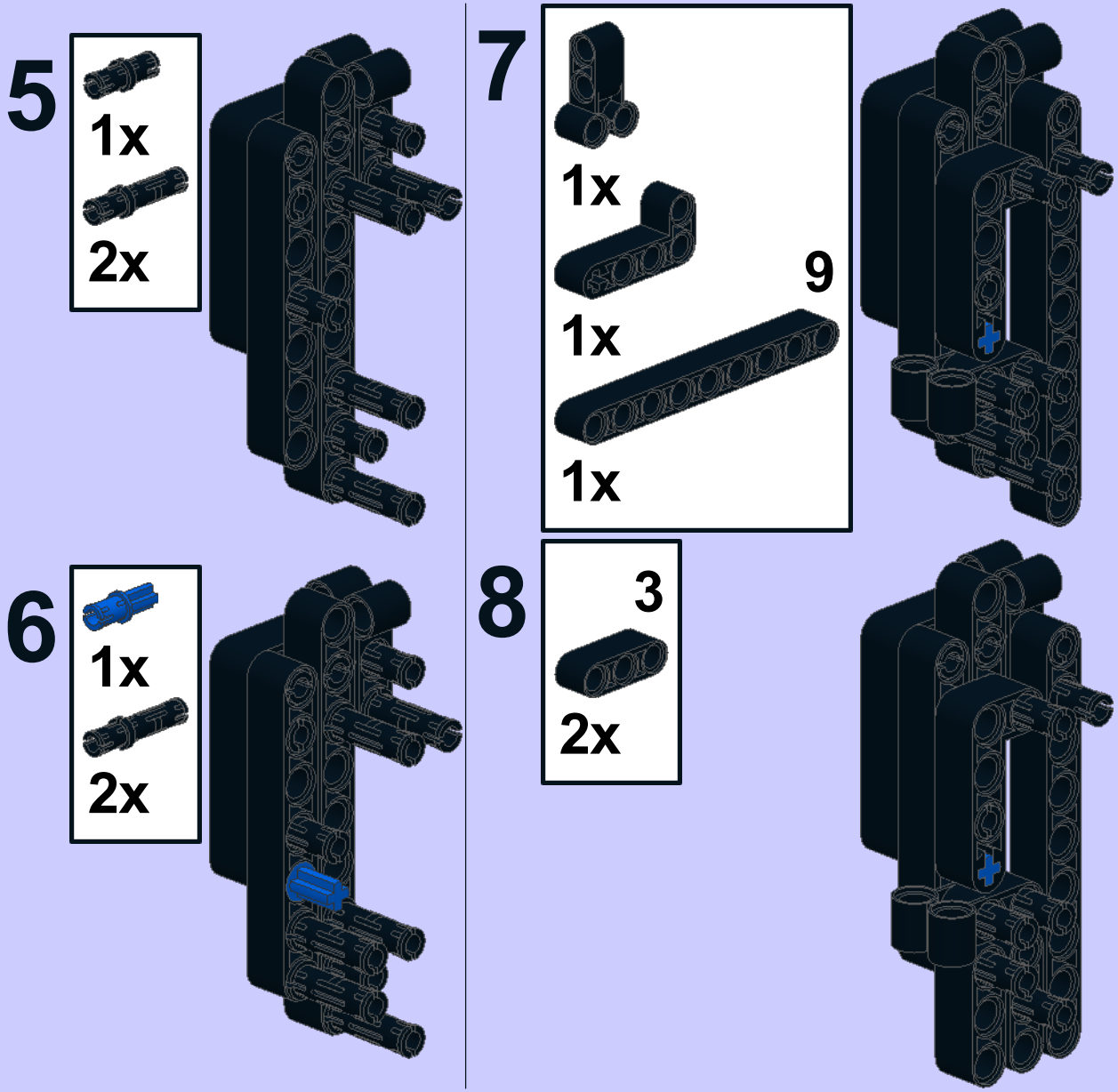
5
1x
2x
6
1x
2x
7
1x
1x
9
1x
8
3
2x

9

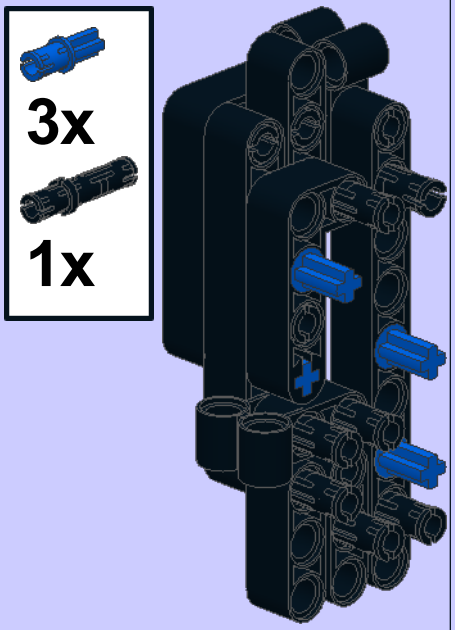

10

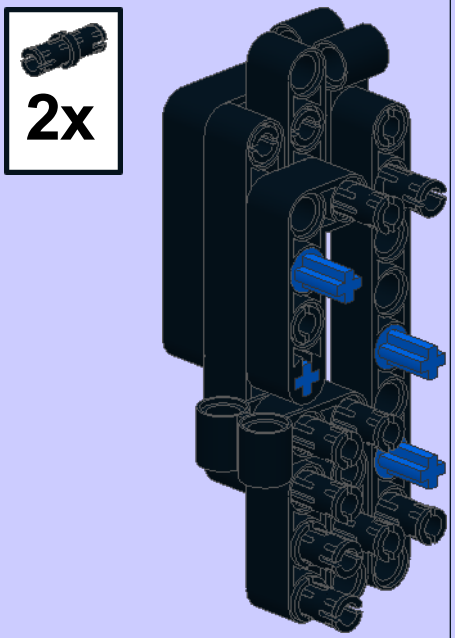

11

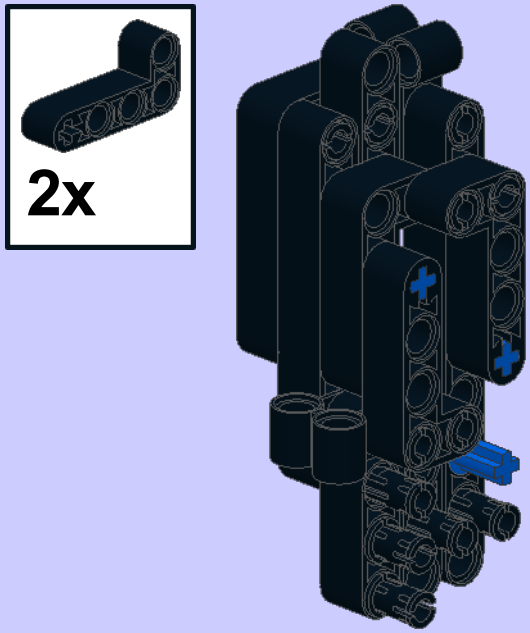

12

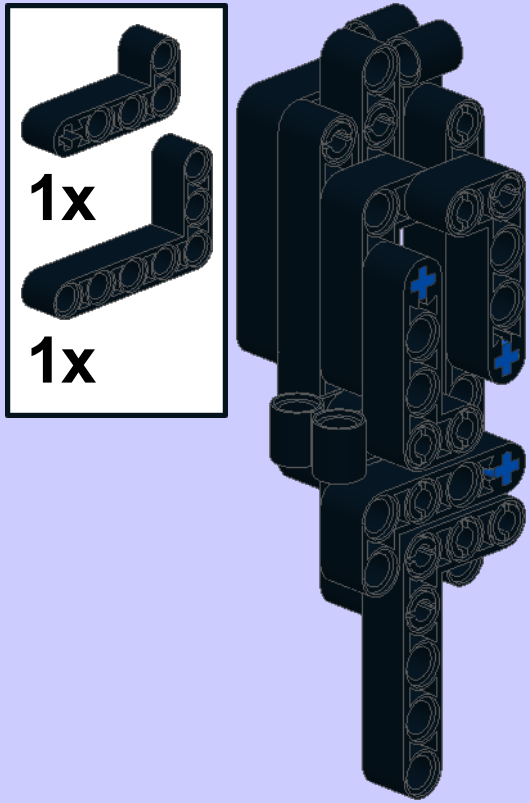

13

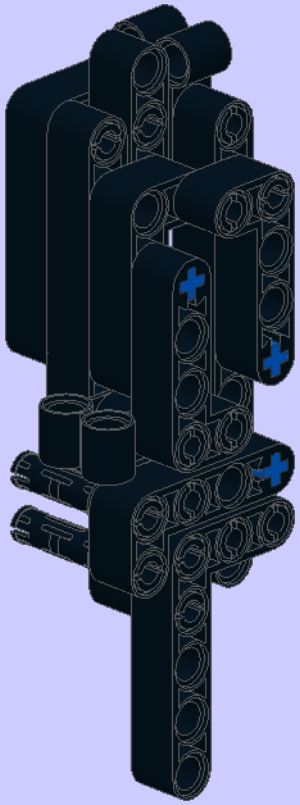

14

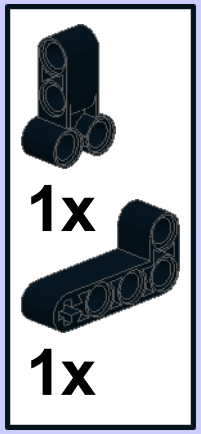

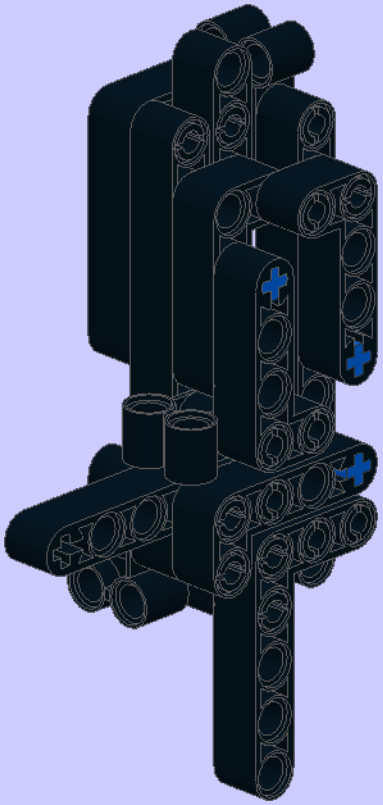

4

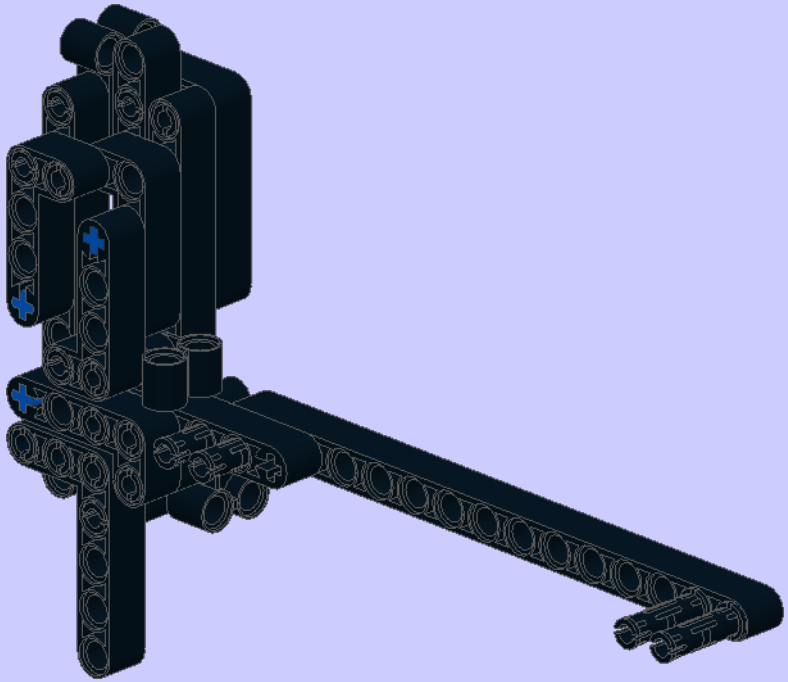

5

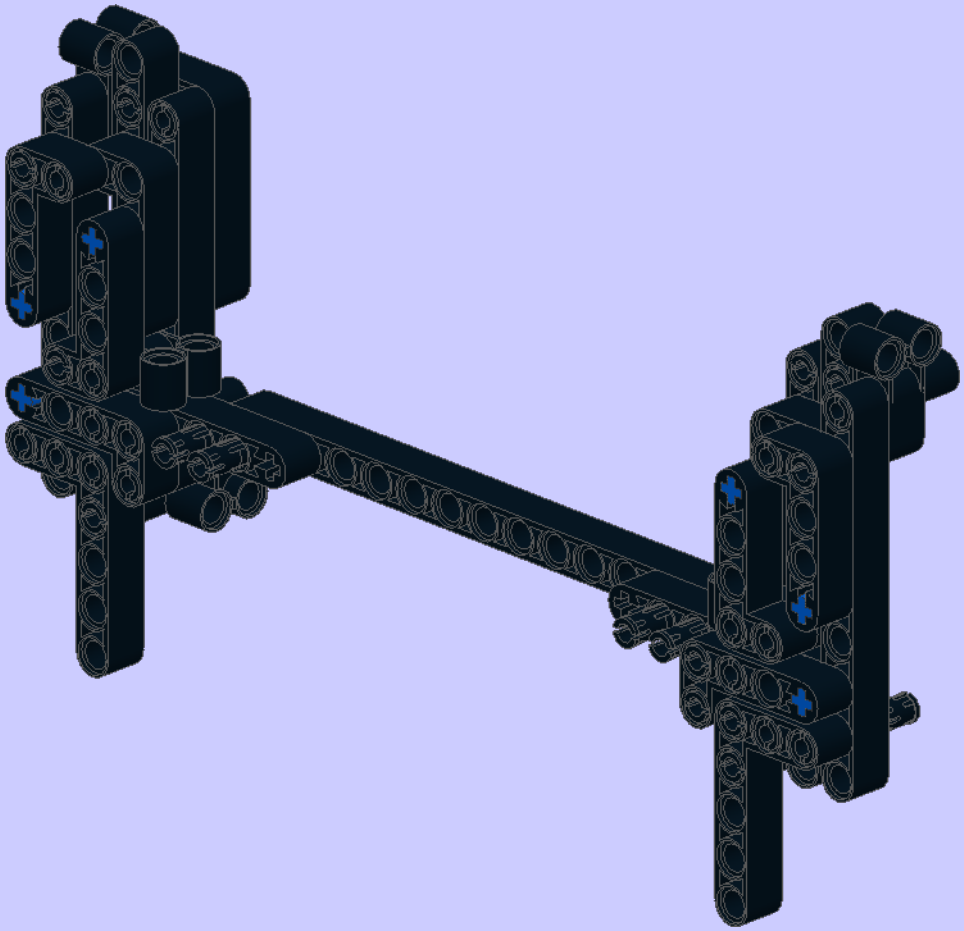

x4

6

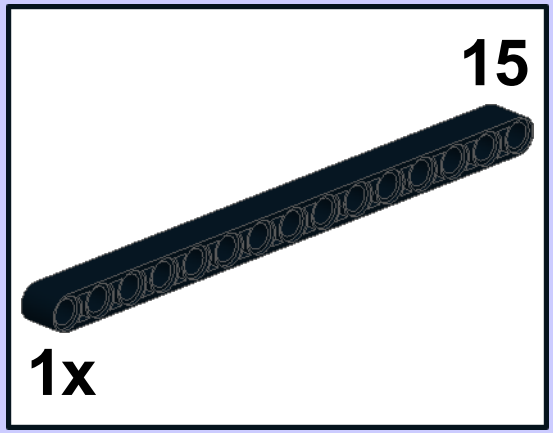

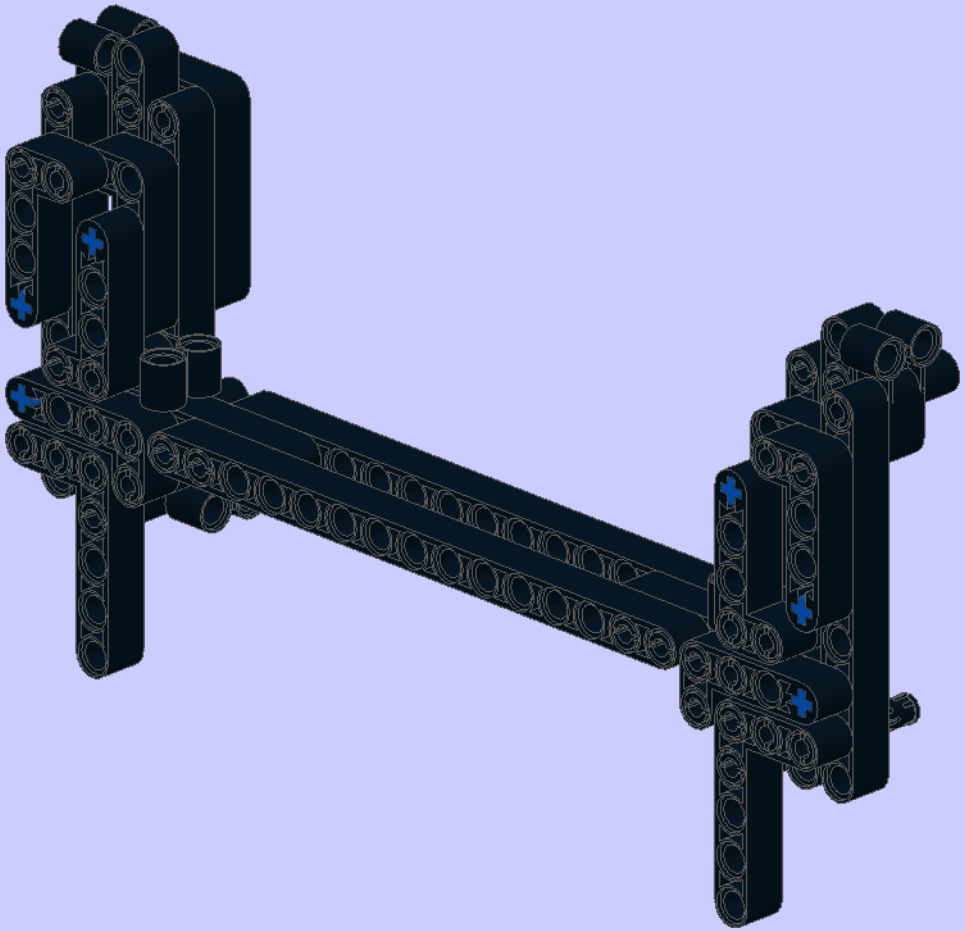

x4

10

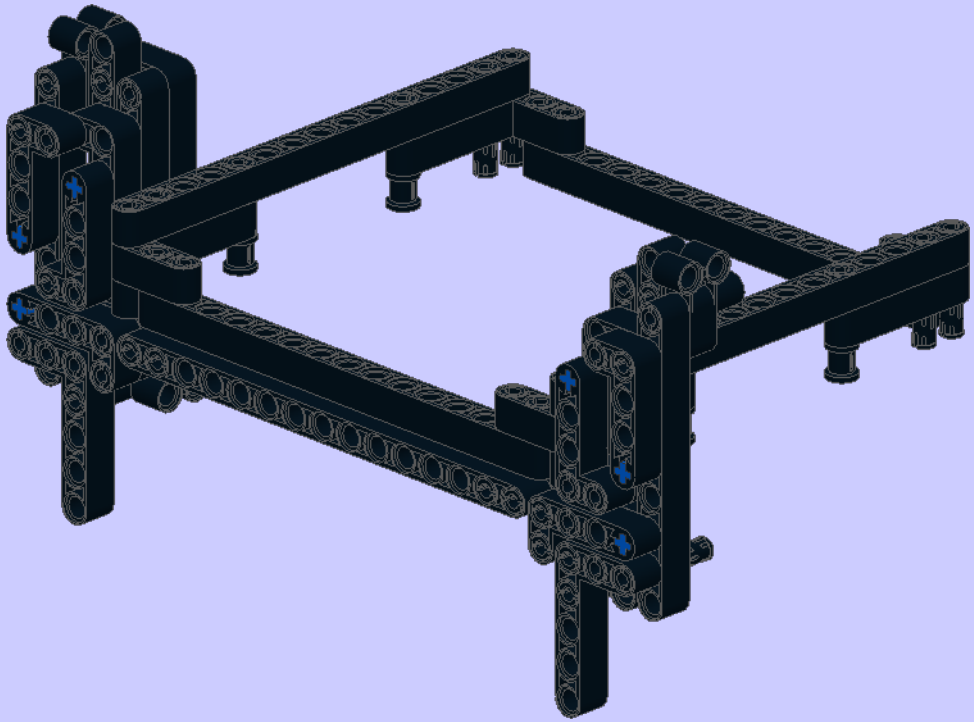

11

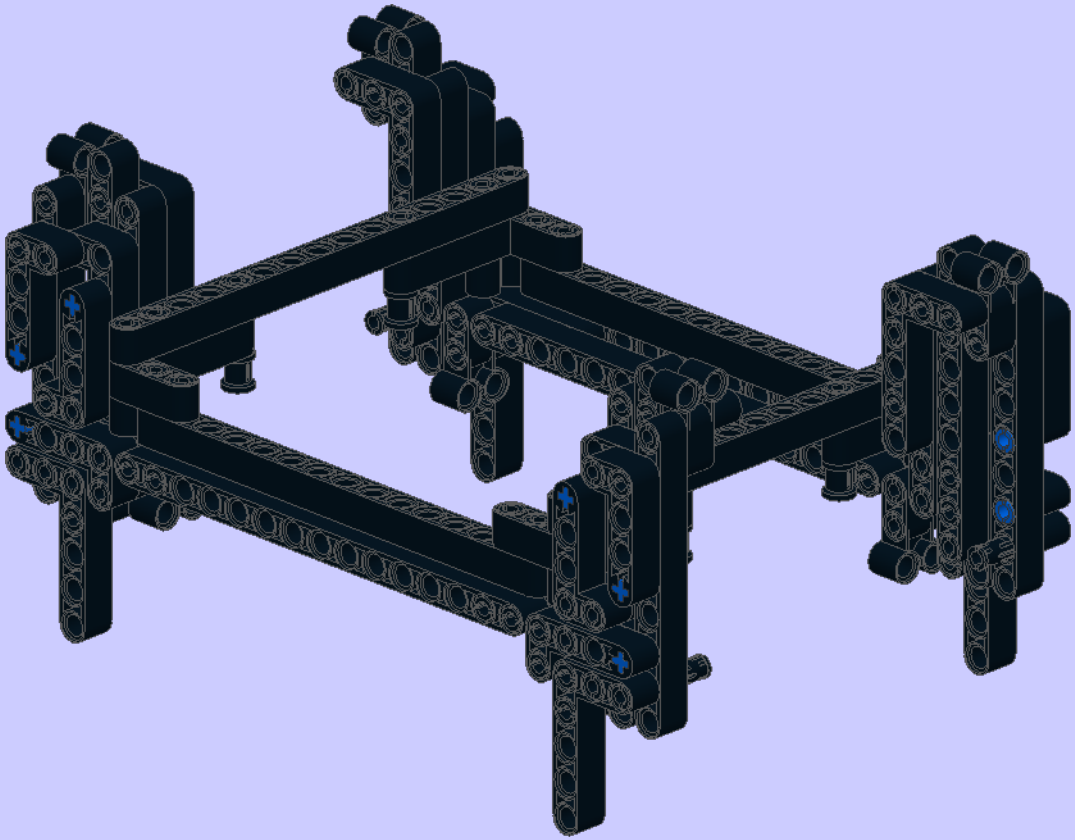

x7

1

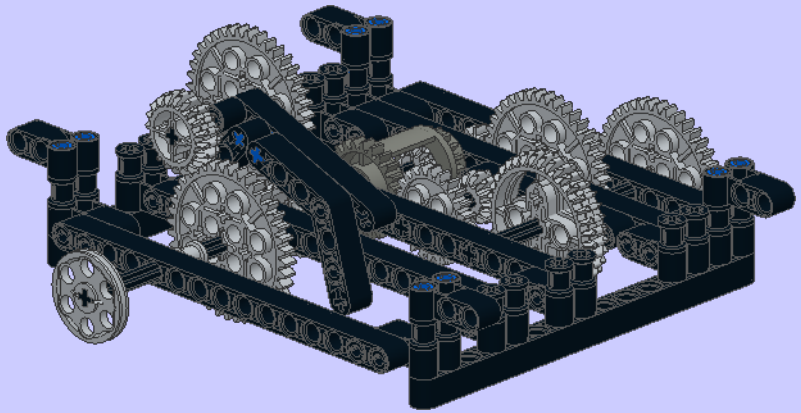

2

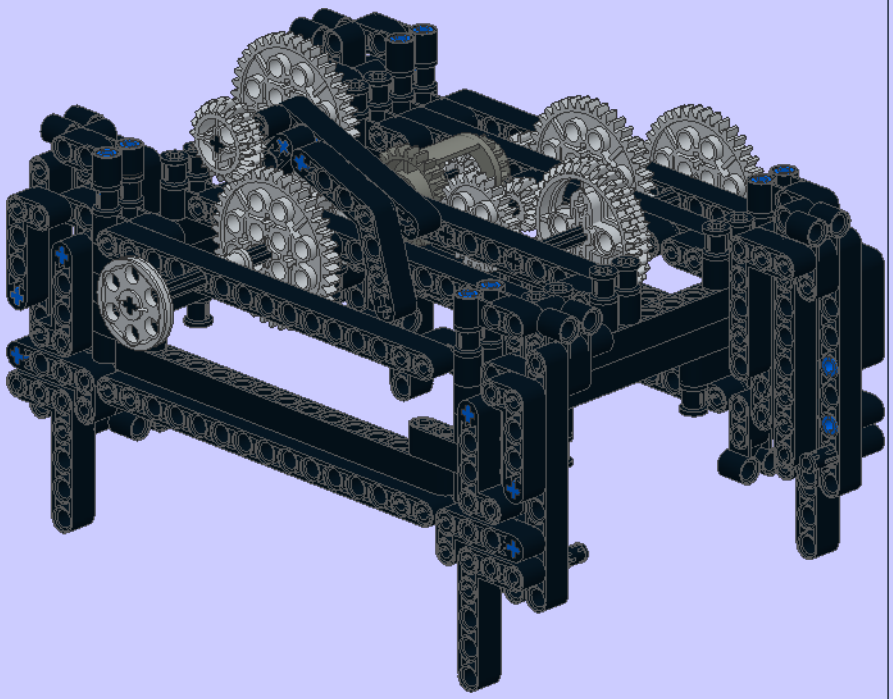

3

4x

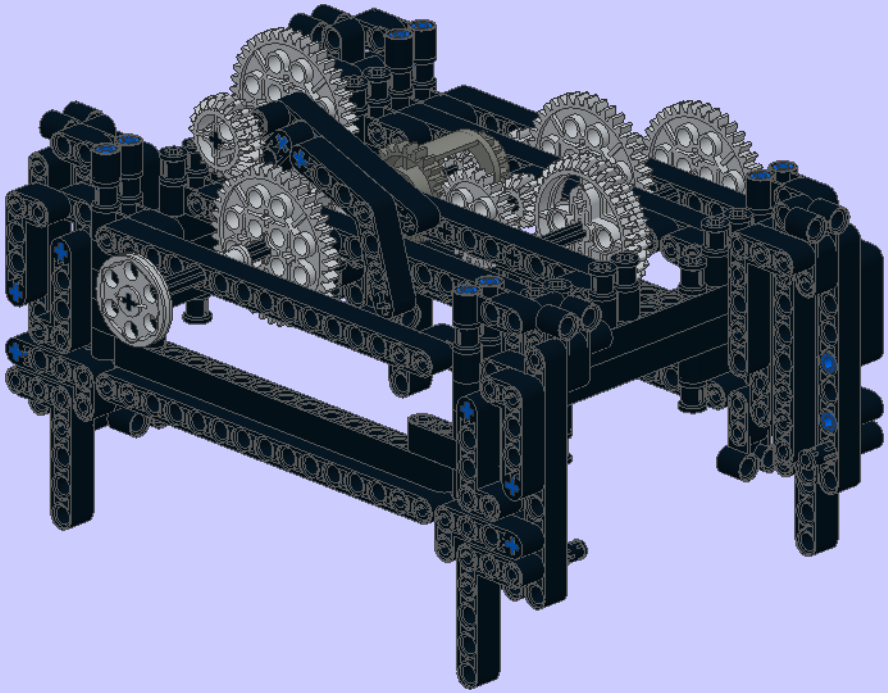

4

4x

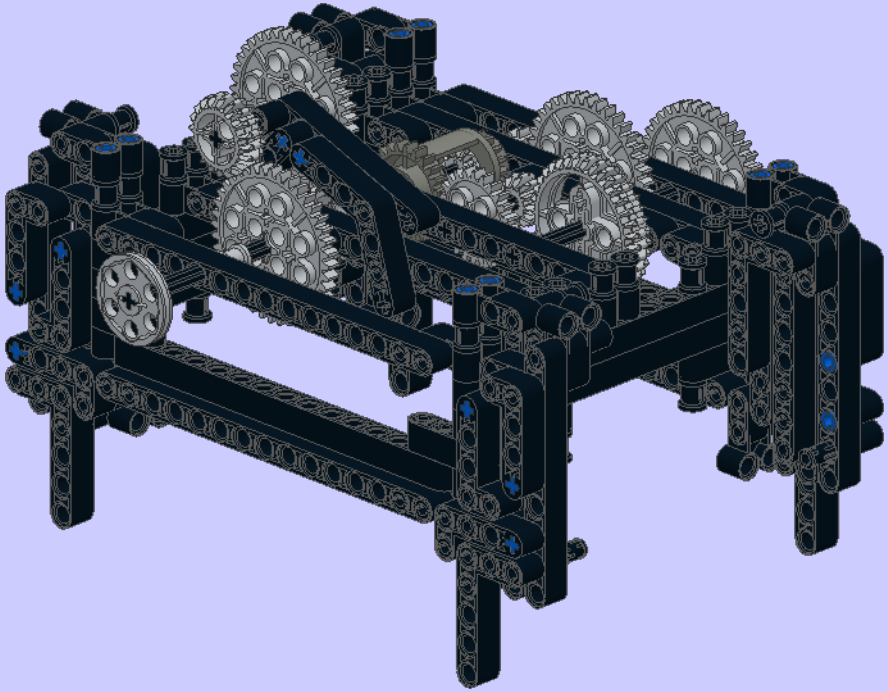

5

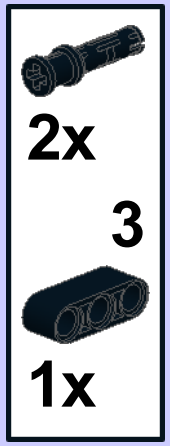

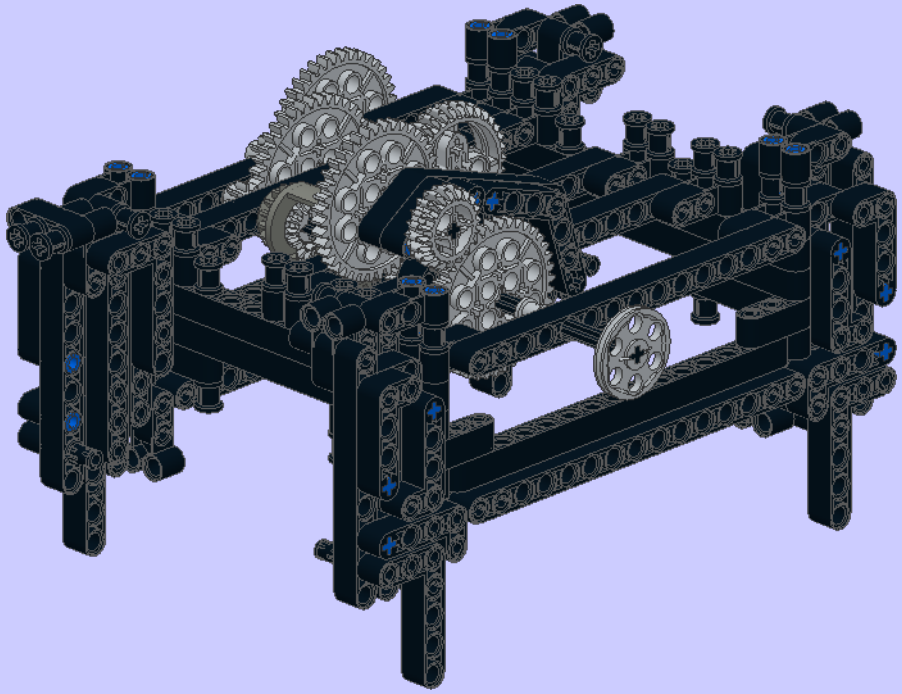

6

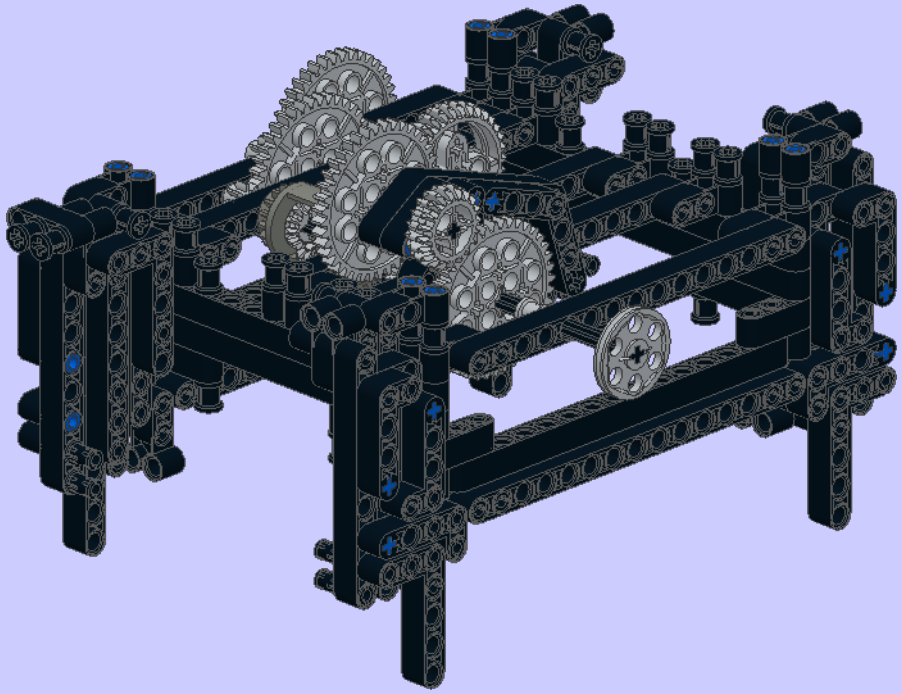

7

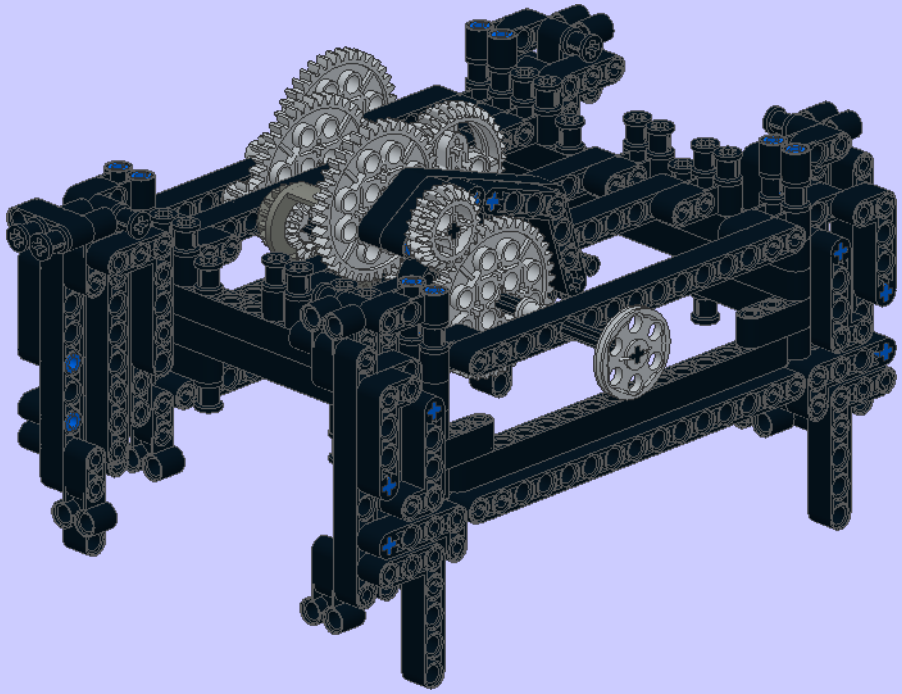

8

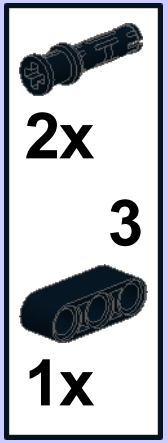

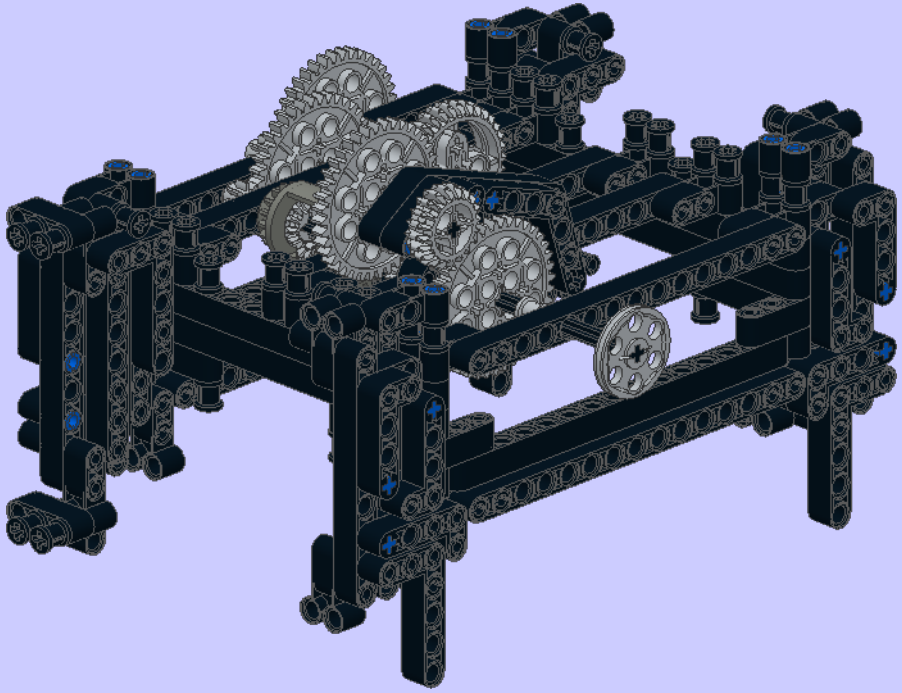

9

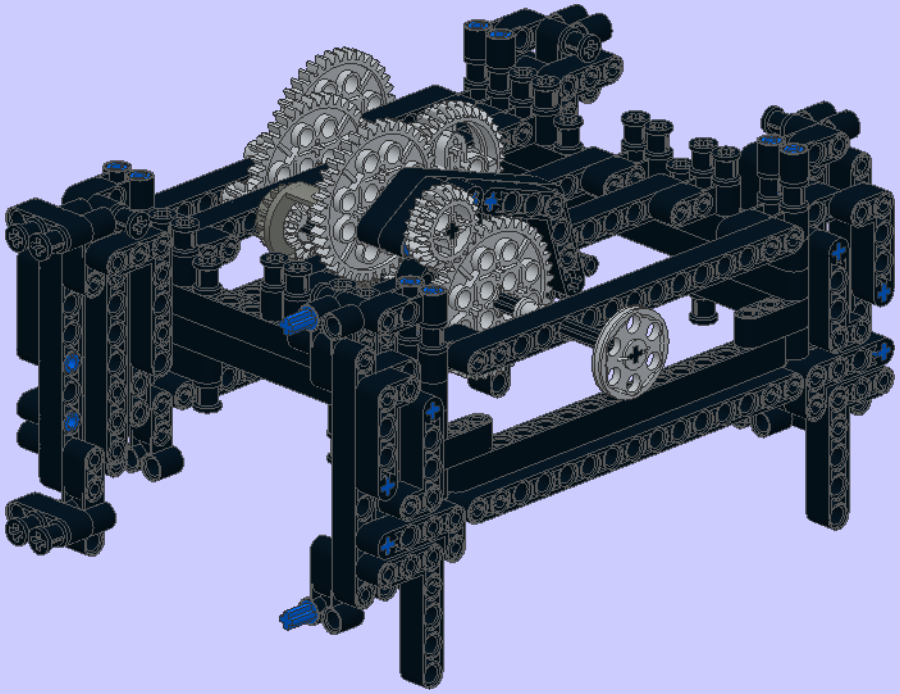

10

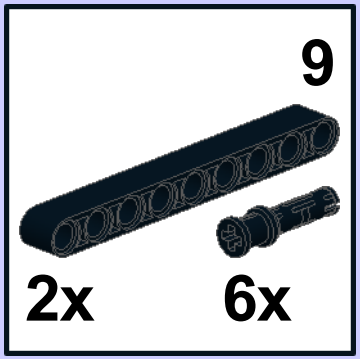

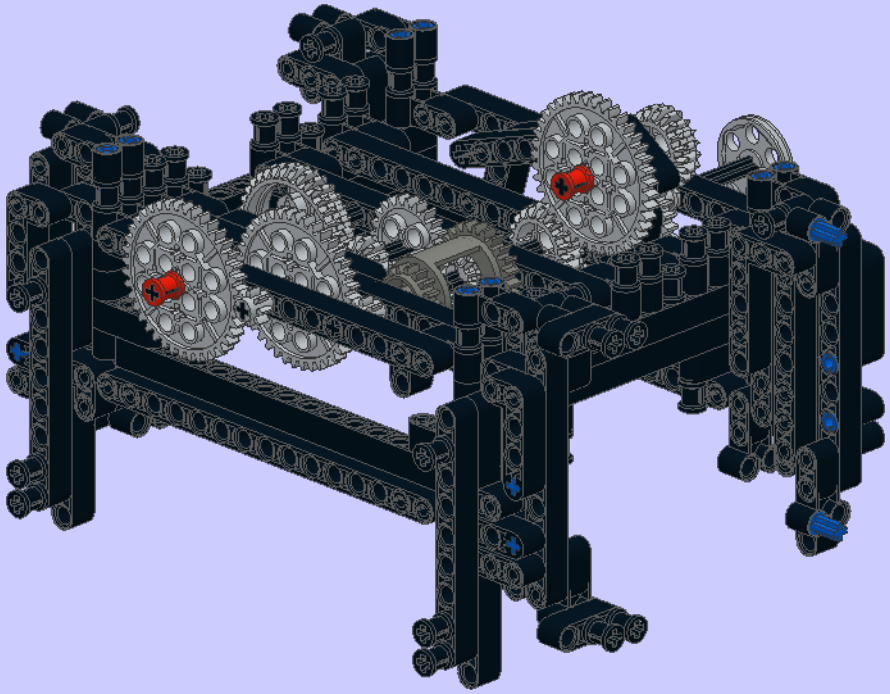

11

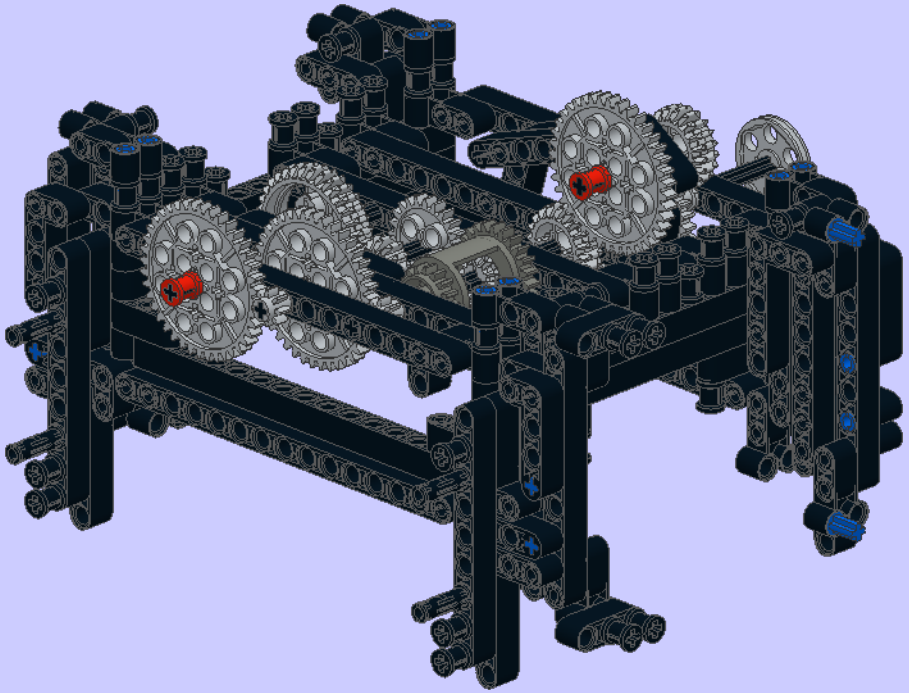

12

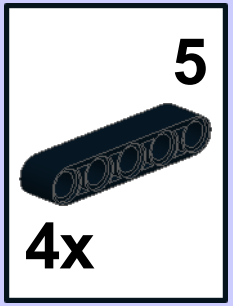

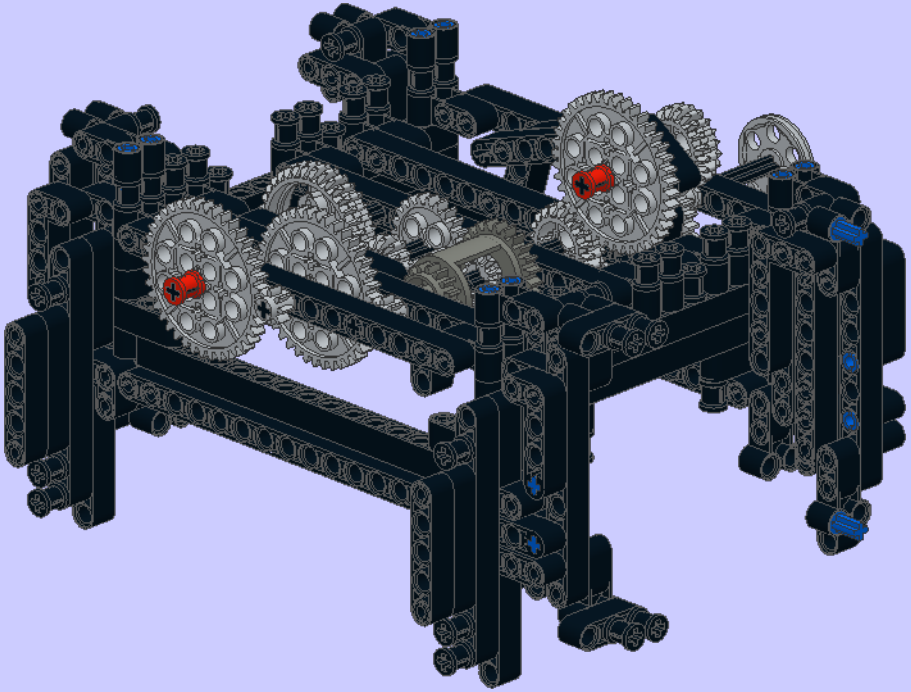

13

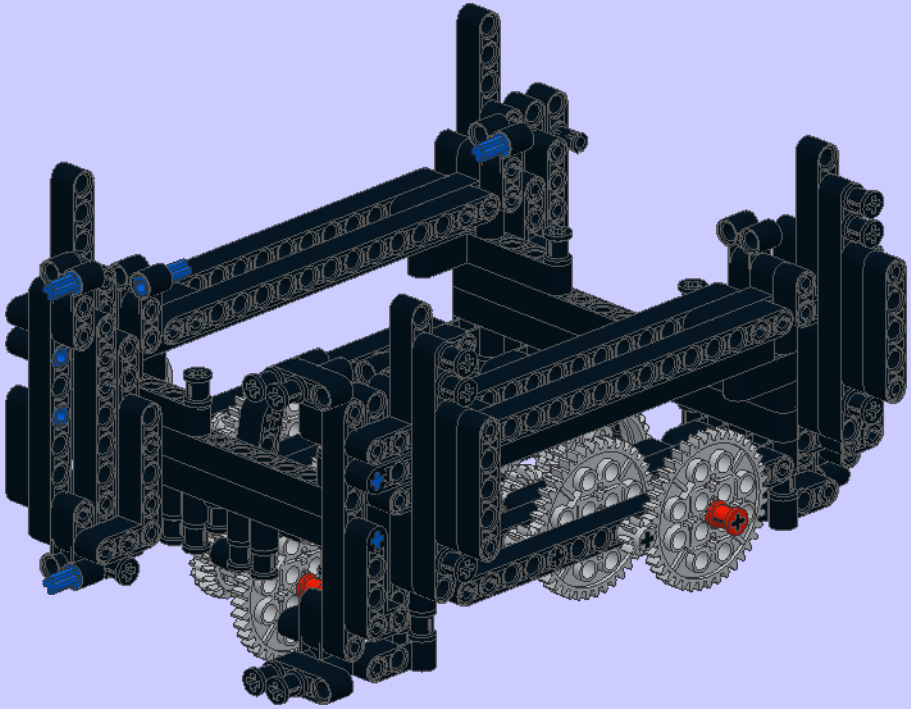

14

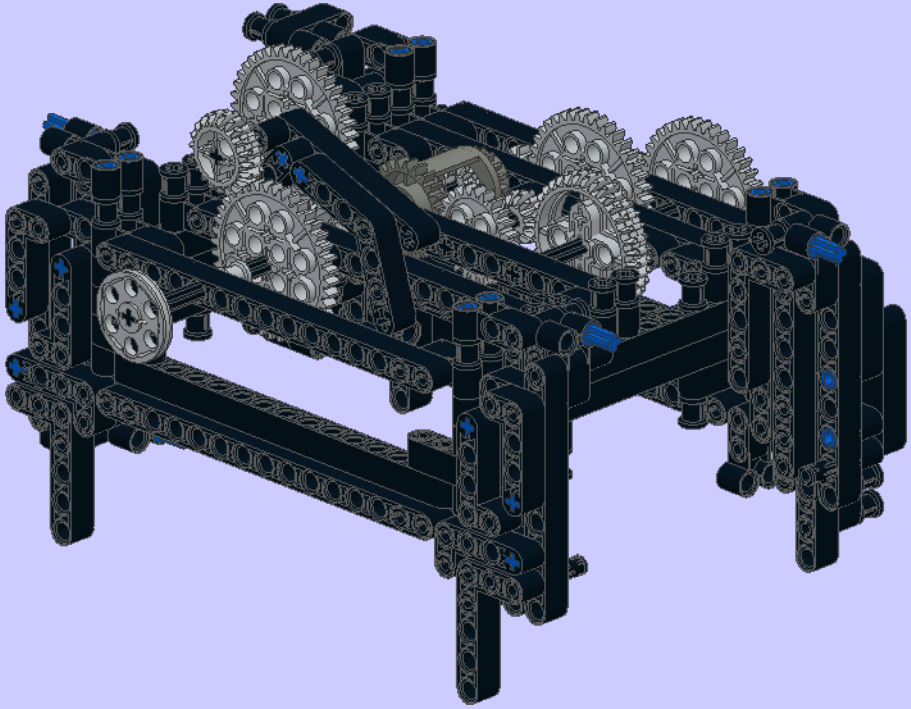

15

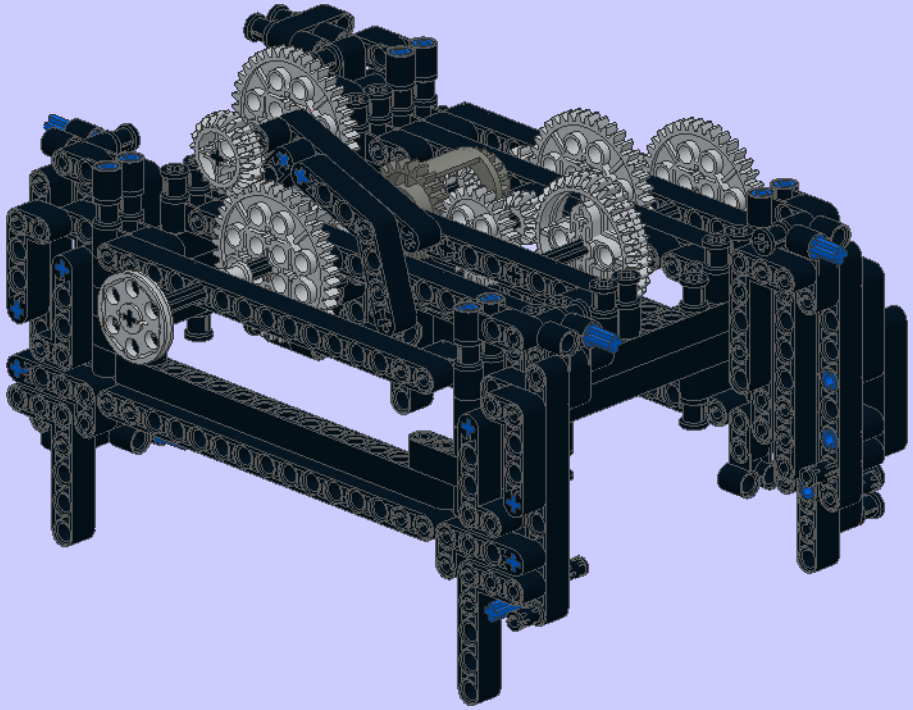

16

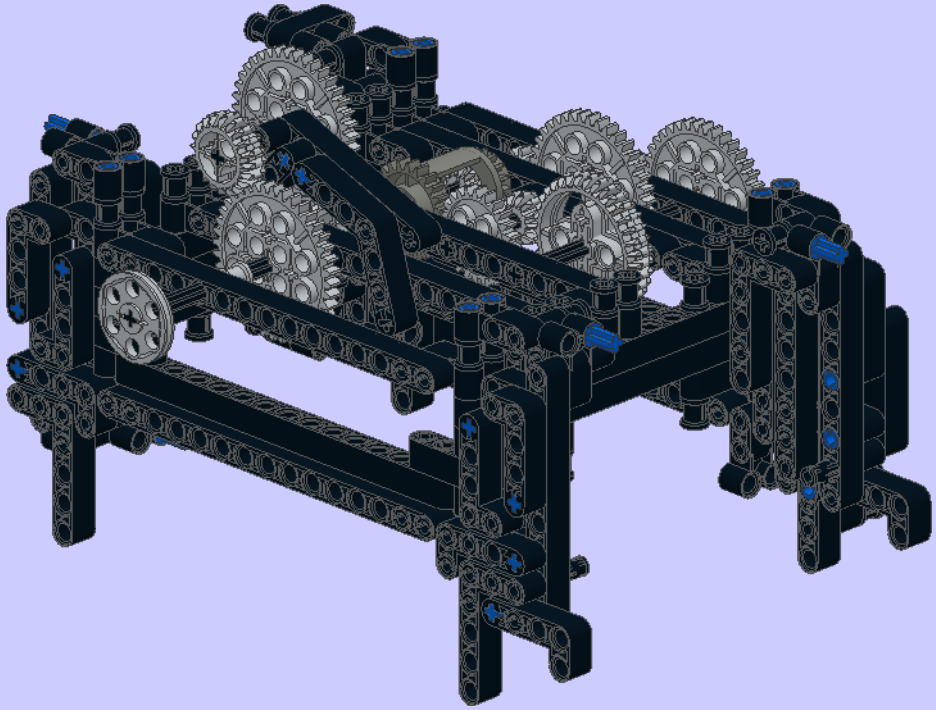

1

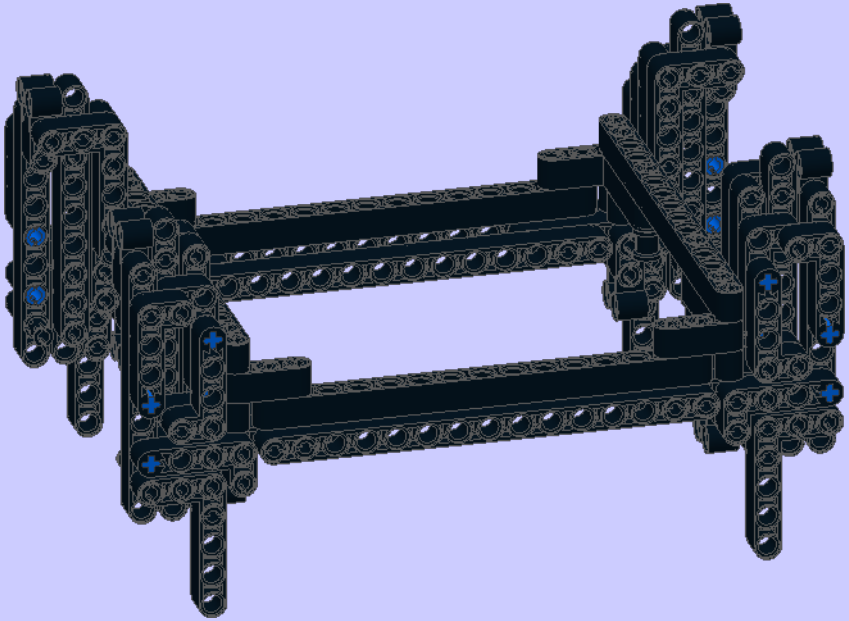

2

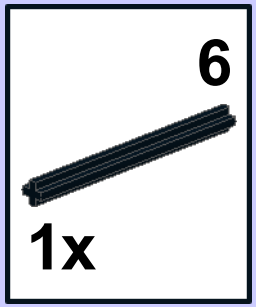

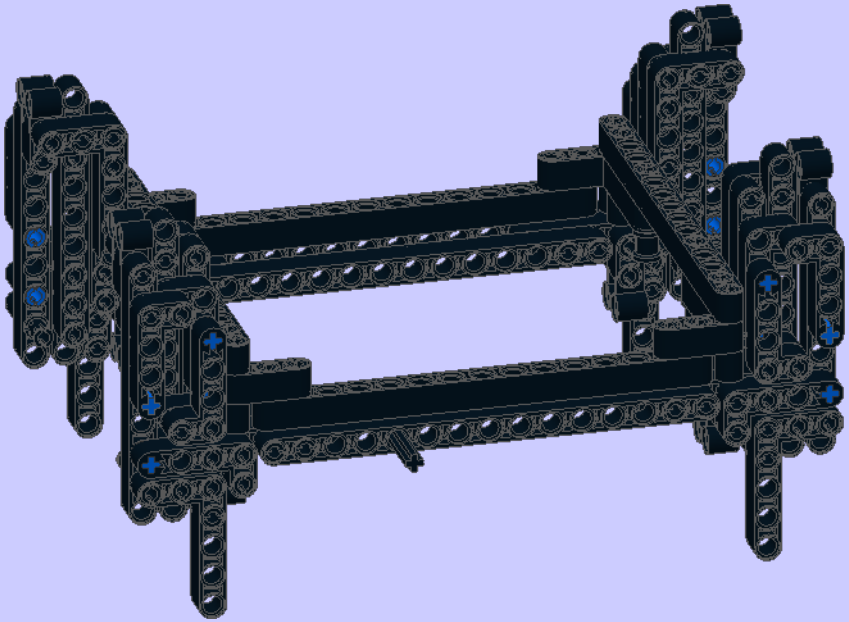

3

1x

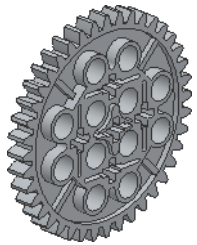

1x

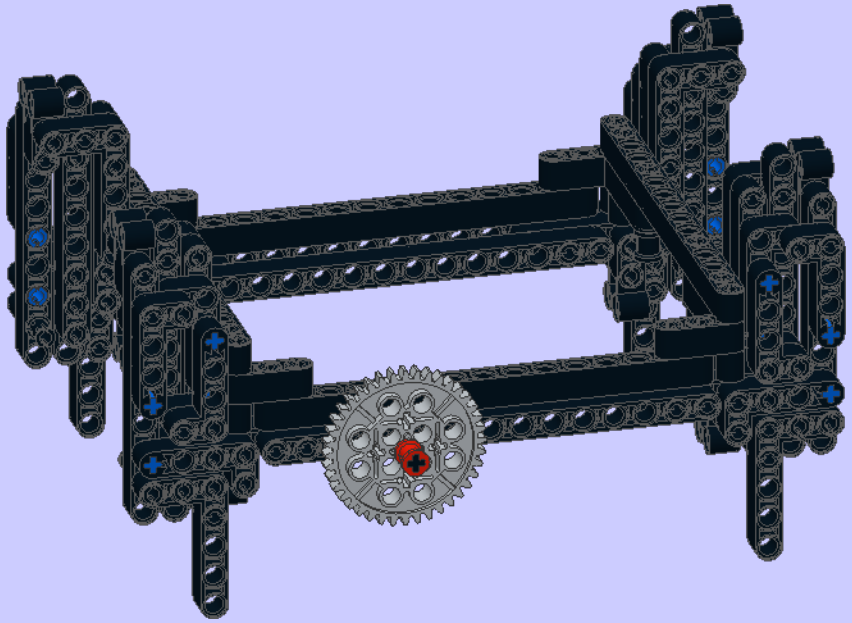

4

1x

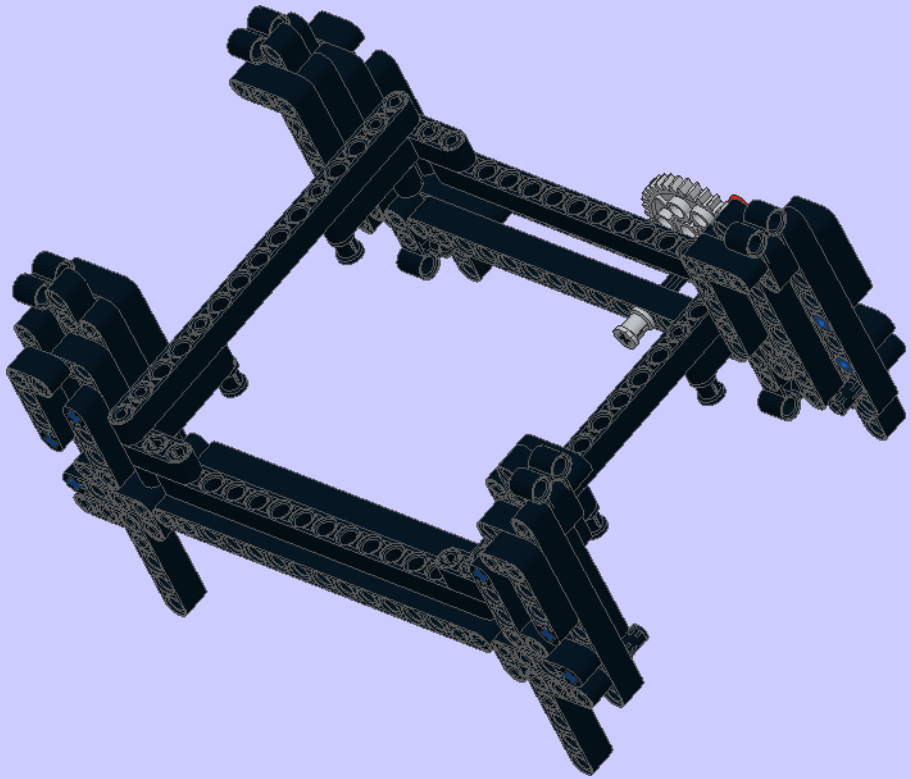

1

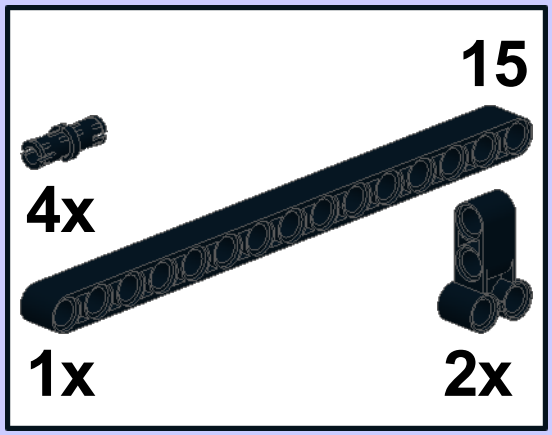

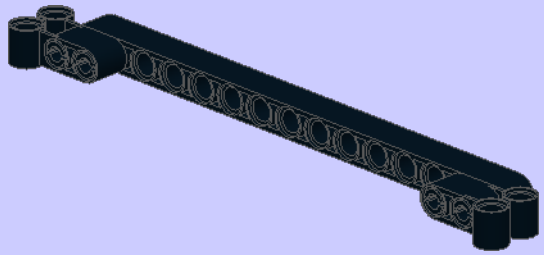

2

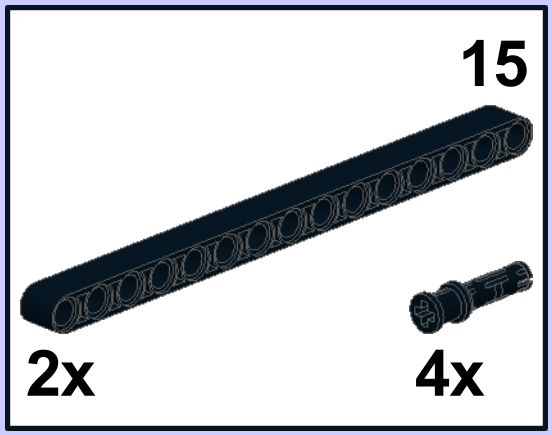

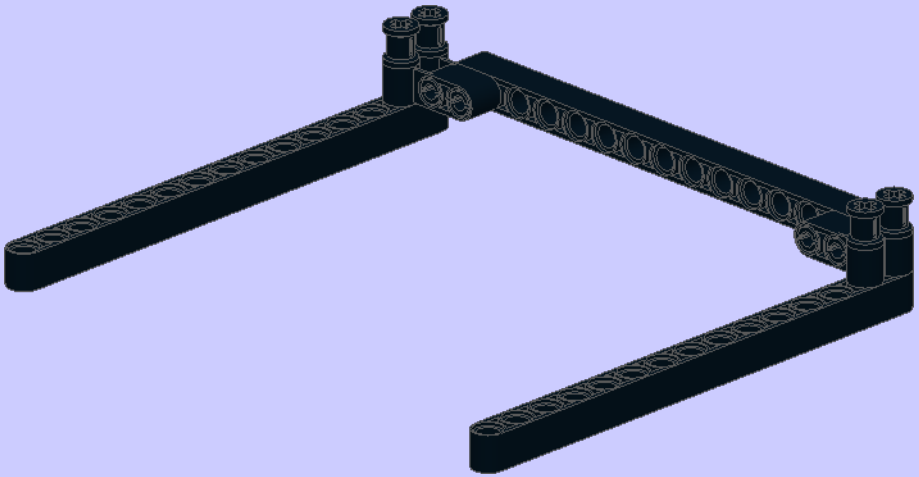

3

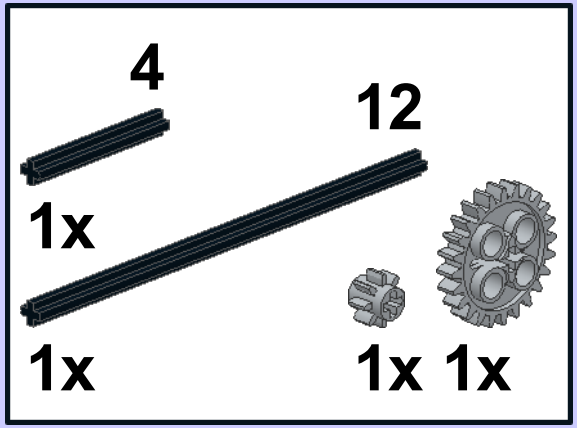

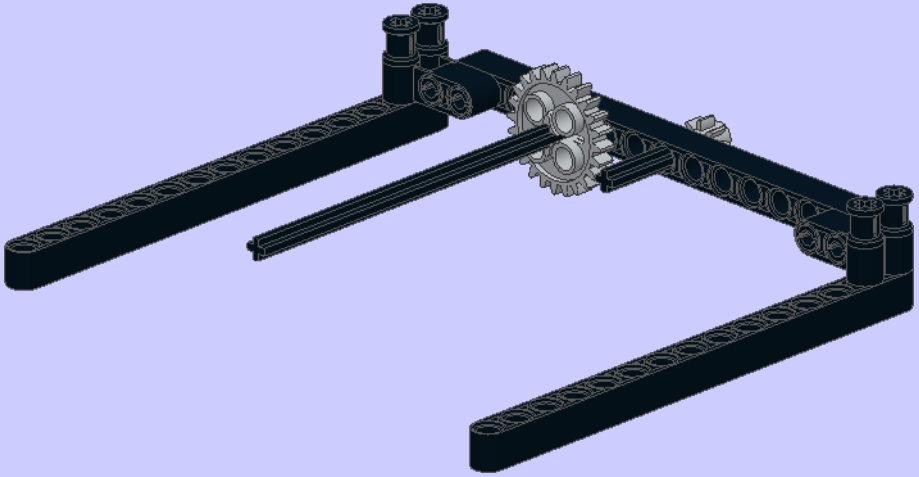

4

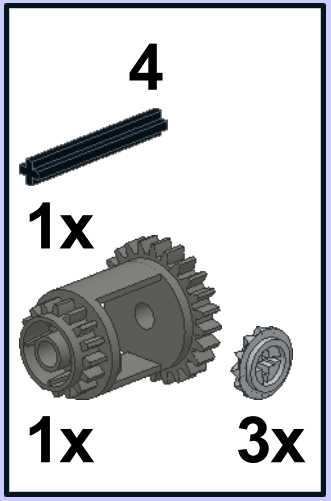

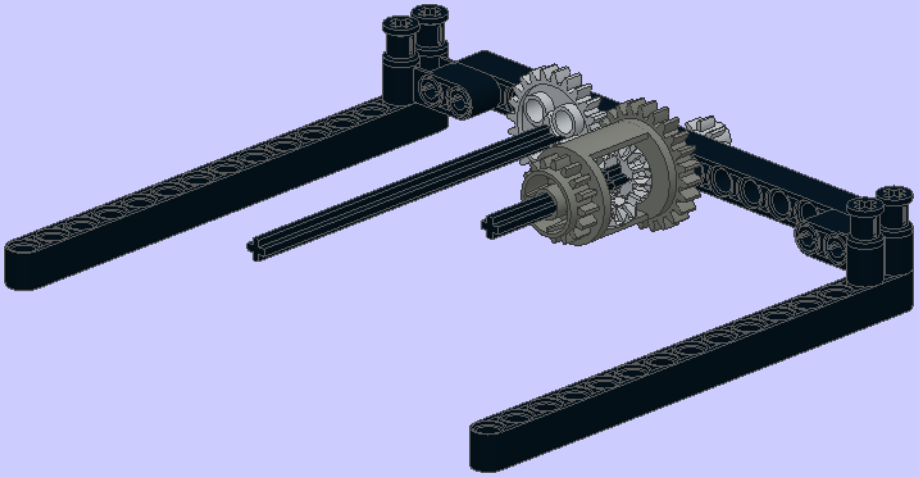

5

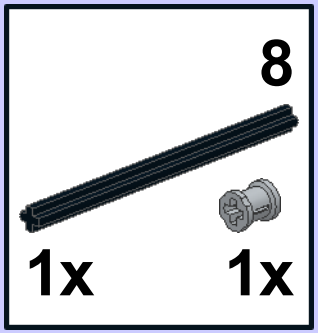

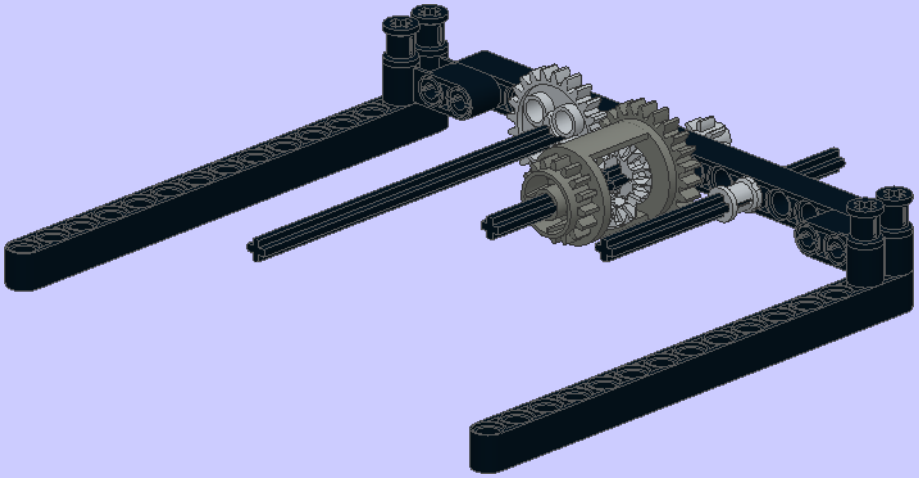

6

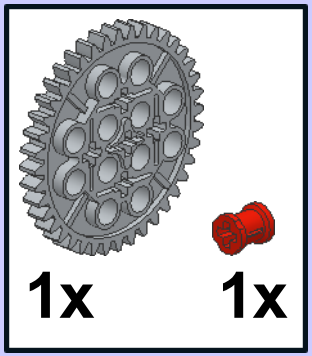

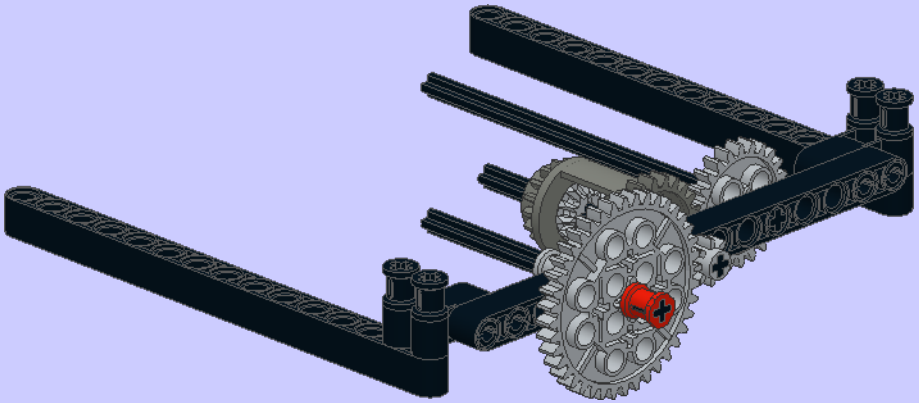

7

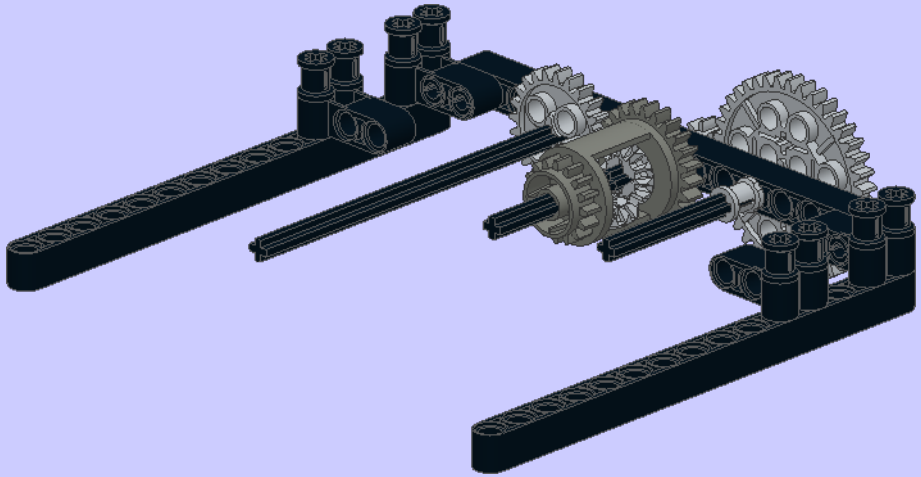

8

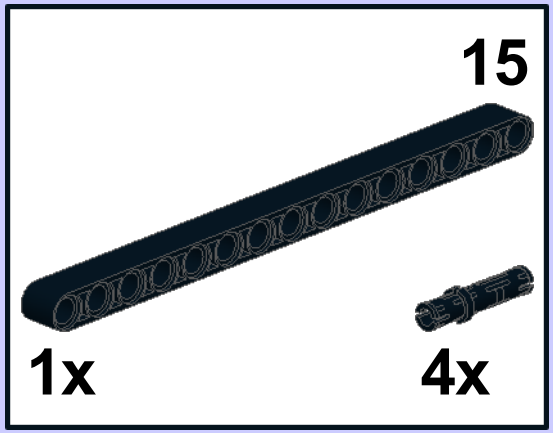

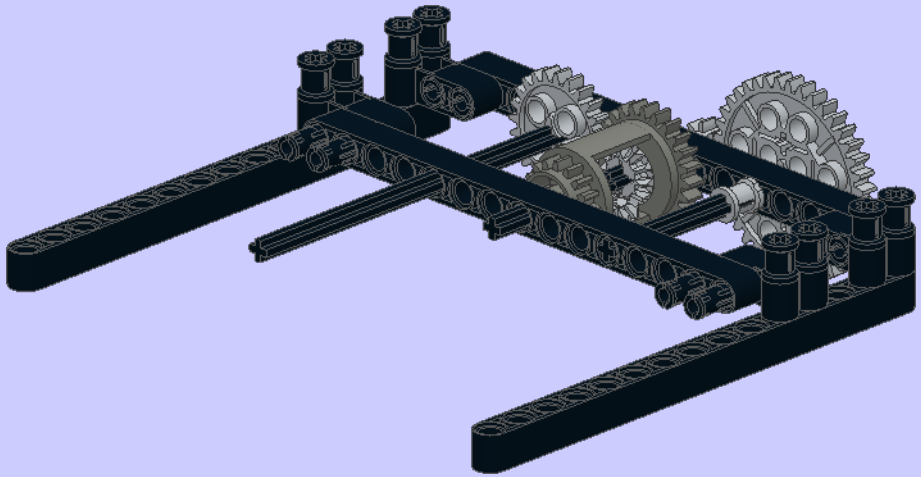

9

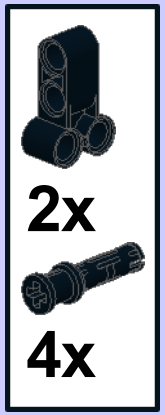

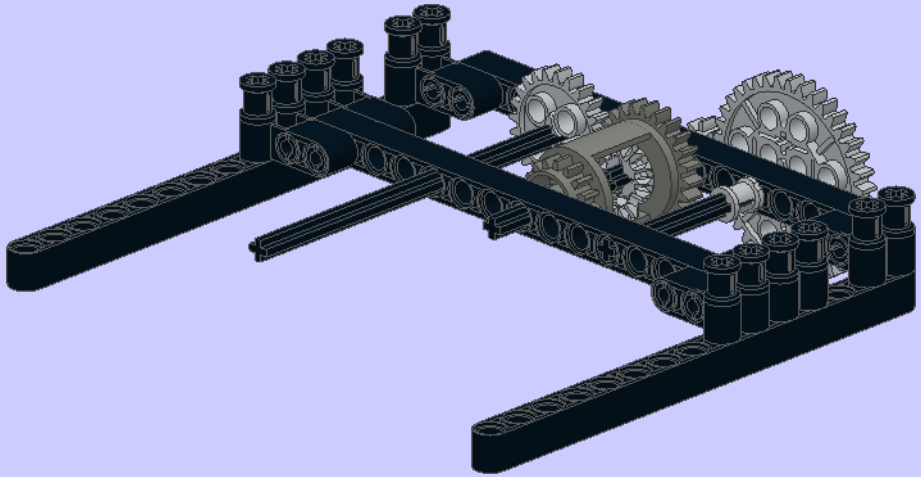

10

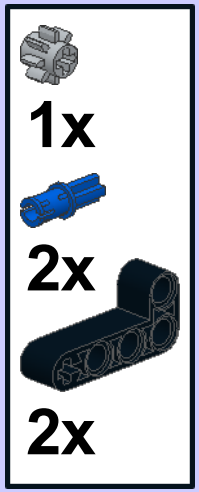

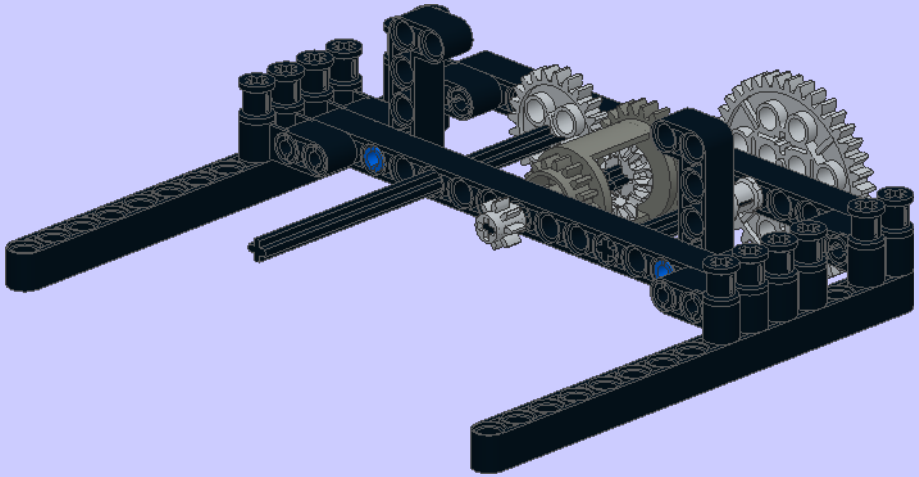

11

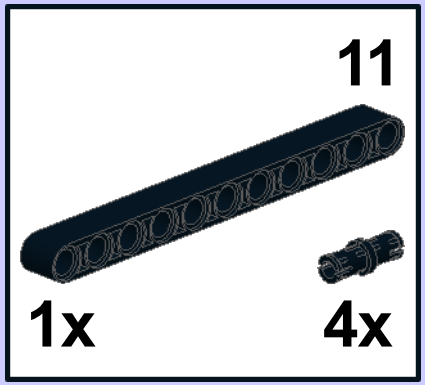

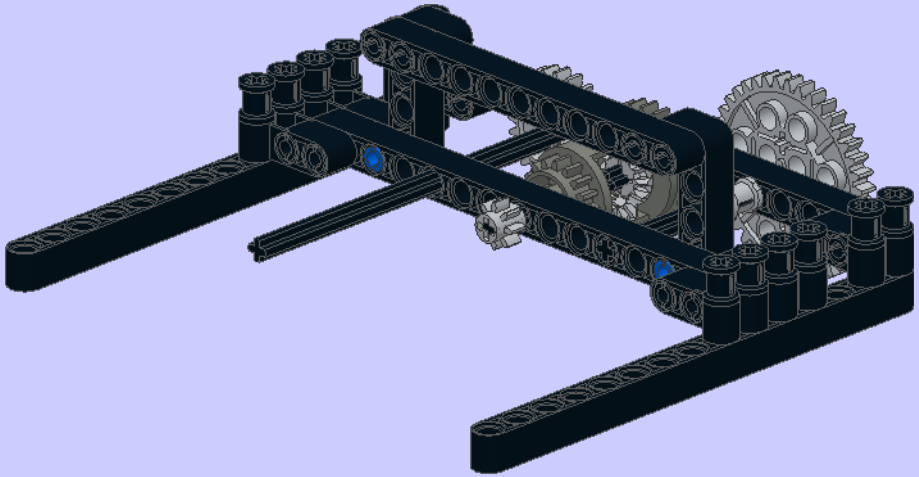

12

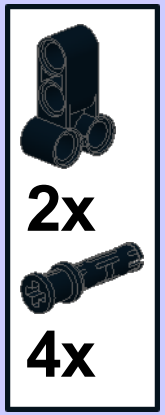

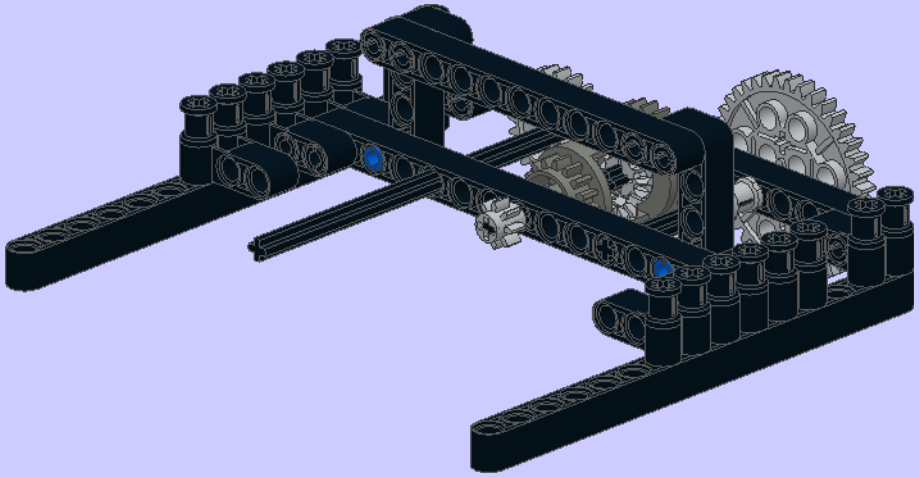

13

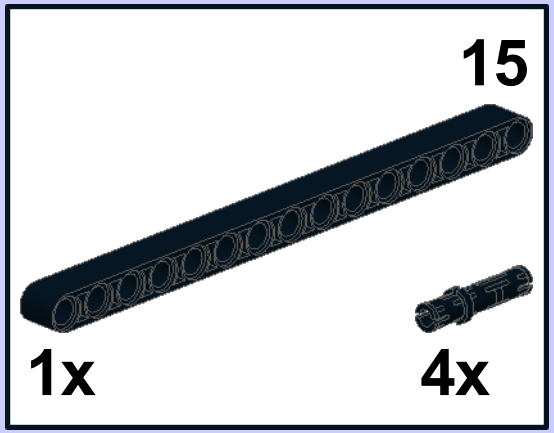

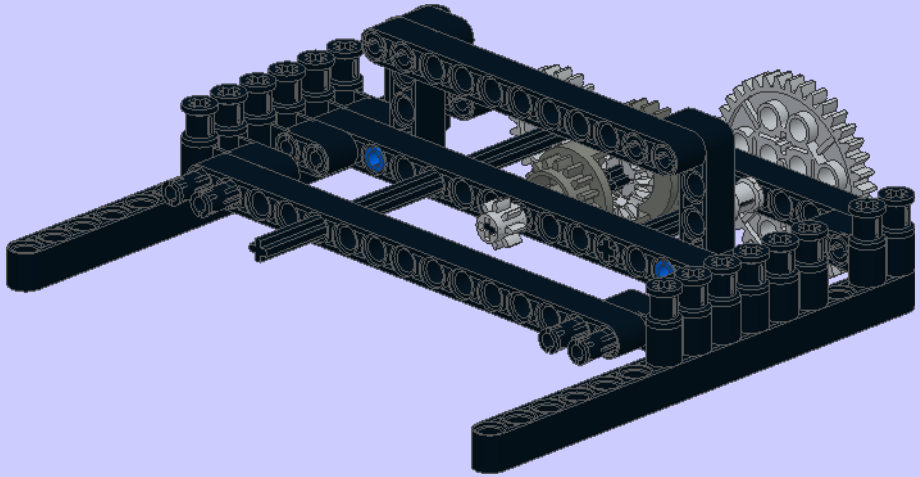

14

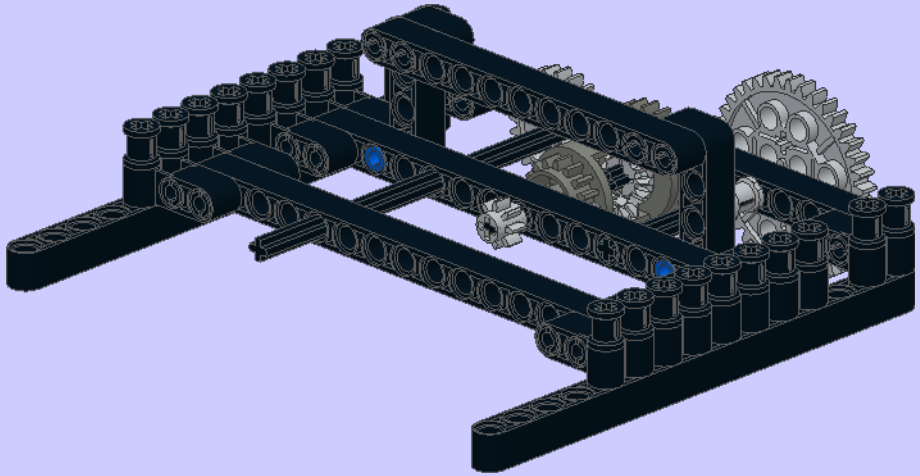

15

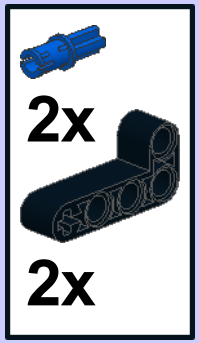

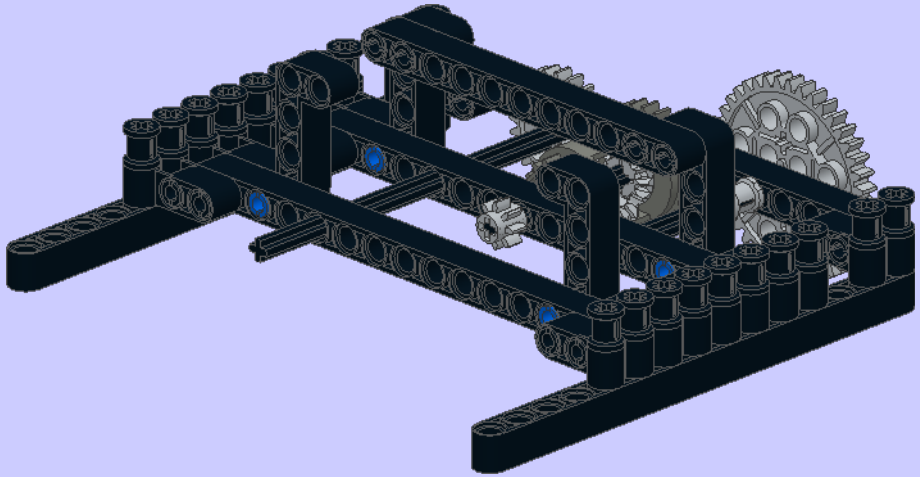

16

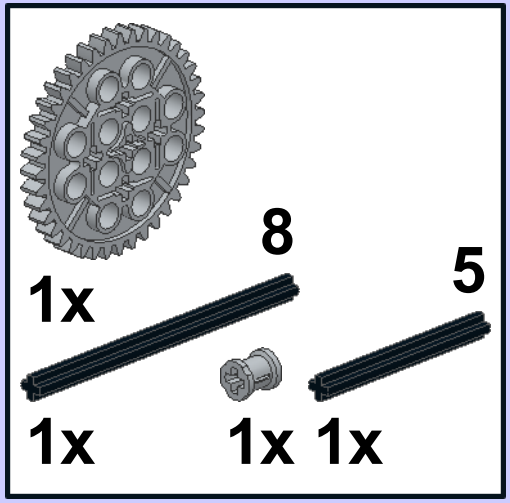

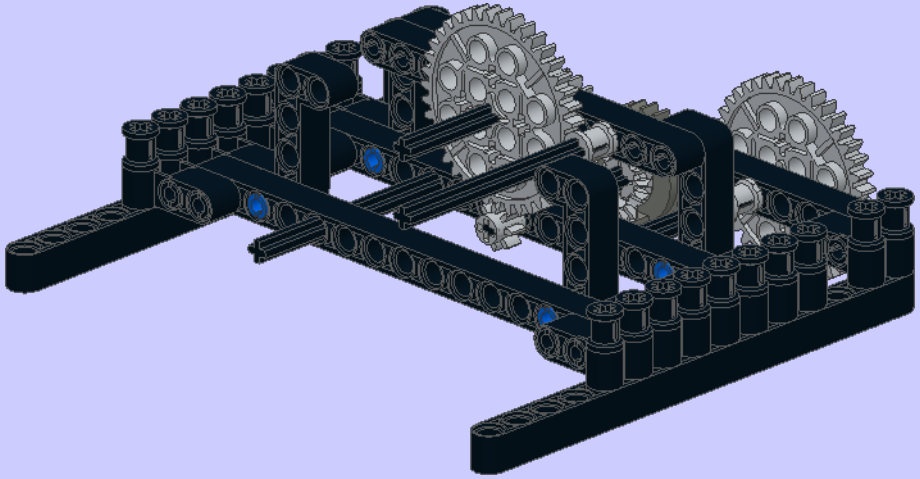

17

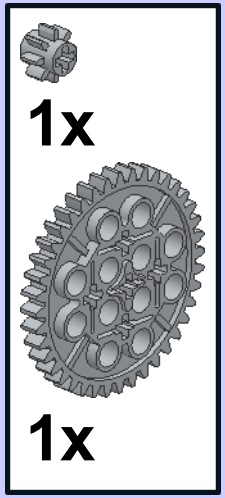

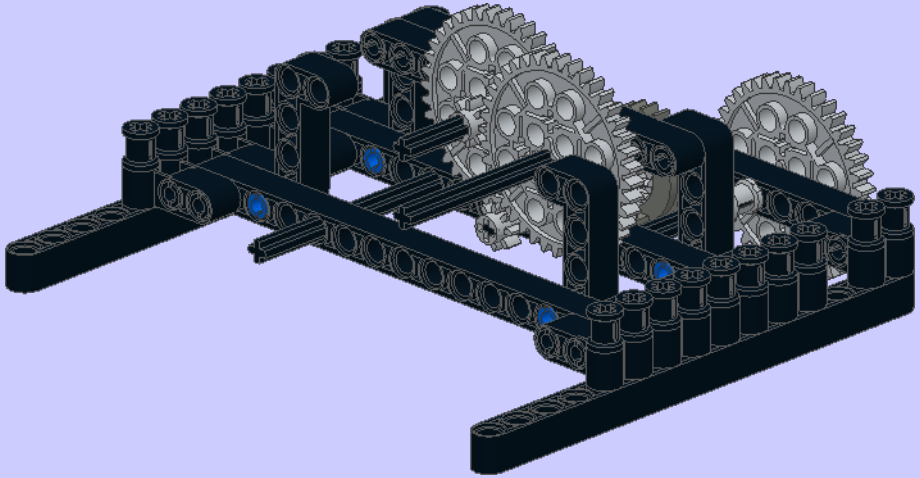

18

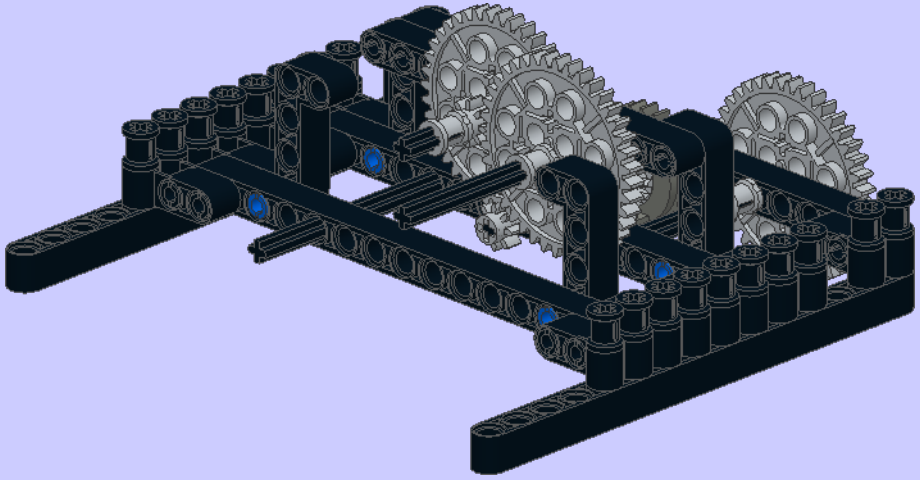

19

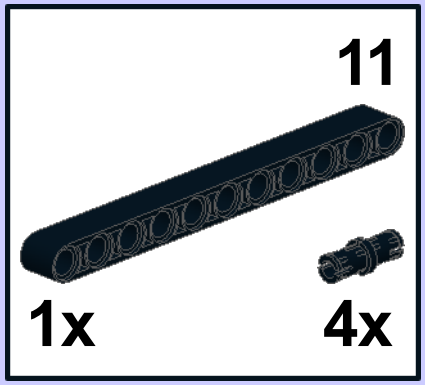

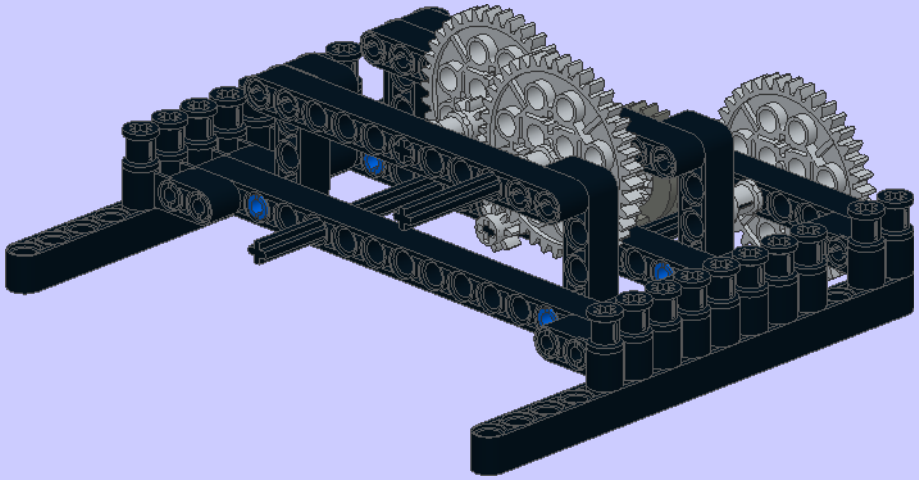

20

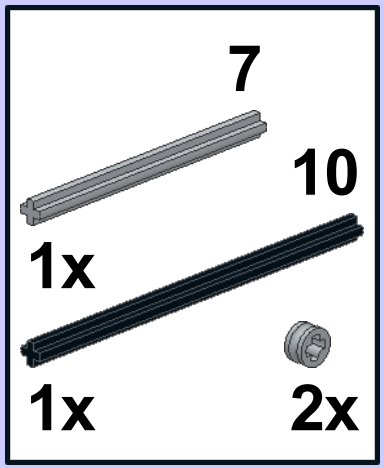

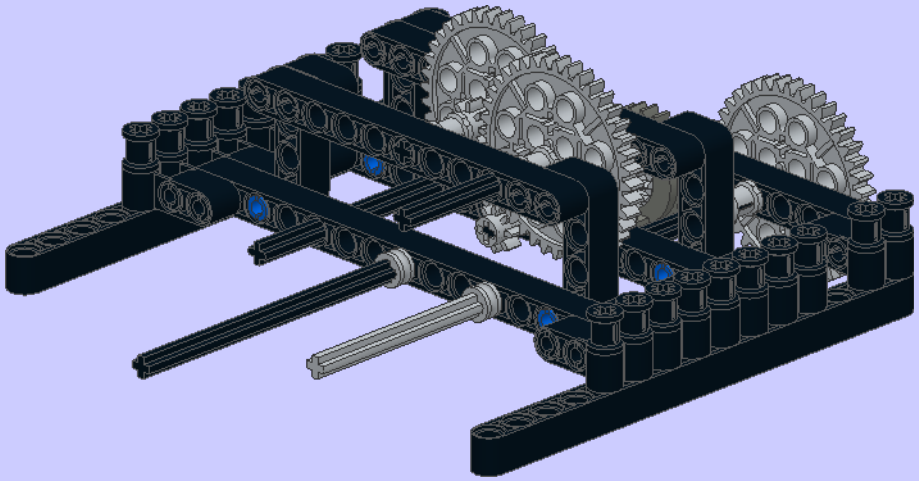

21

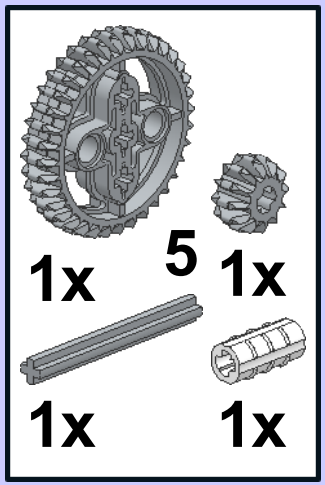

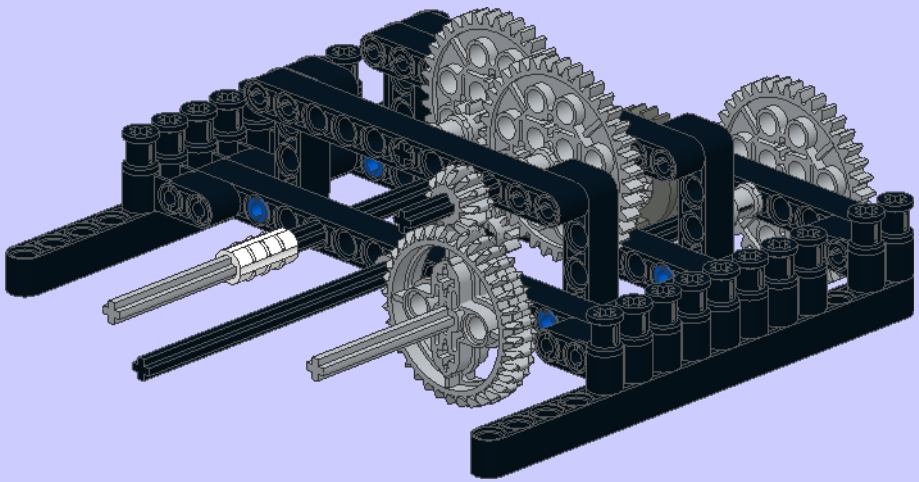

22

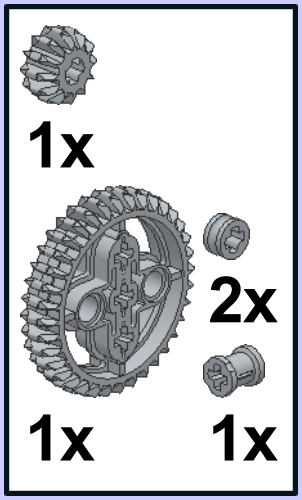

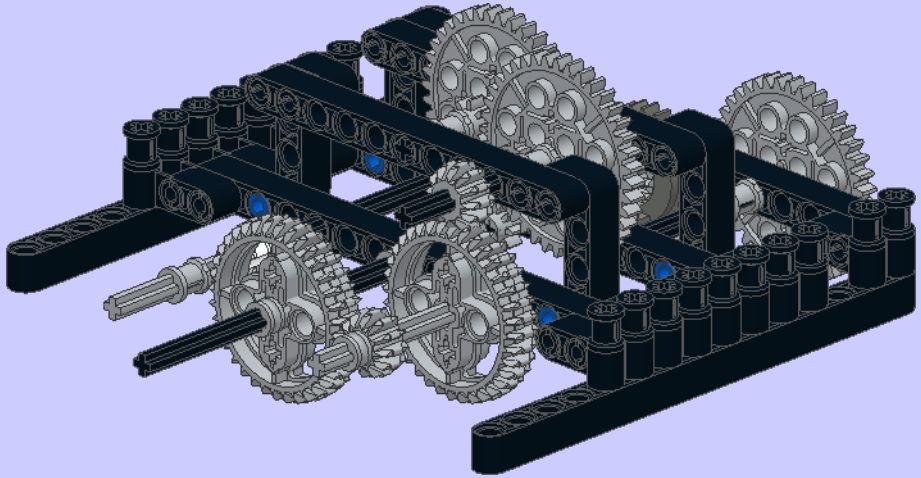

23

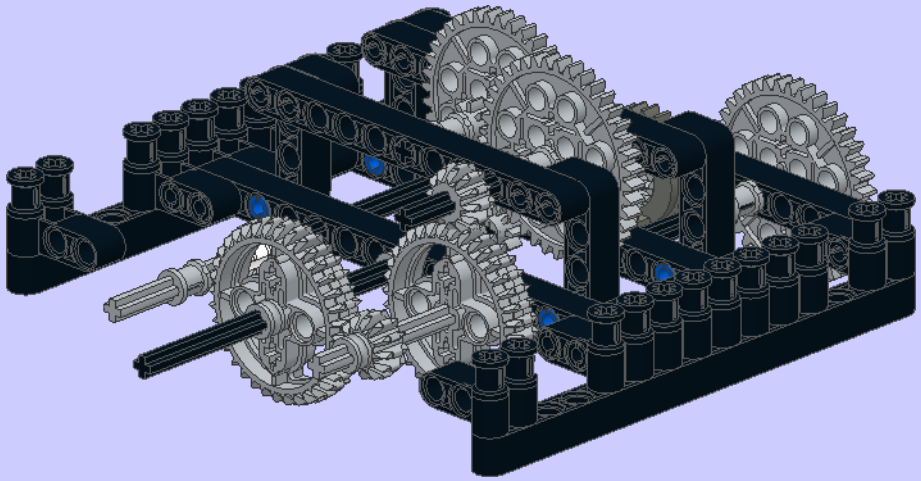

24

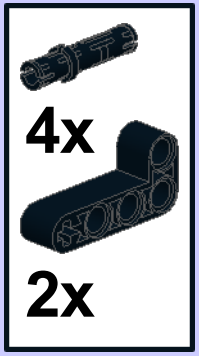

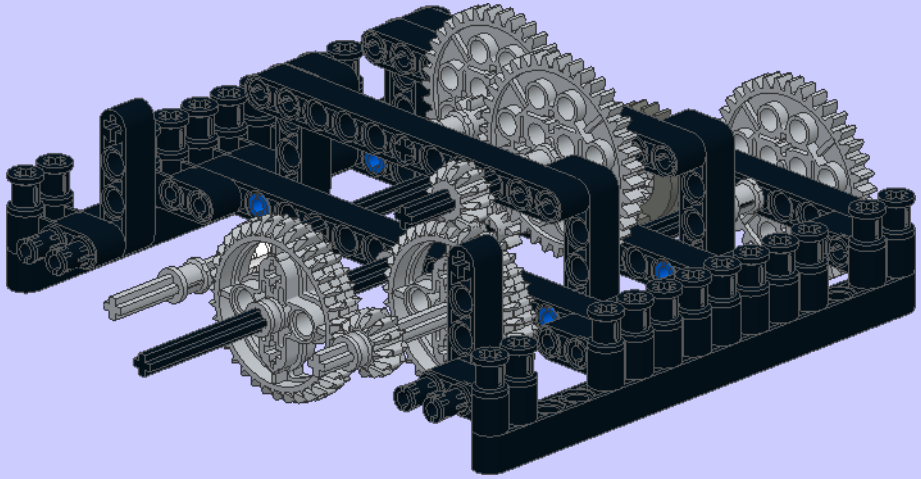

25

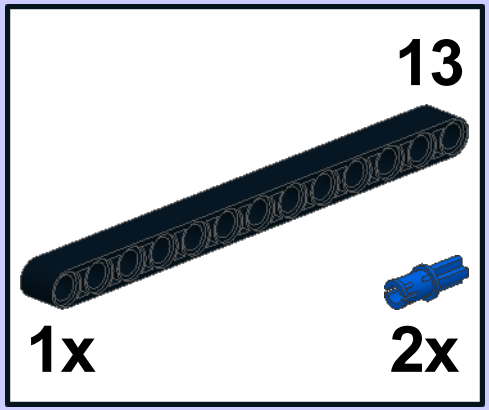

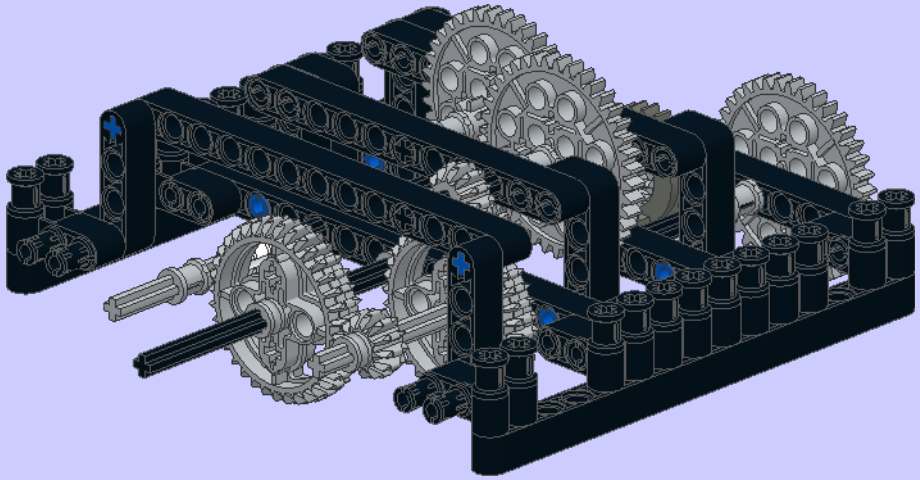

26

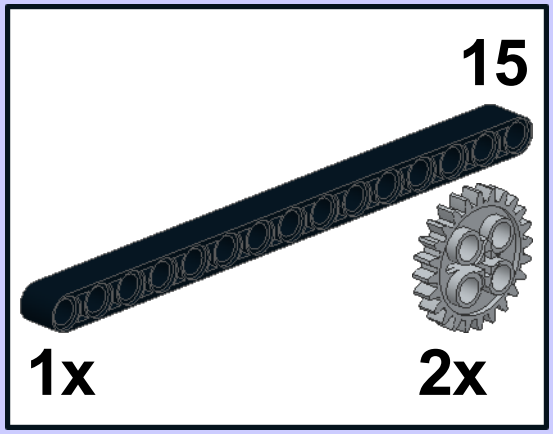

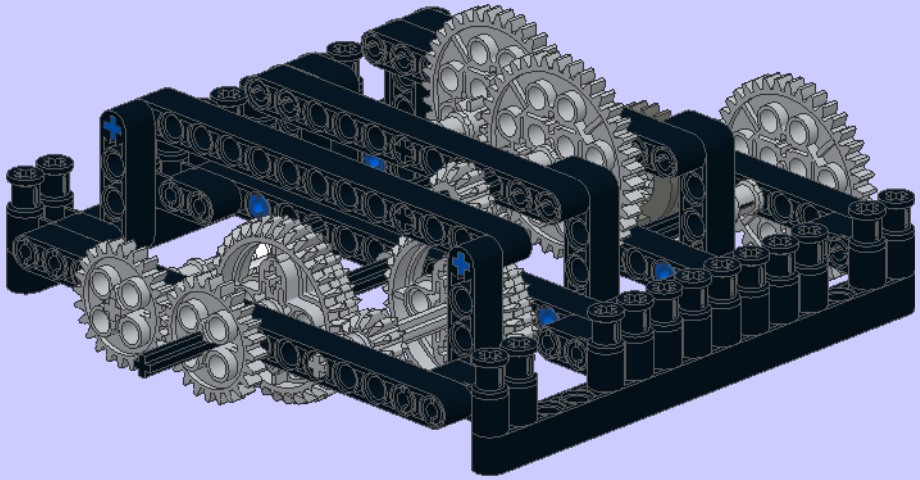

27

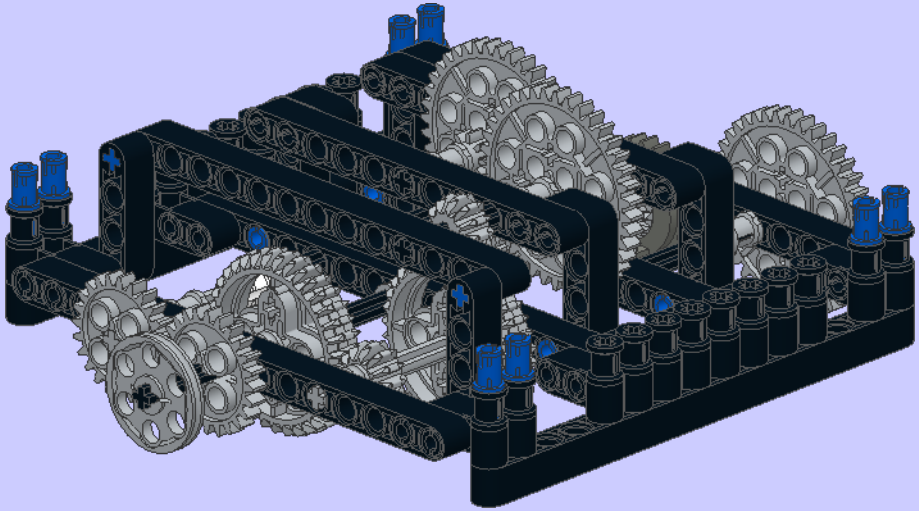

28

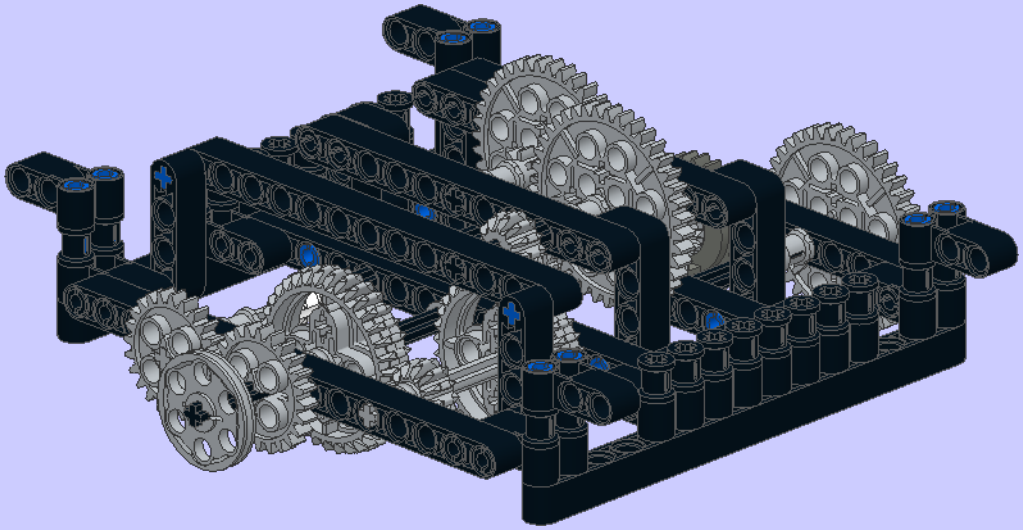

5

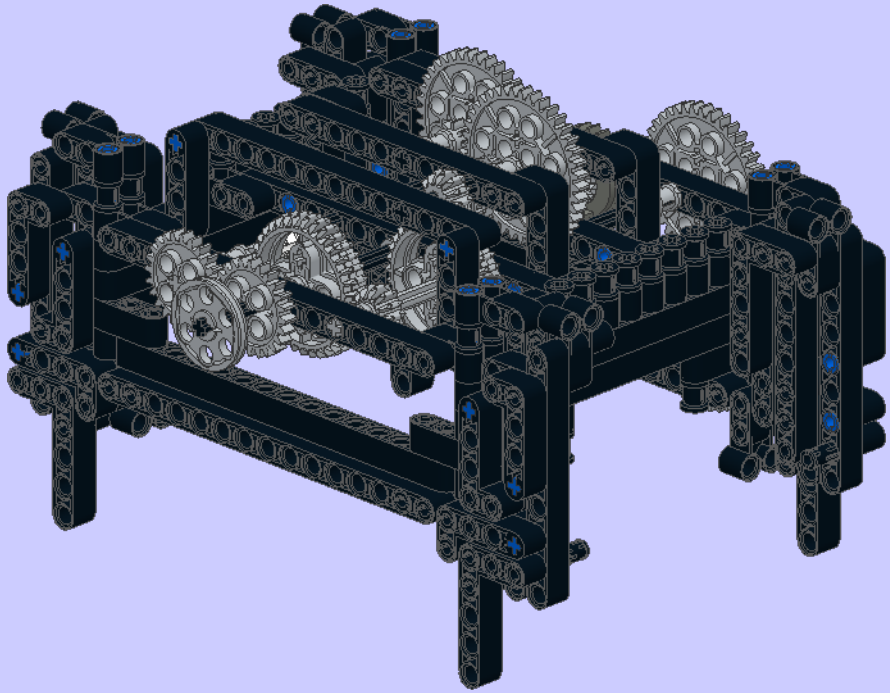

6

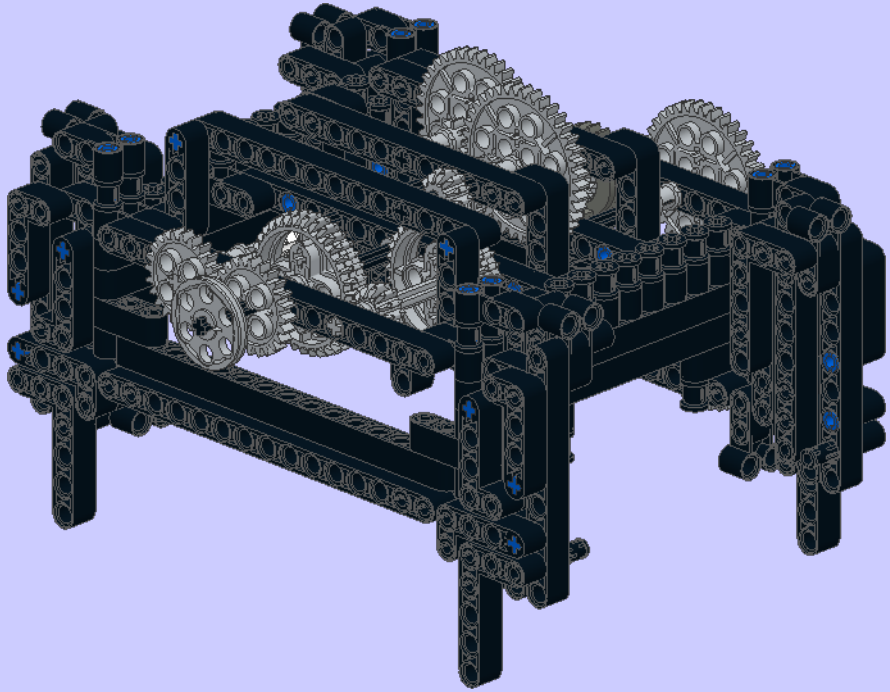

7

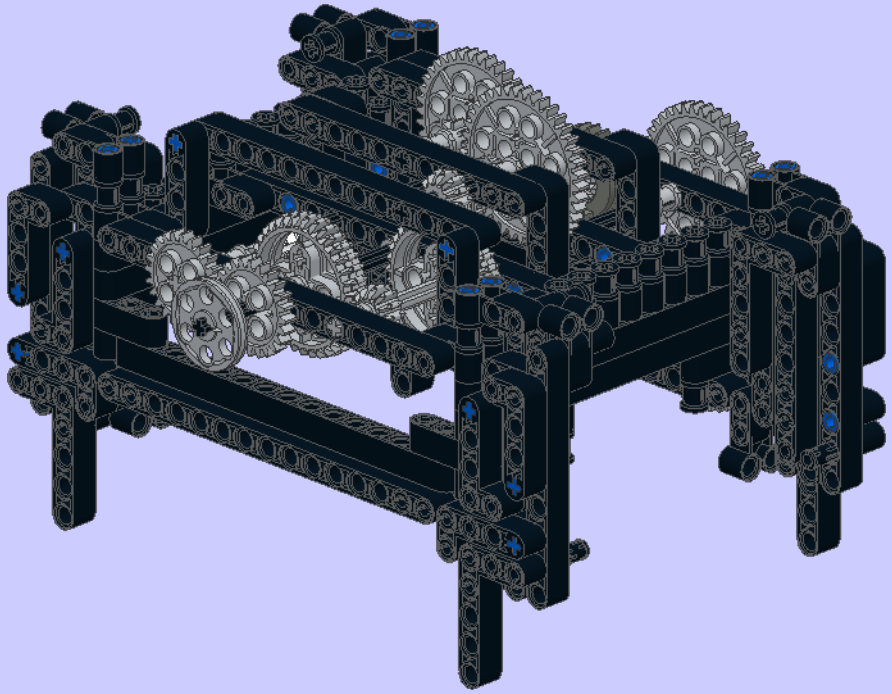

8

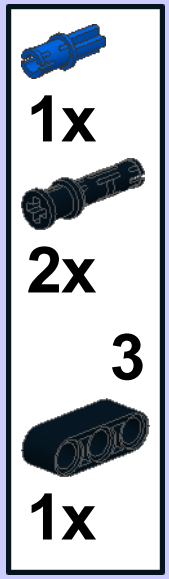

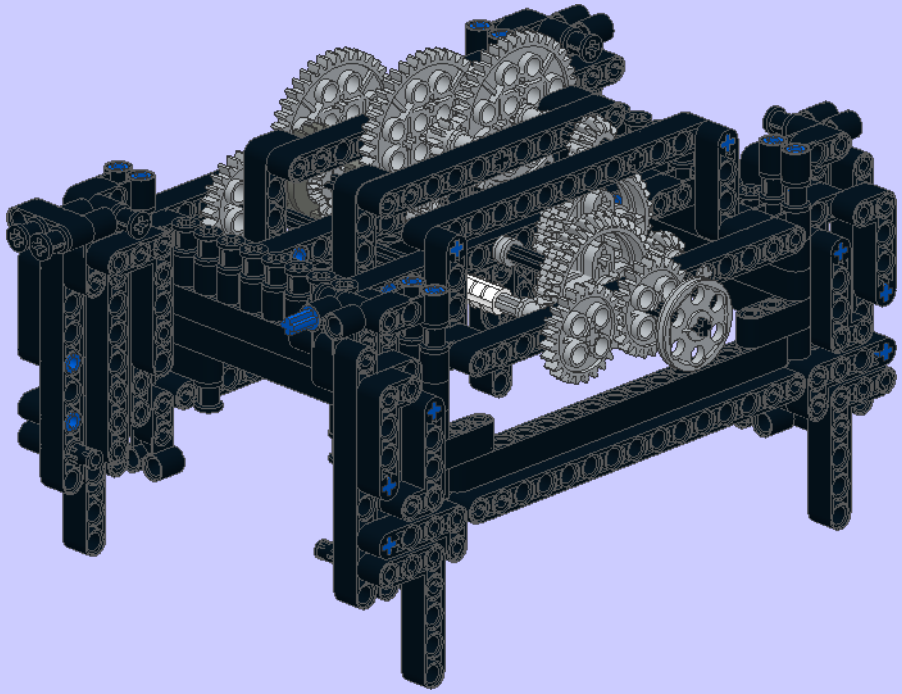

9

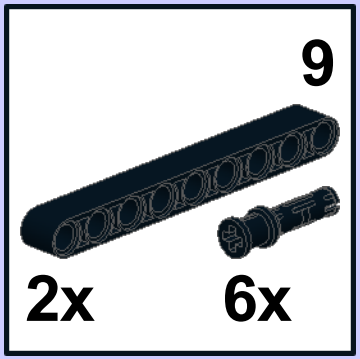

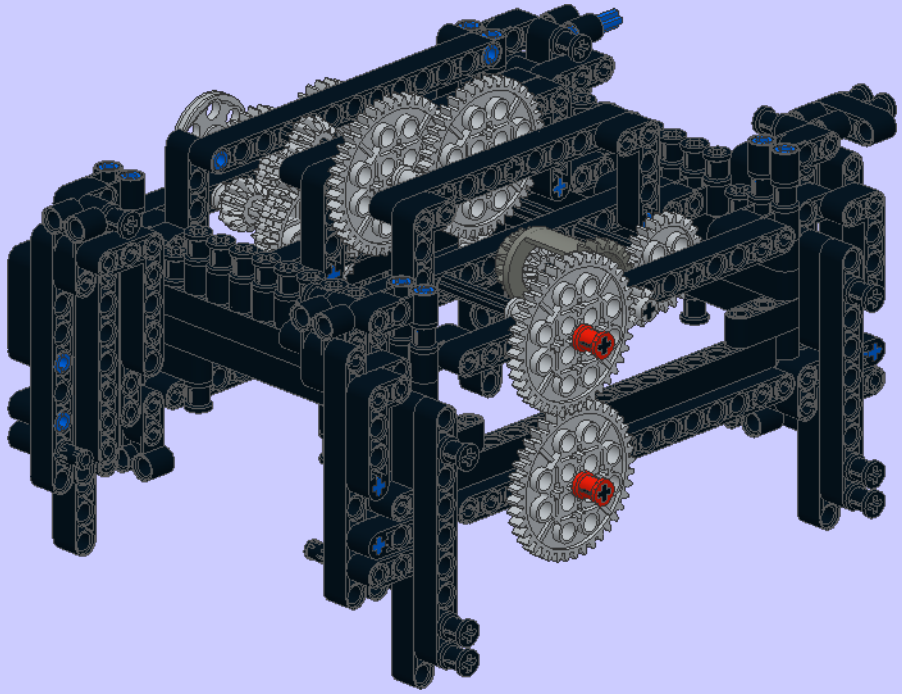

10

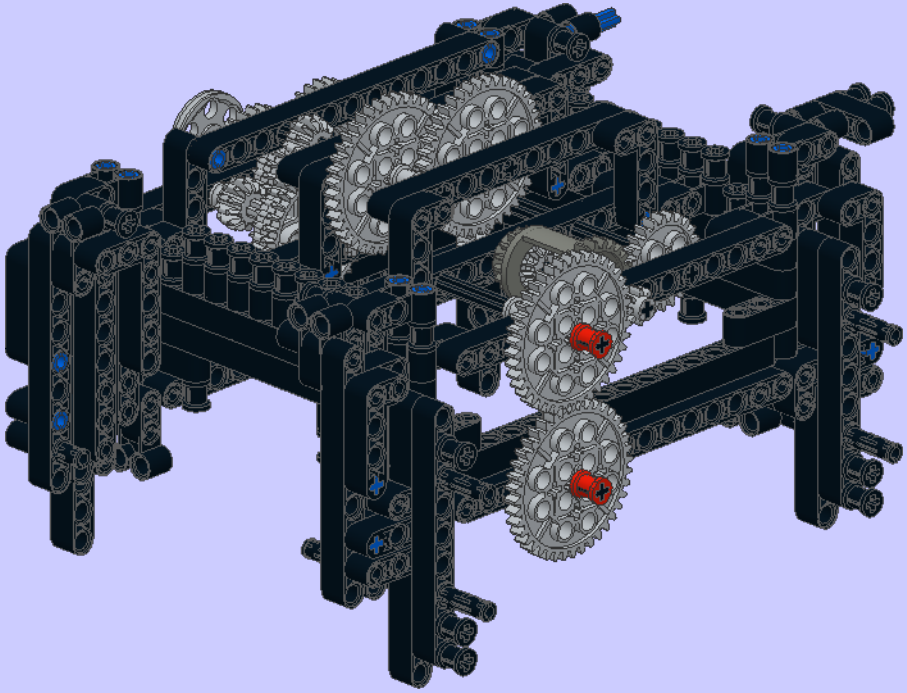

11

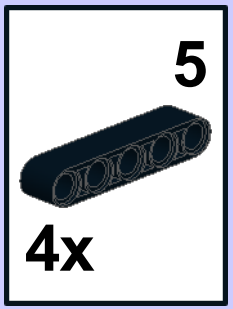

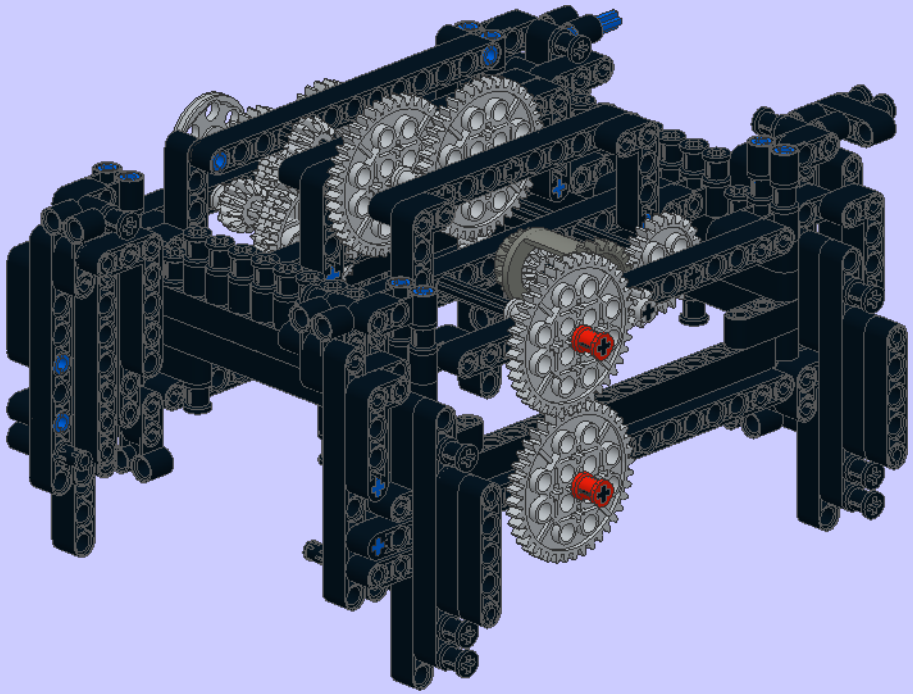

12

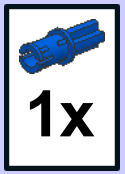

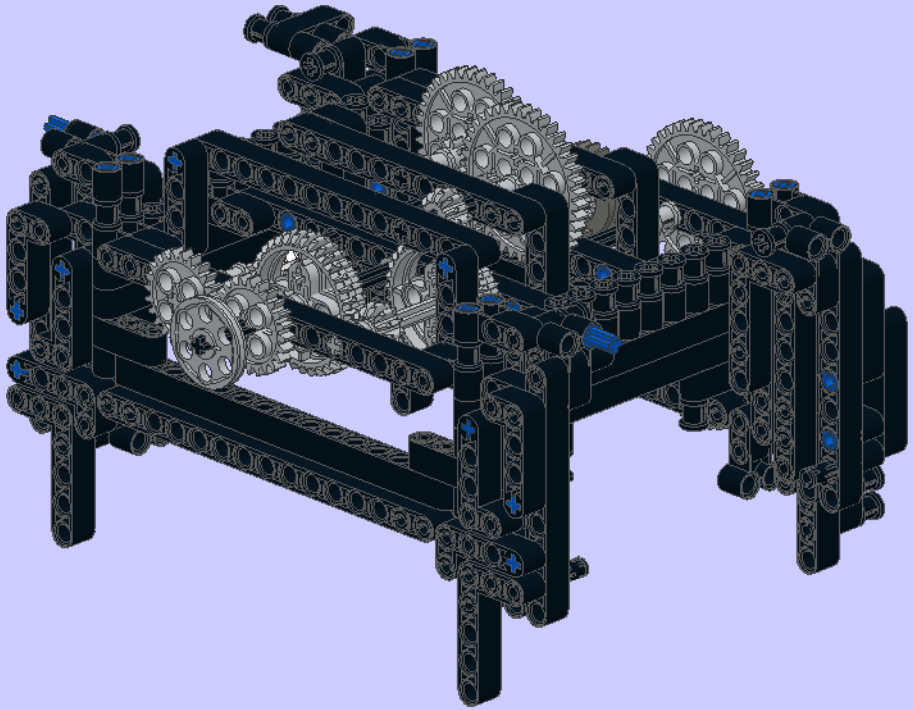

13

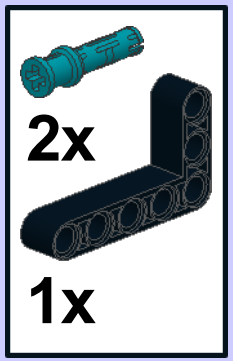

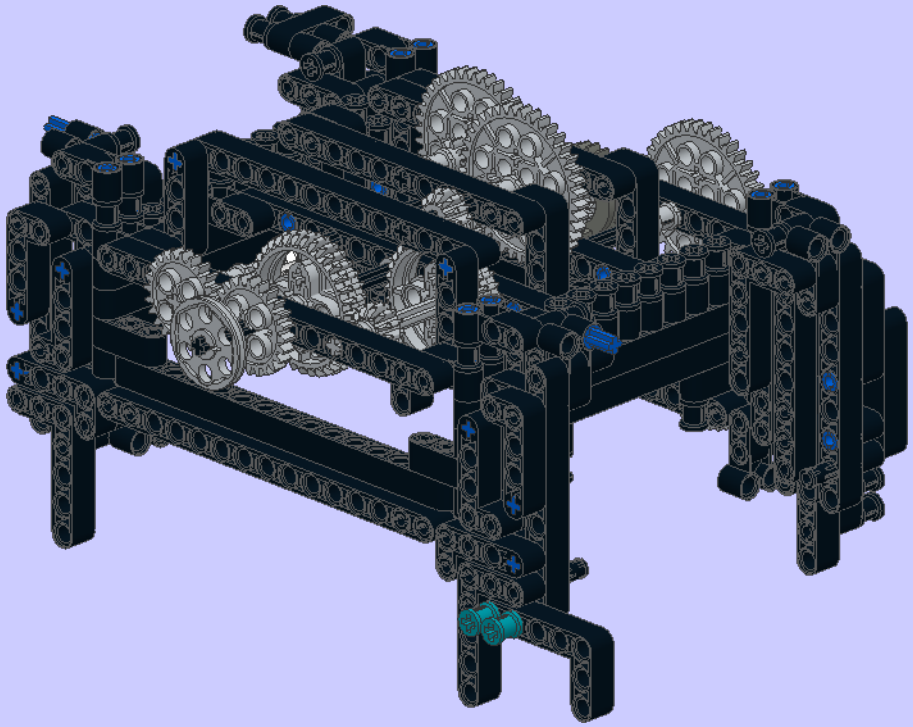

14

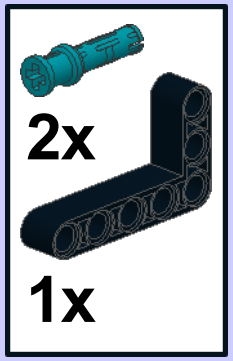

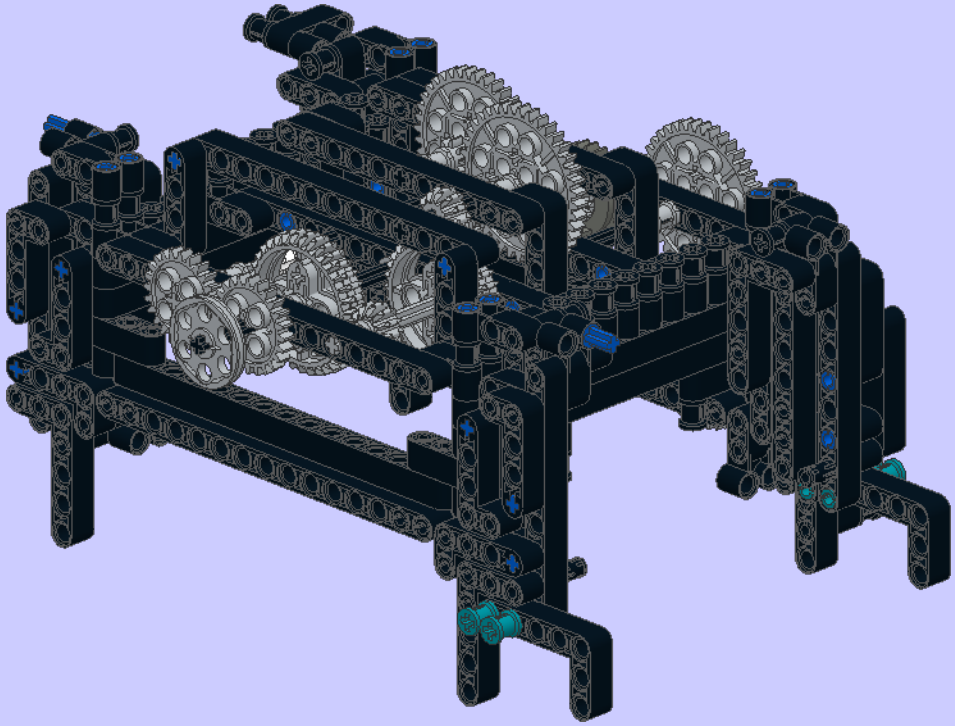

1

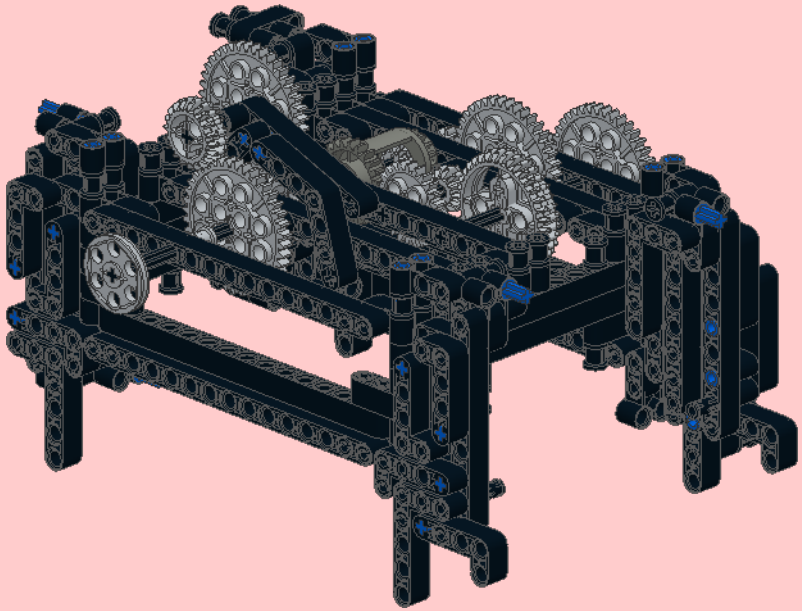

2

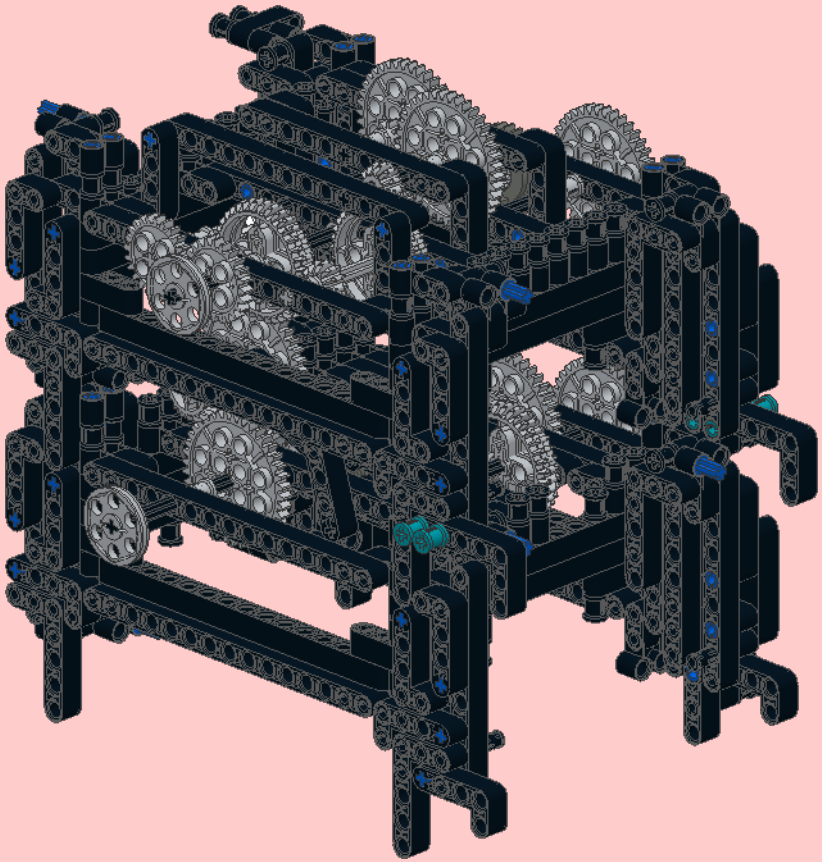

3

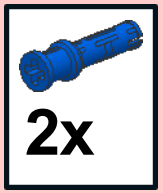

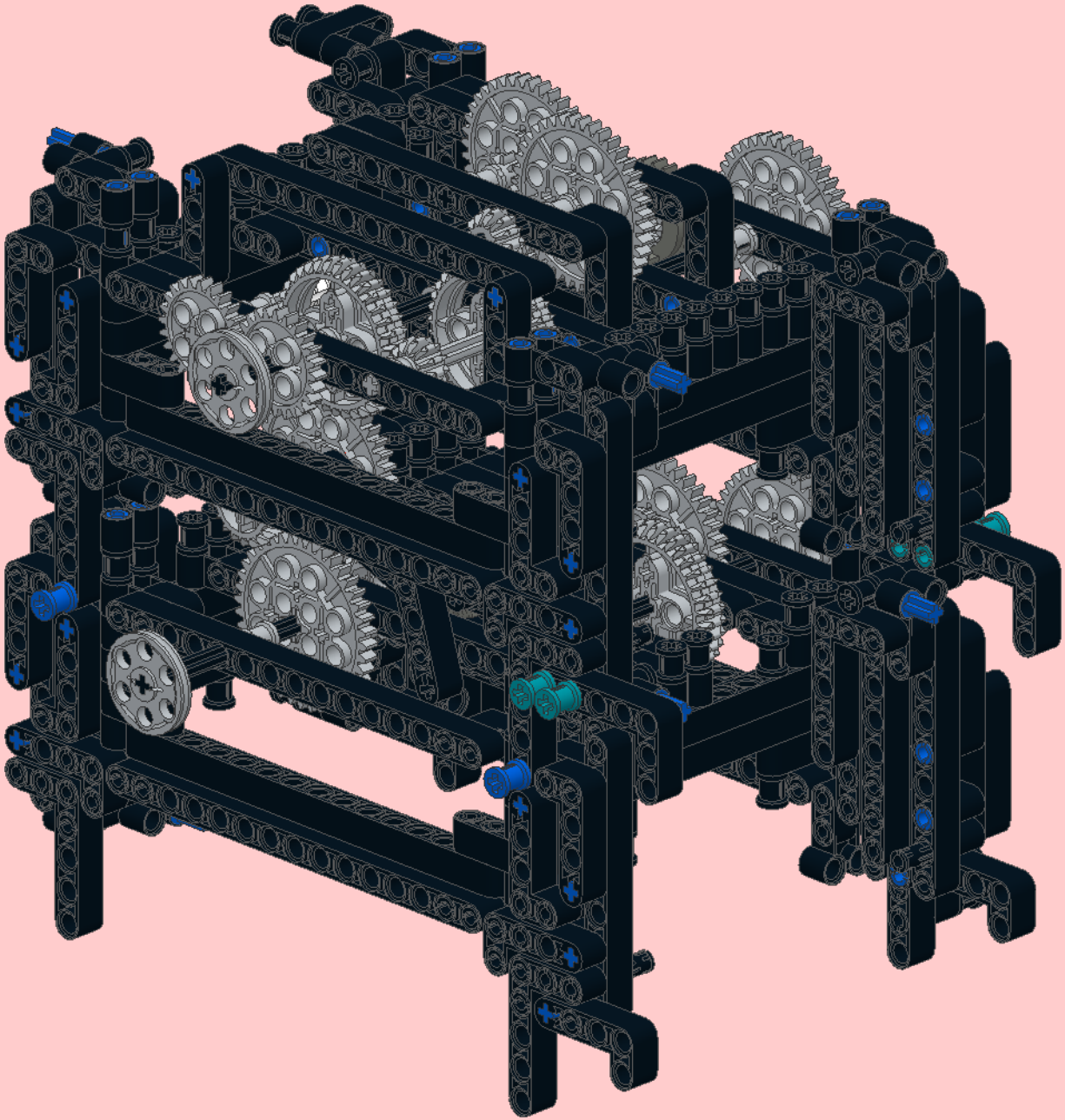

4

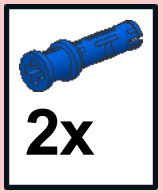

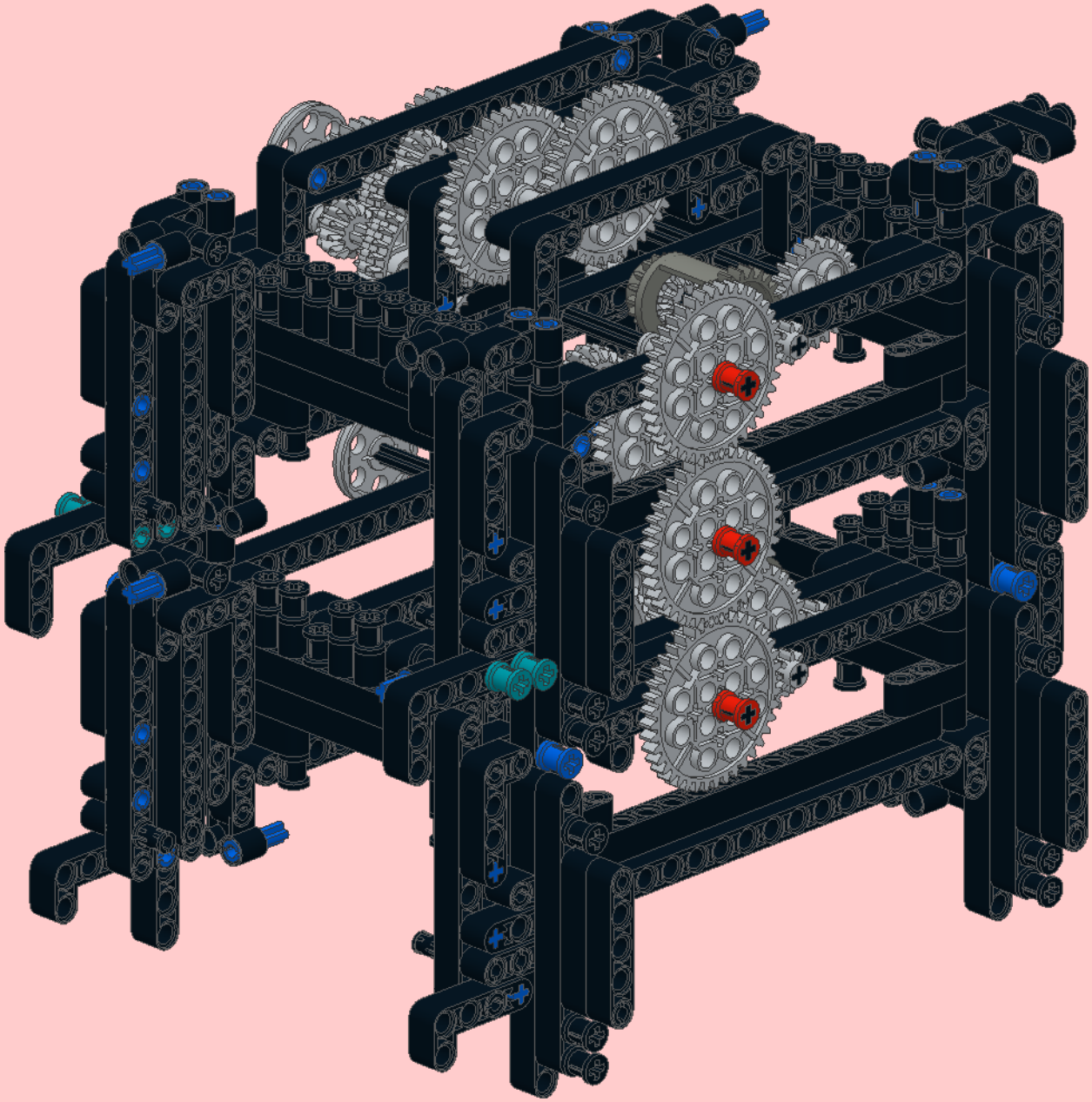

1

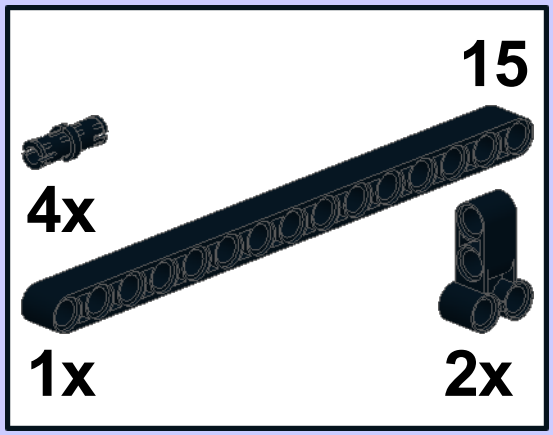

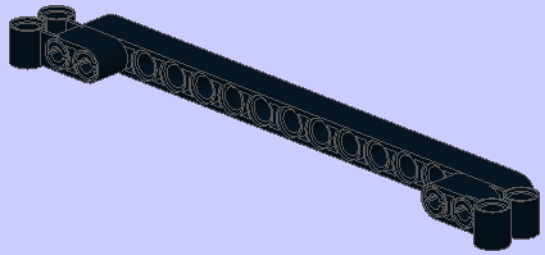

2

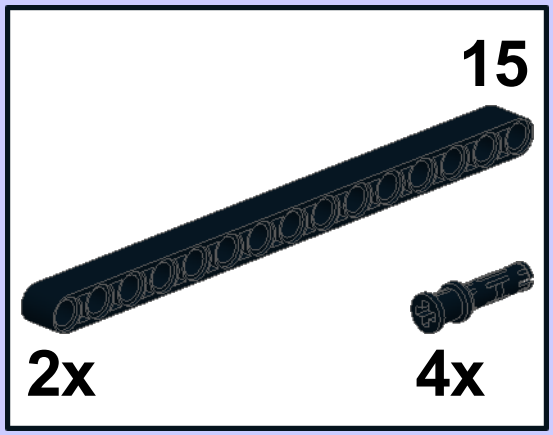

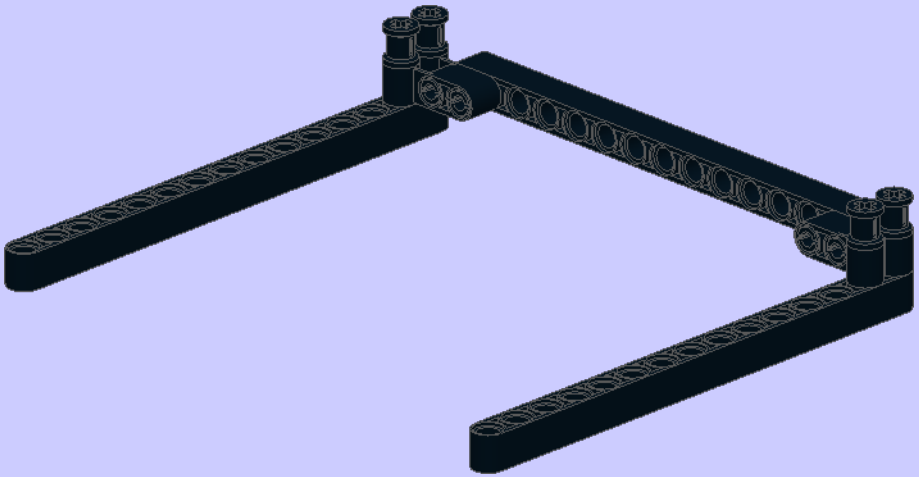

3

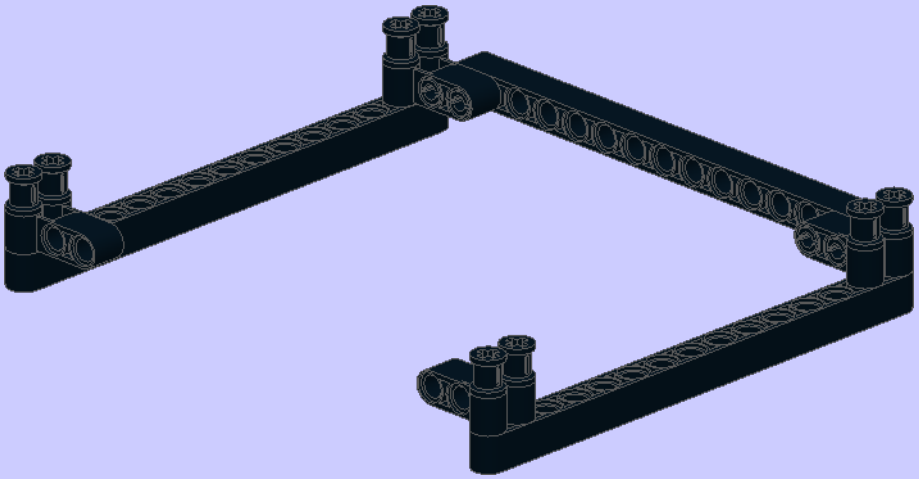

4

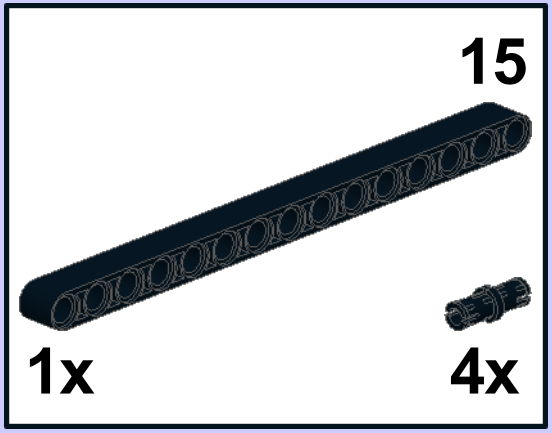

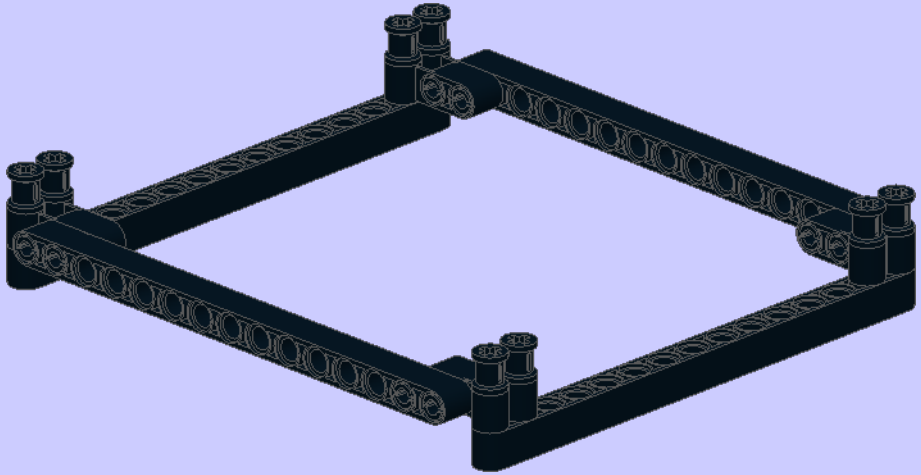

5

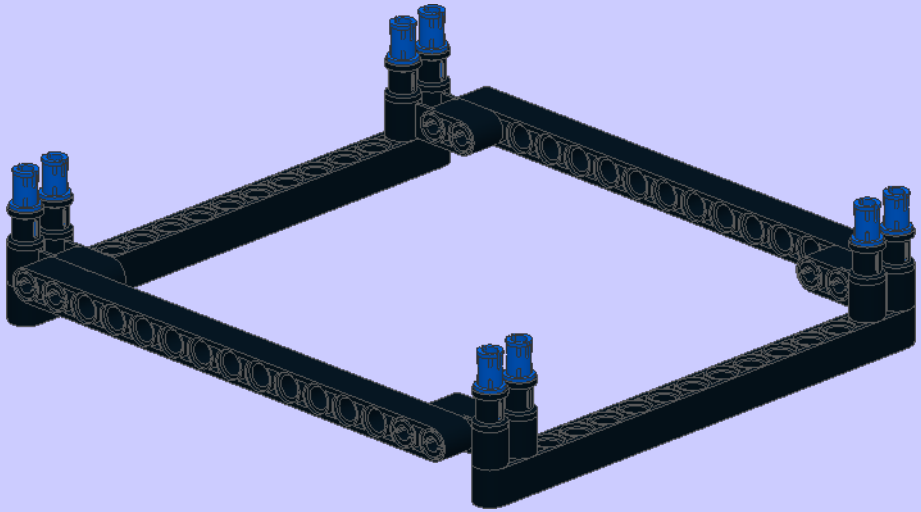

6

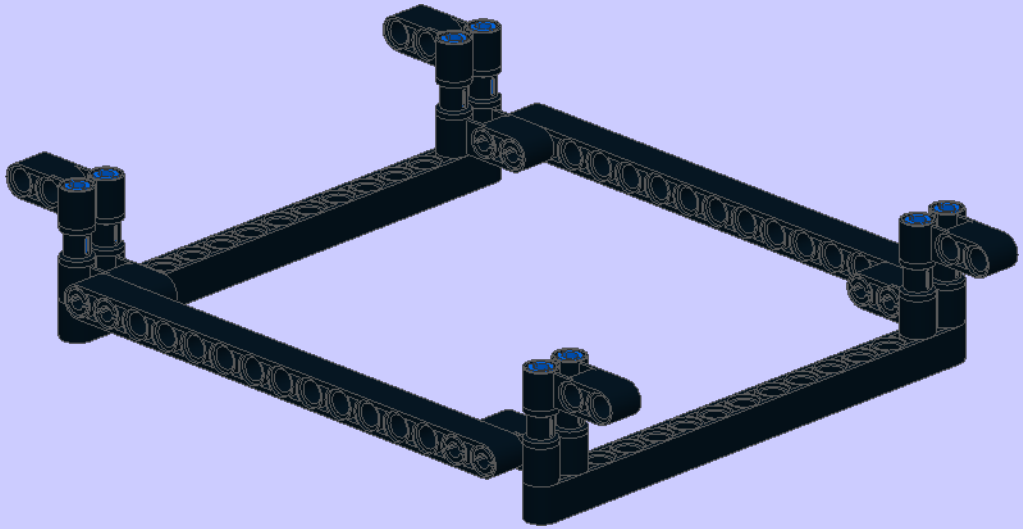

1

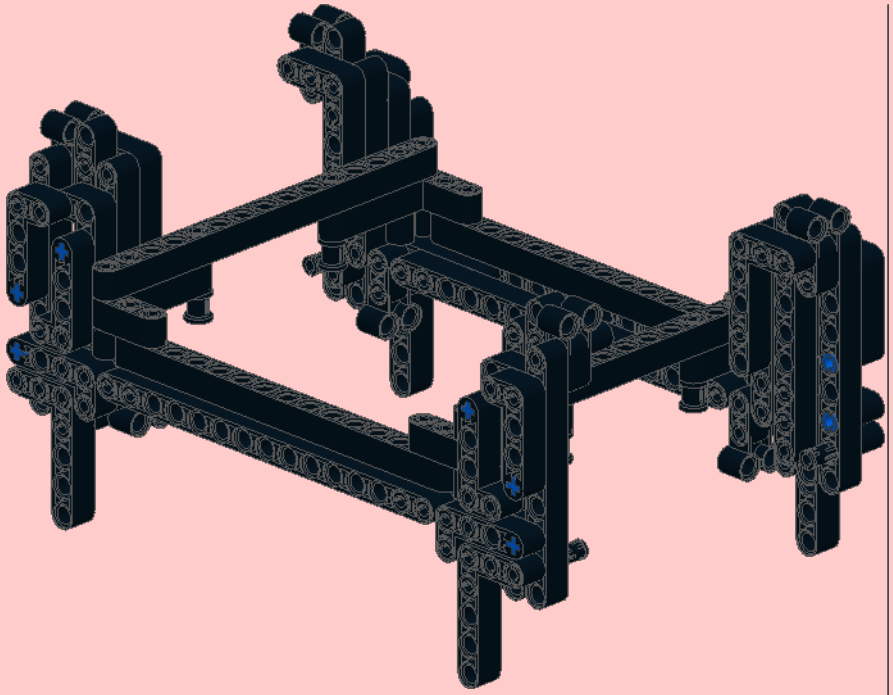

2

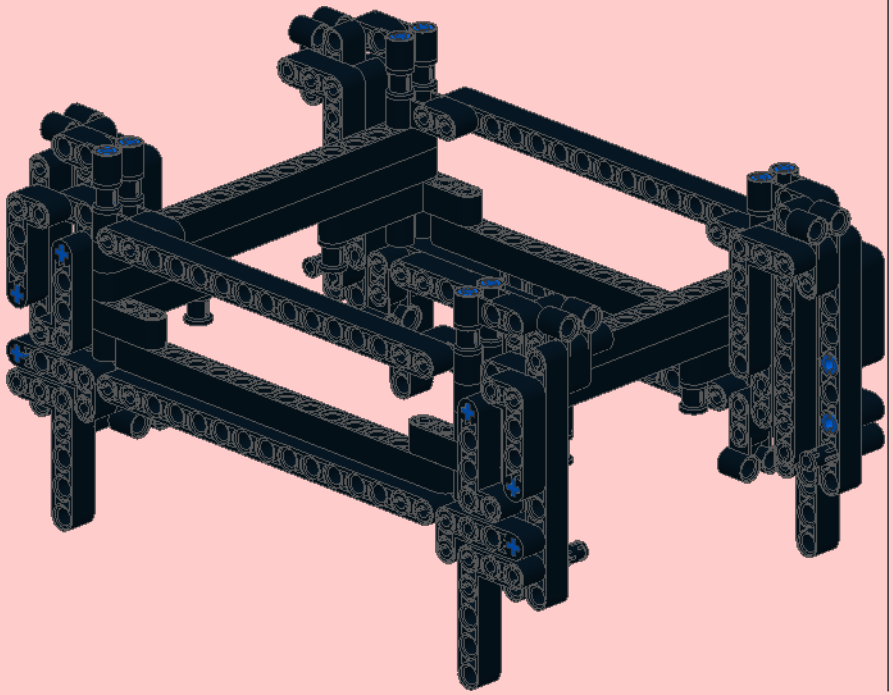

3

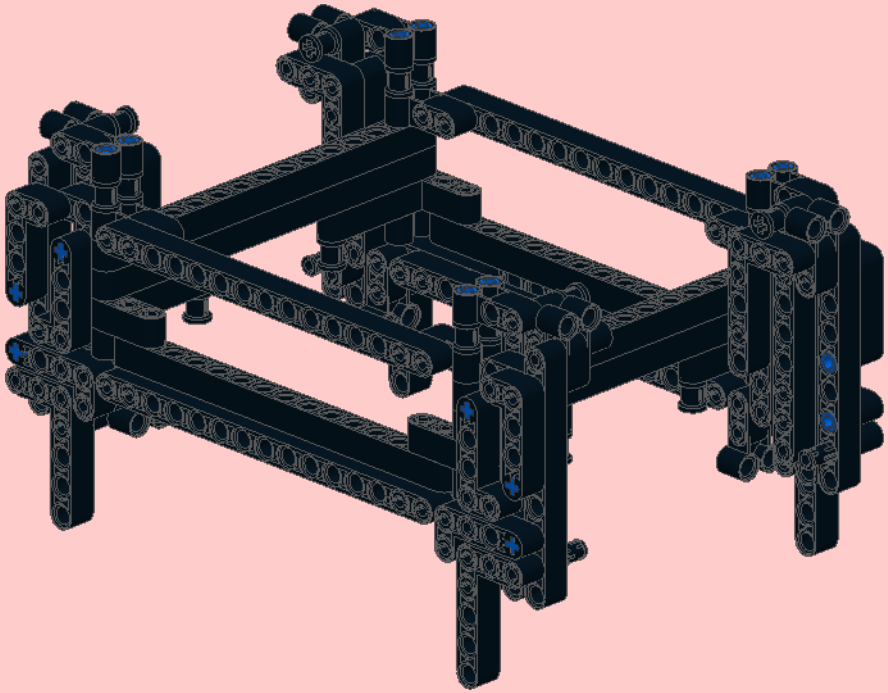

4

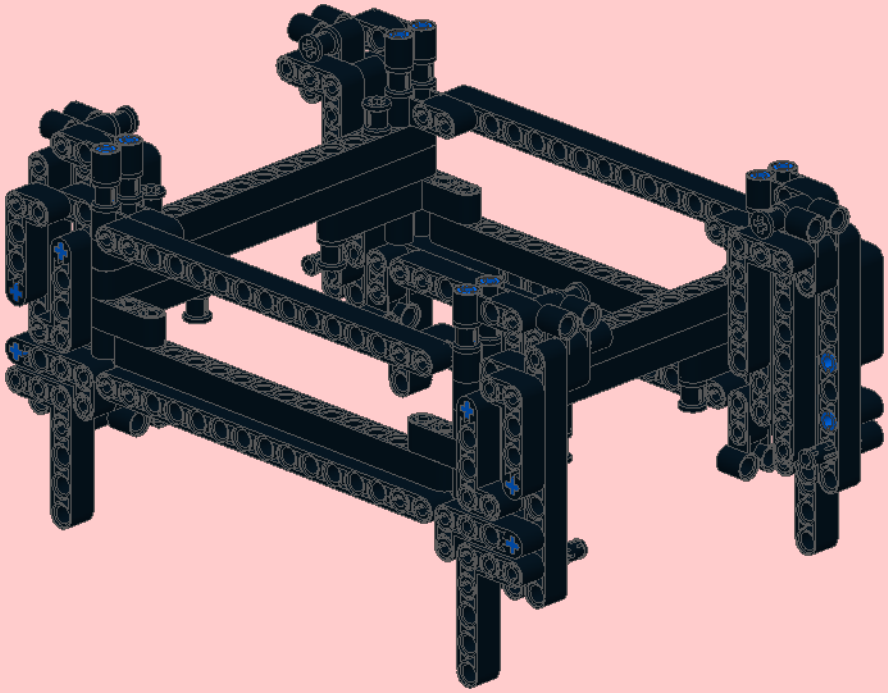

5

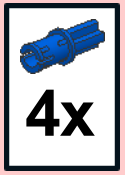

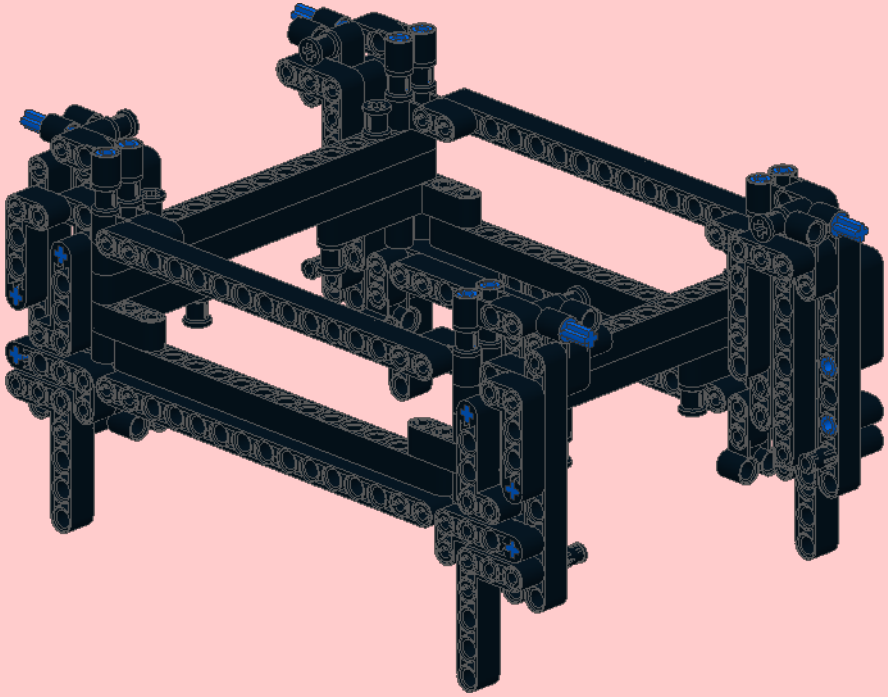

1

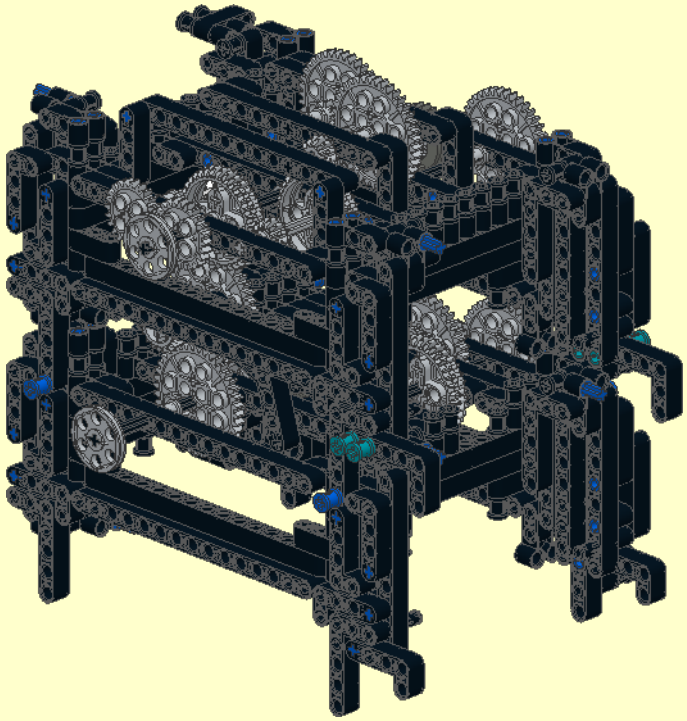

2

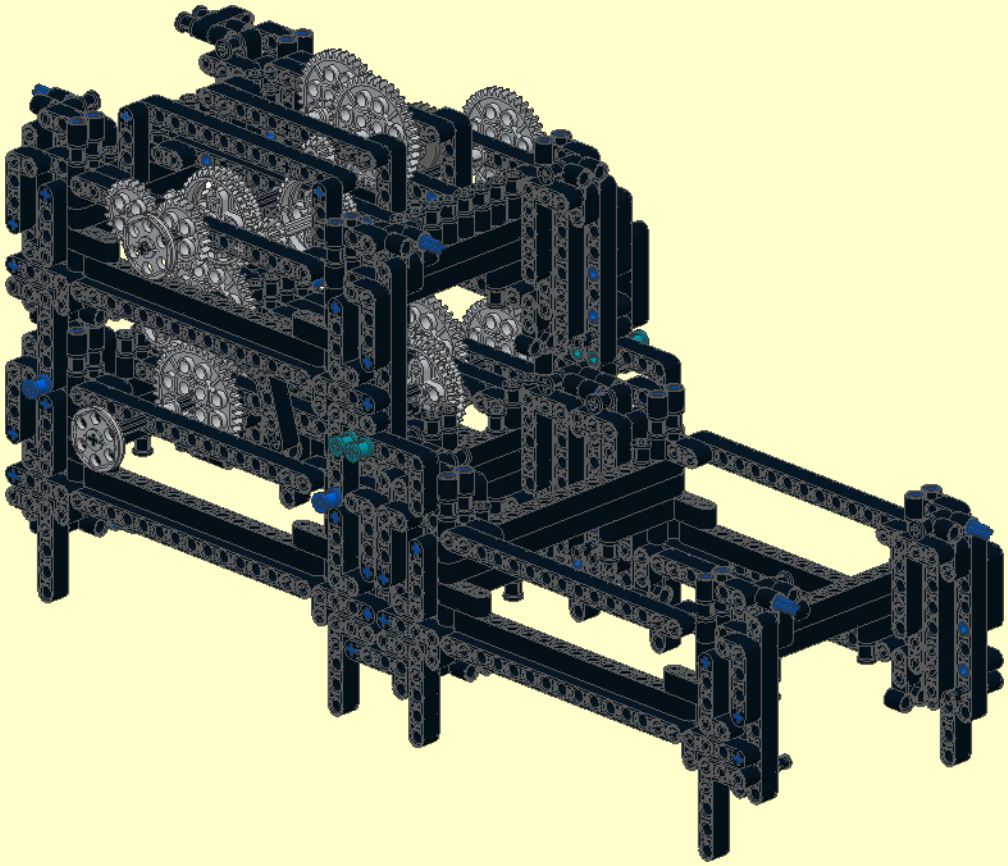

3

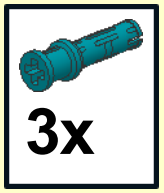

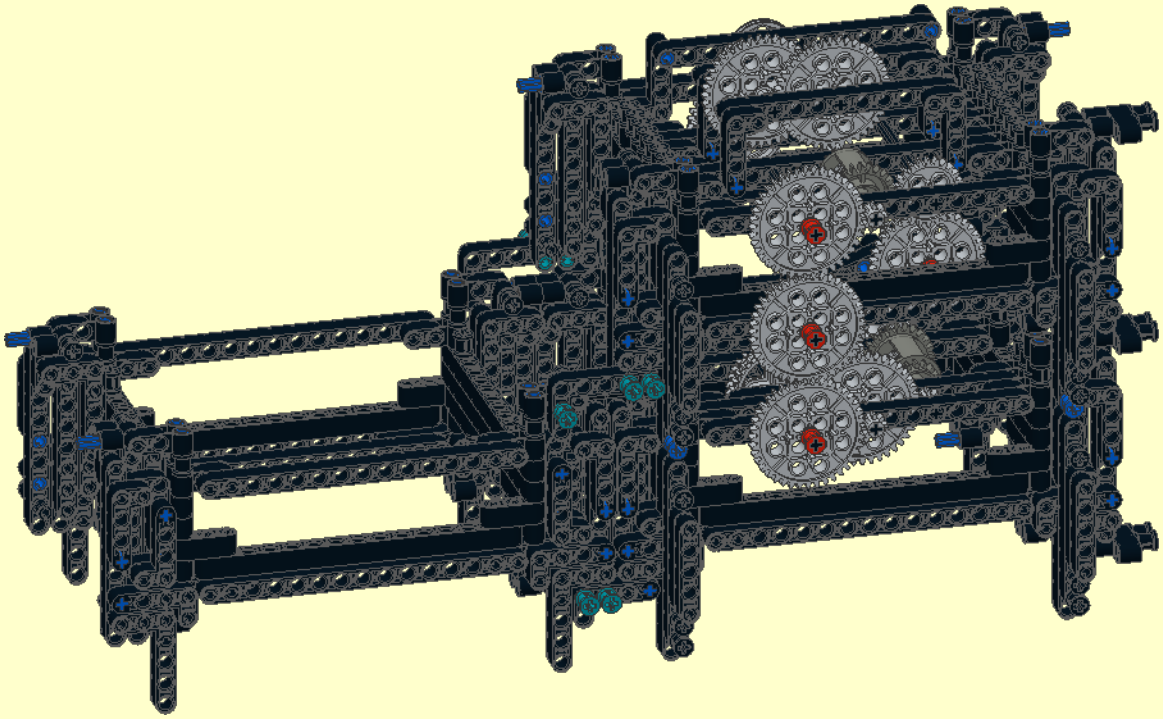

4

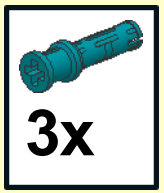

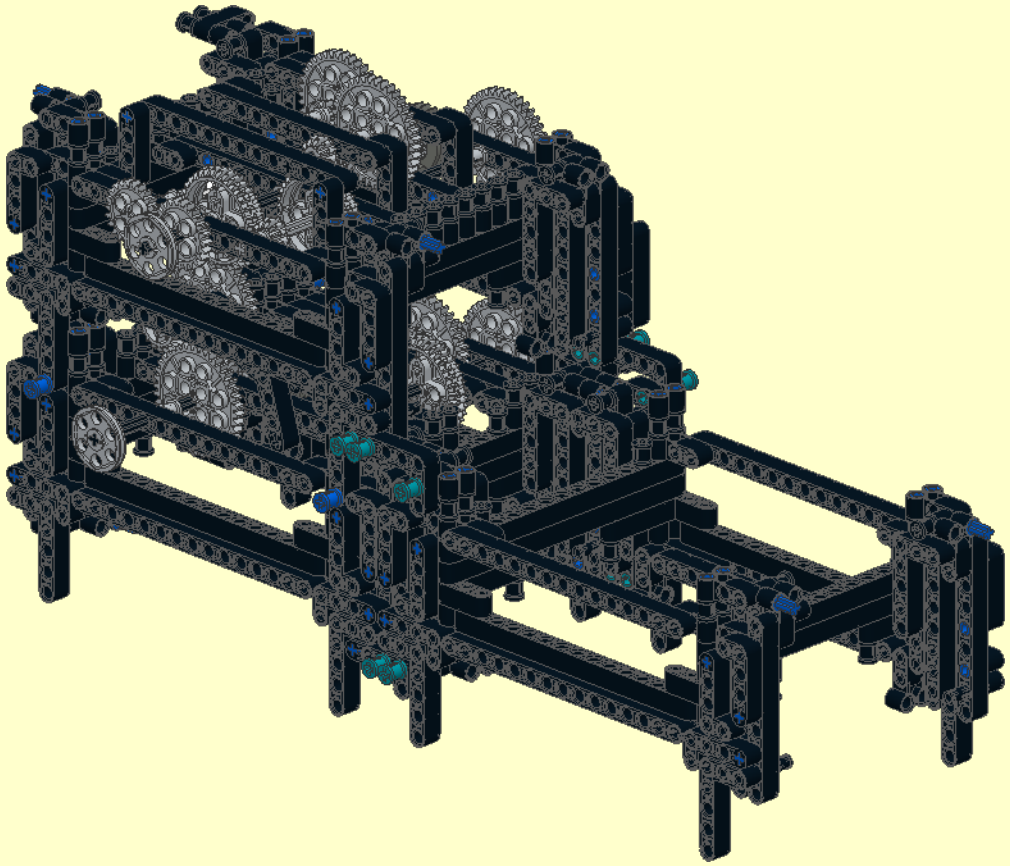

1

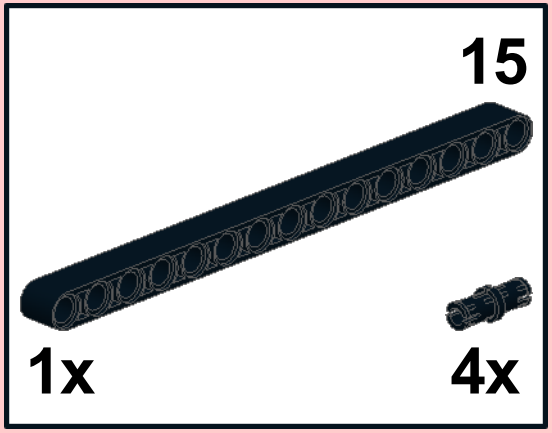

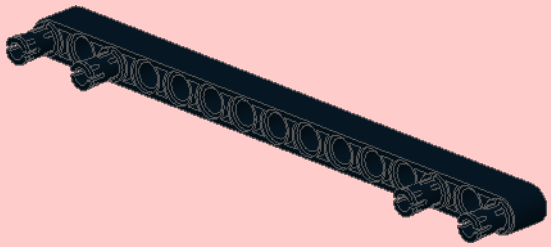

2

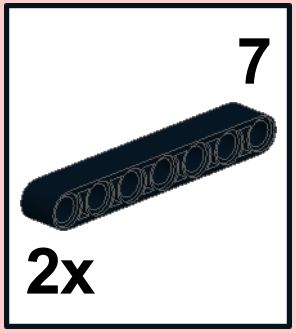

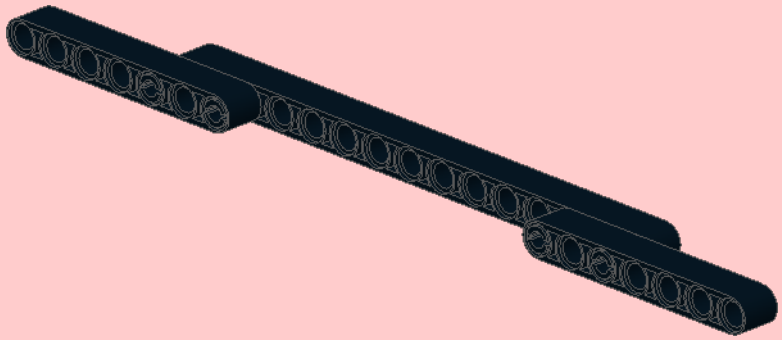

3

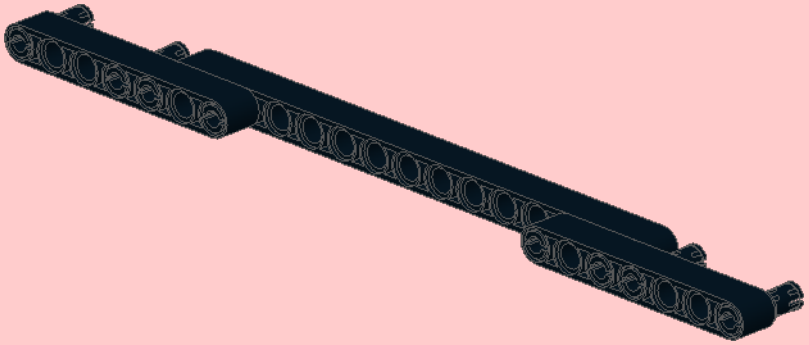

4

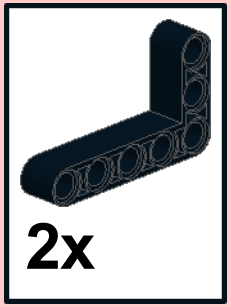

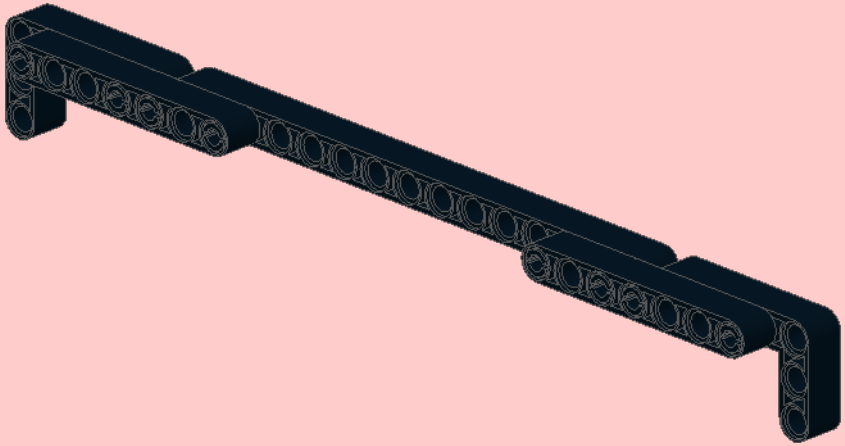

x4

5

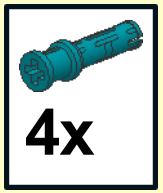

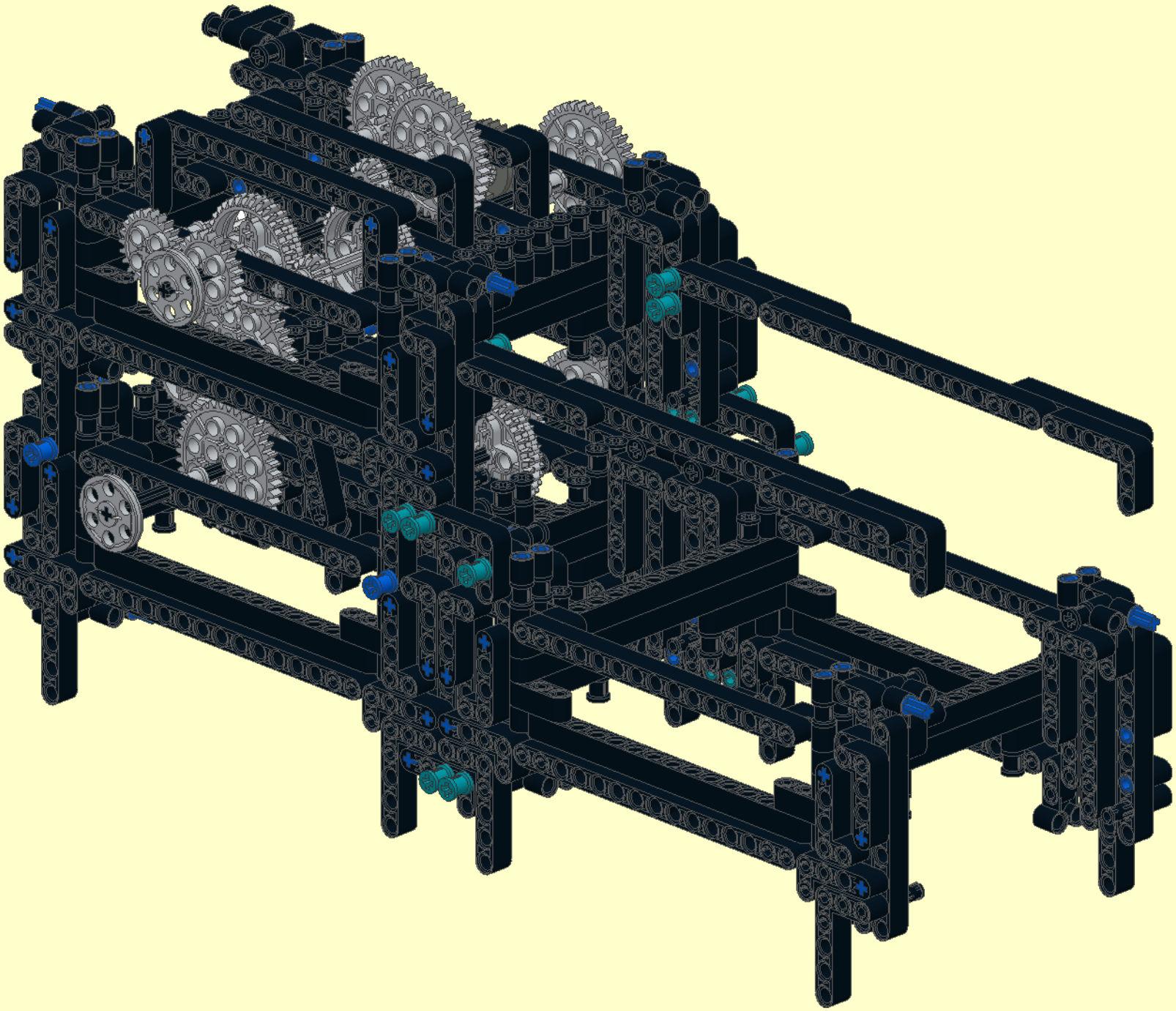

1

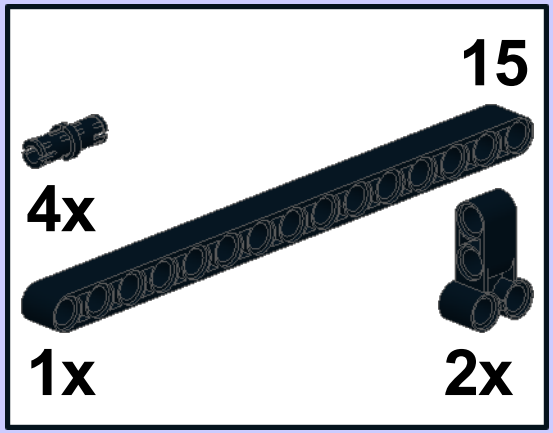

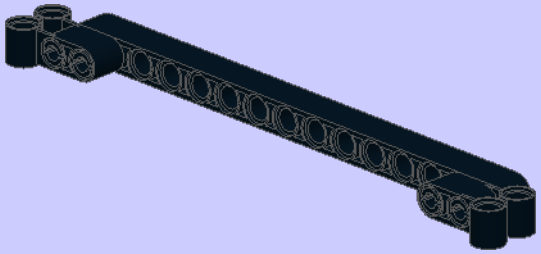

2

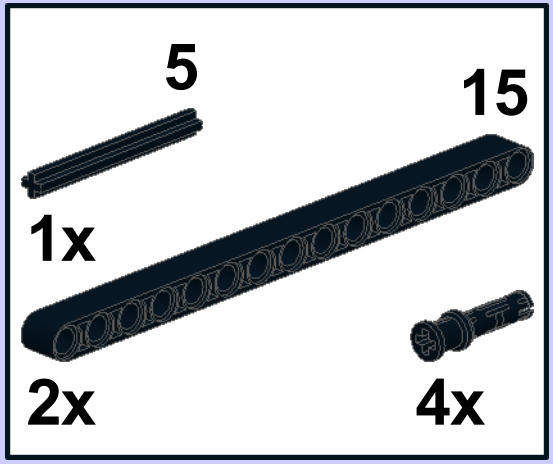

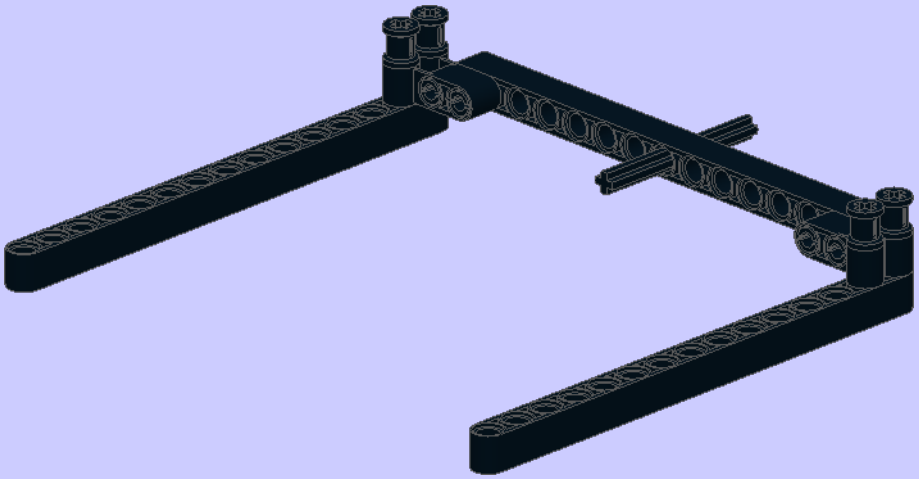

3

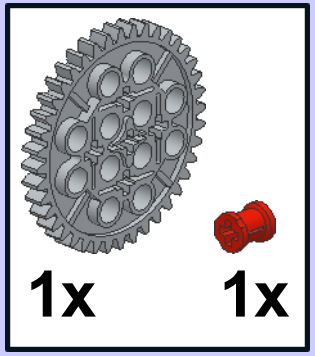

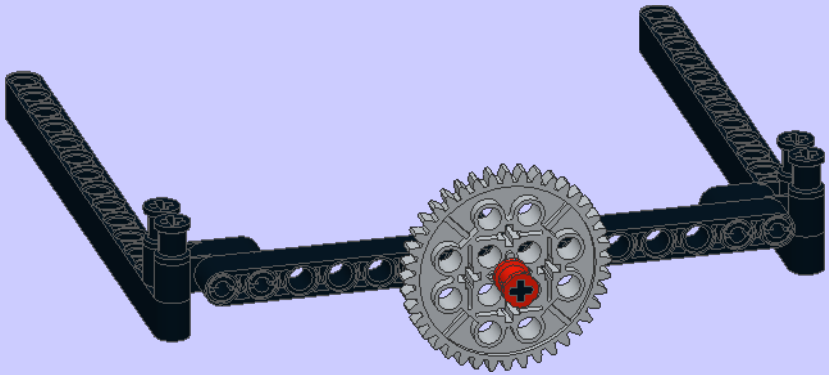

4

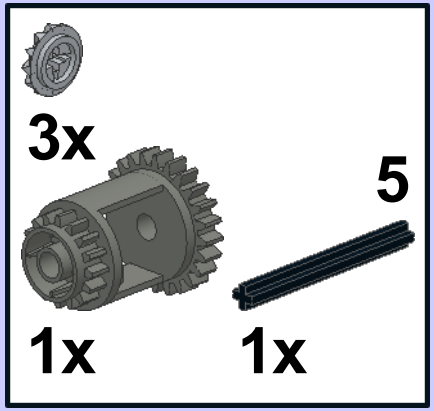

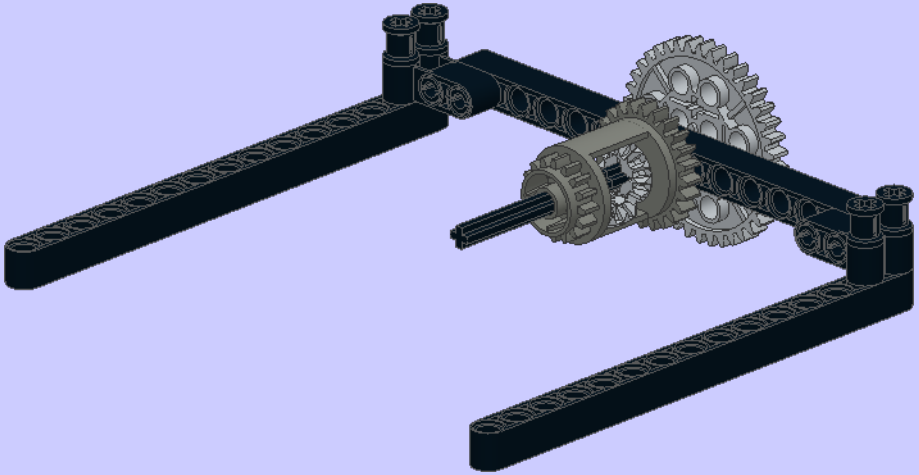

5

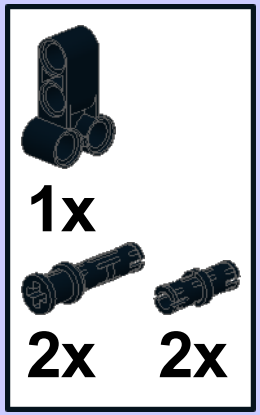

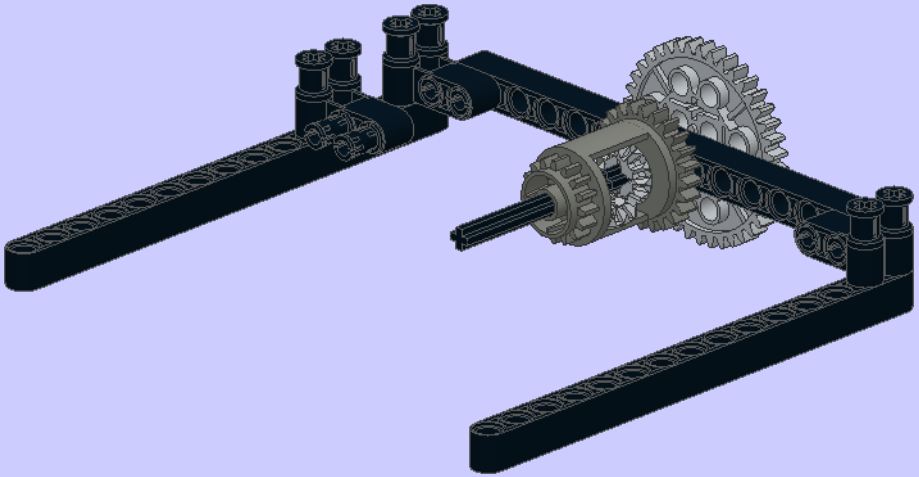

6

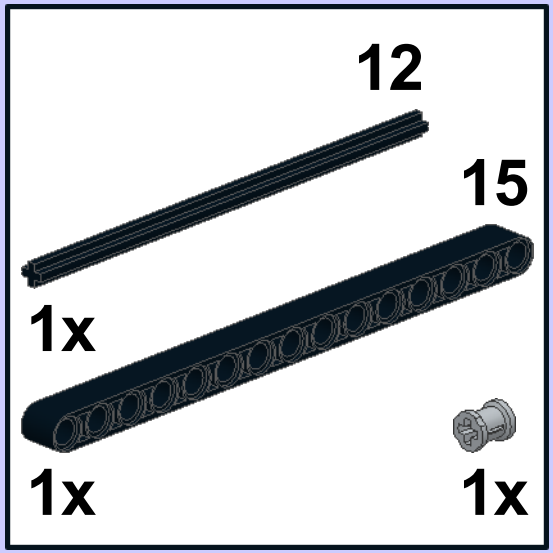

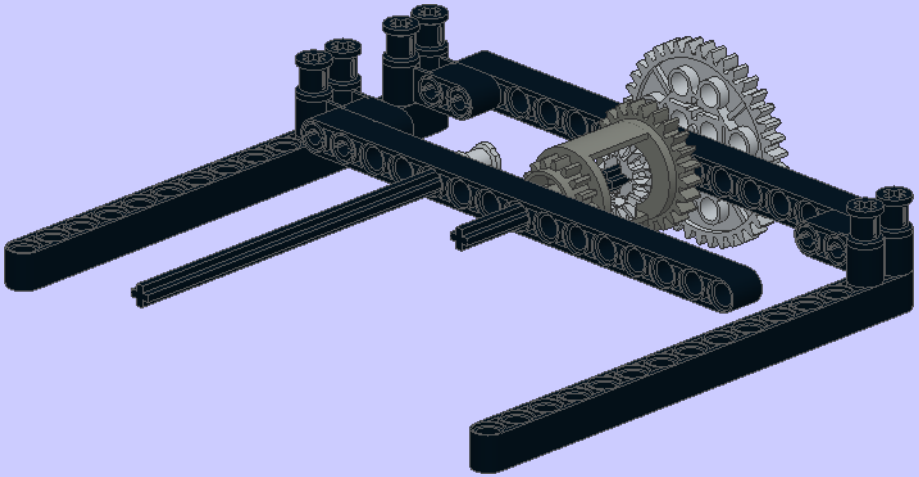

7

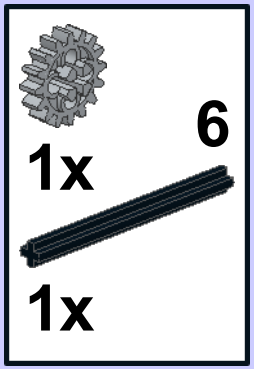

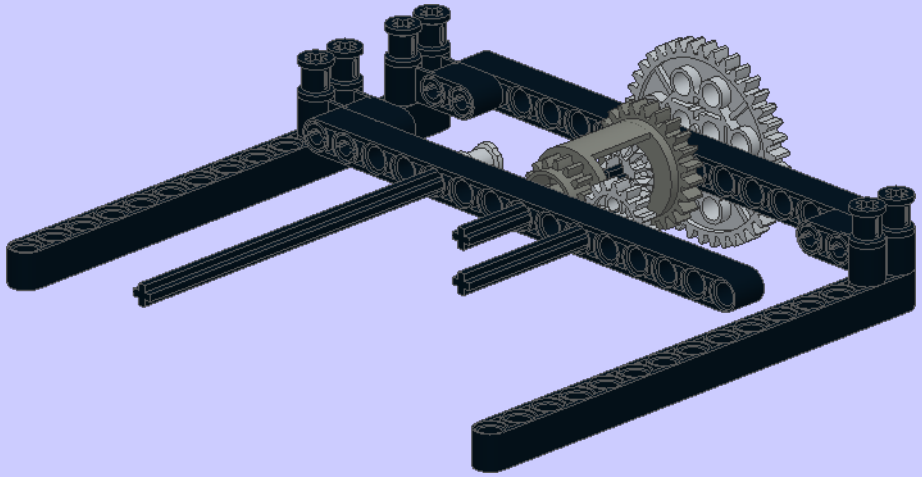

8

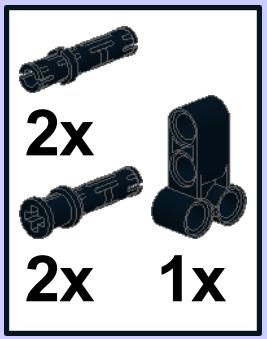

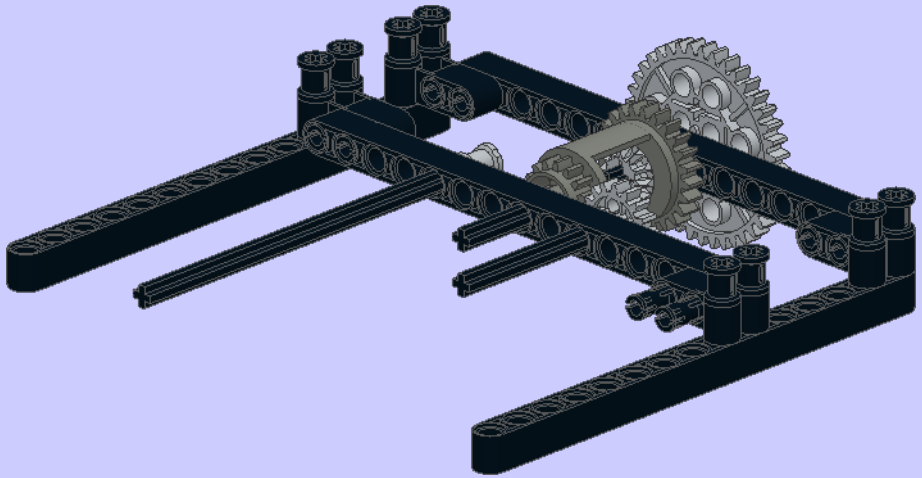

9

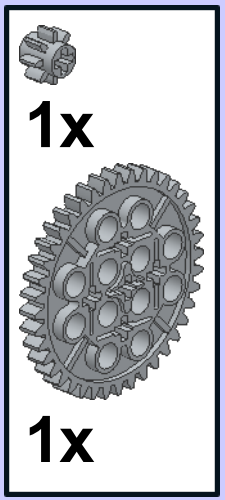

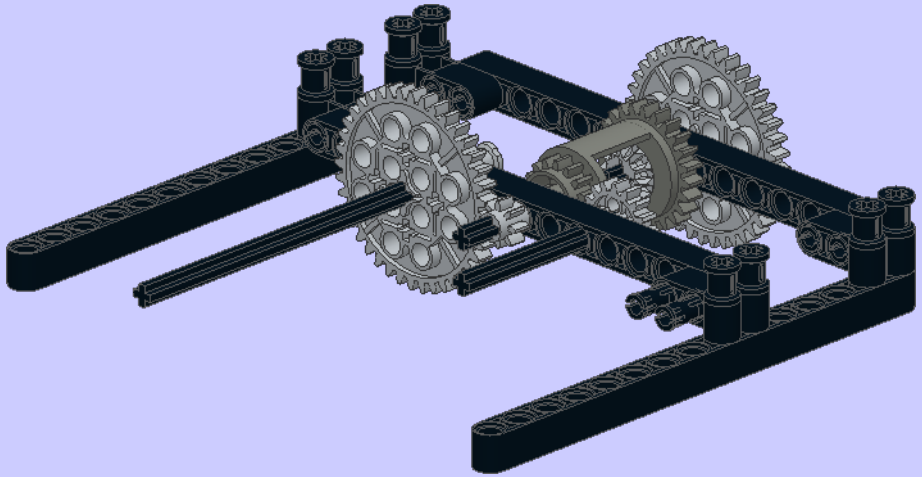

10

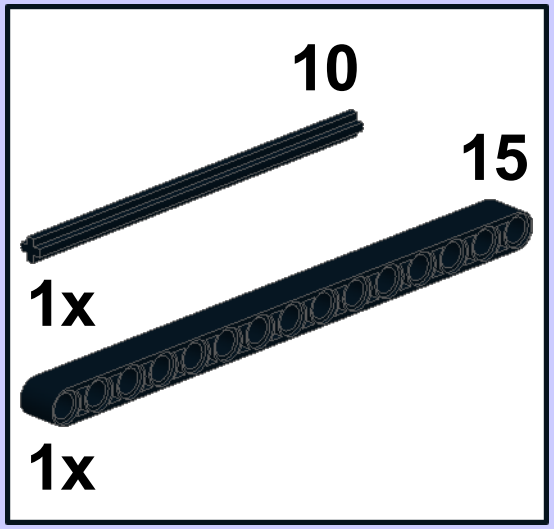

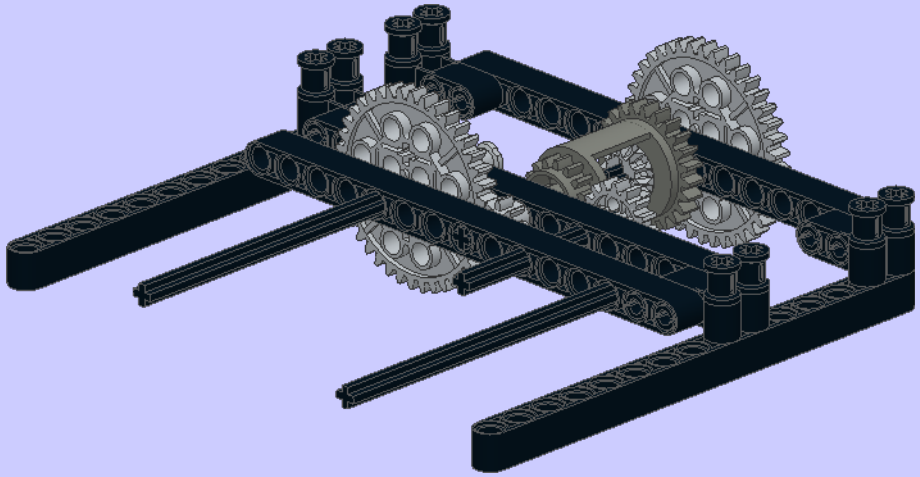

11

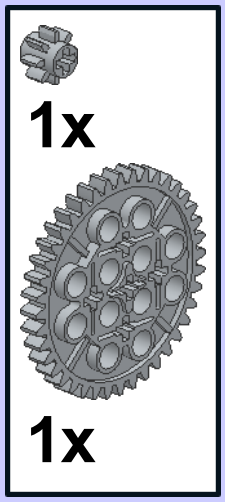

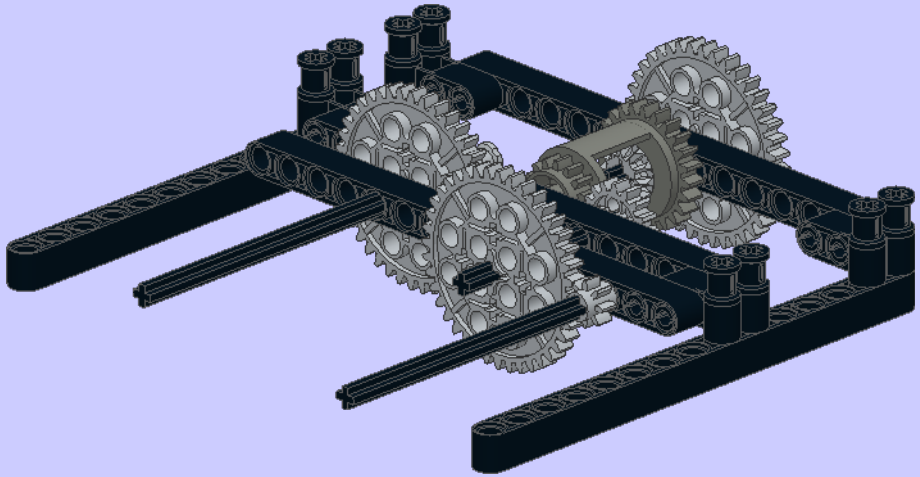

12

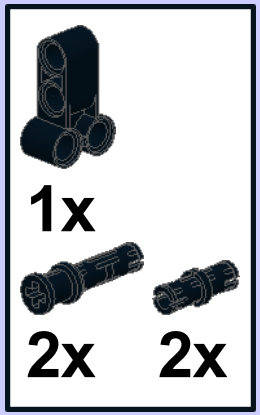

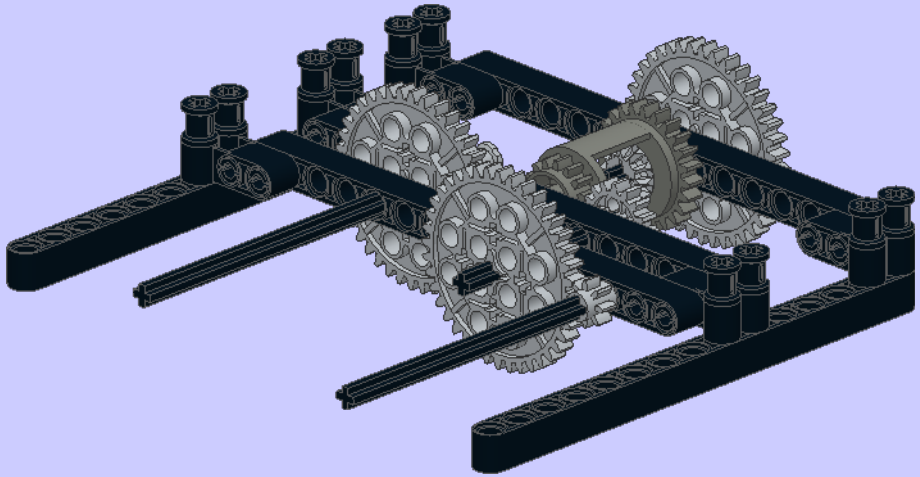

13

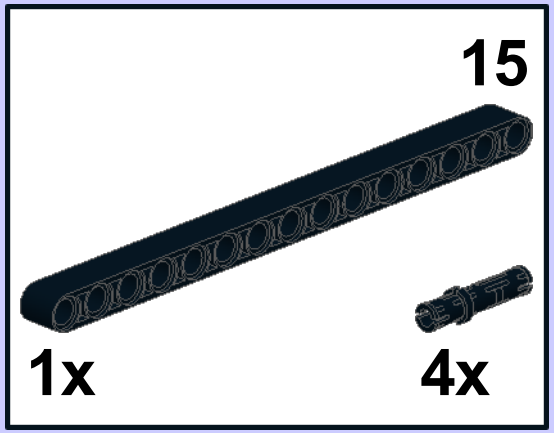

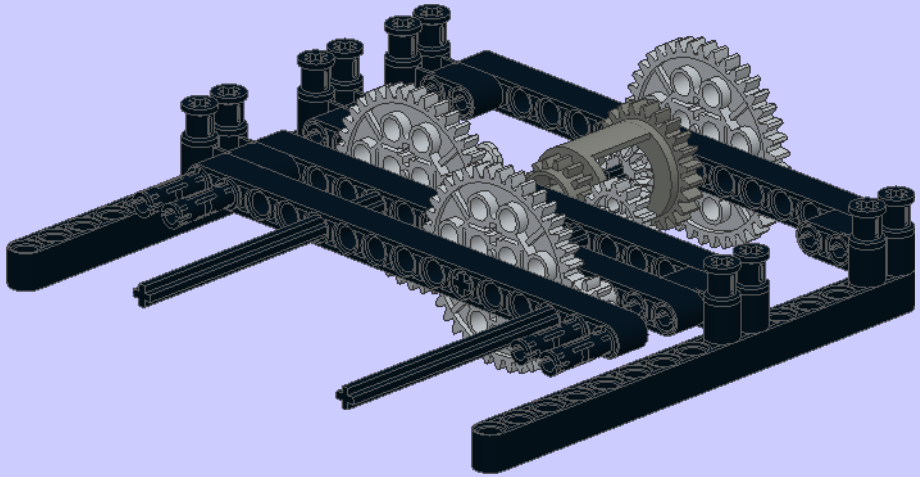

14

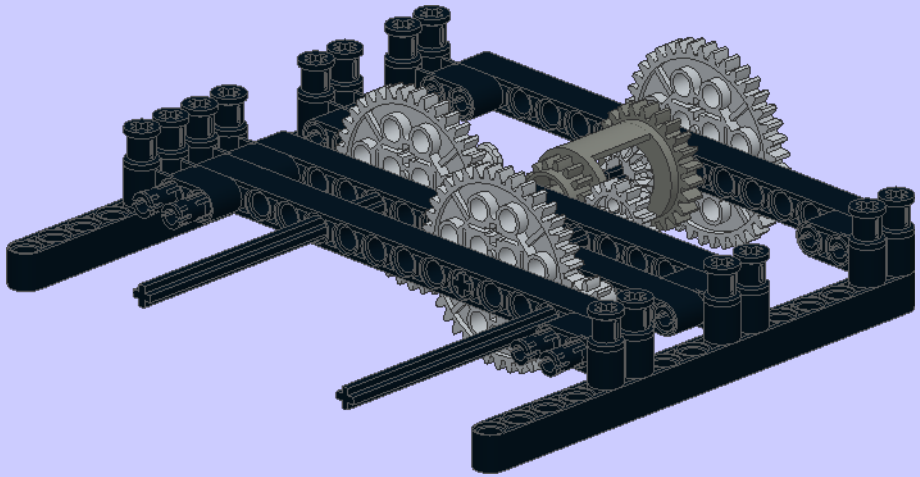

15

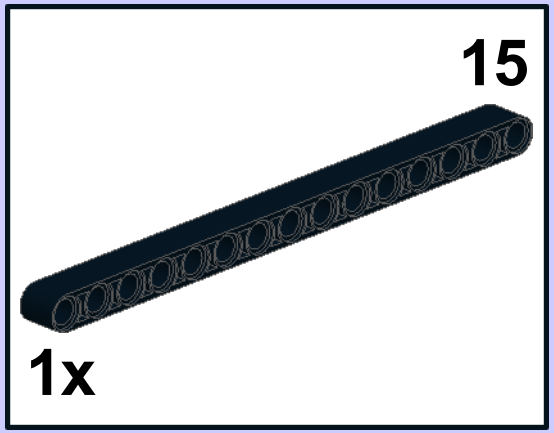

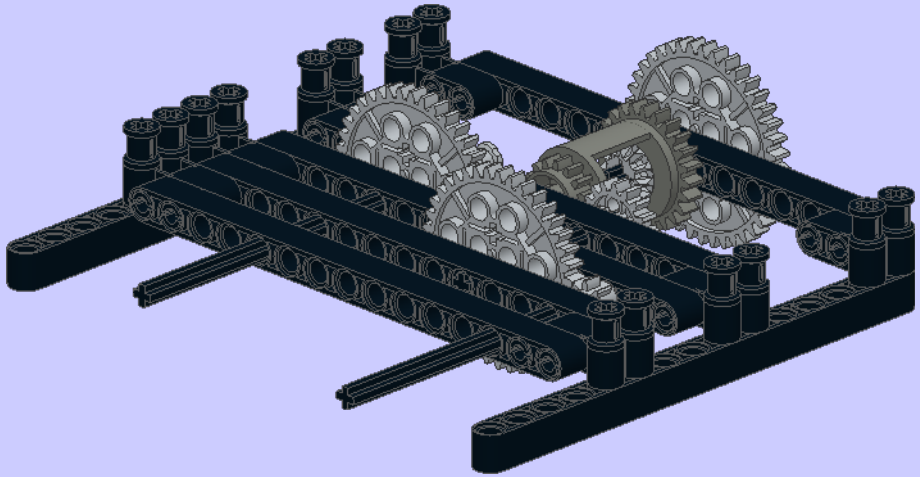

16

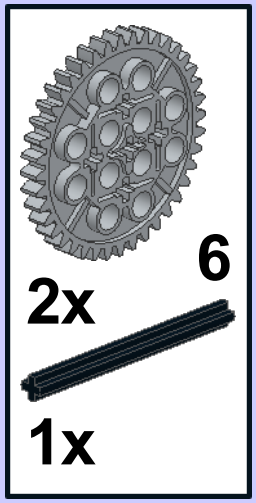

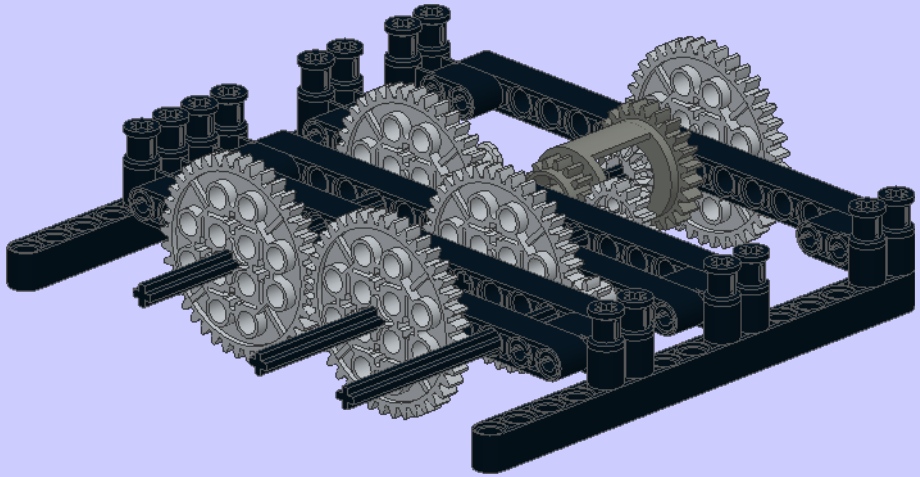

17

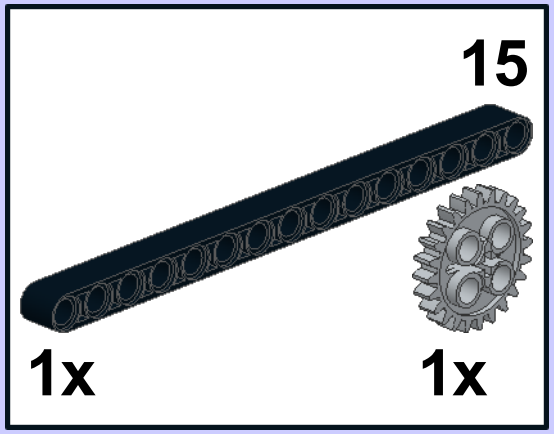

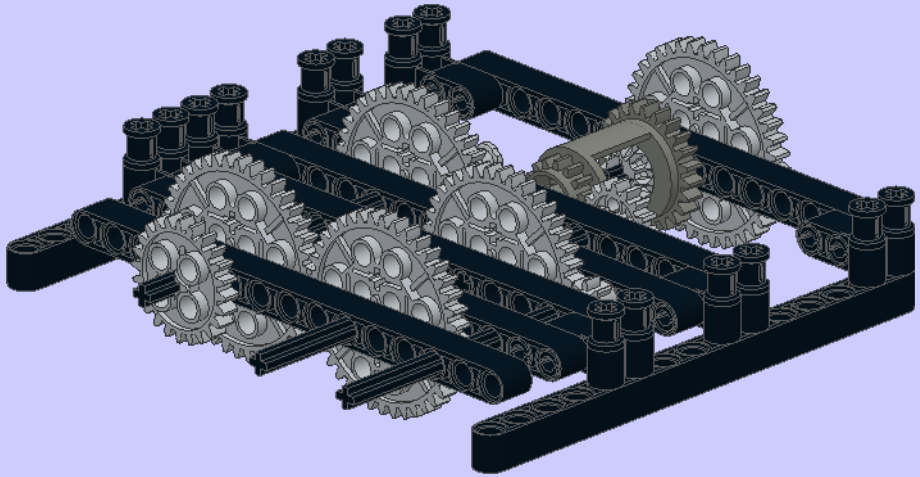

18

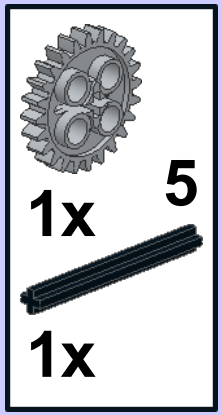

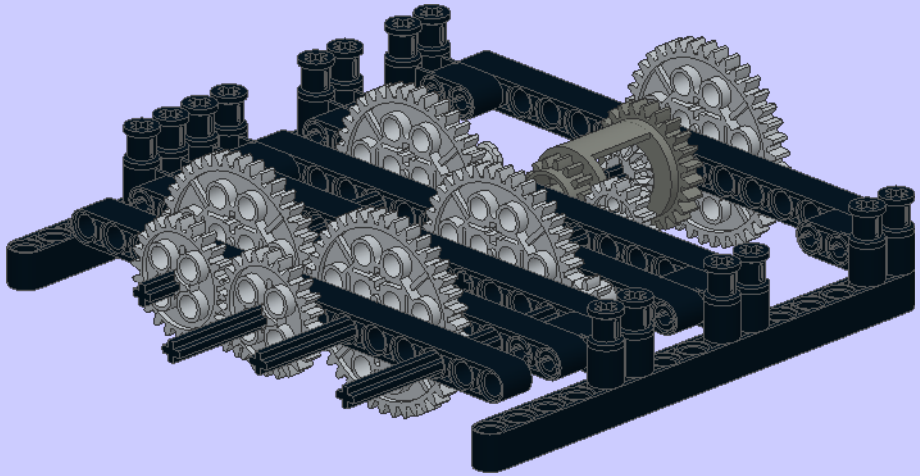

19

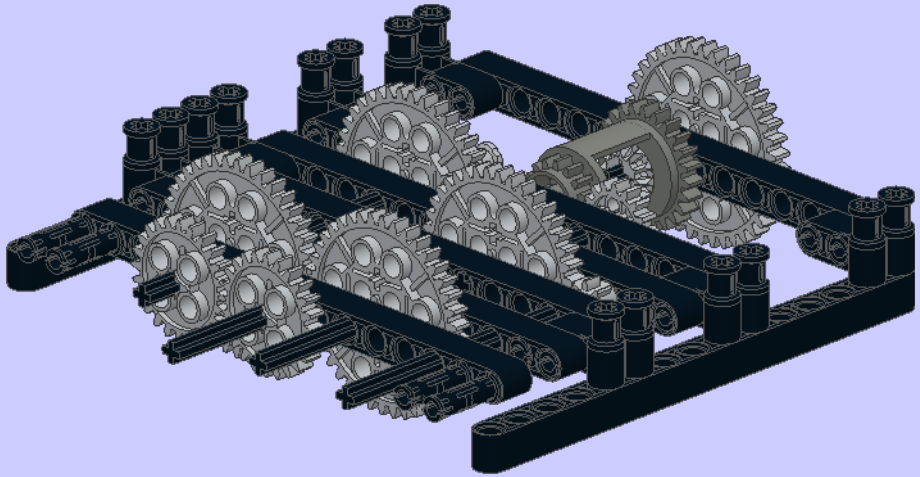

20

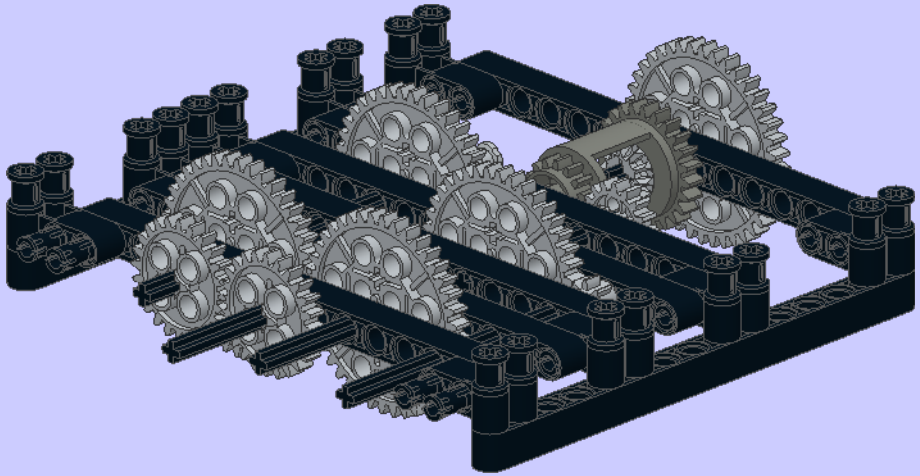

21

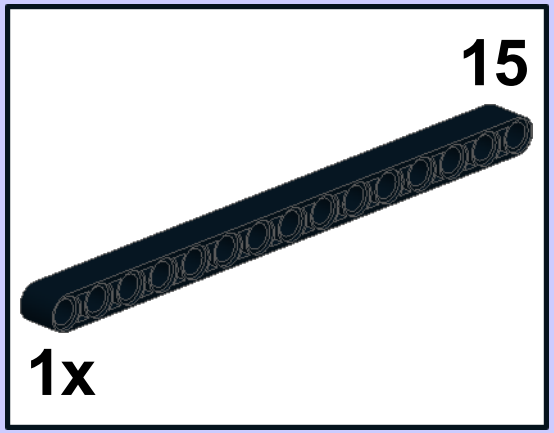

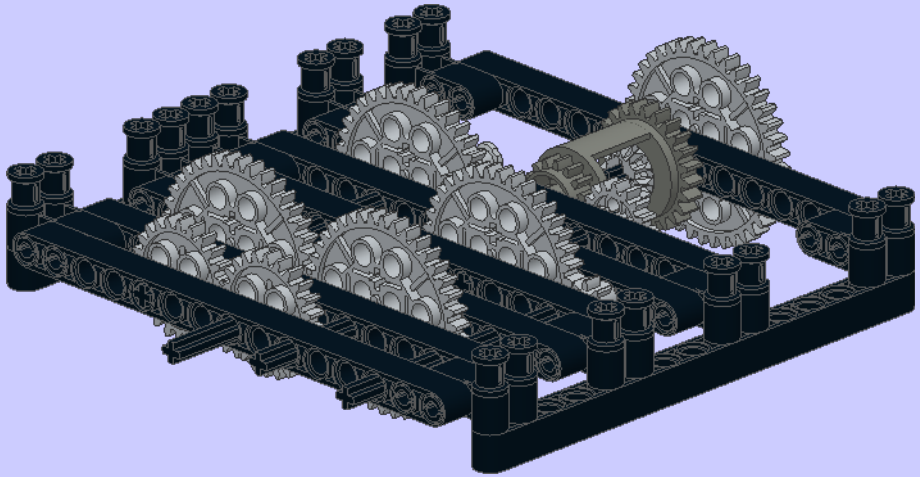

22

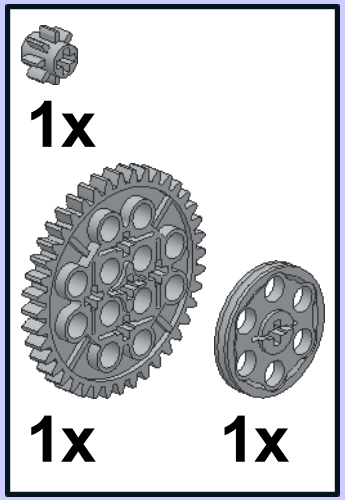

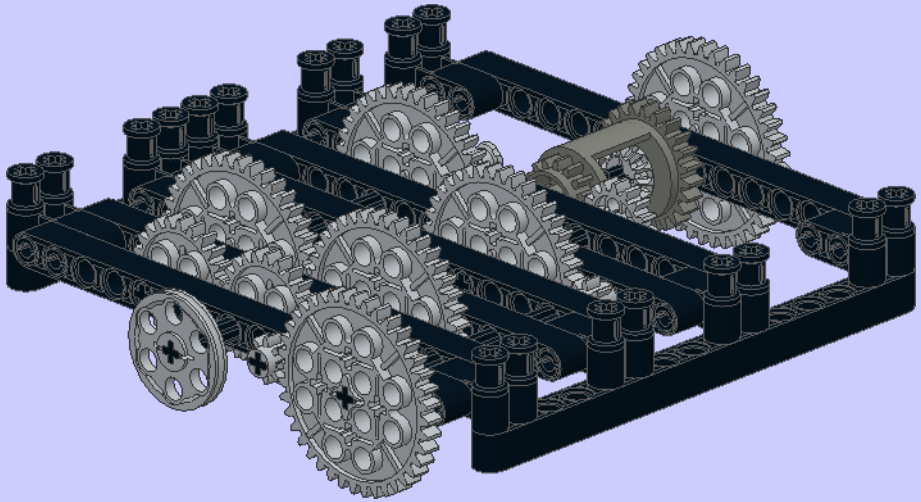

23

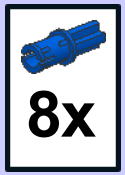

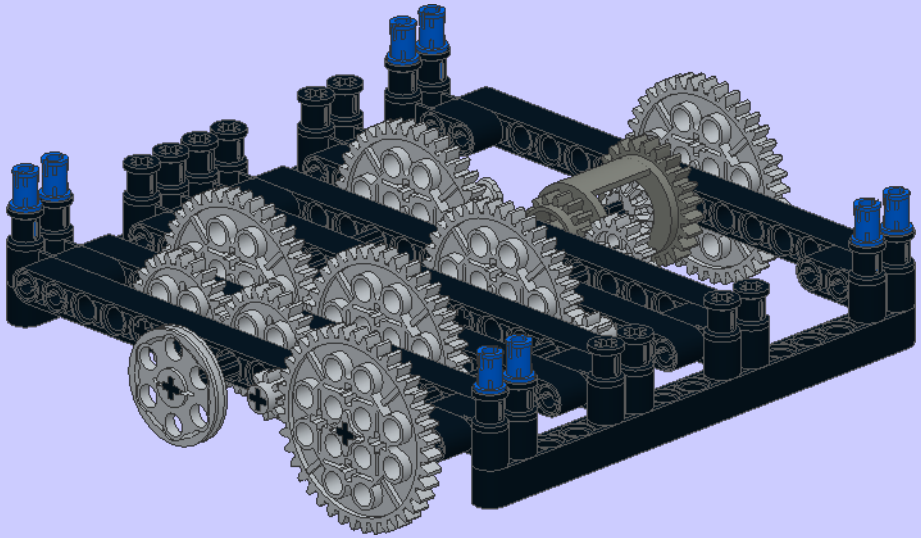

24

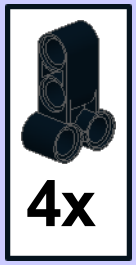

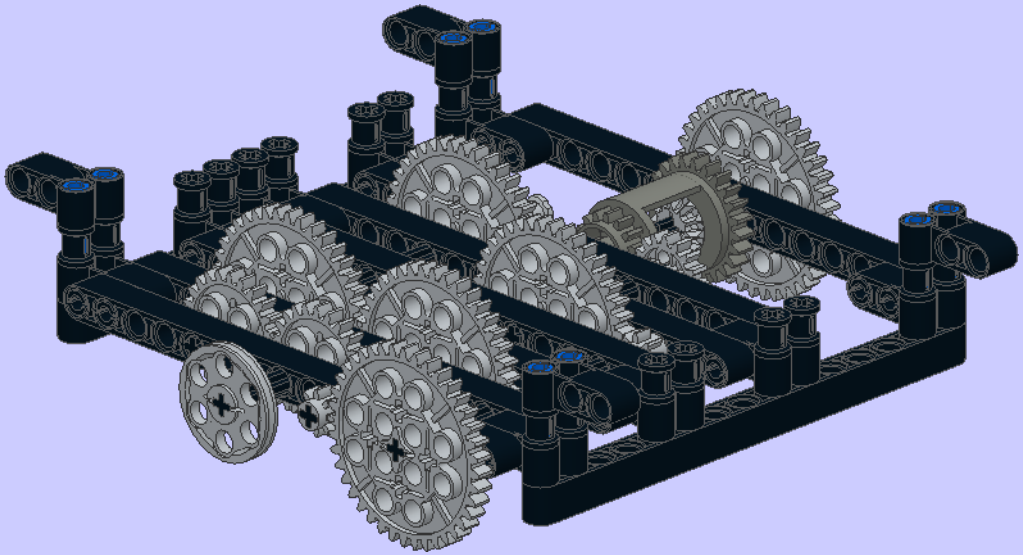

1

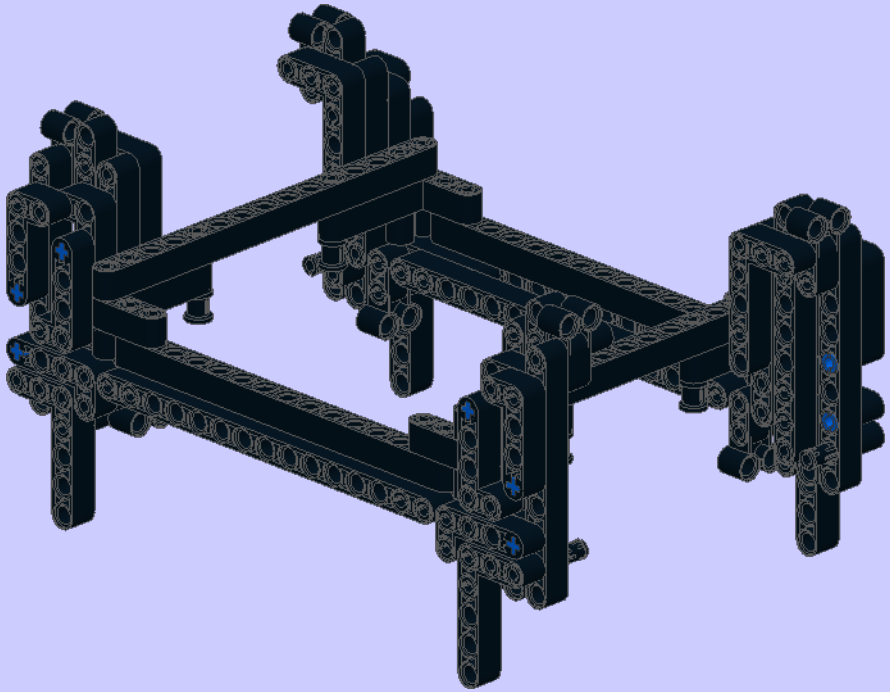

2

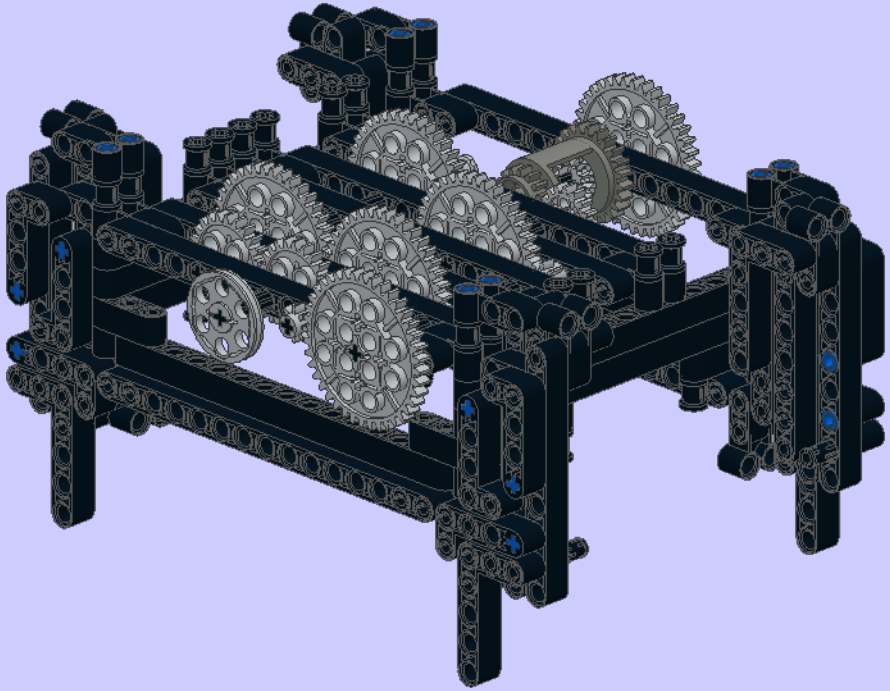

3

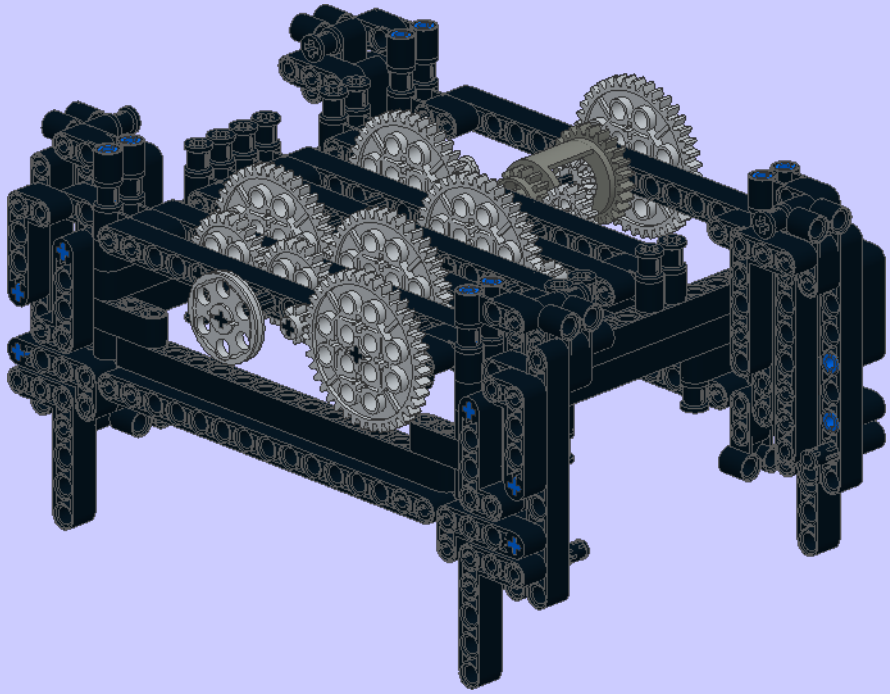

4

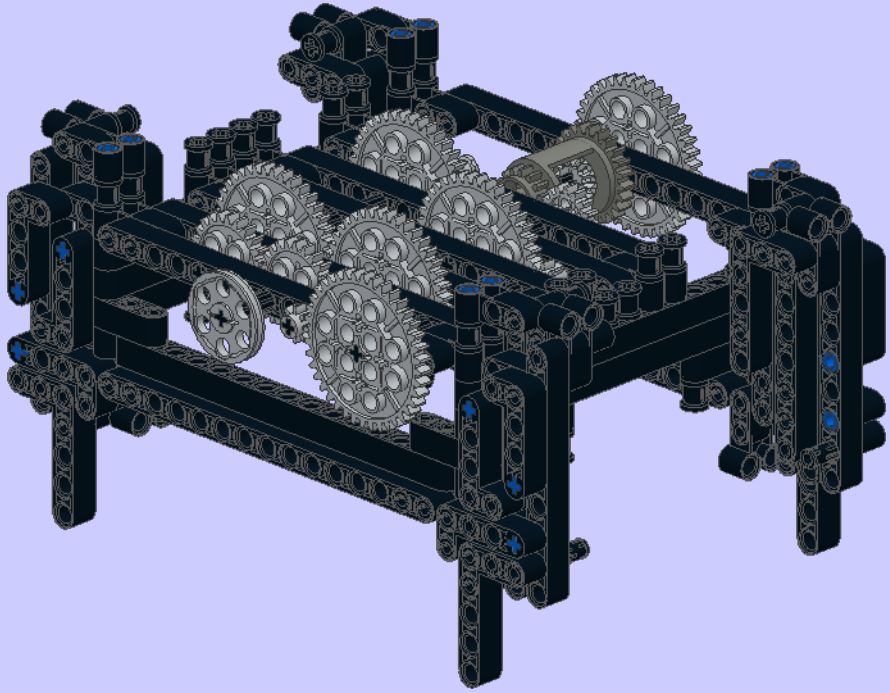

5

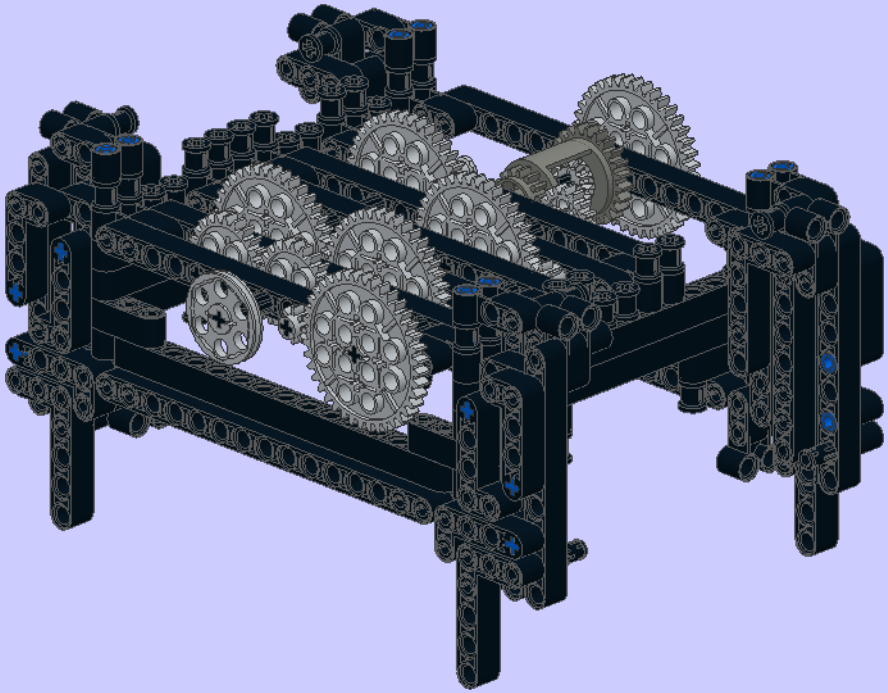

6

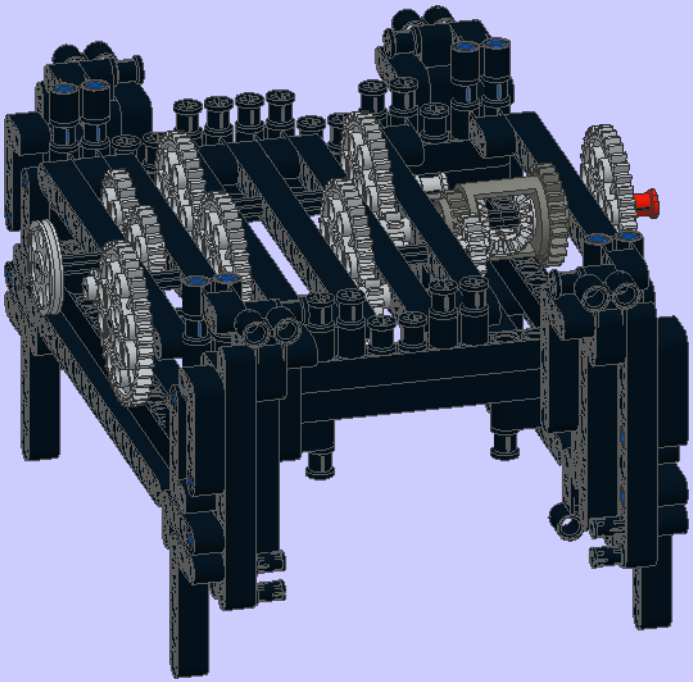

7

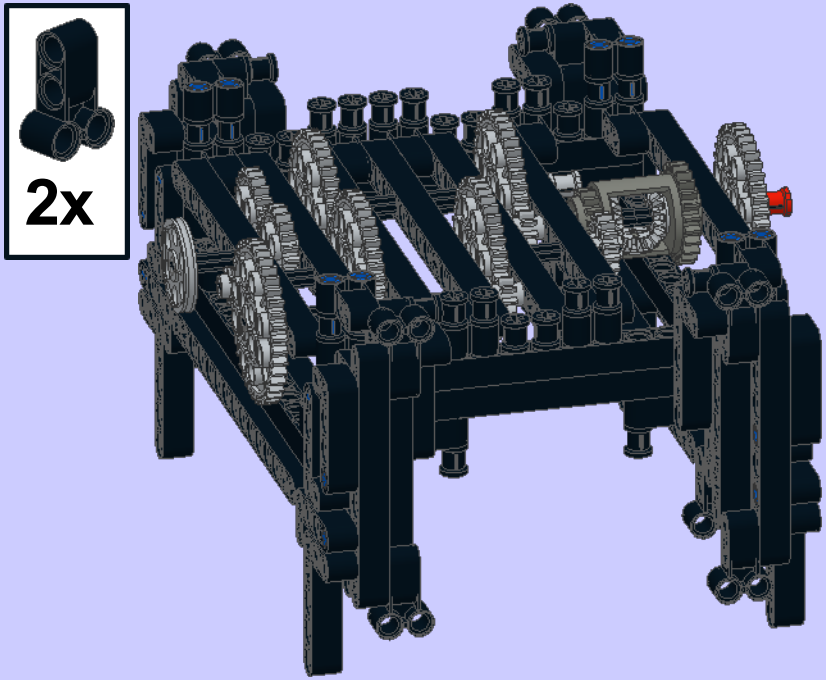

8

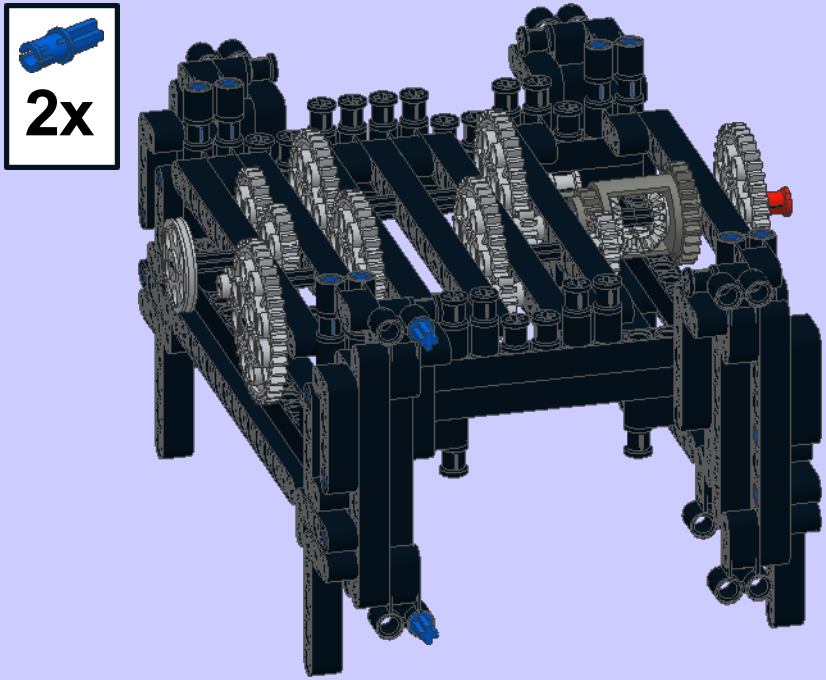

9

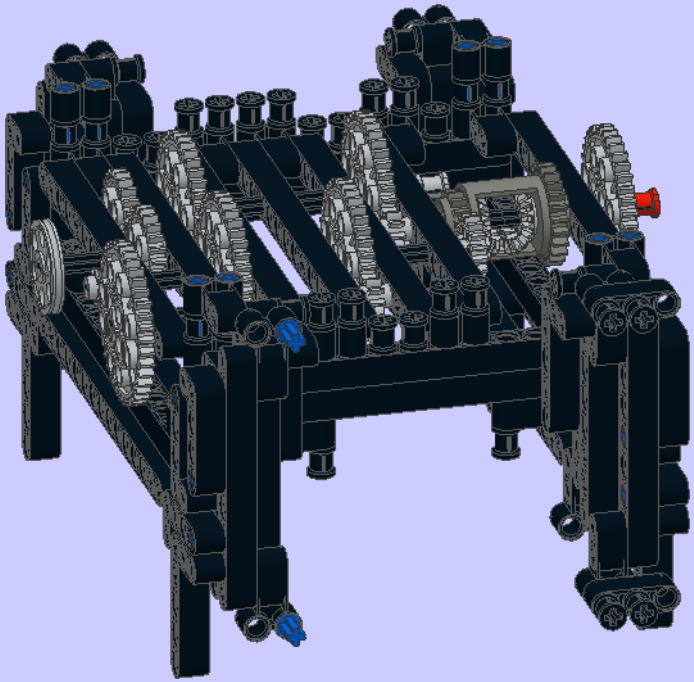

10

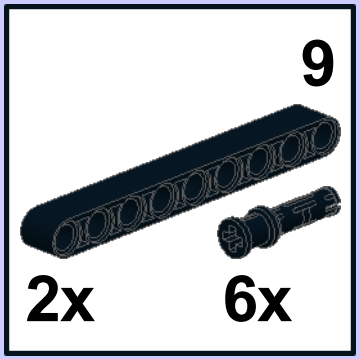

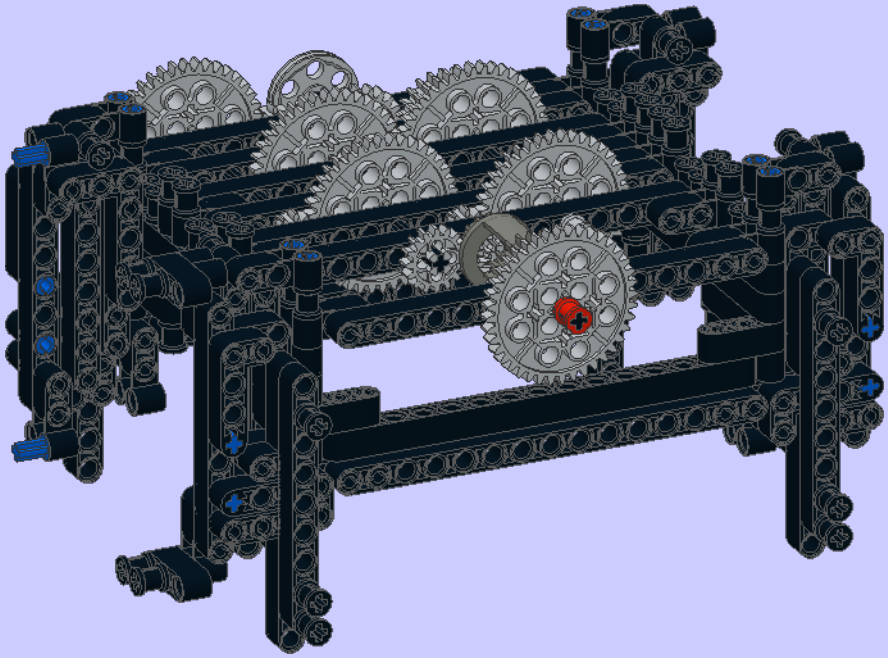

11

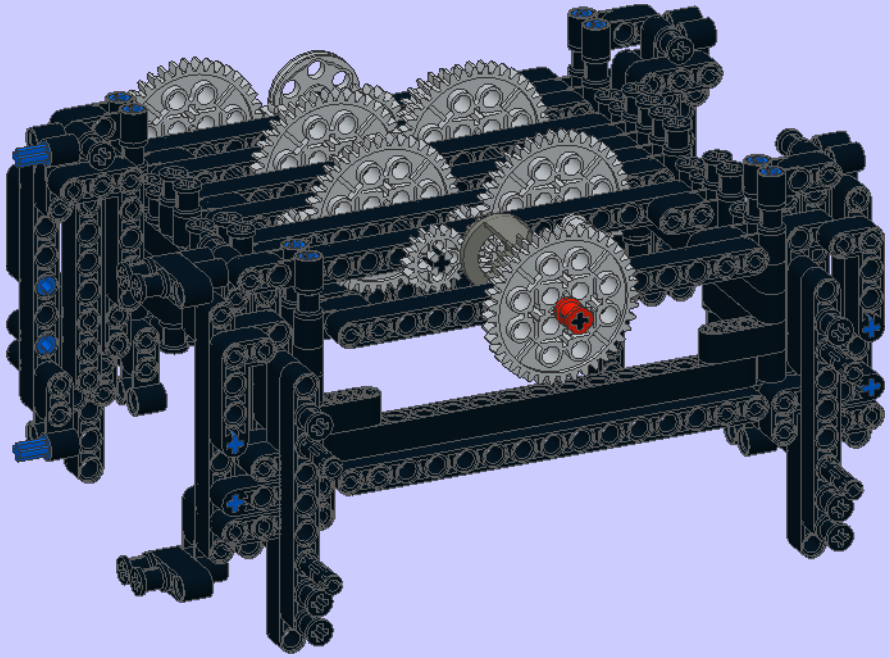

12

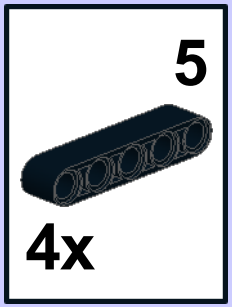

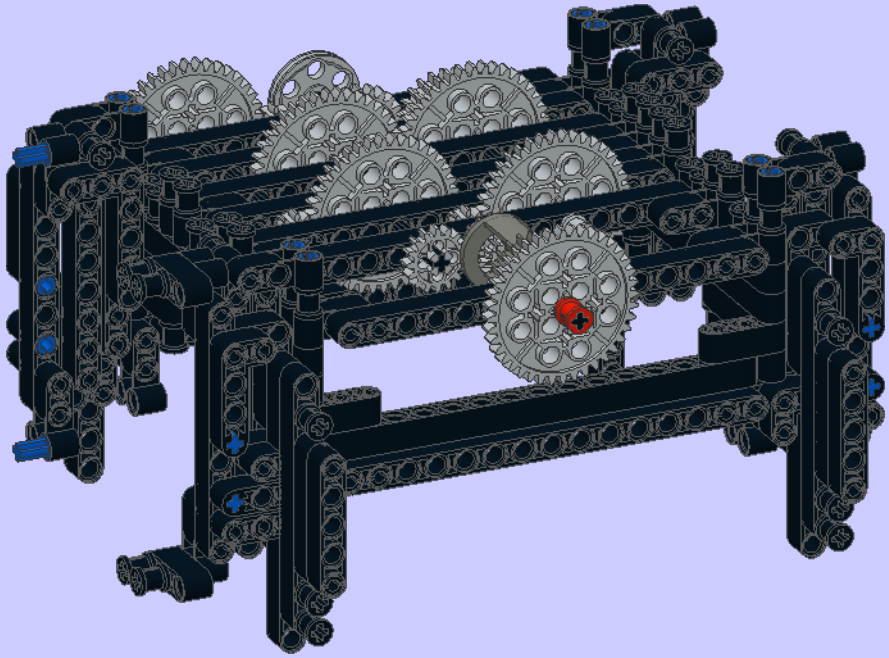

13

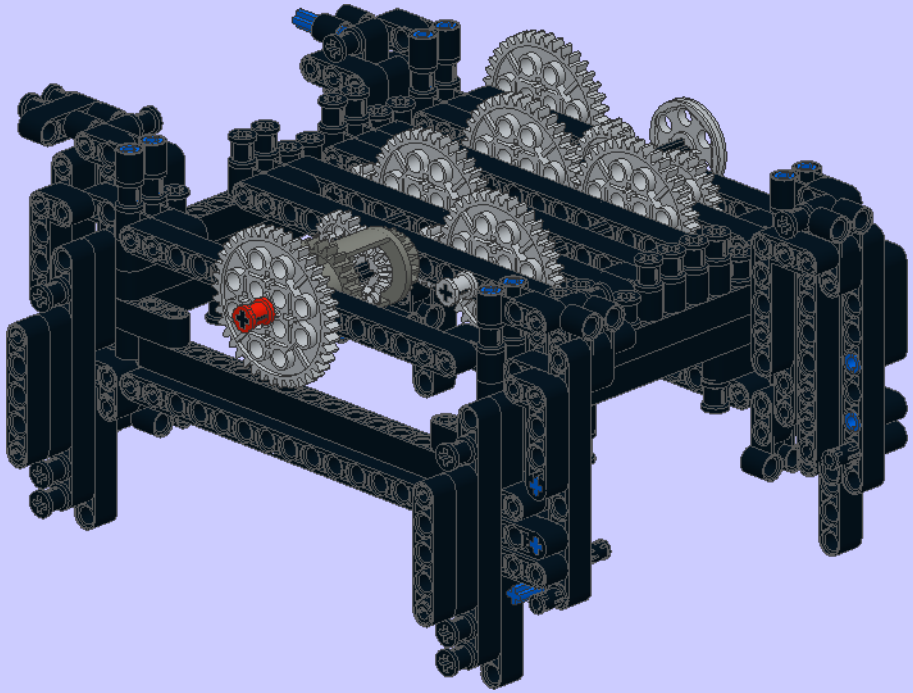

14

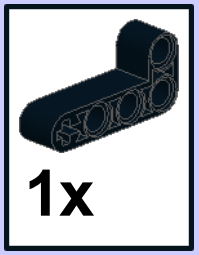

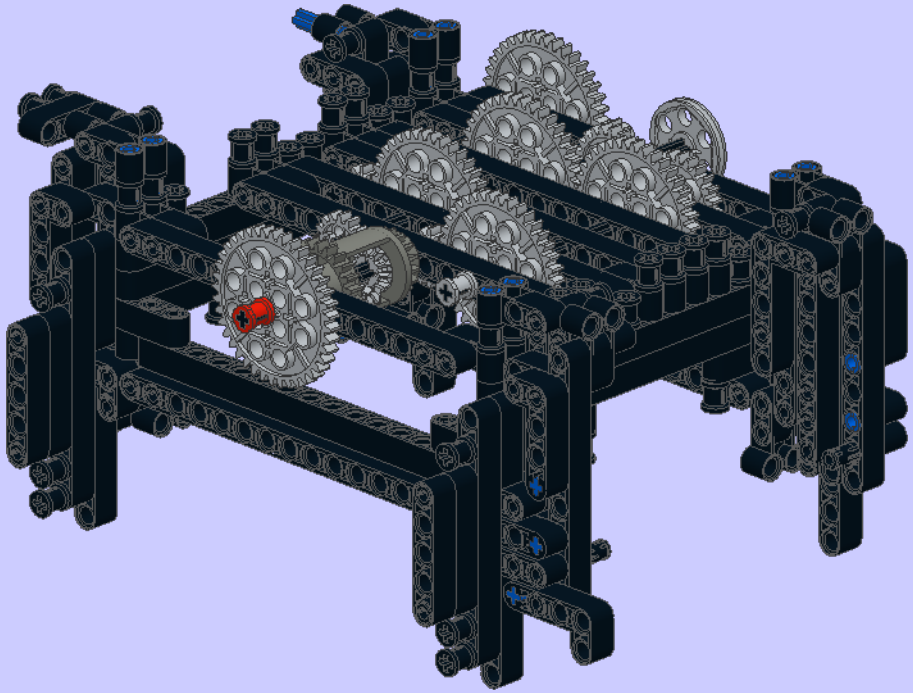

15

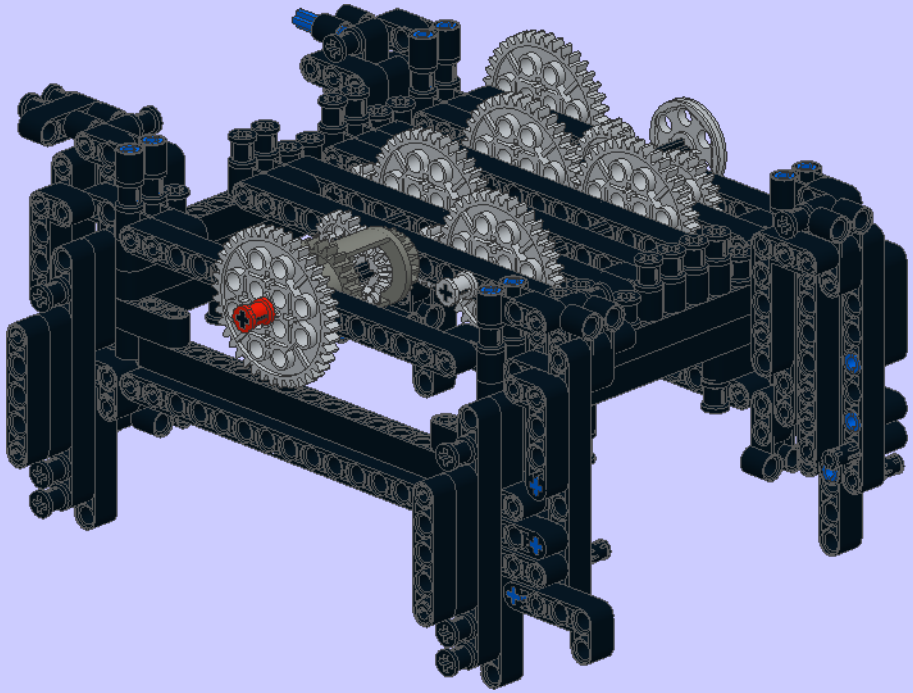

16

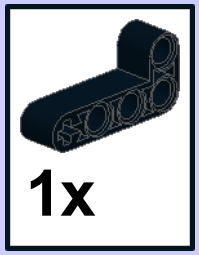

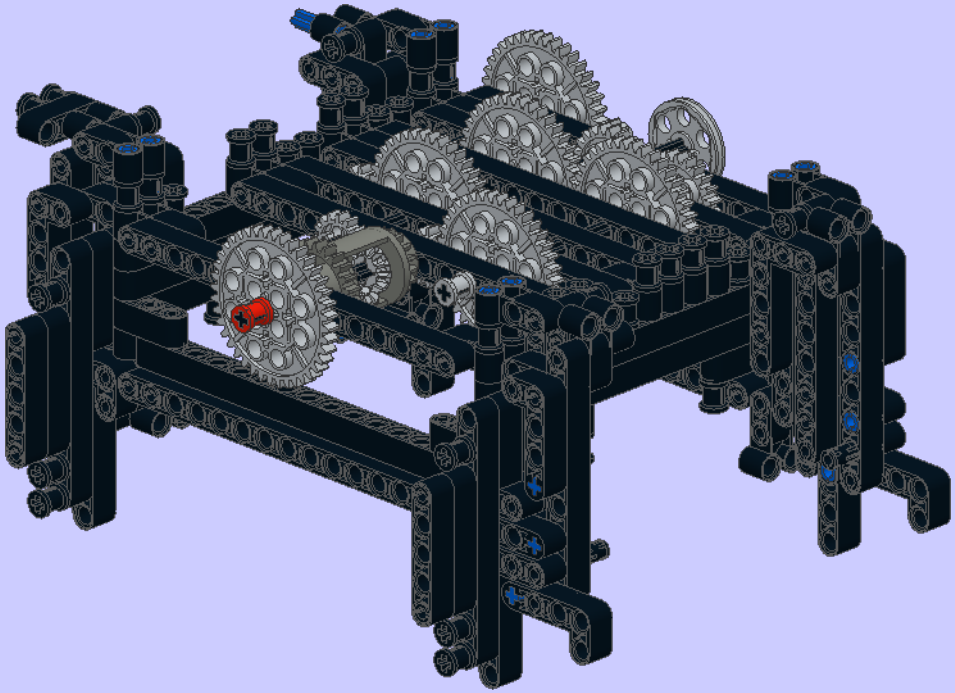

17

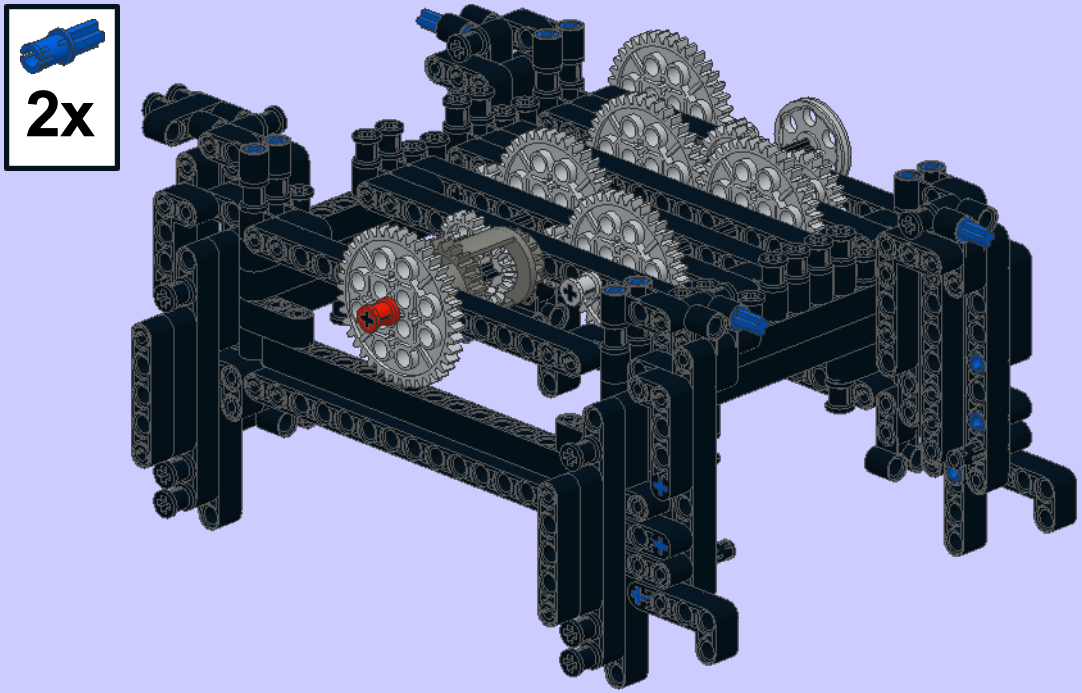

18

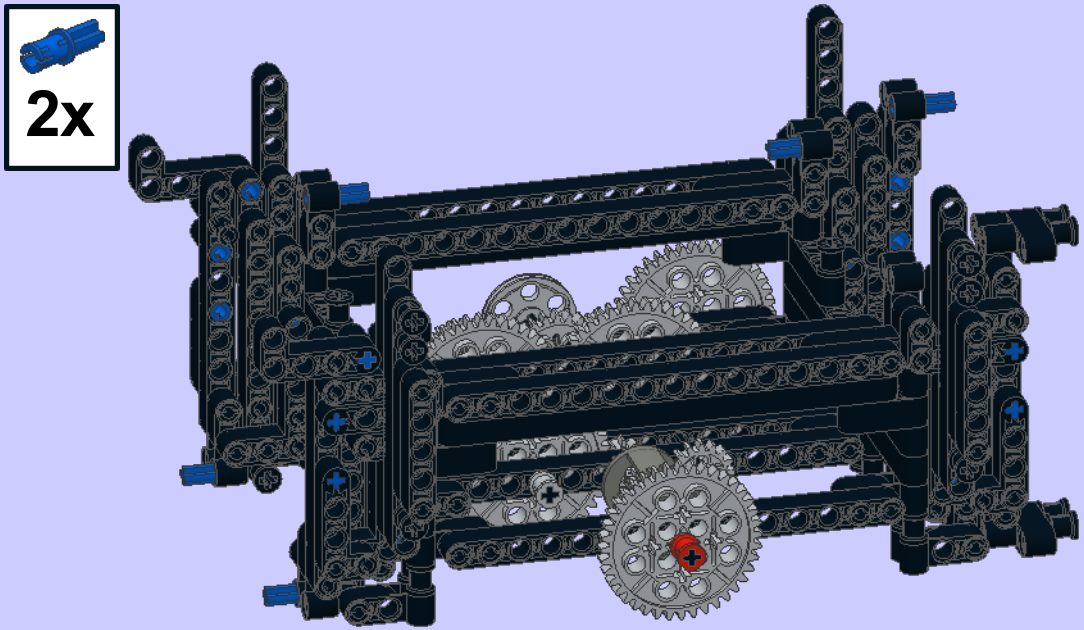

1

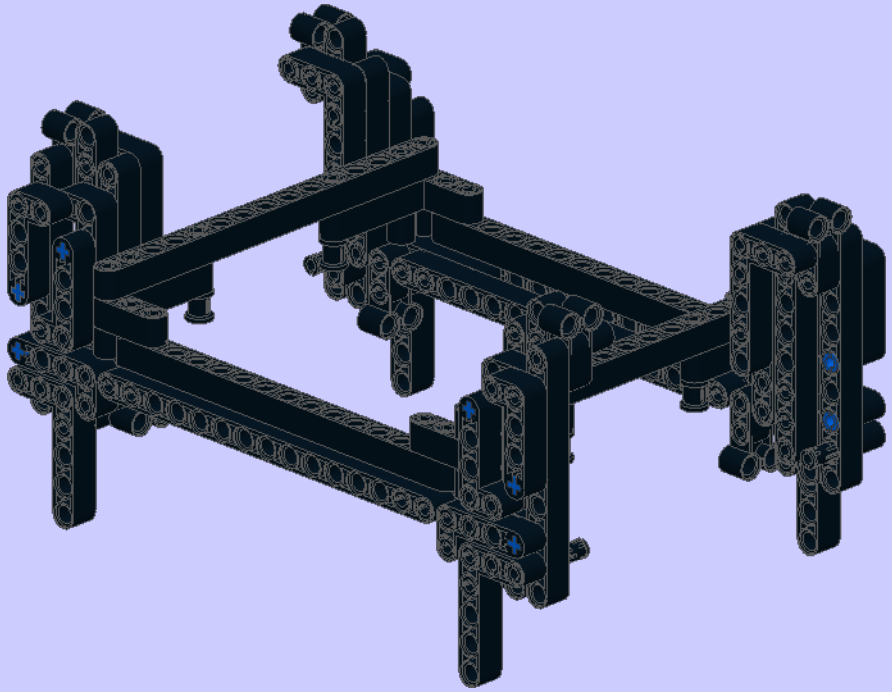

2

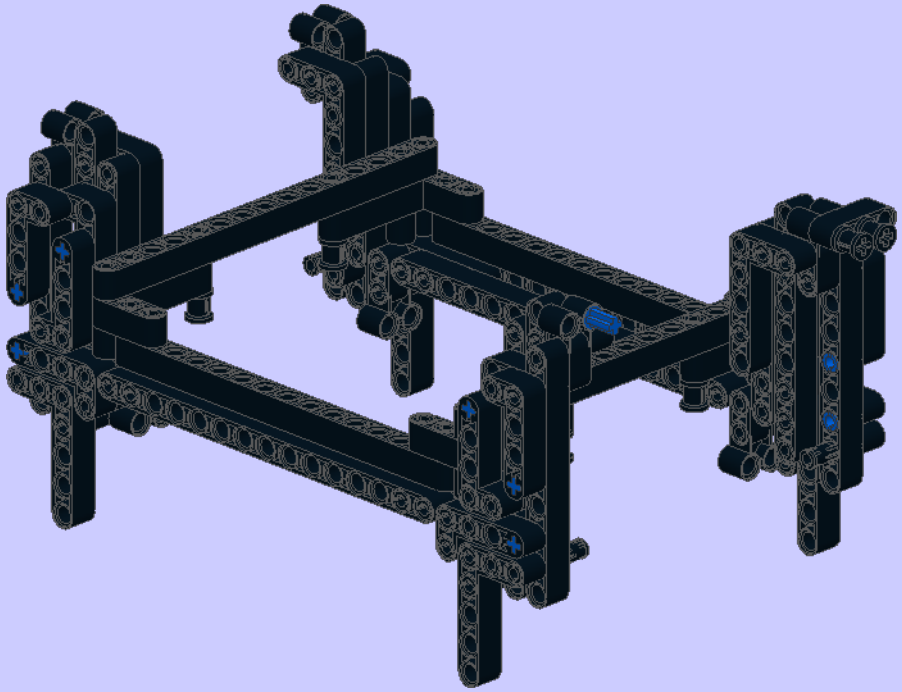

3

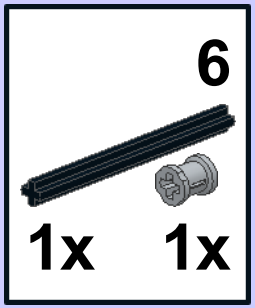

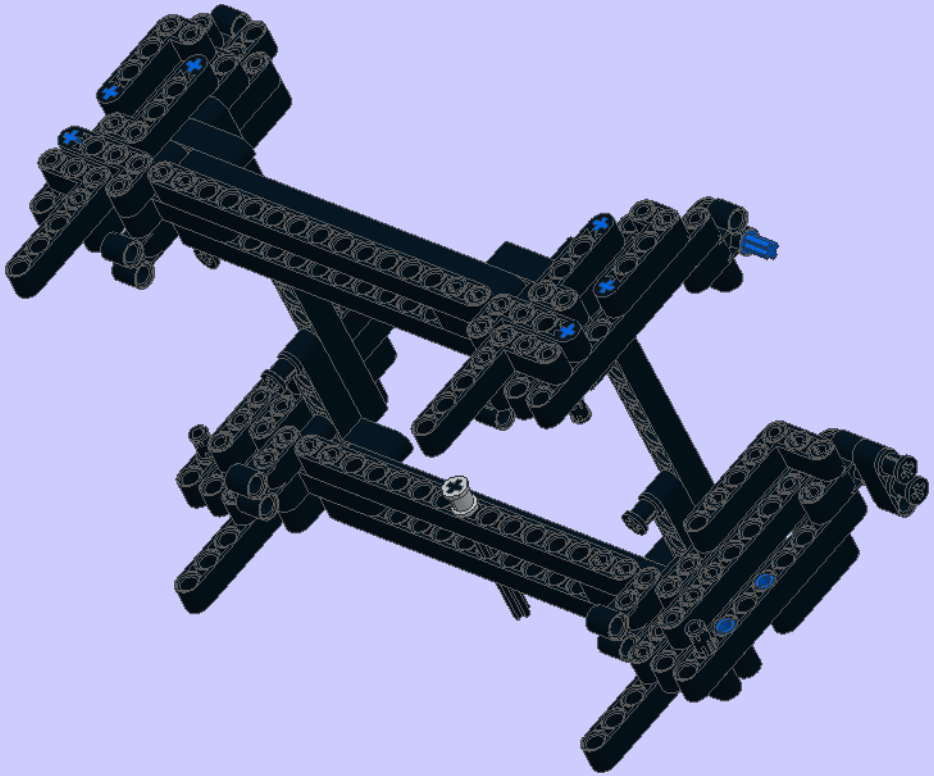

4

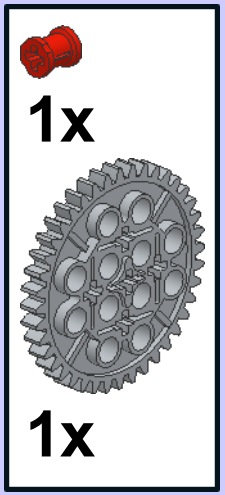

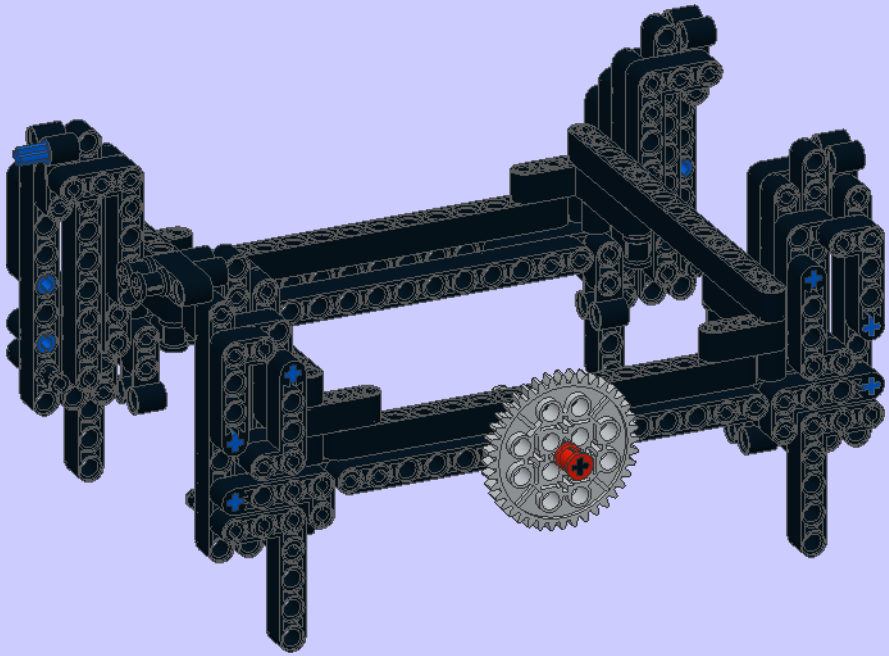

5

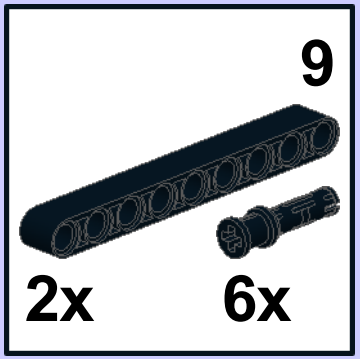

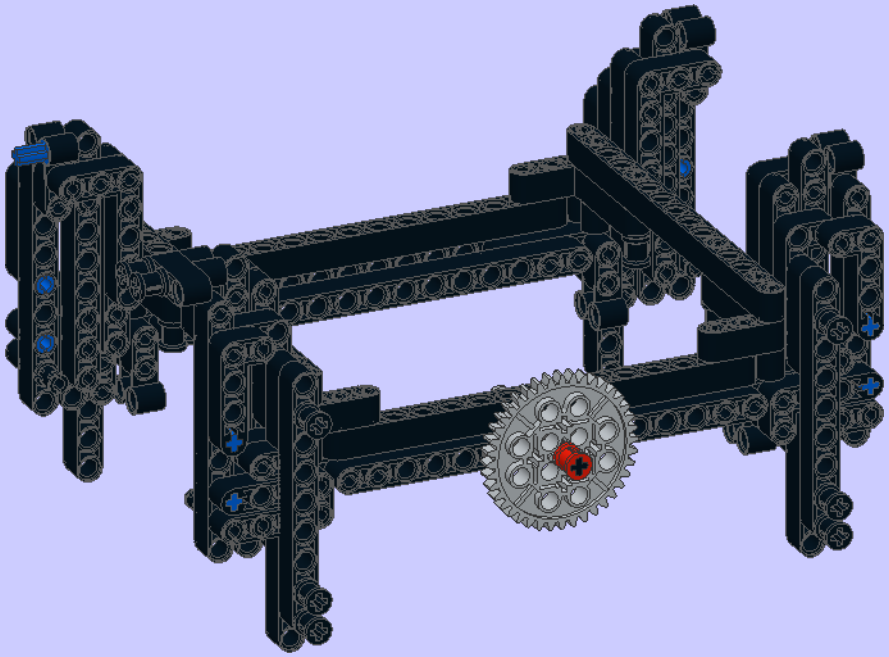

6

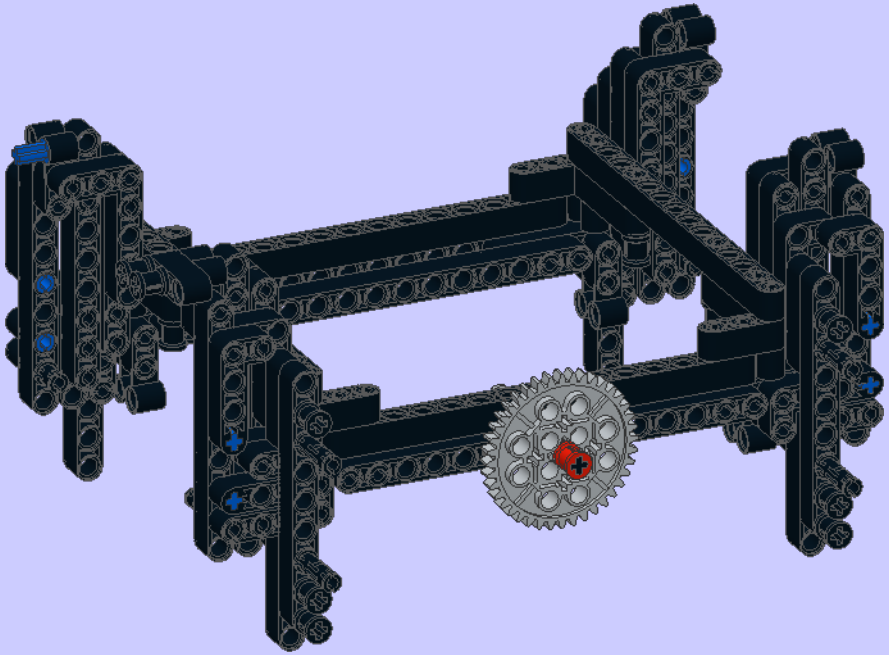

7

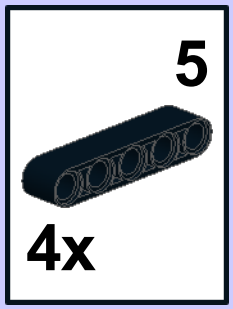

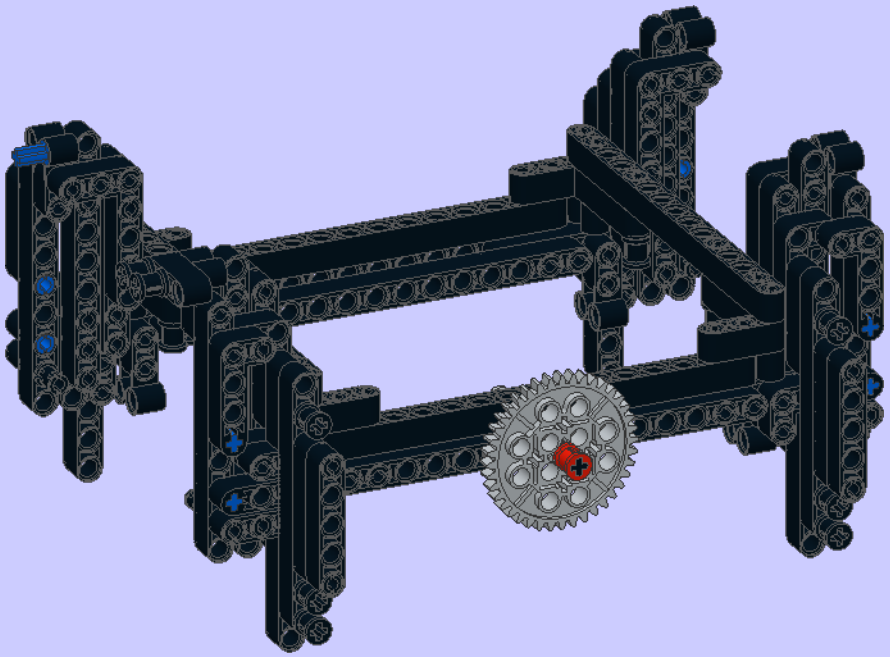

8

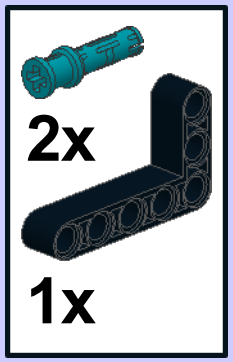

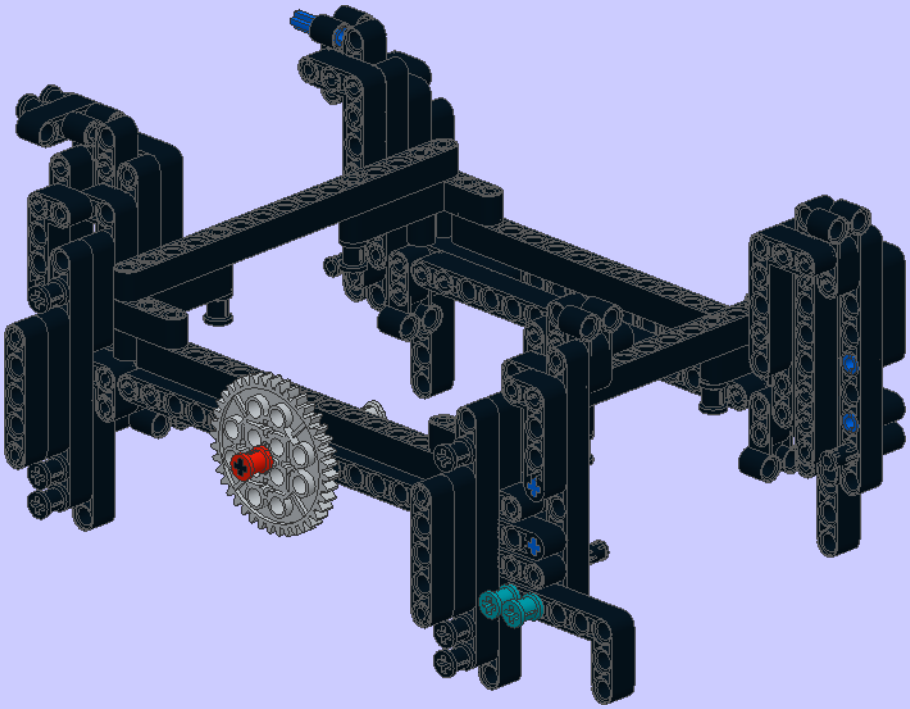

9

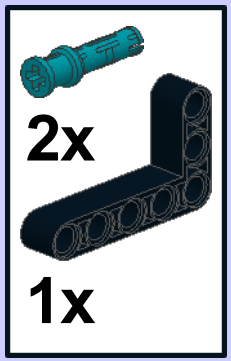

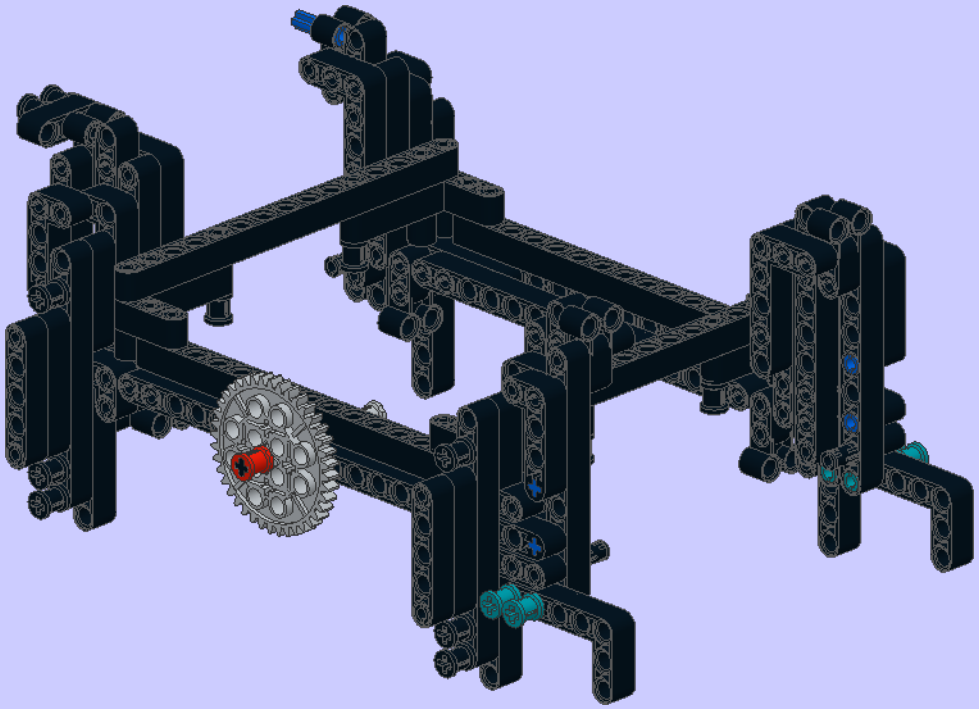

10

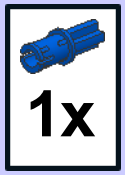

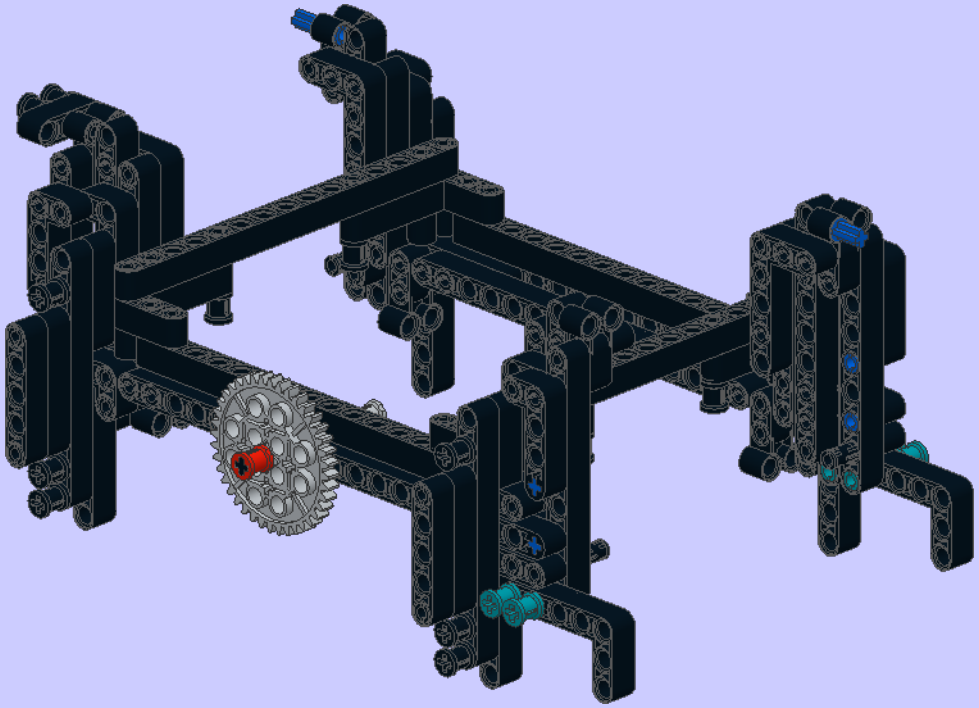

1

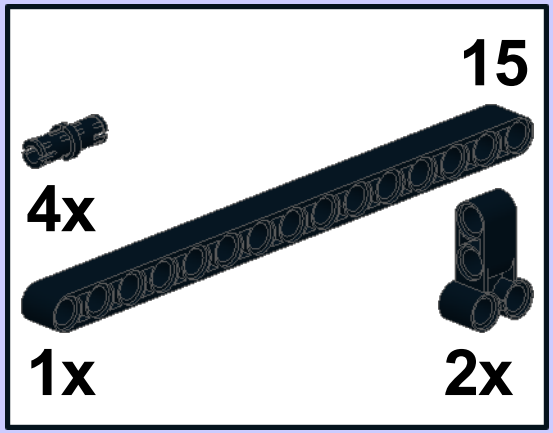

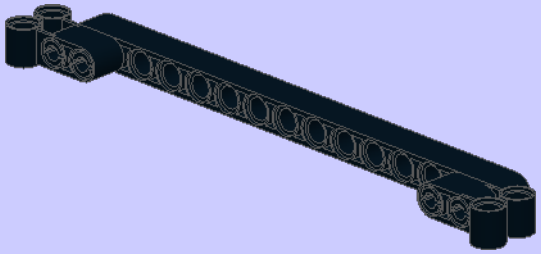

2

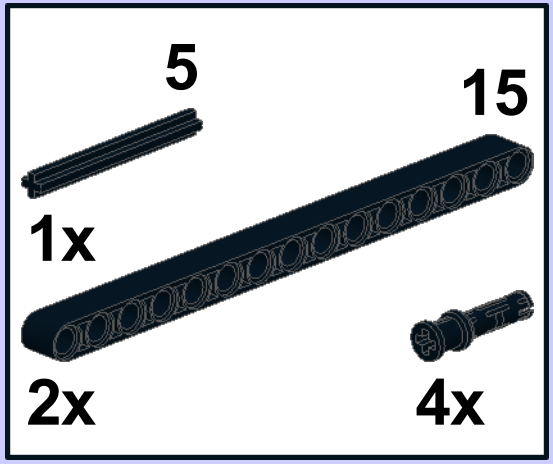

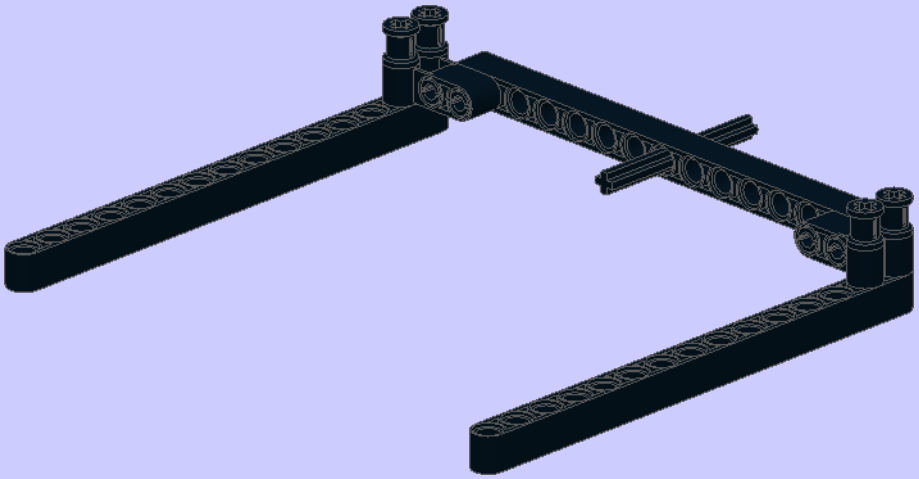

3

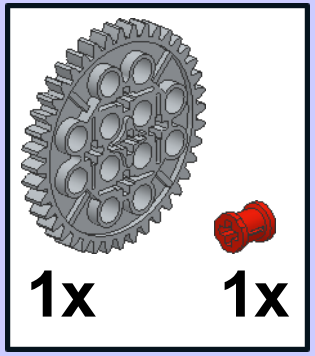

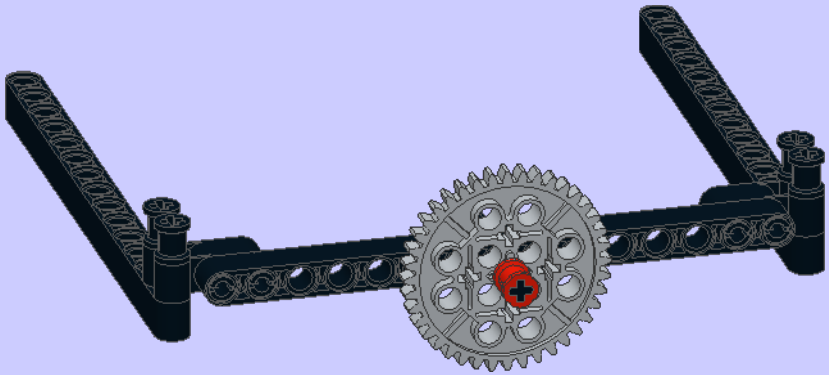

4

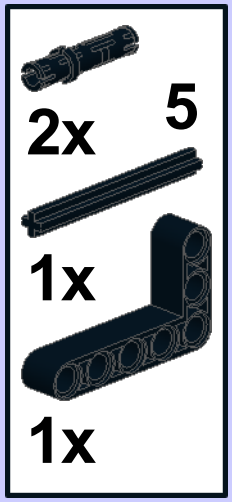

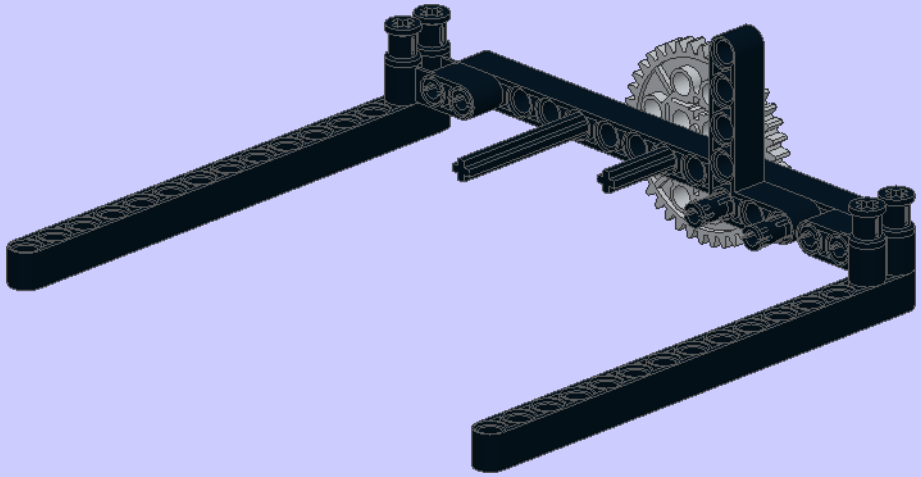

5

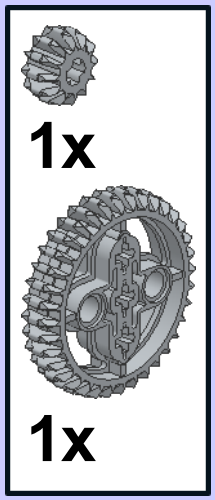

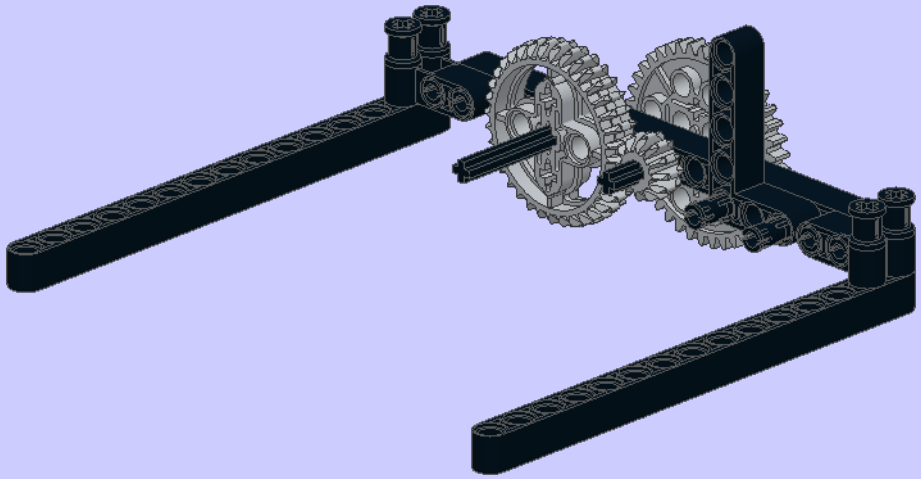

6

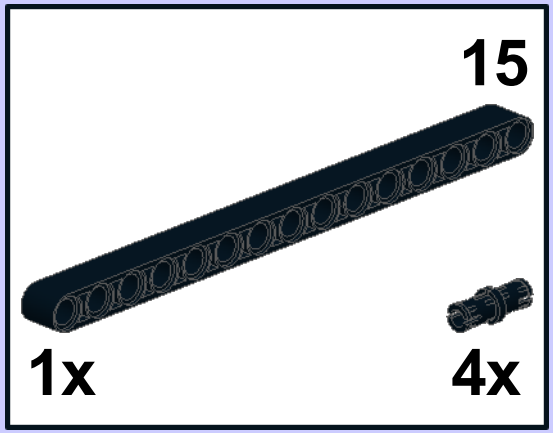

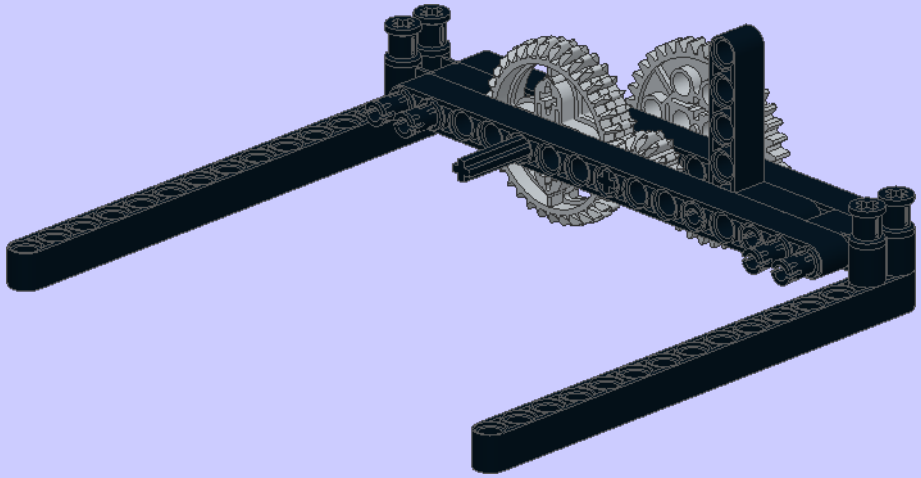

7

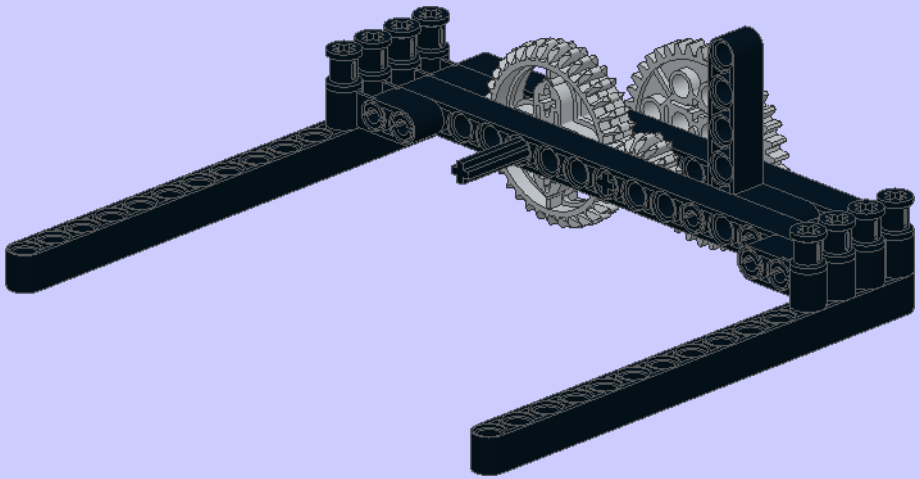

8

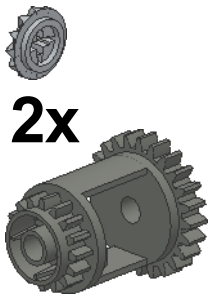

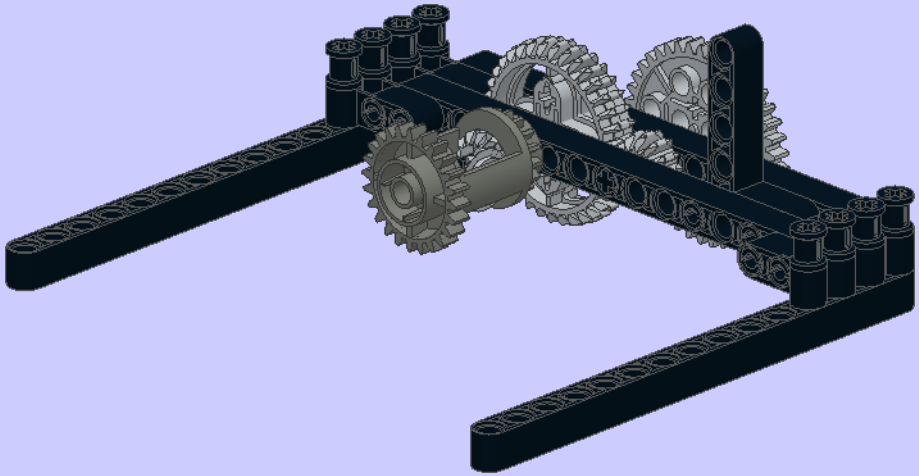

9

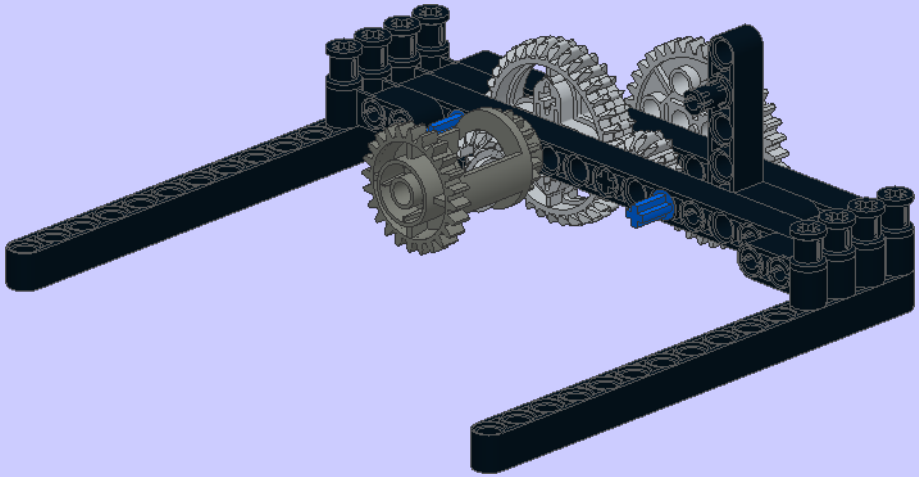

10

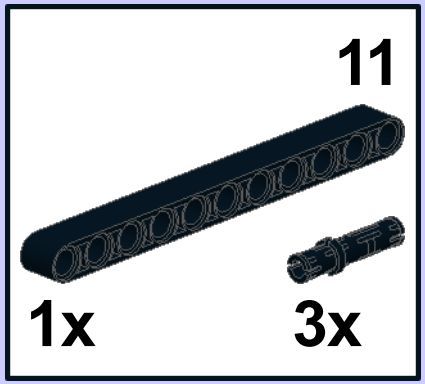

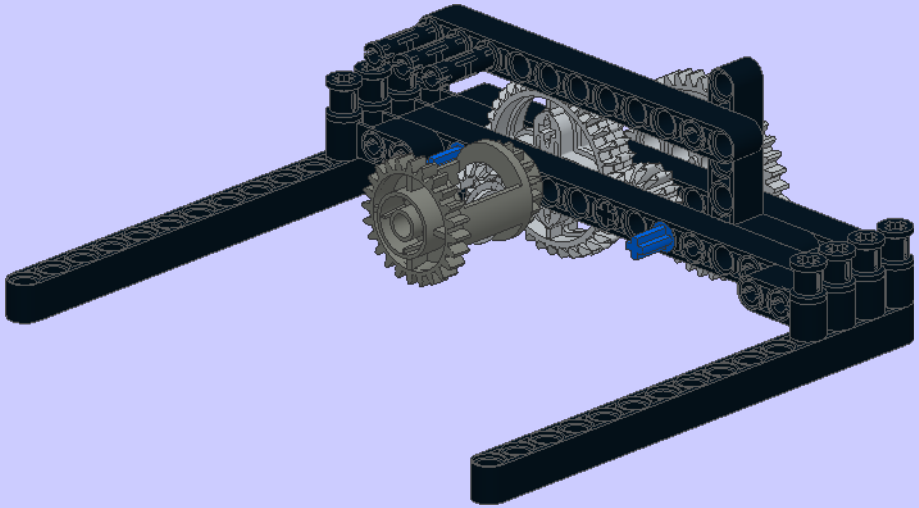

11

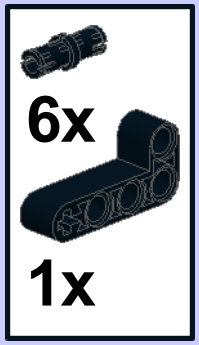

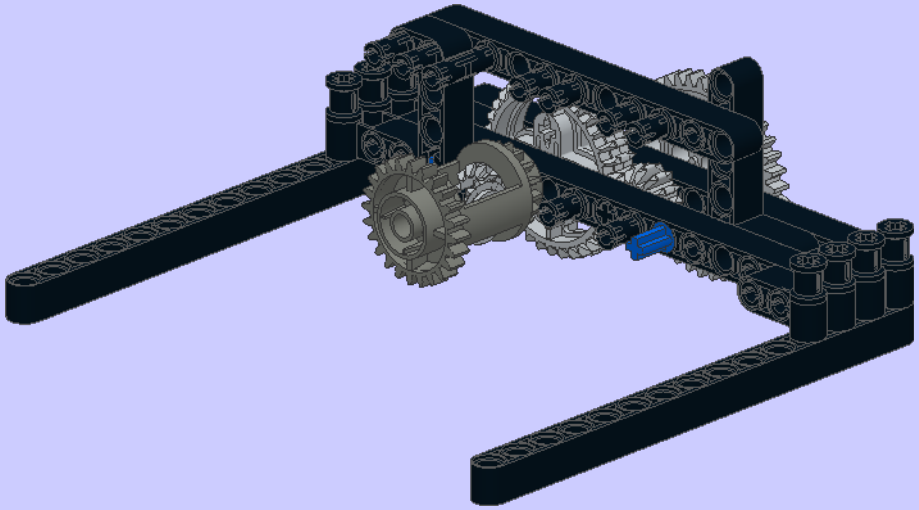

12

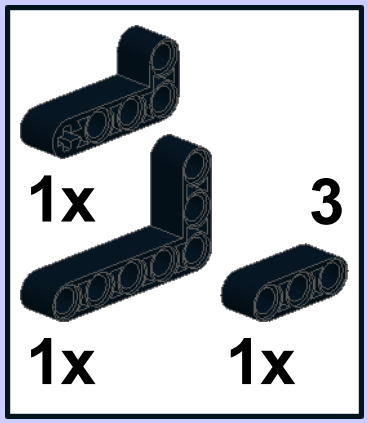

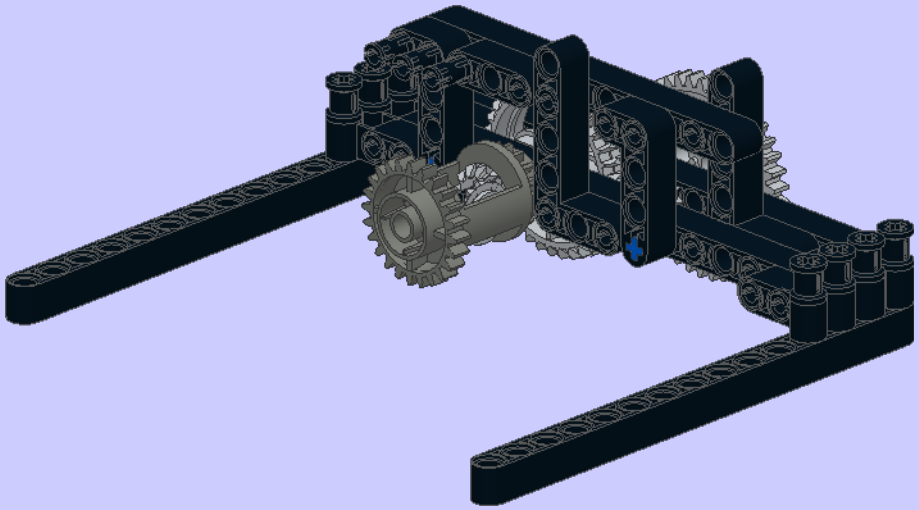

13

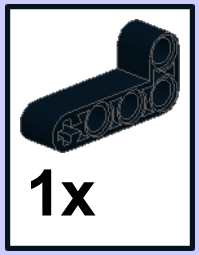

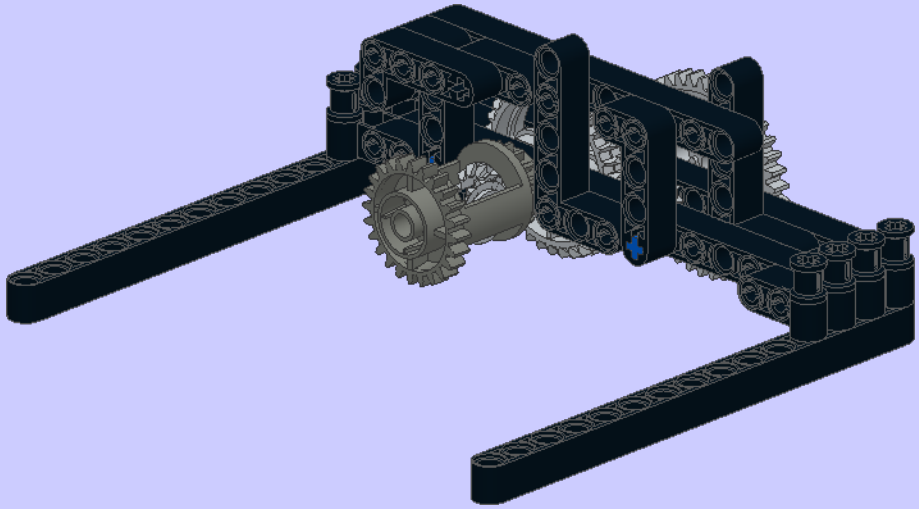

14

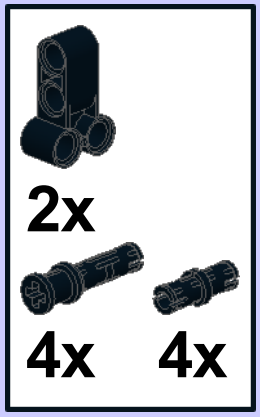

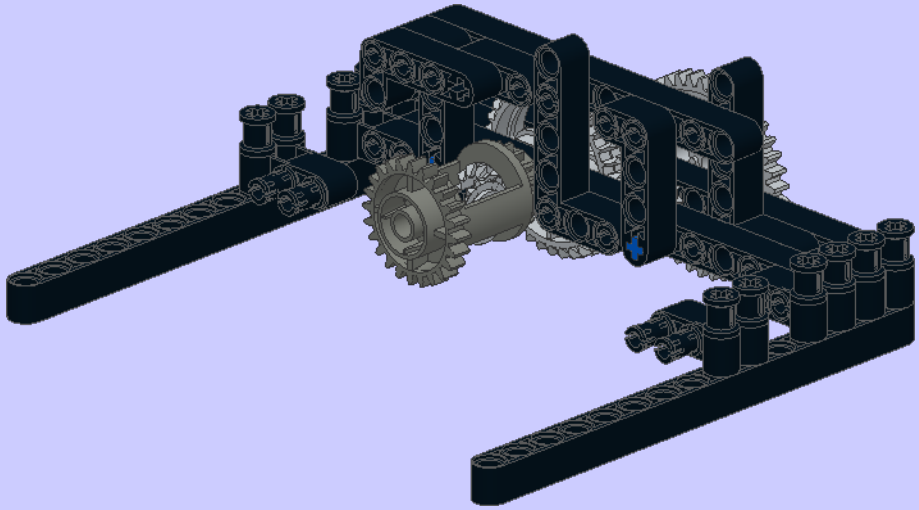

15

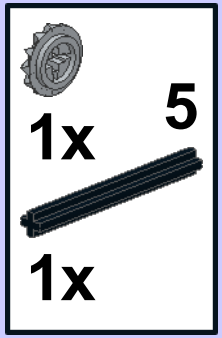

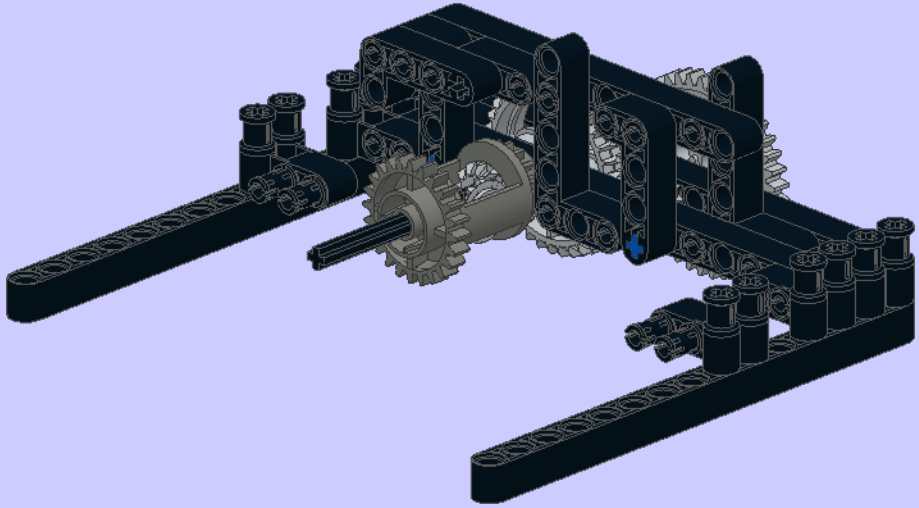

16

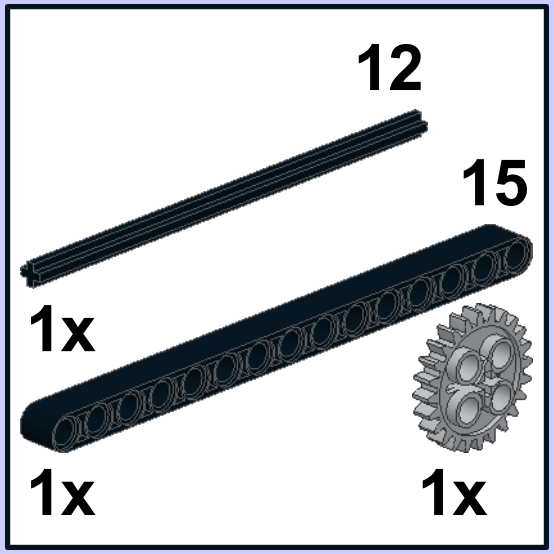

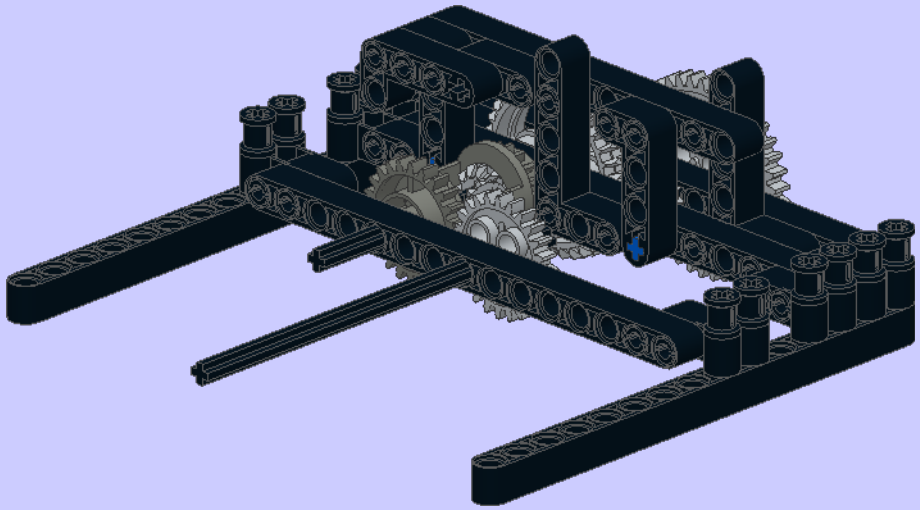

17

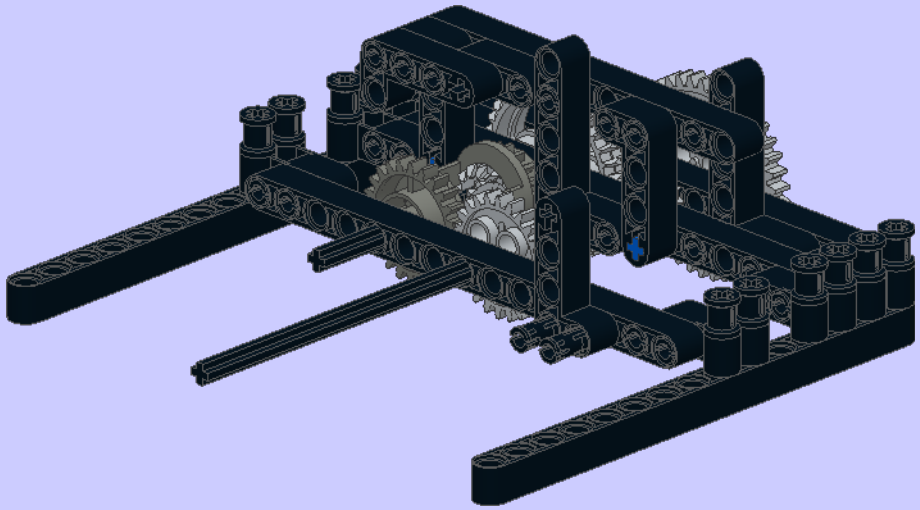

18

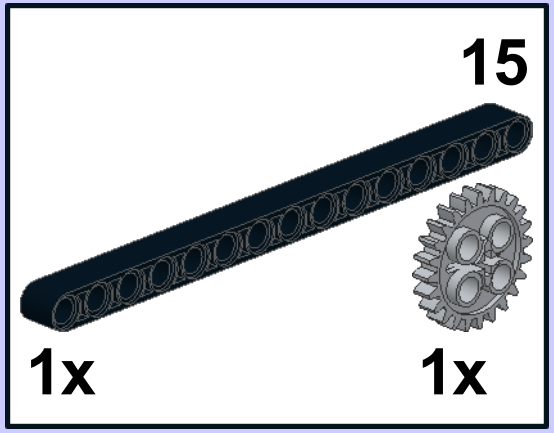

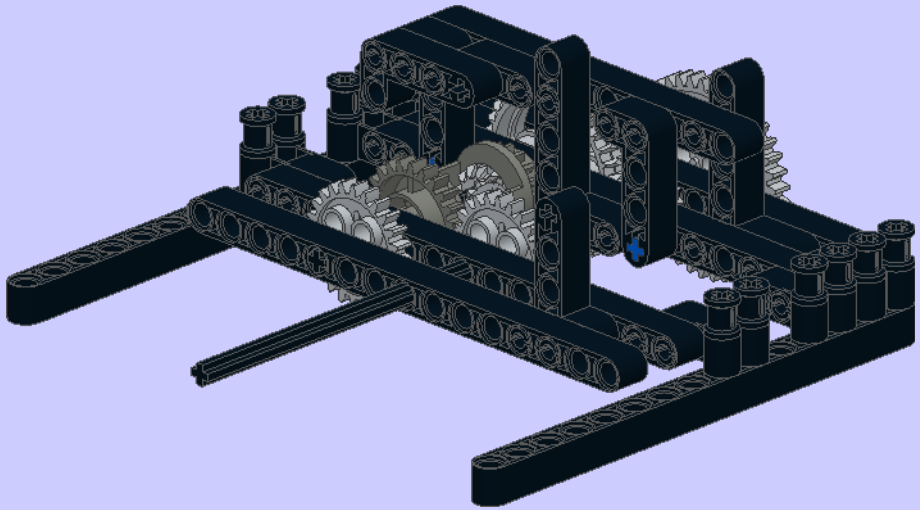

19

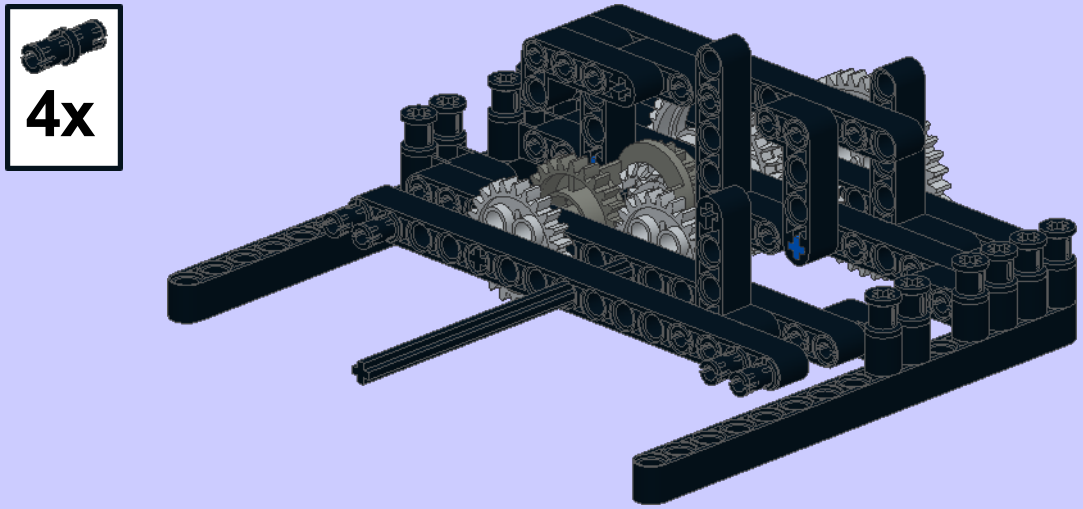

20

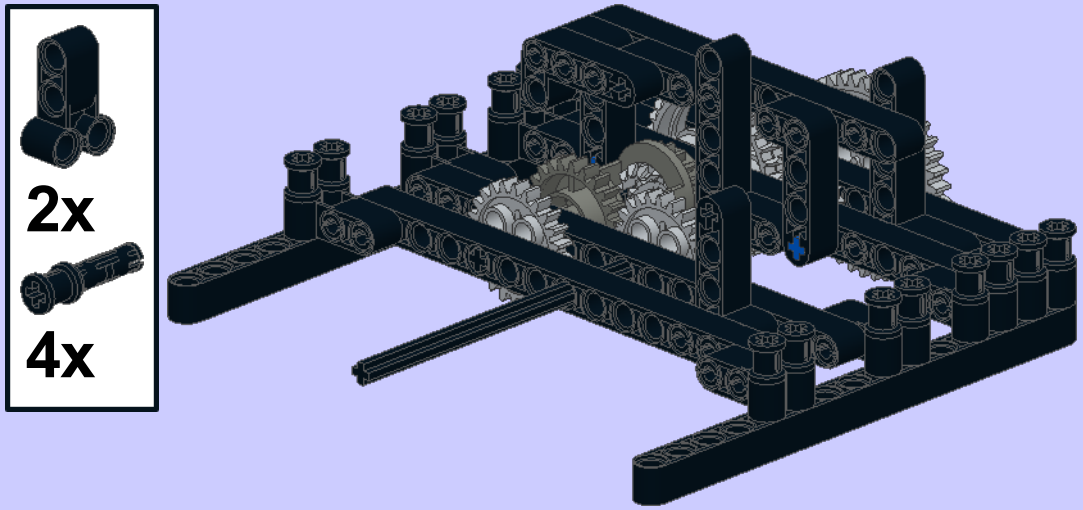

21

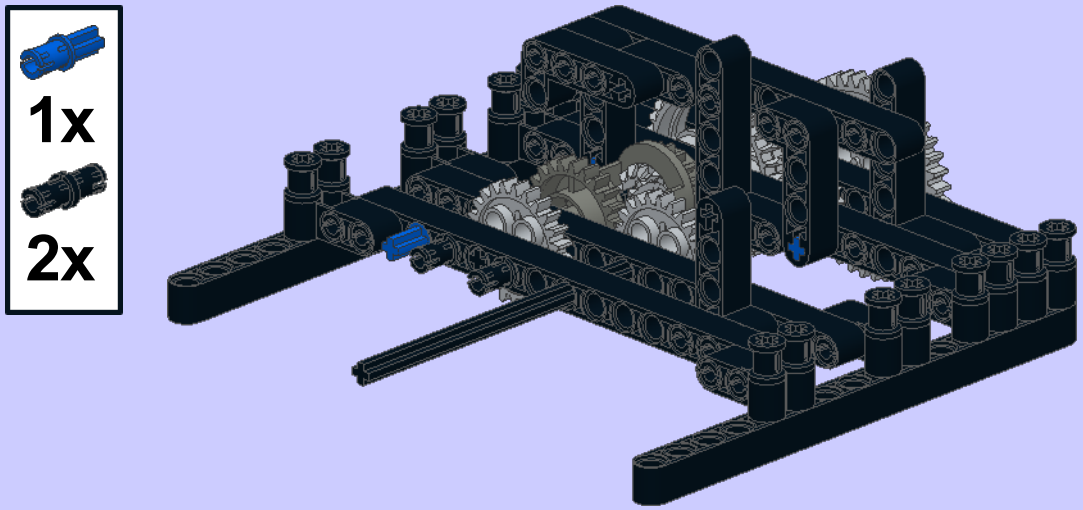

22

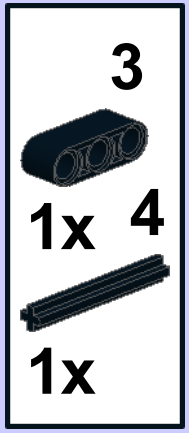

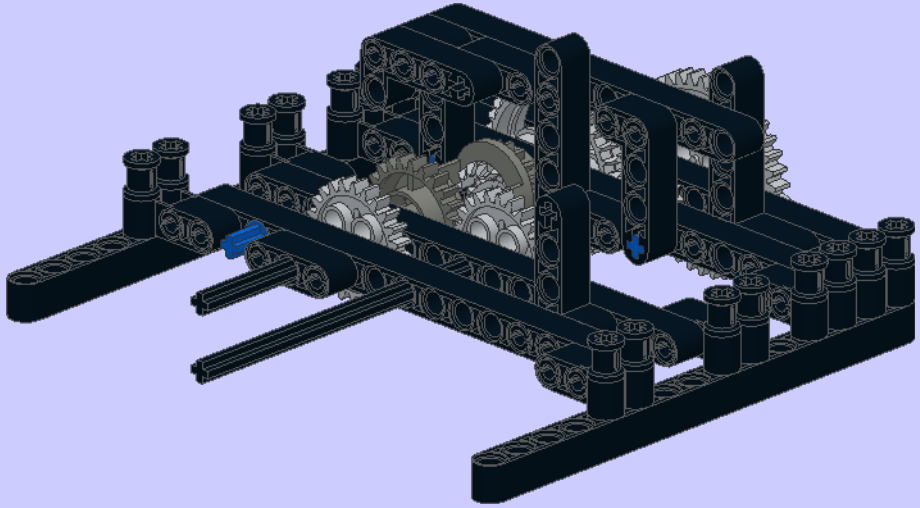

23

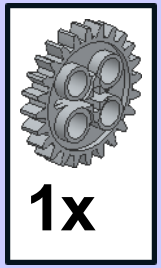

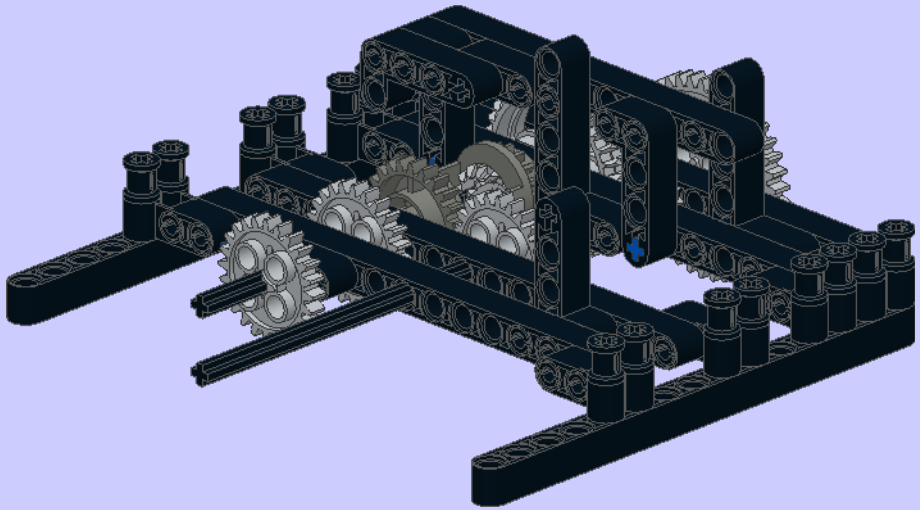

24

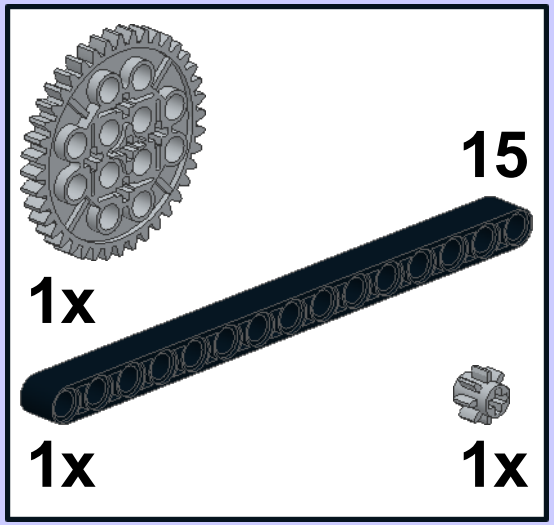

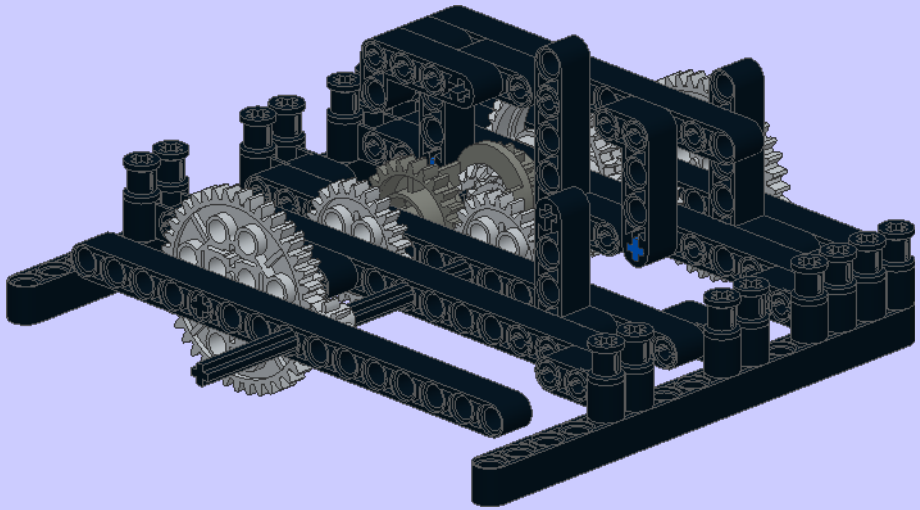

25

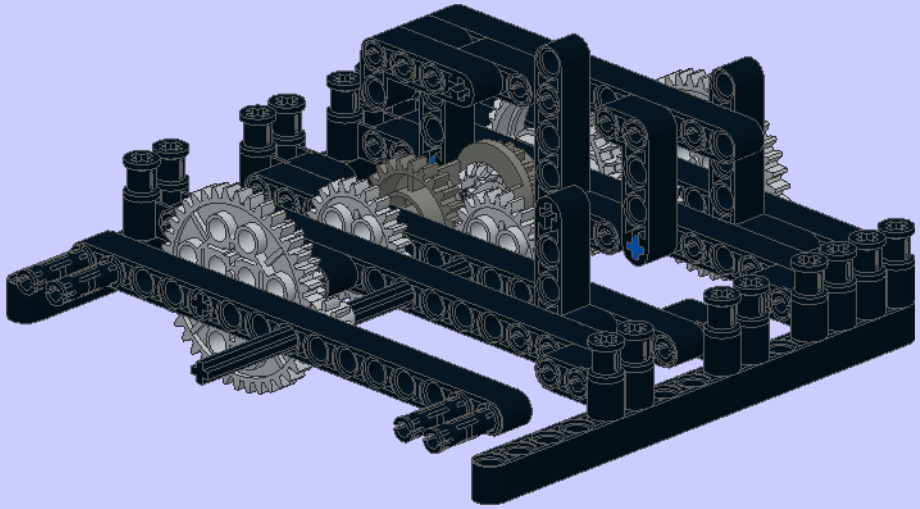

26

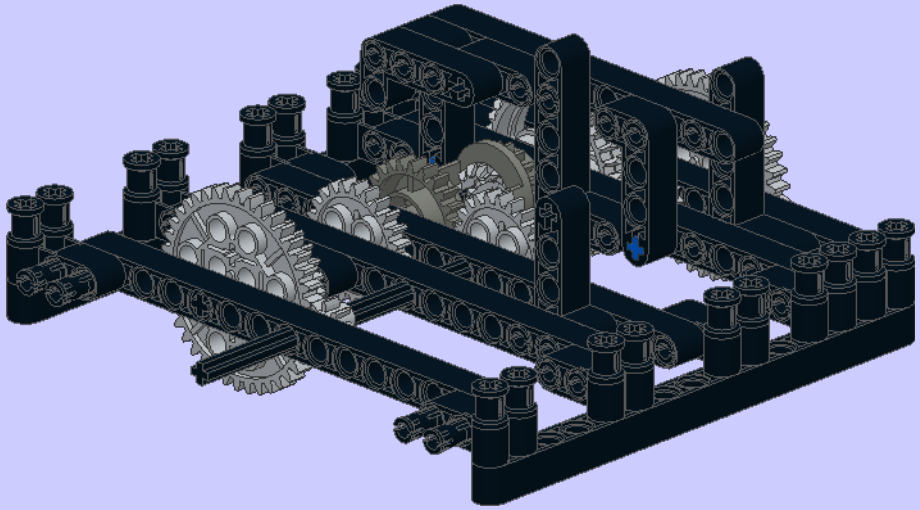

27

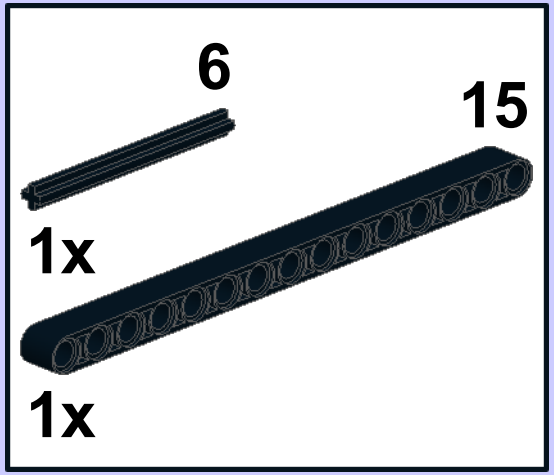

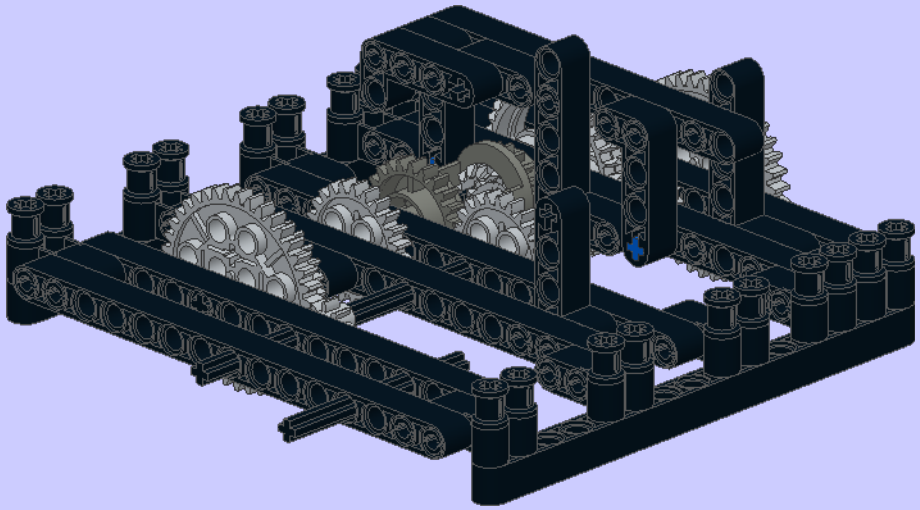

28

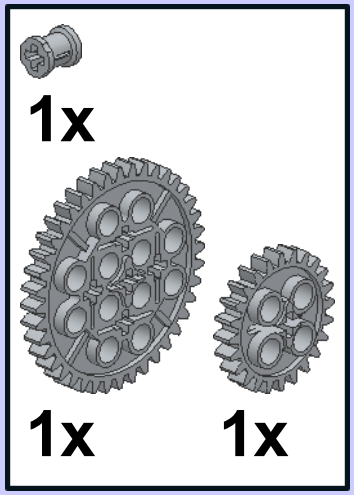

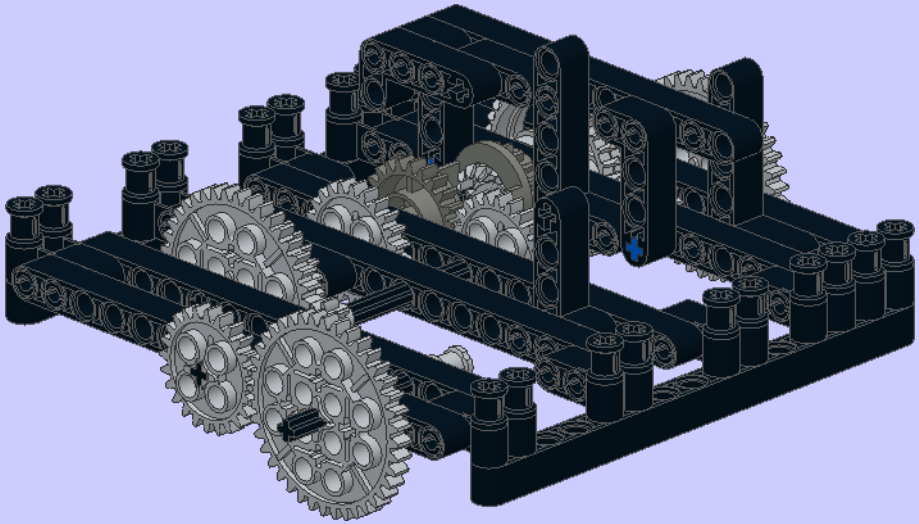

29

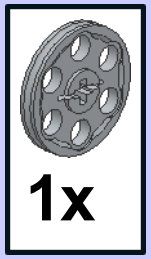

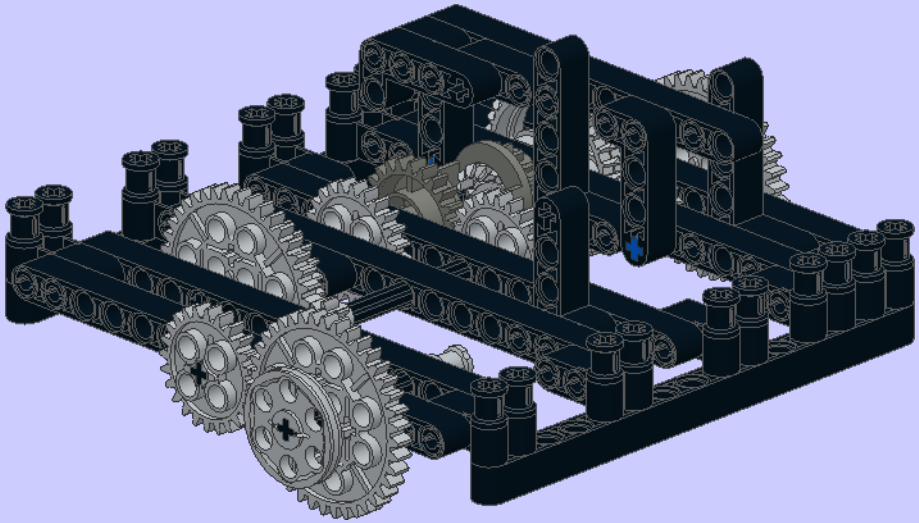

30

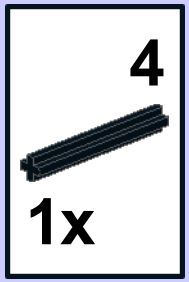

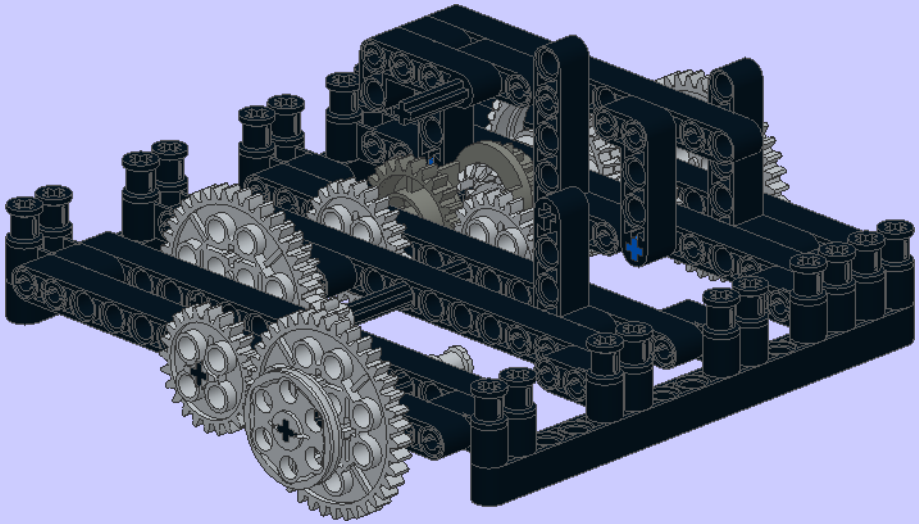

31

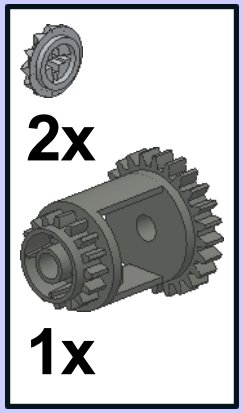

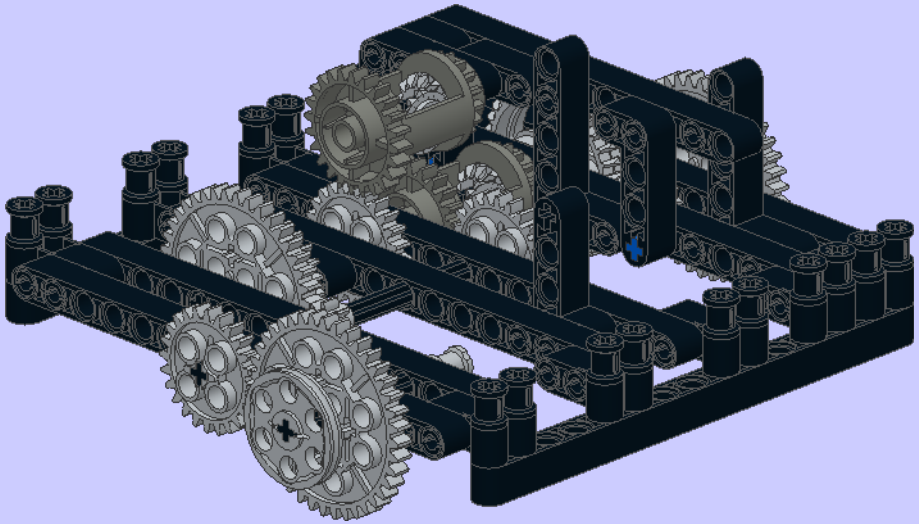

32

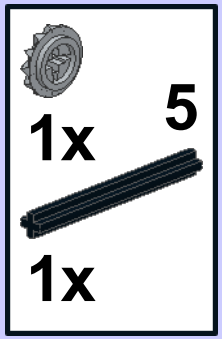

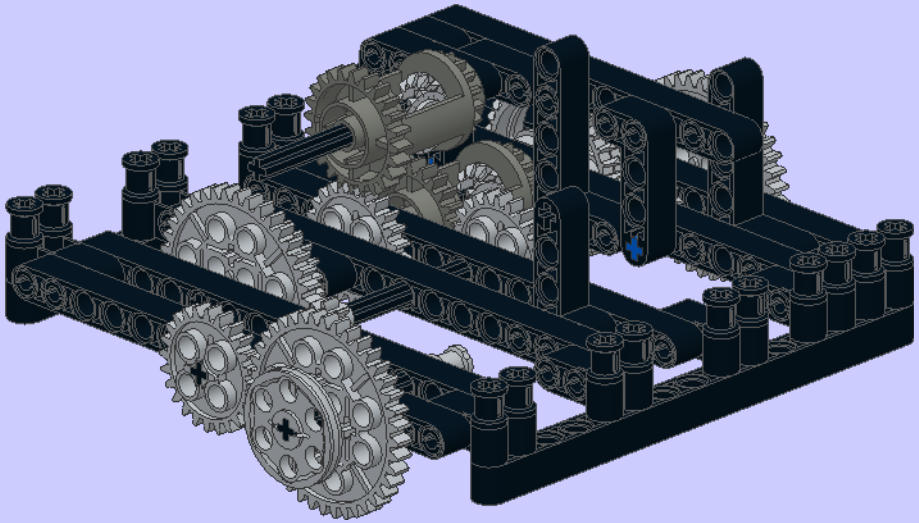

33

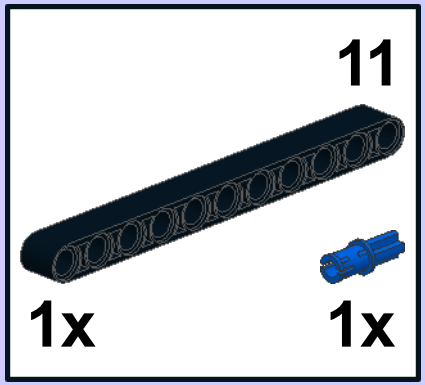

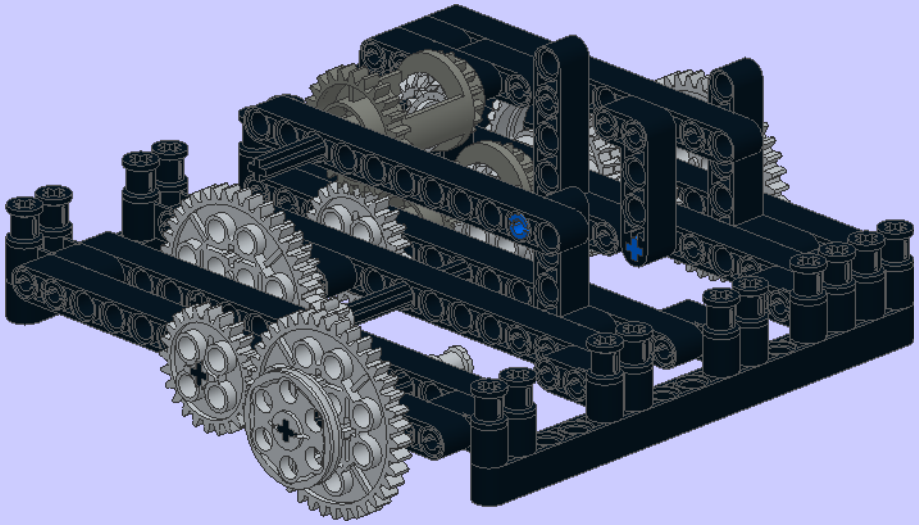

34

4x

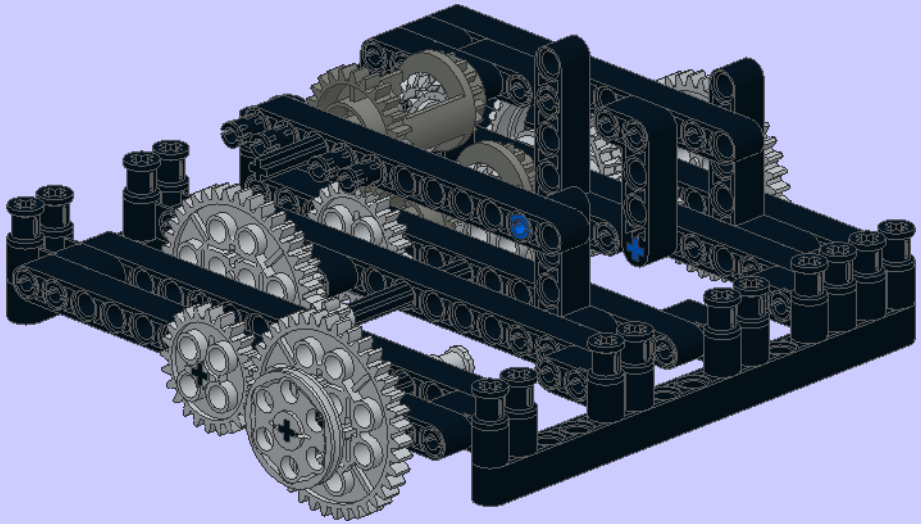

35

3

1x

1x

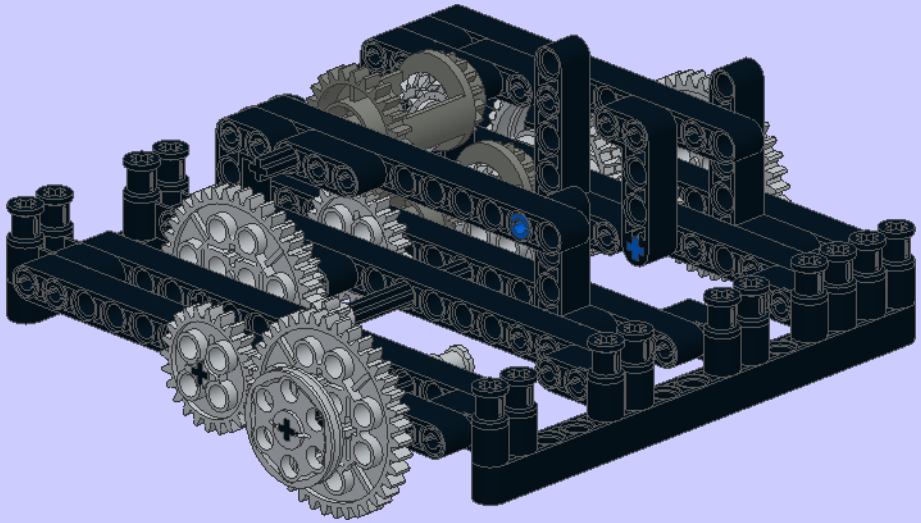

36

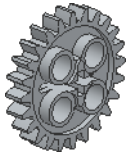

1x

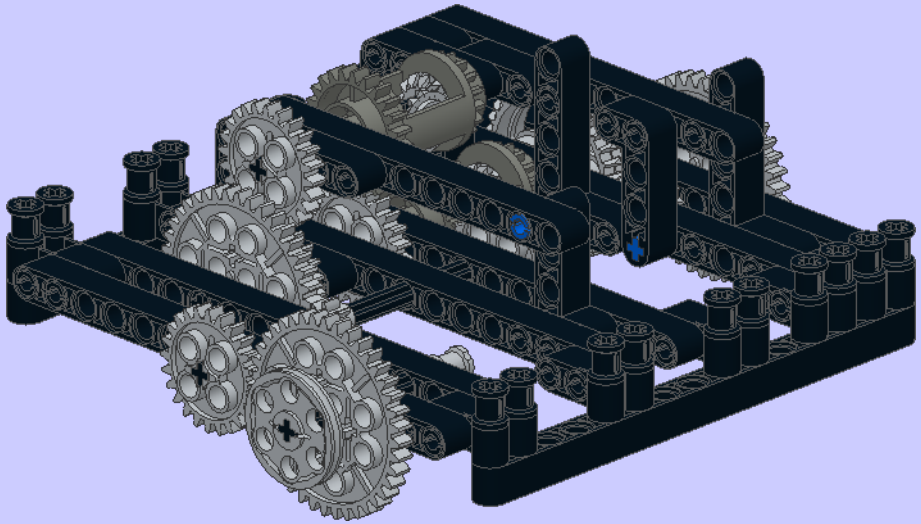

37

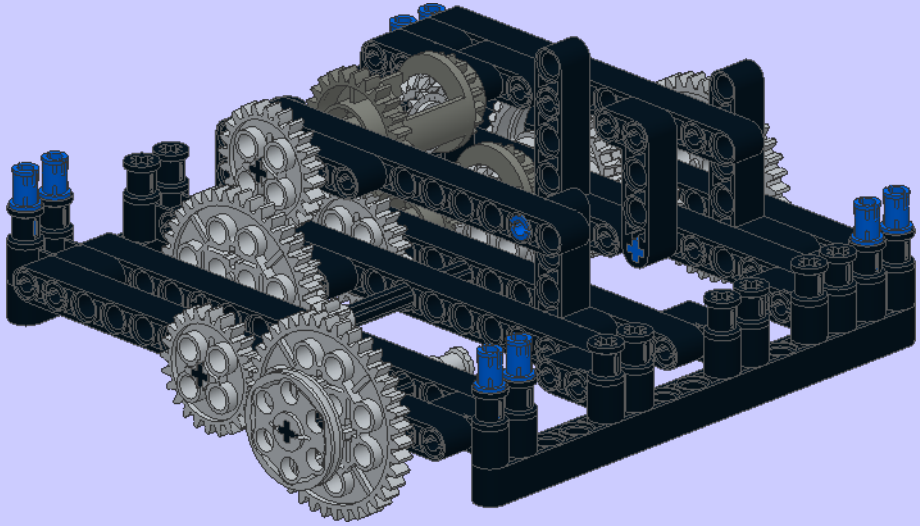

38

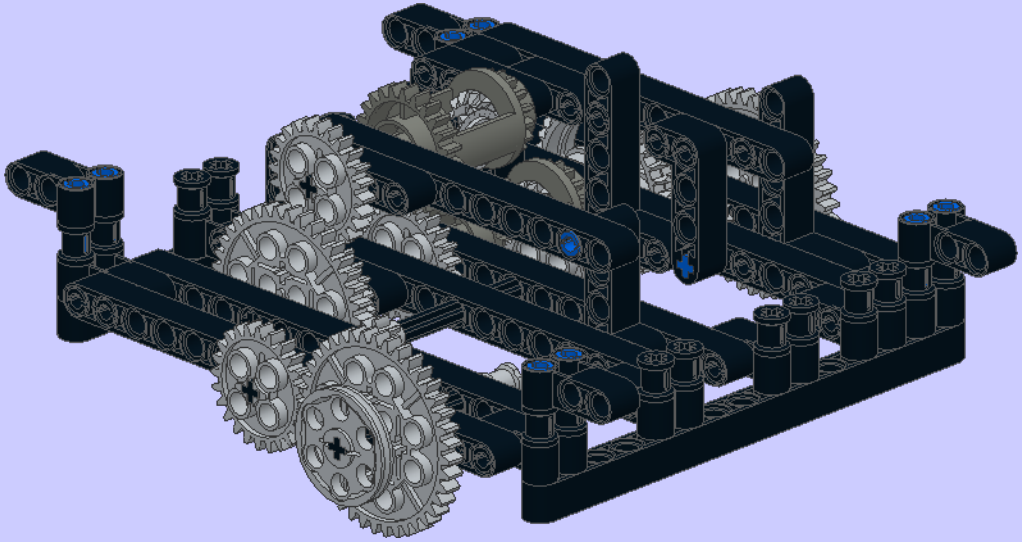

11

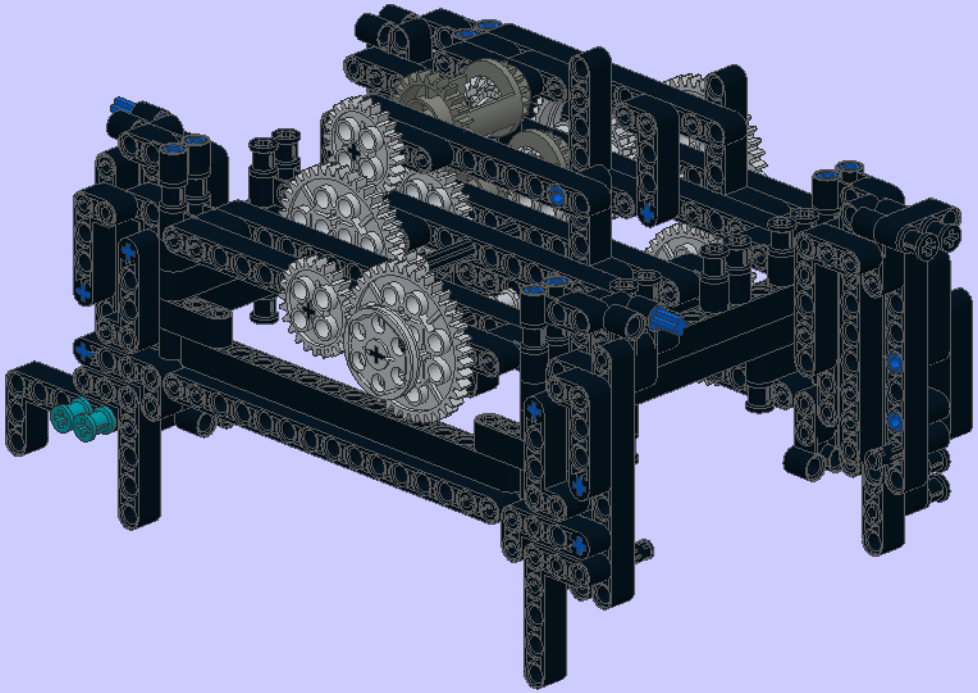

12

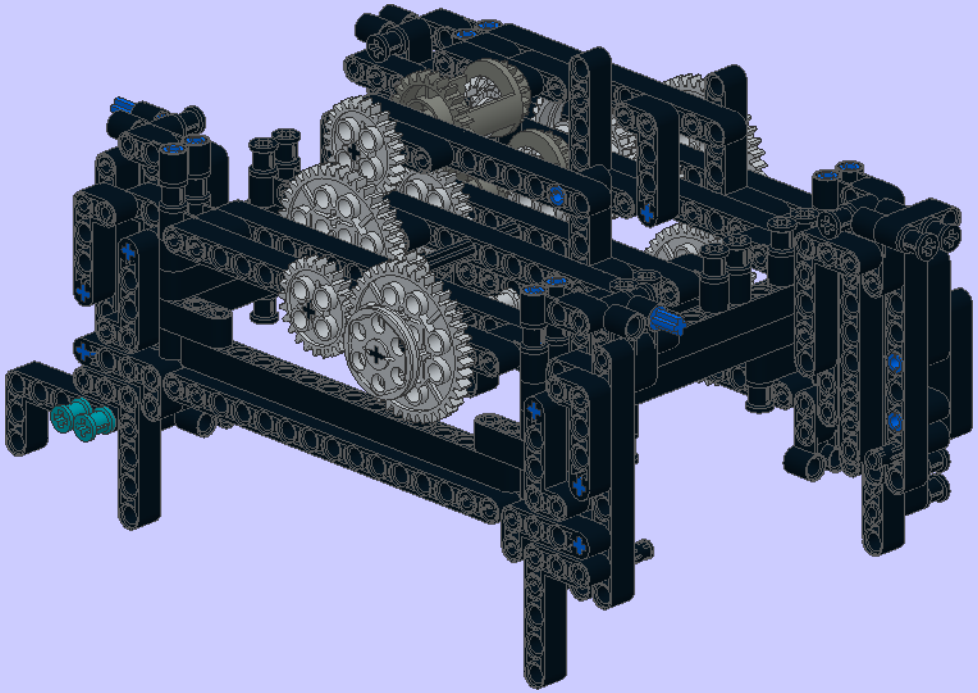

13

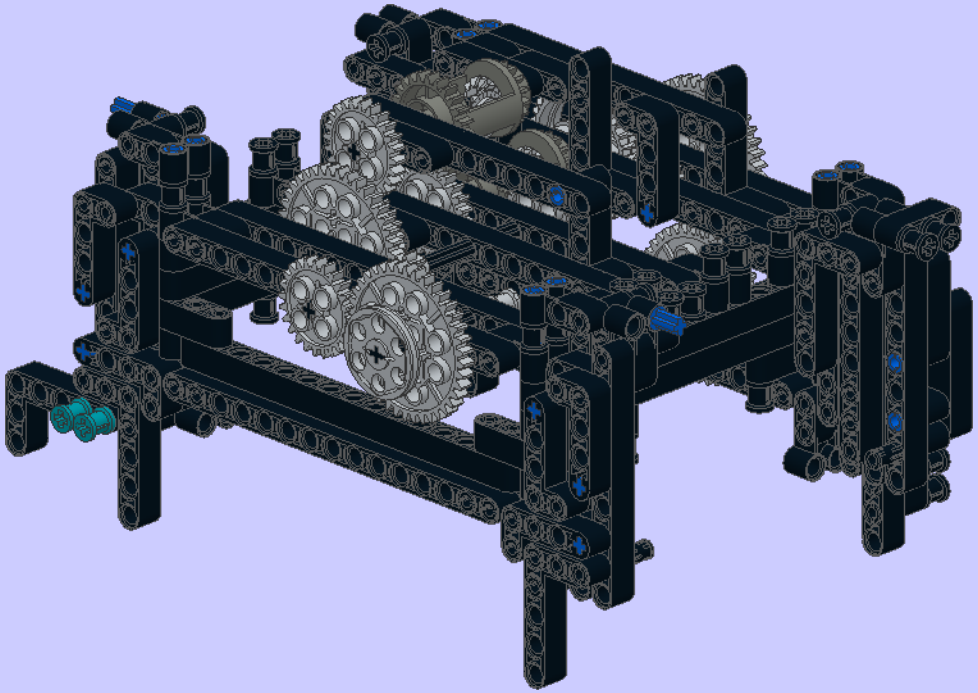

14

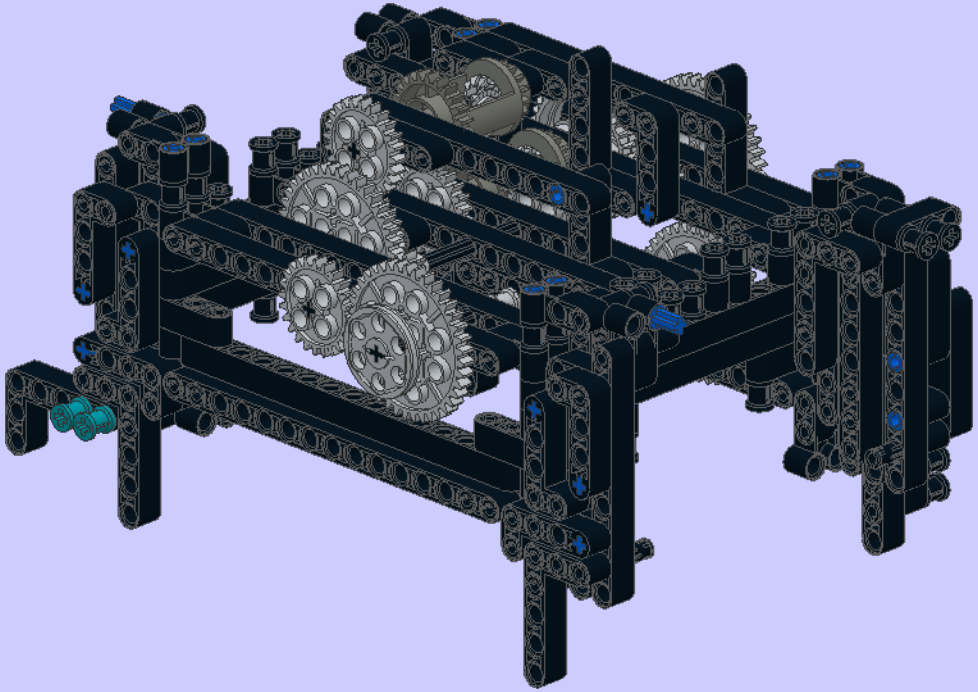

1

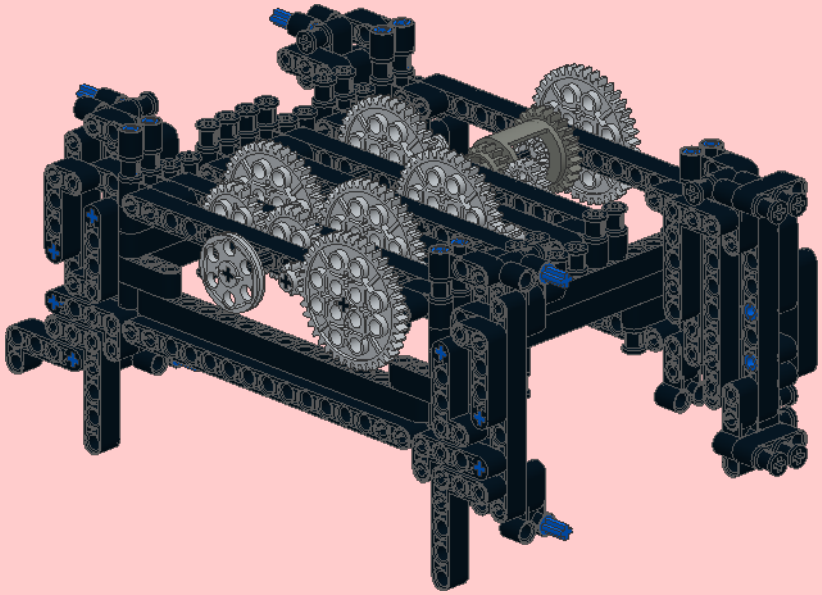

2

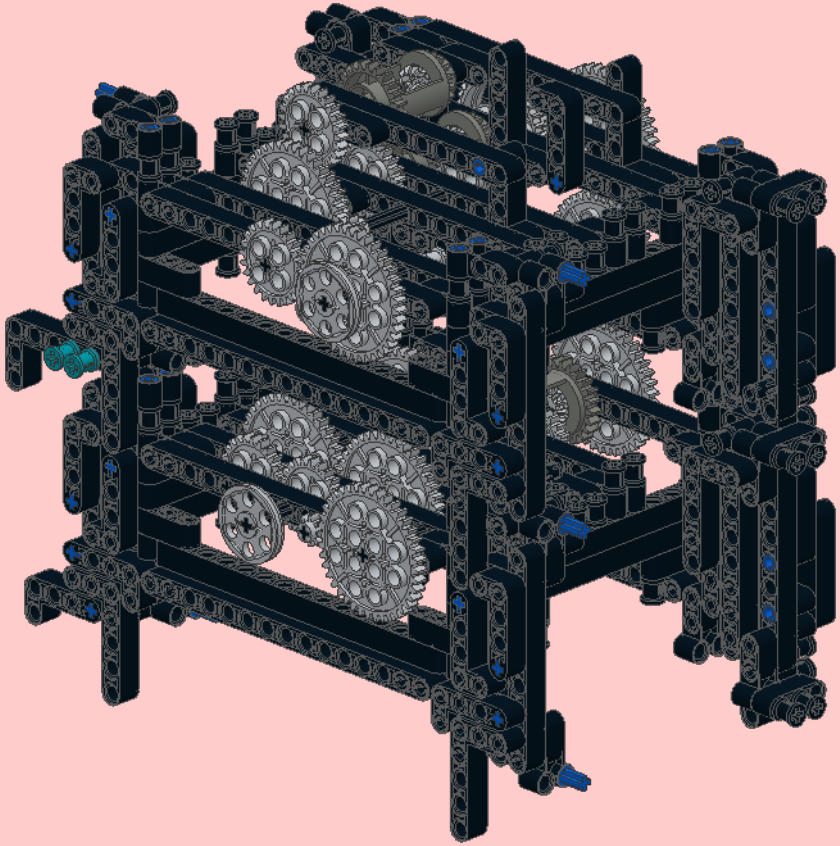

3

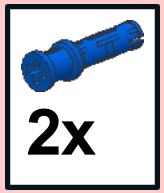

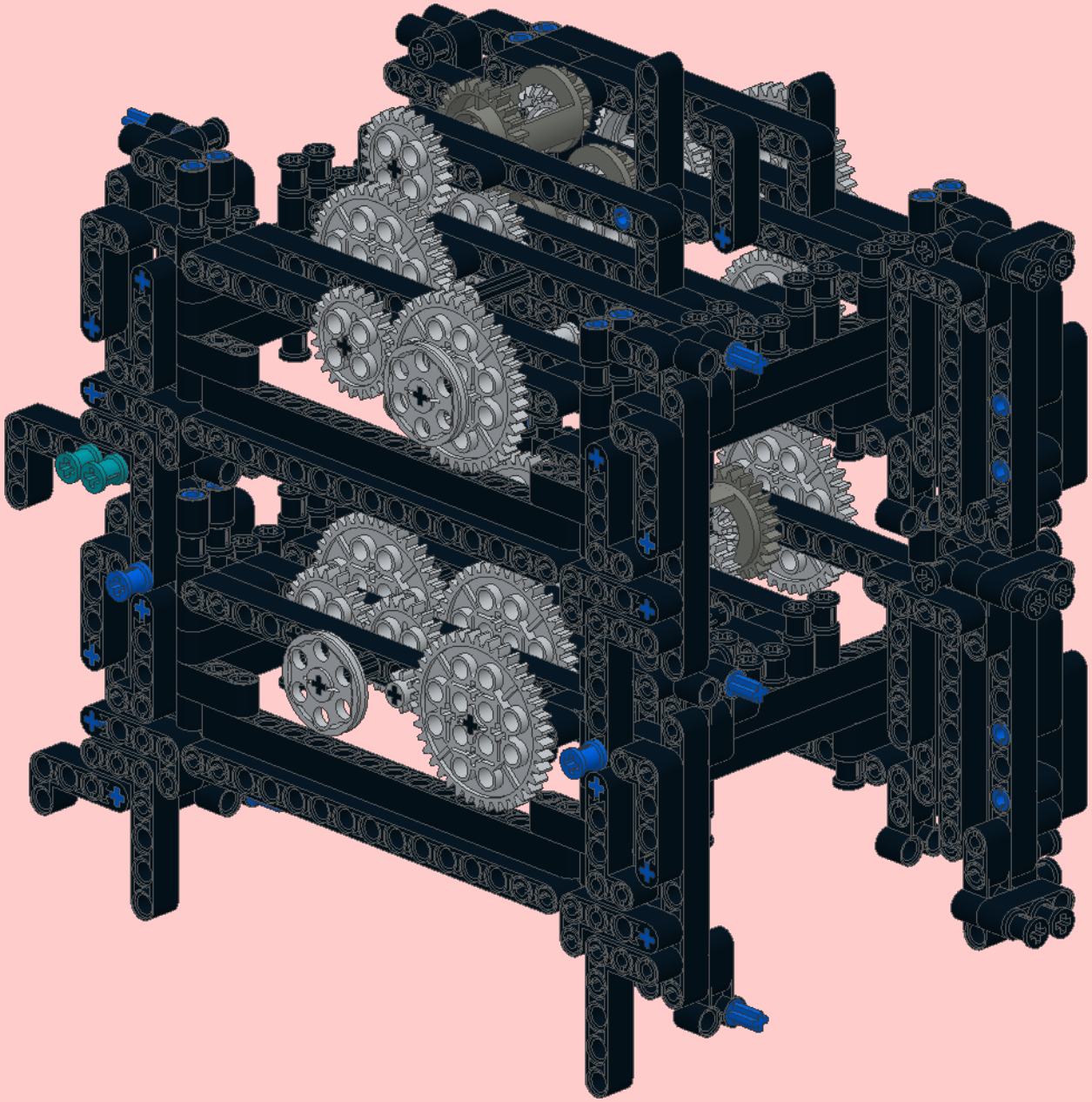

4

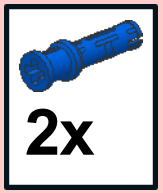

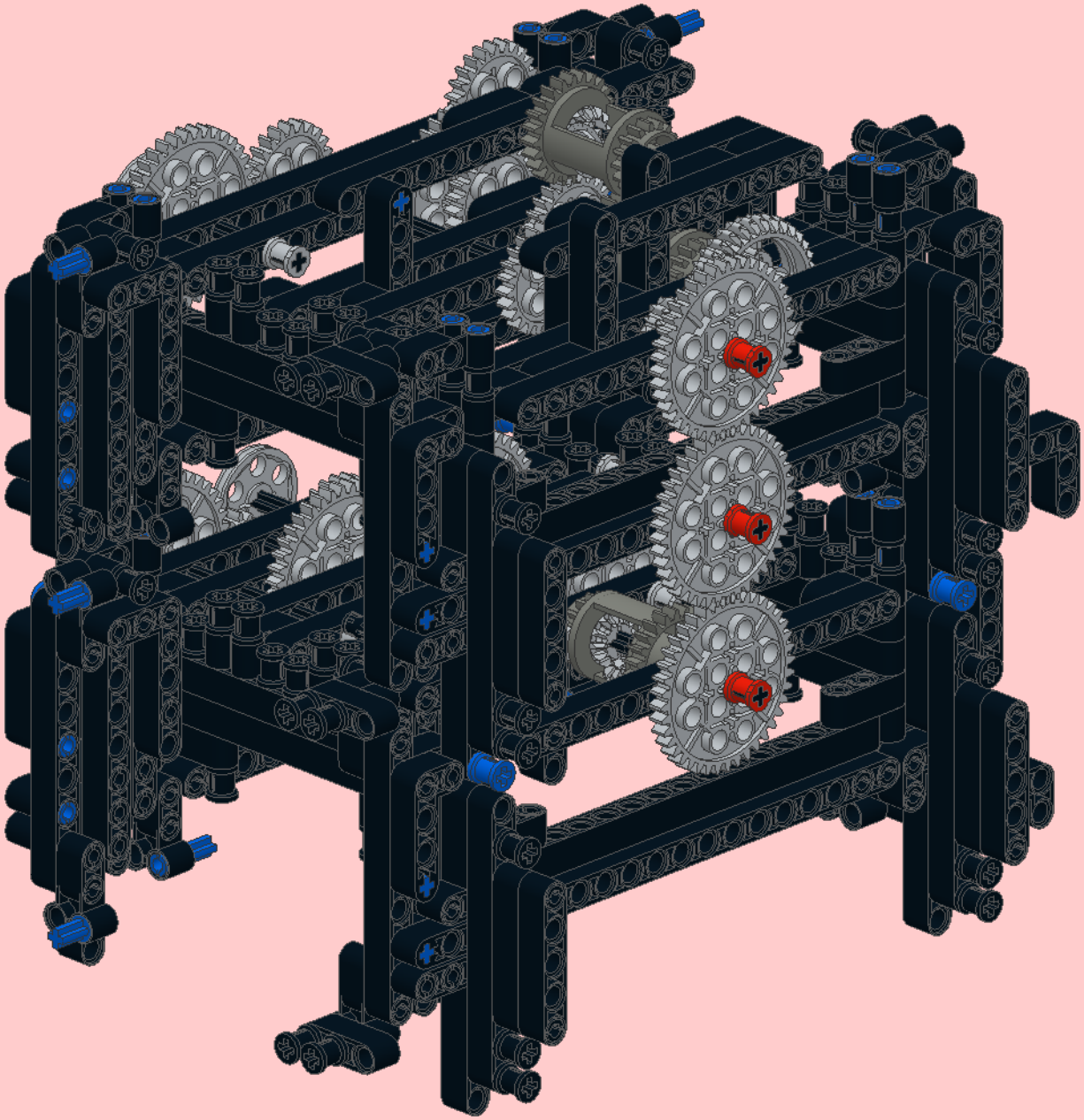

6

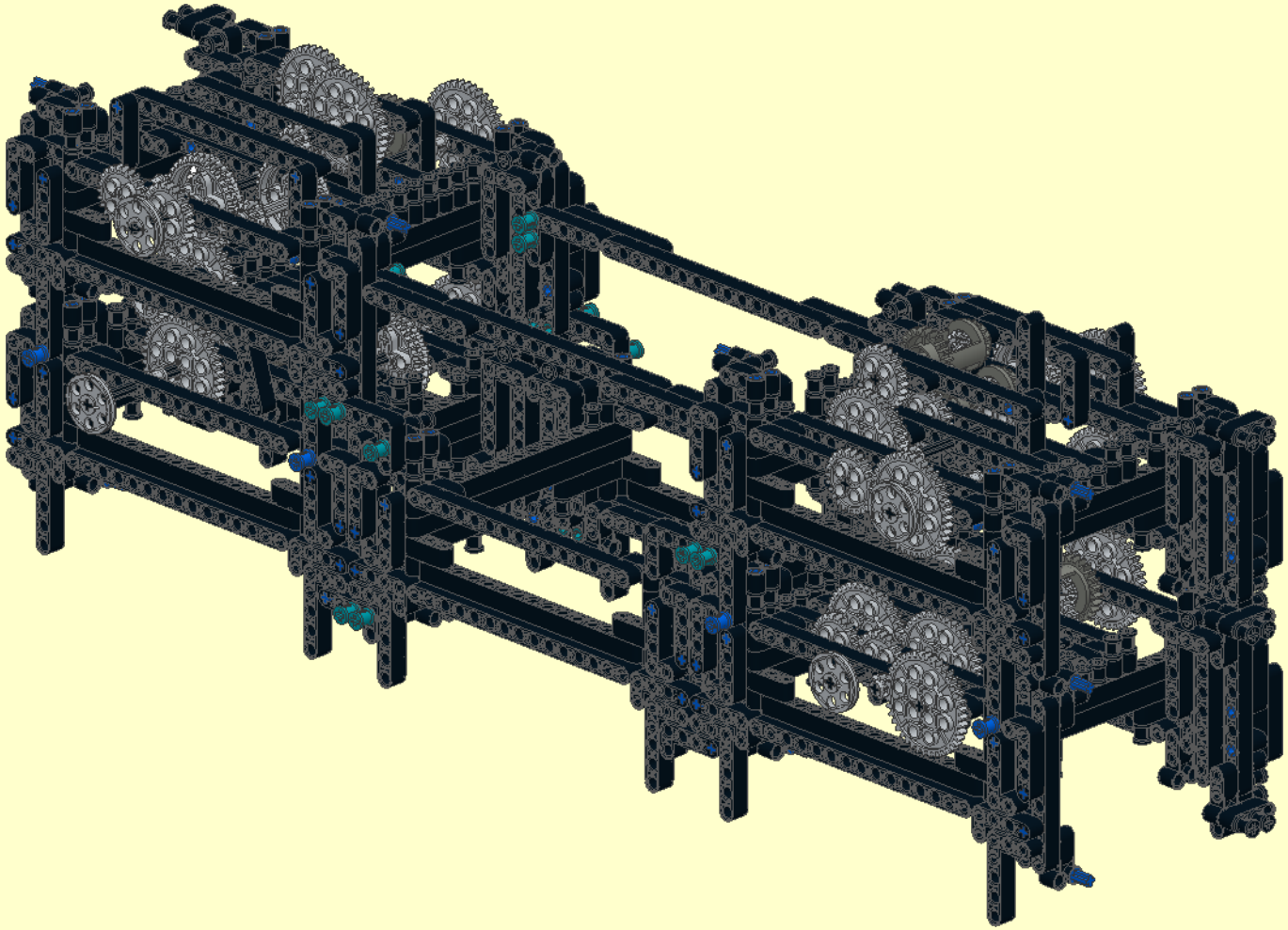

7

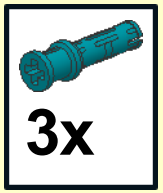

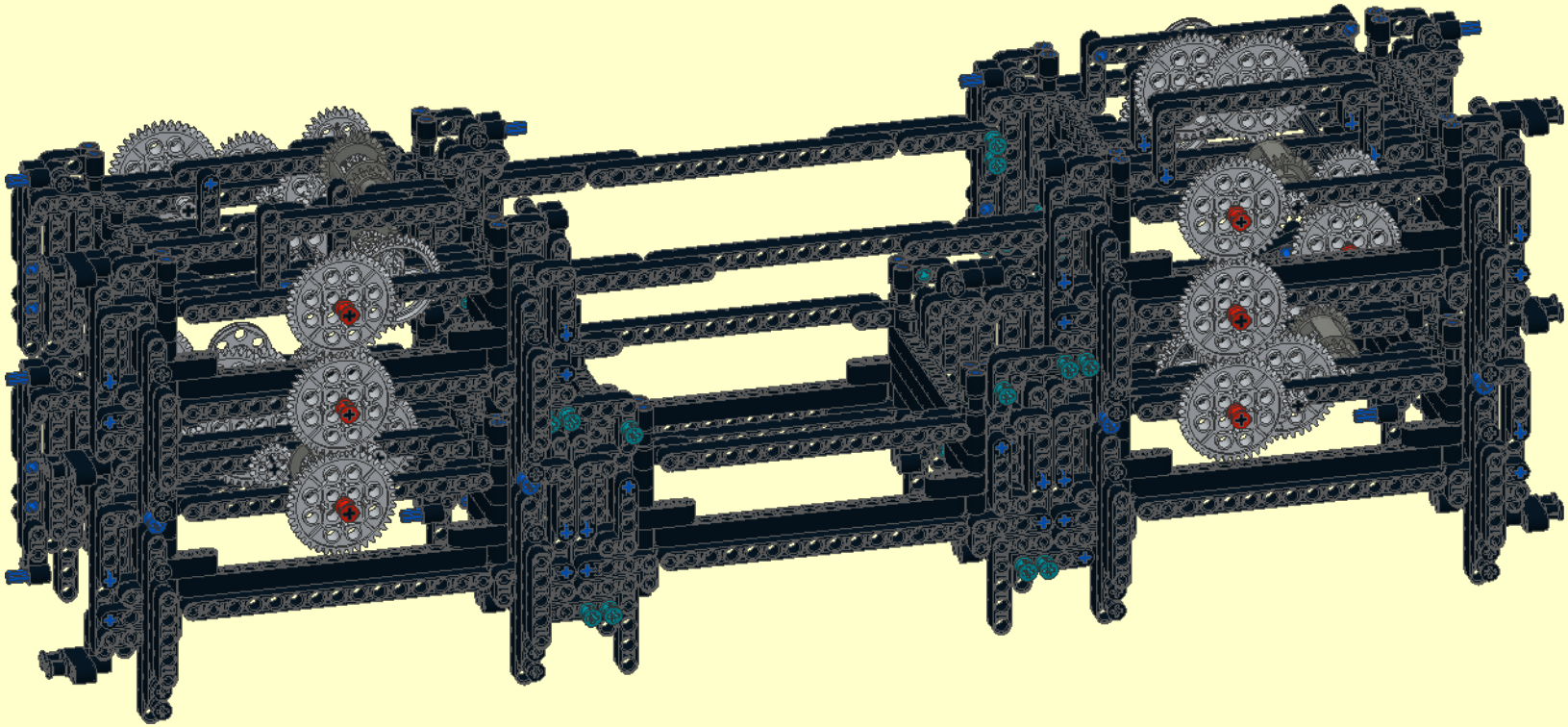

8

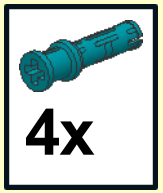

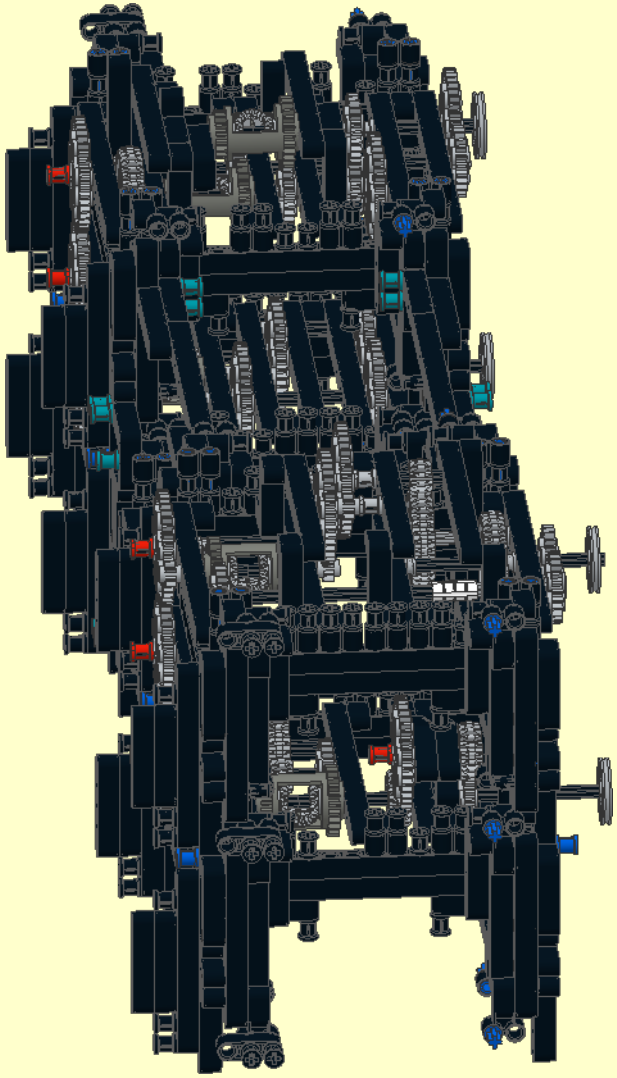

9

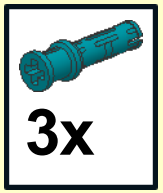

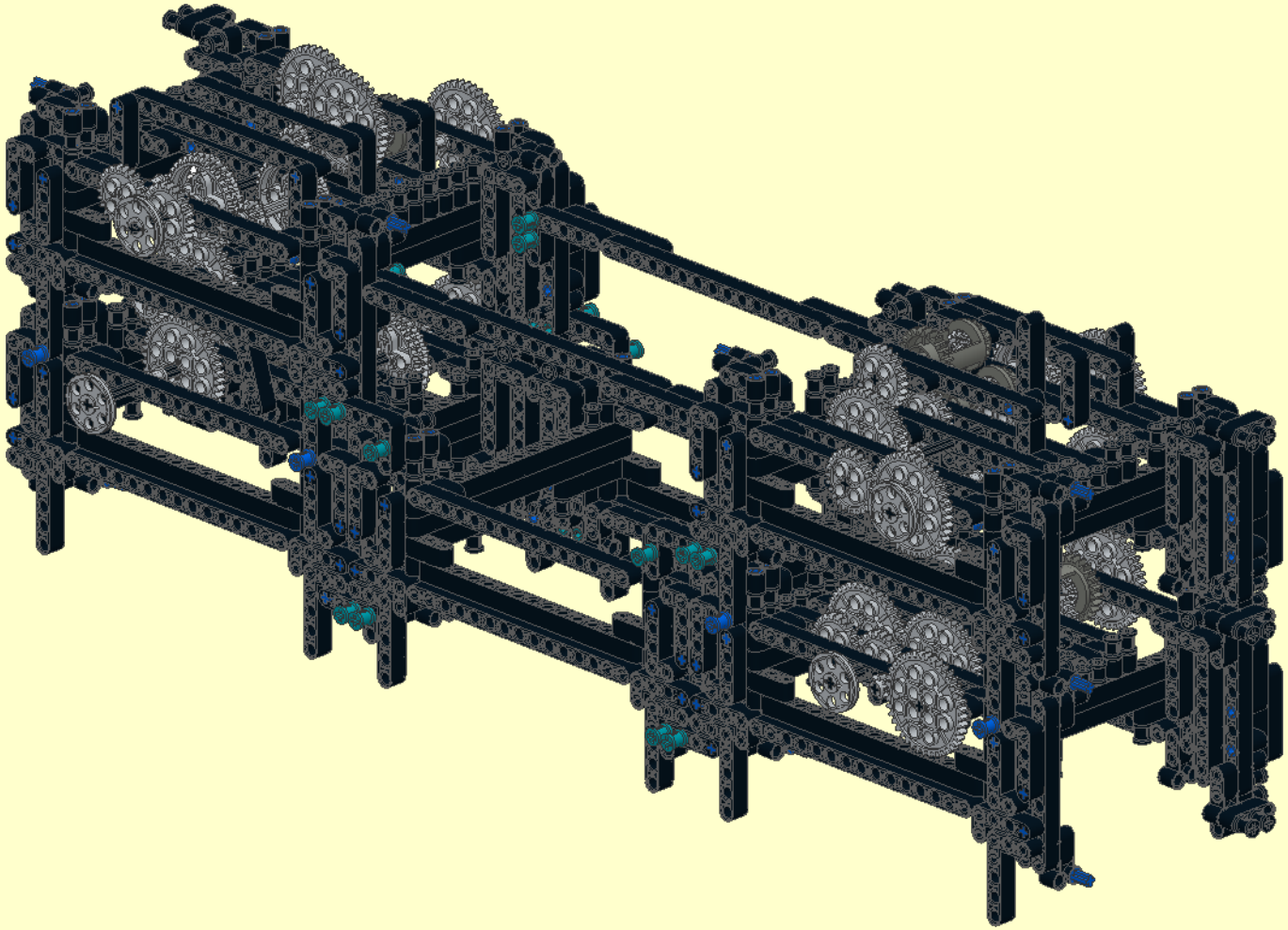

1

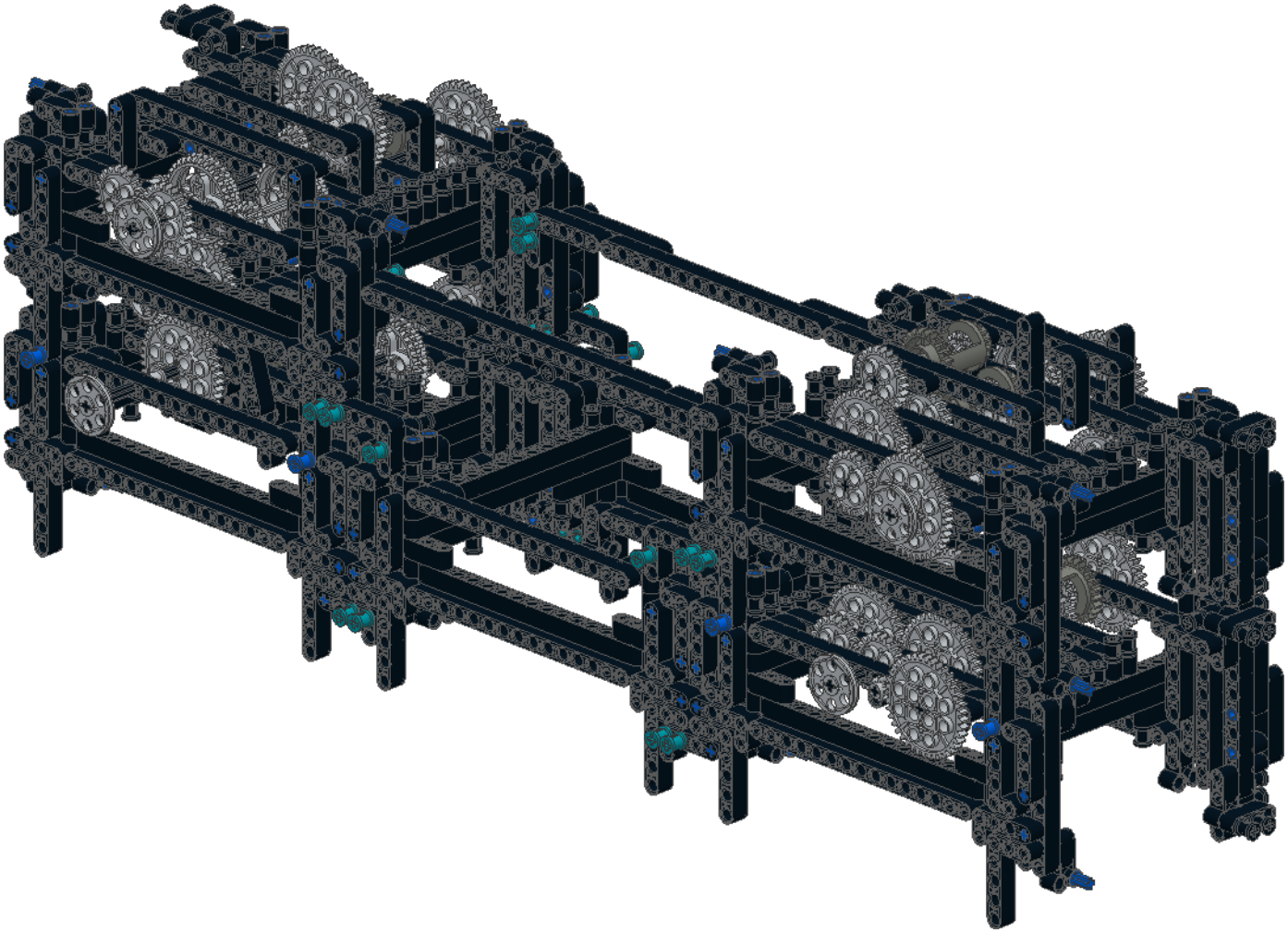

1

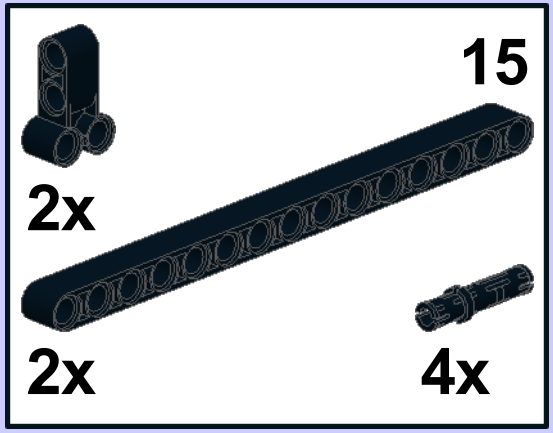

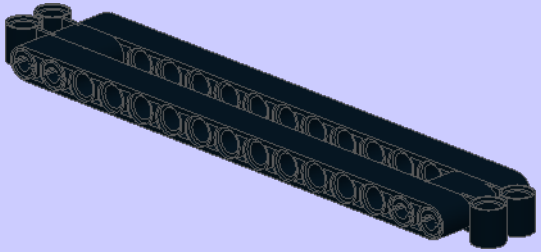

2

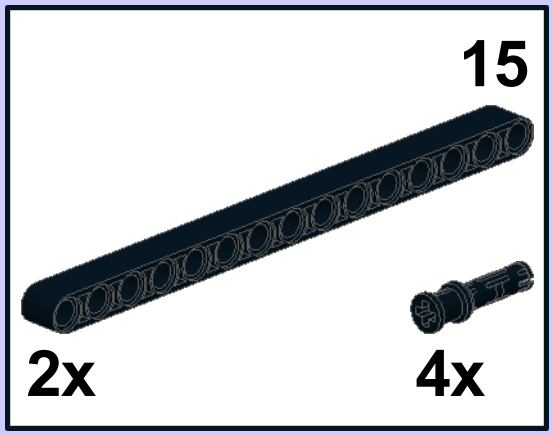

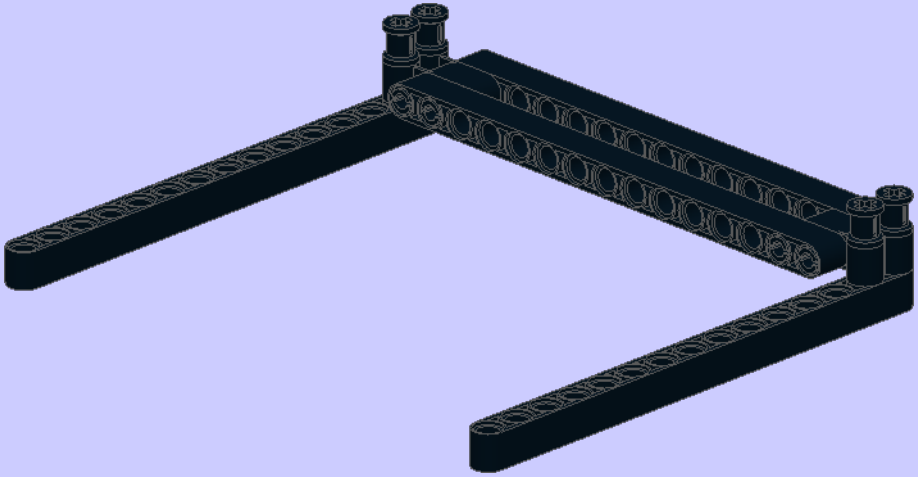

3

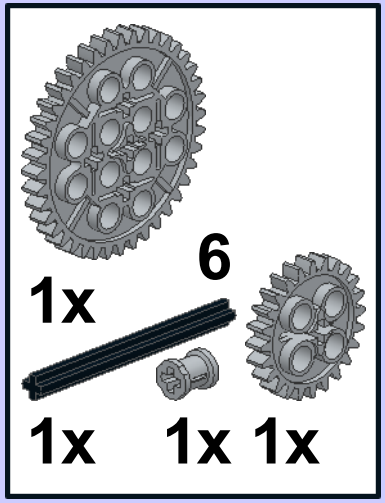

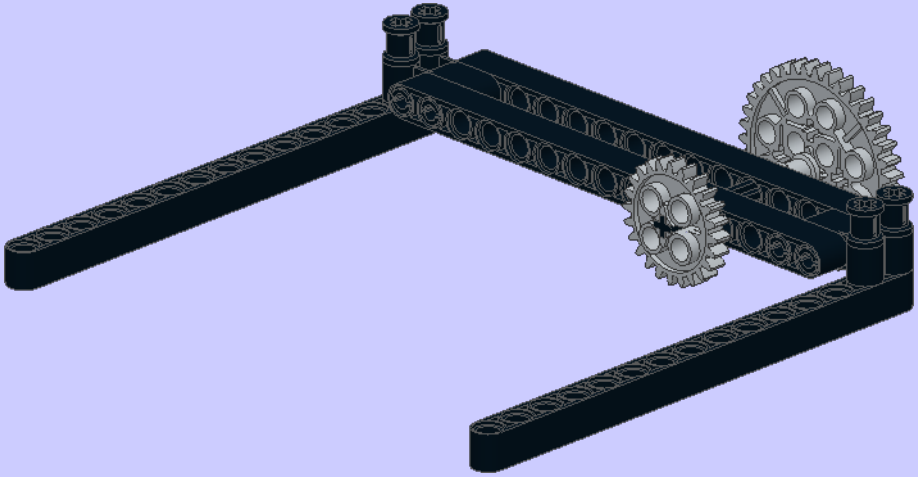

4

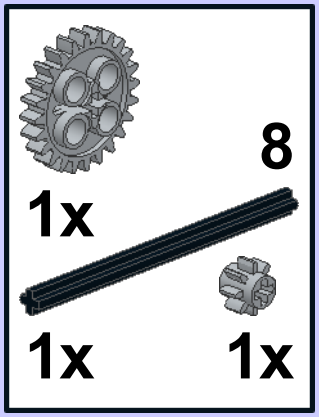

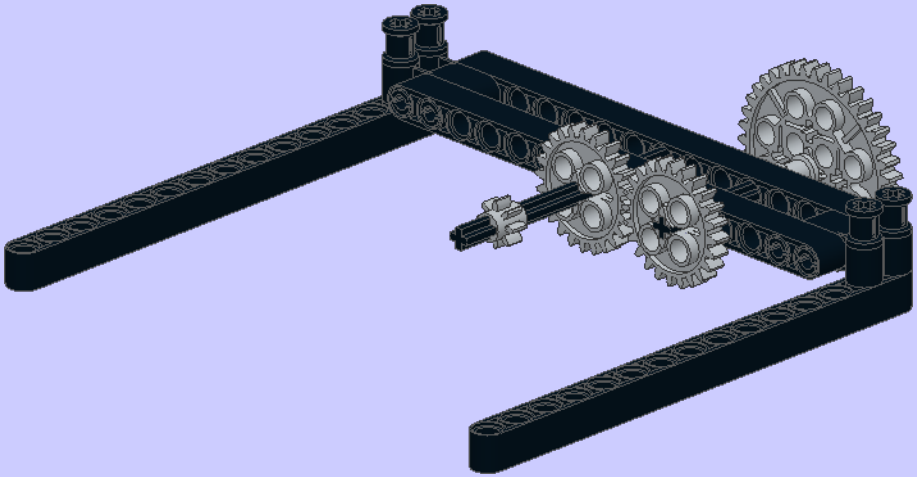

5

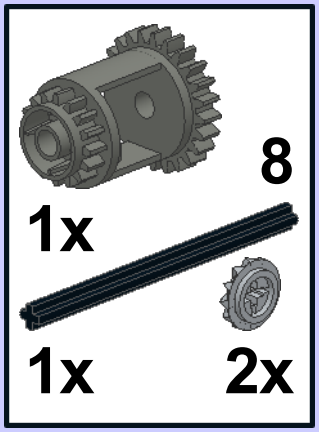

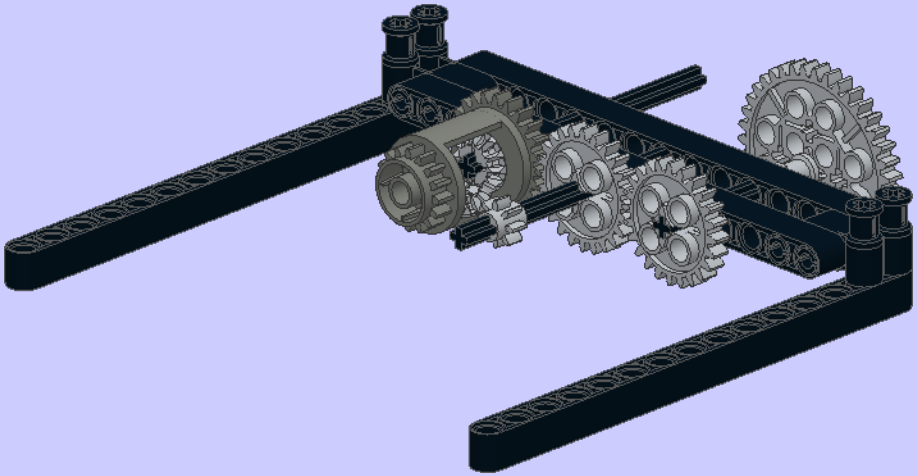

6

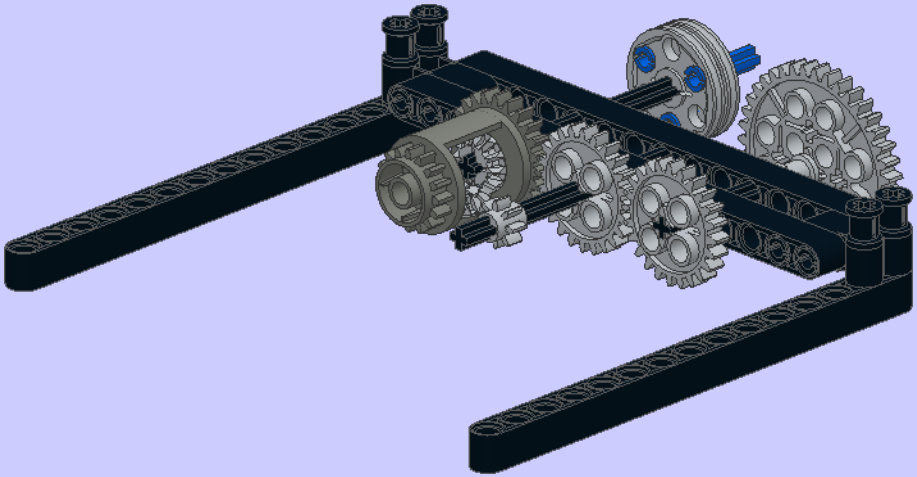

7

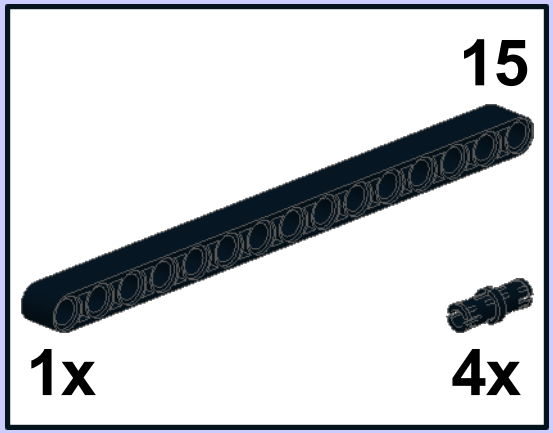

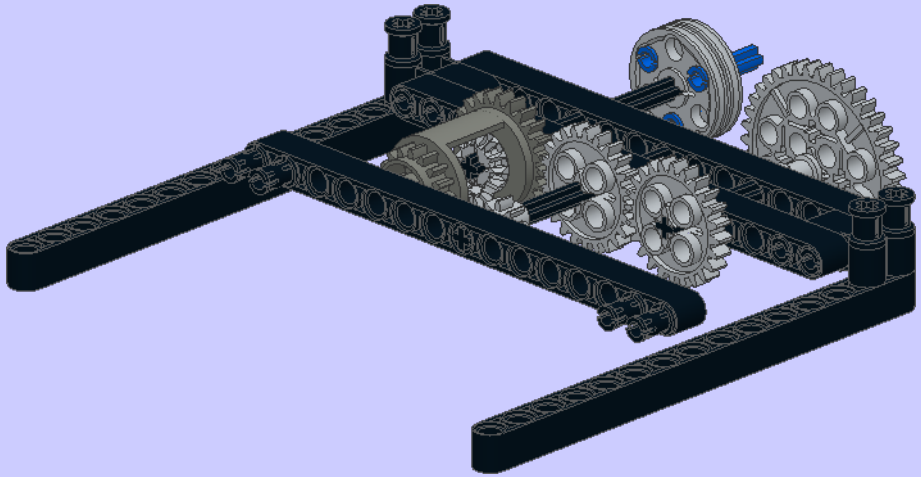

8

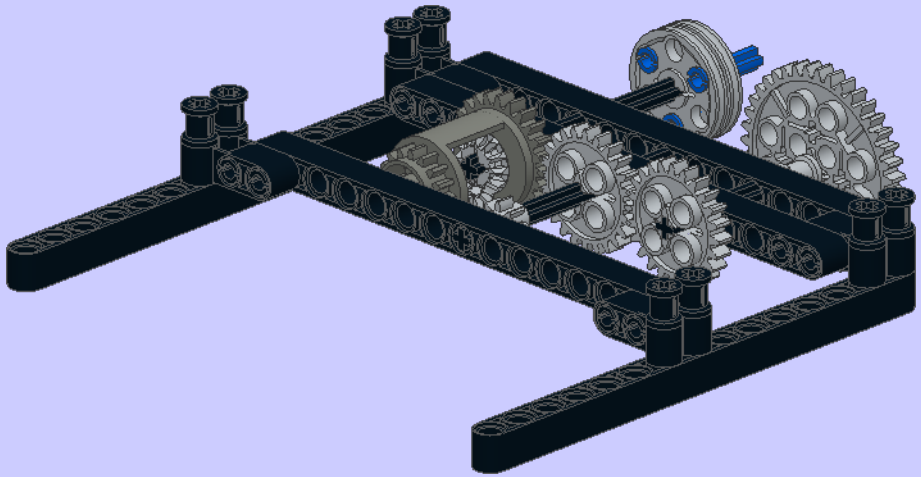

9

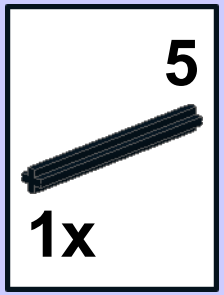

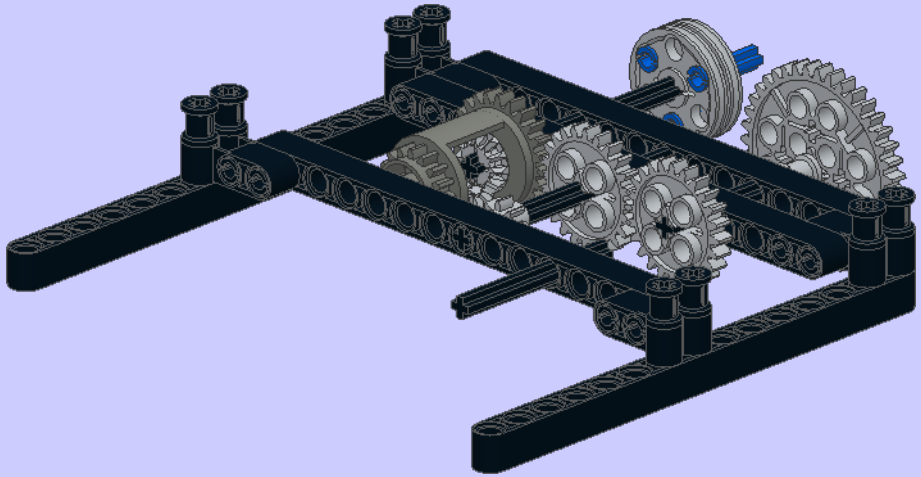

10

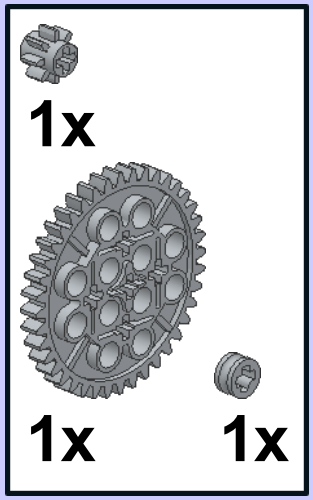

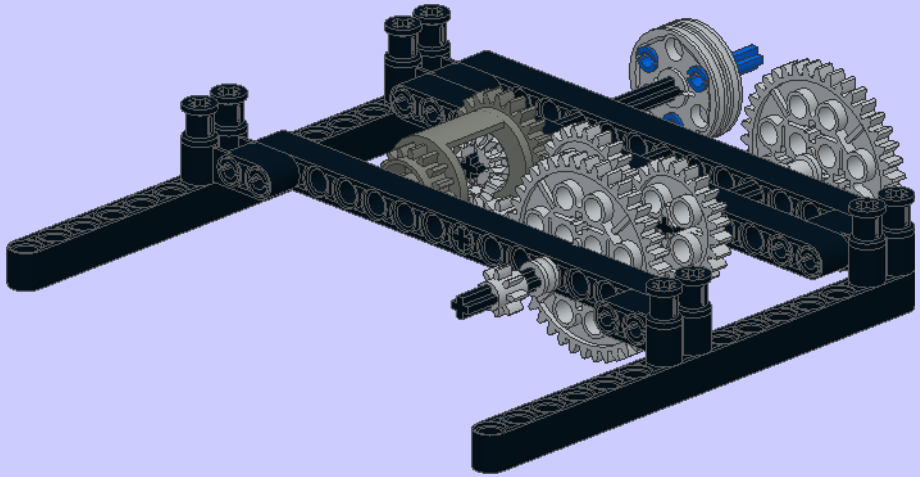

11

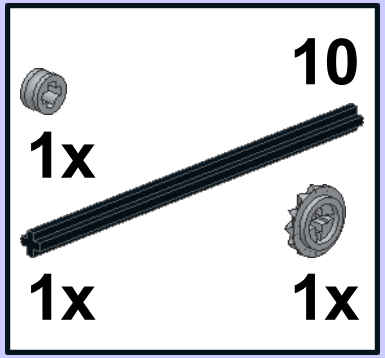

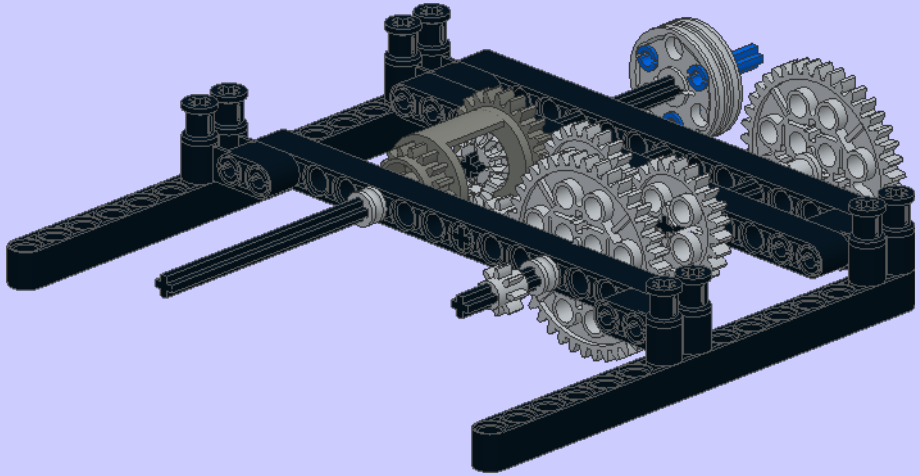

12

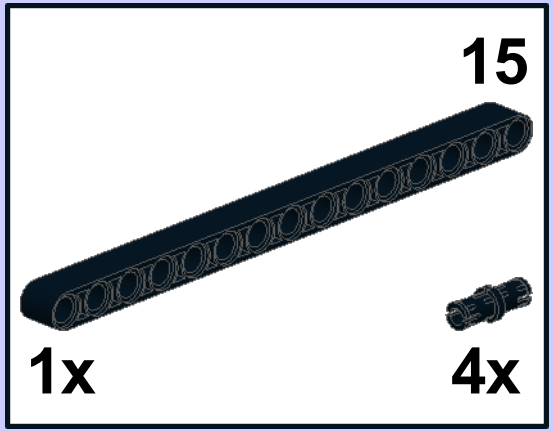

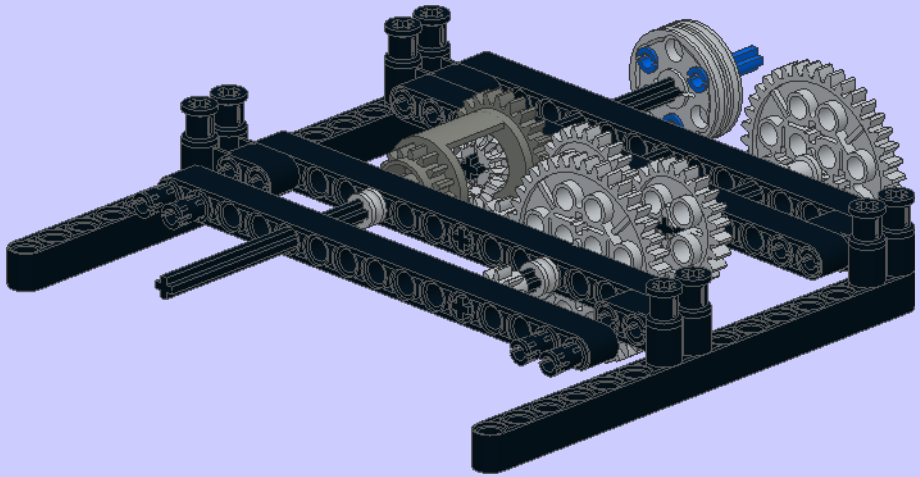

13

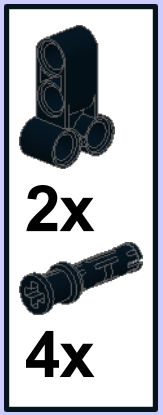

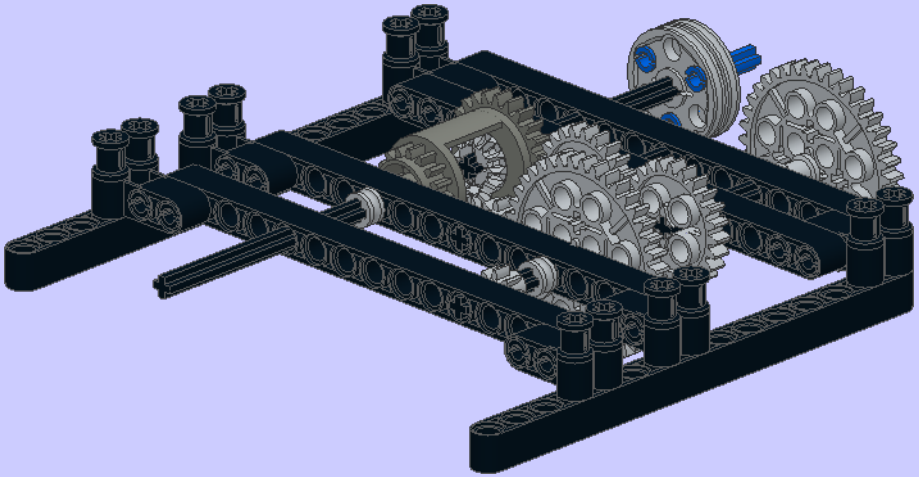

14

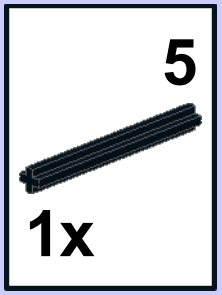

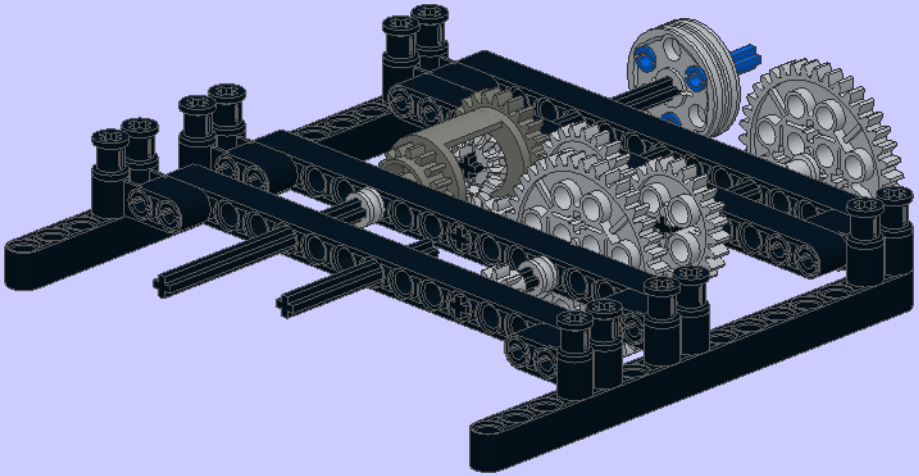

15

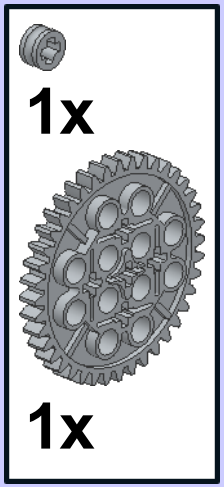

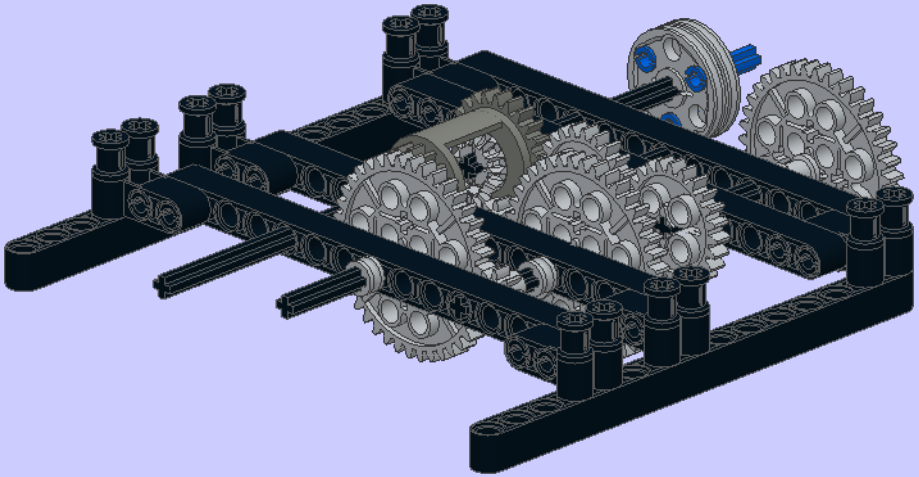

16

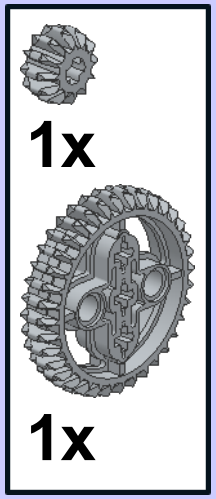

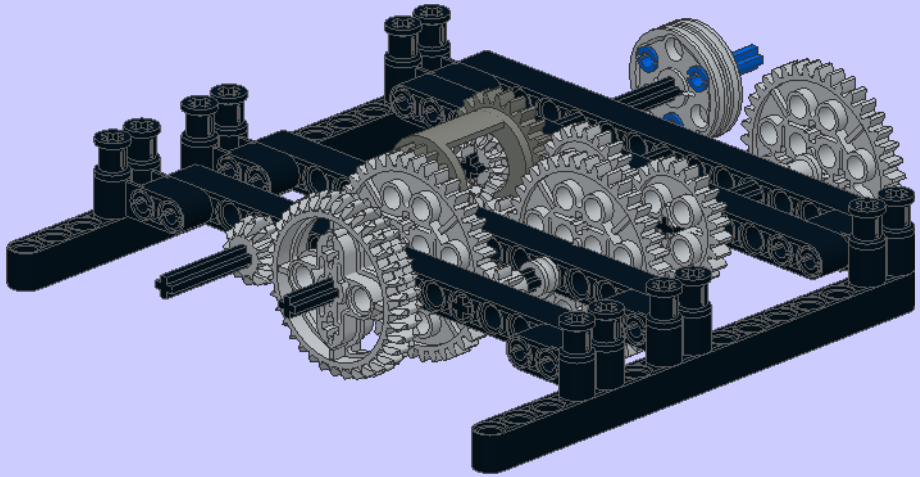

17

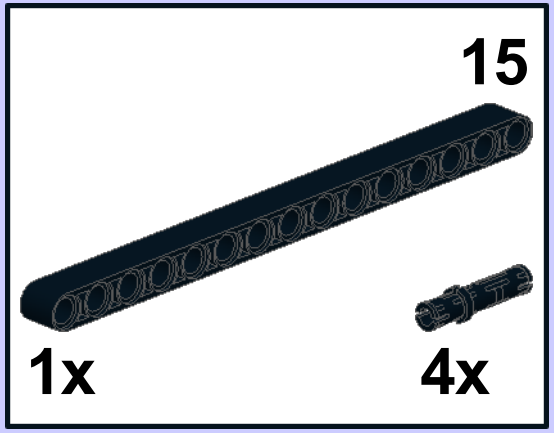

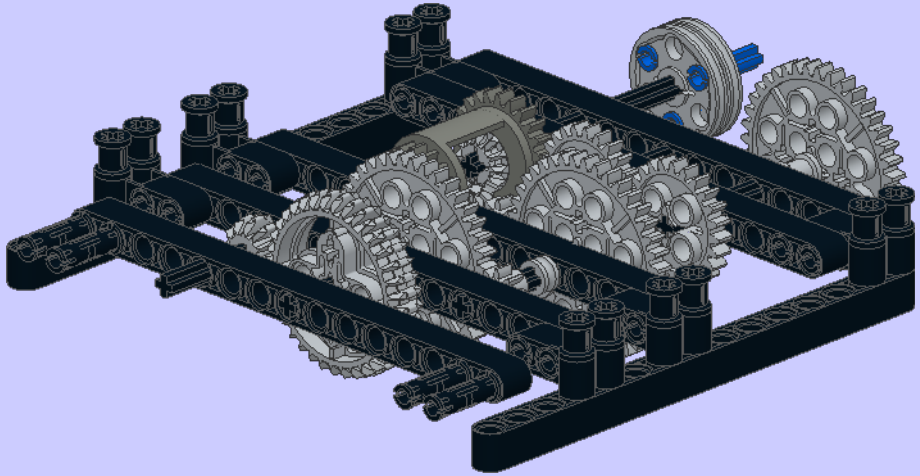

18

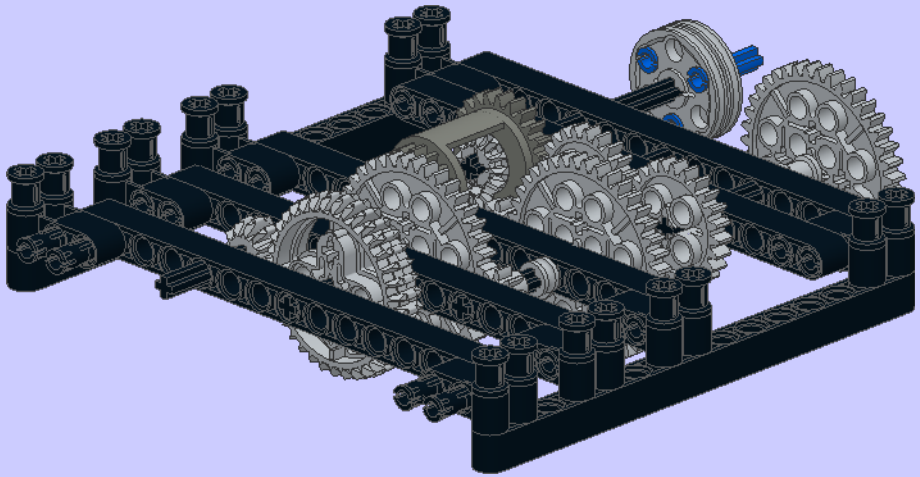

19

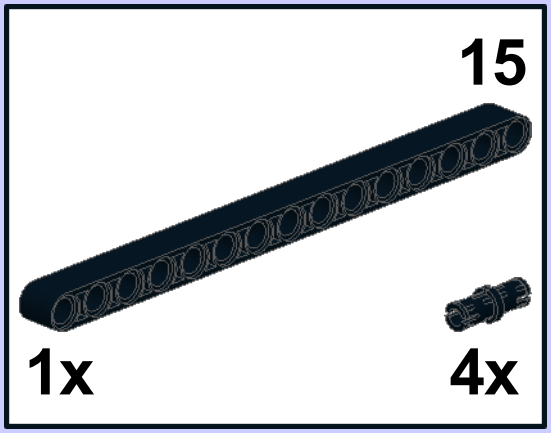

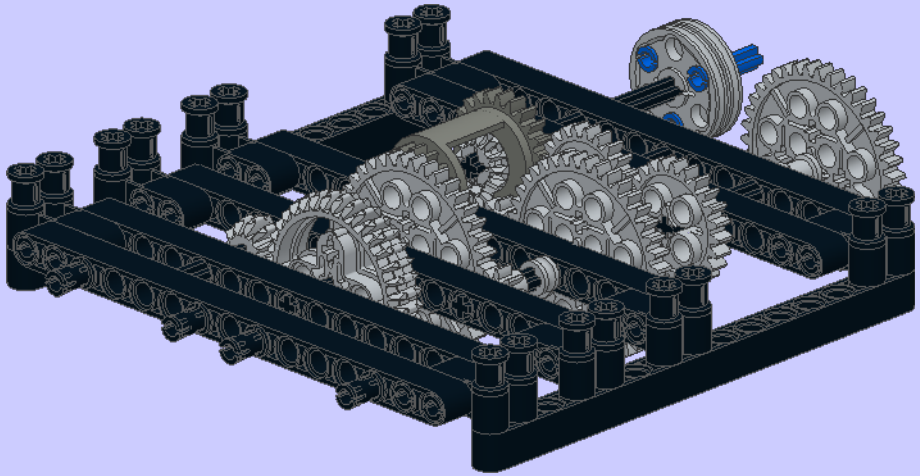

20

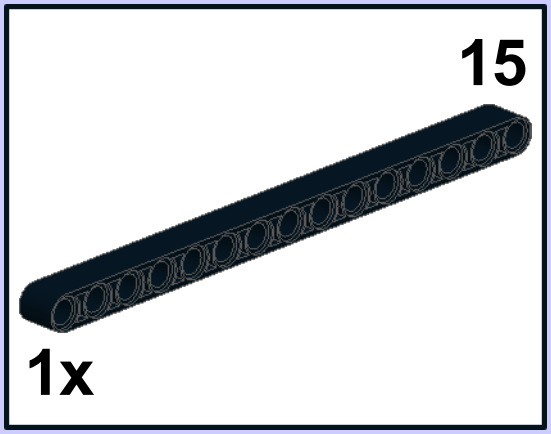

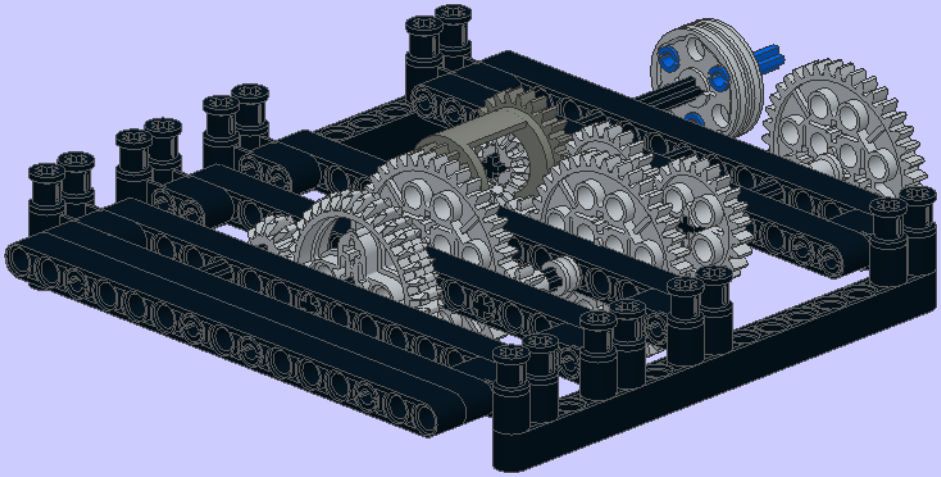

21

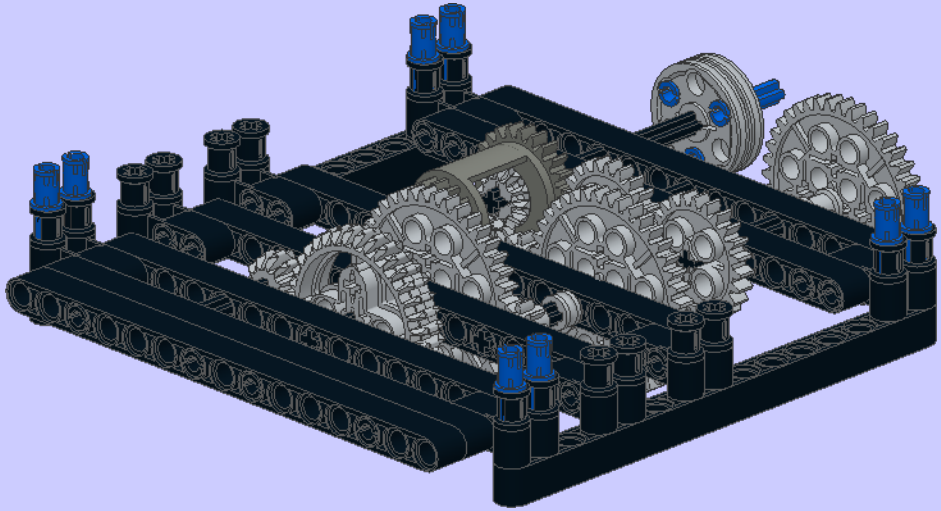

22

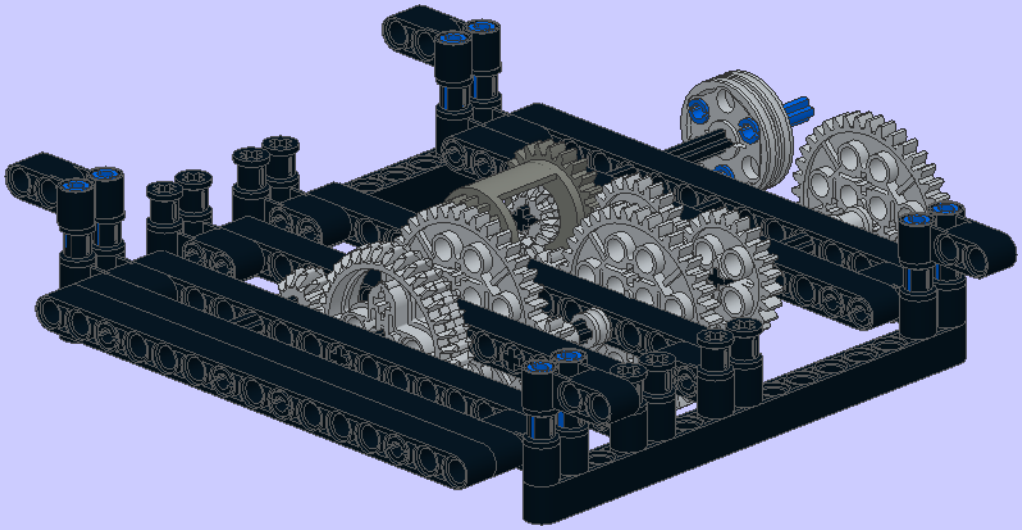

1

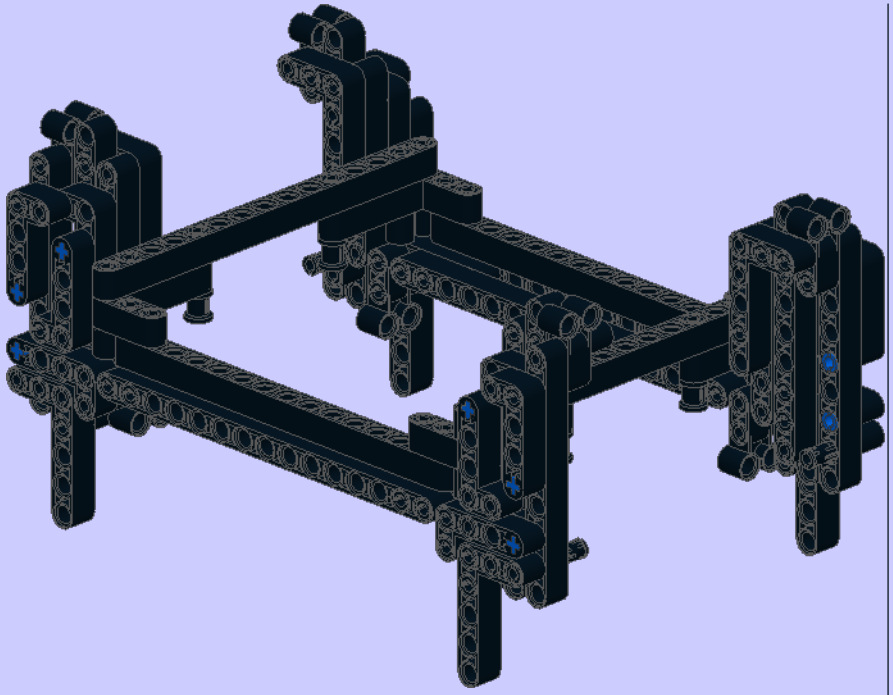

2

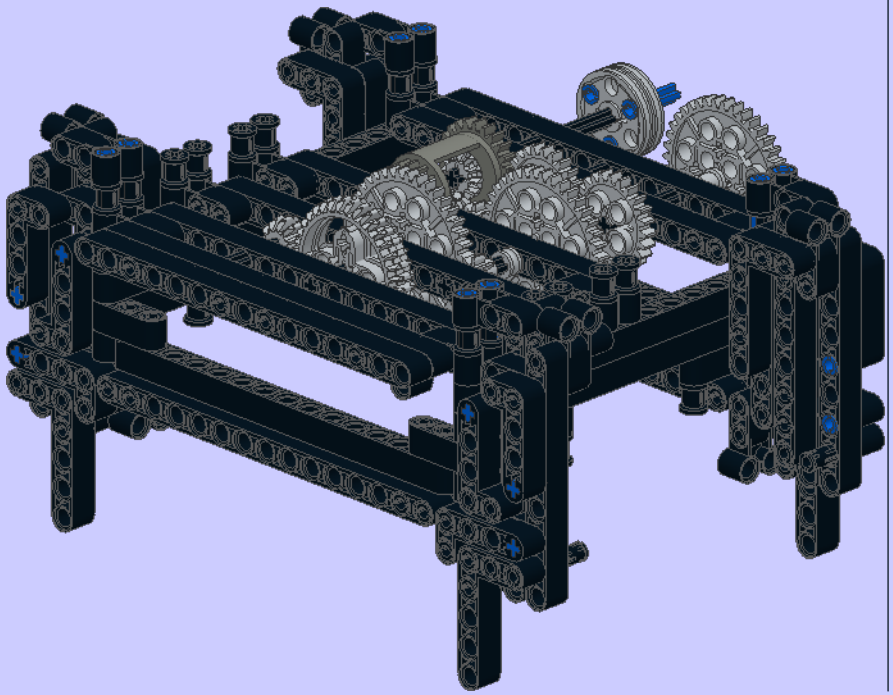

3

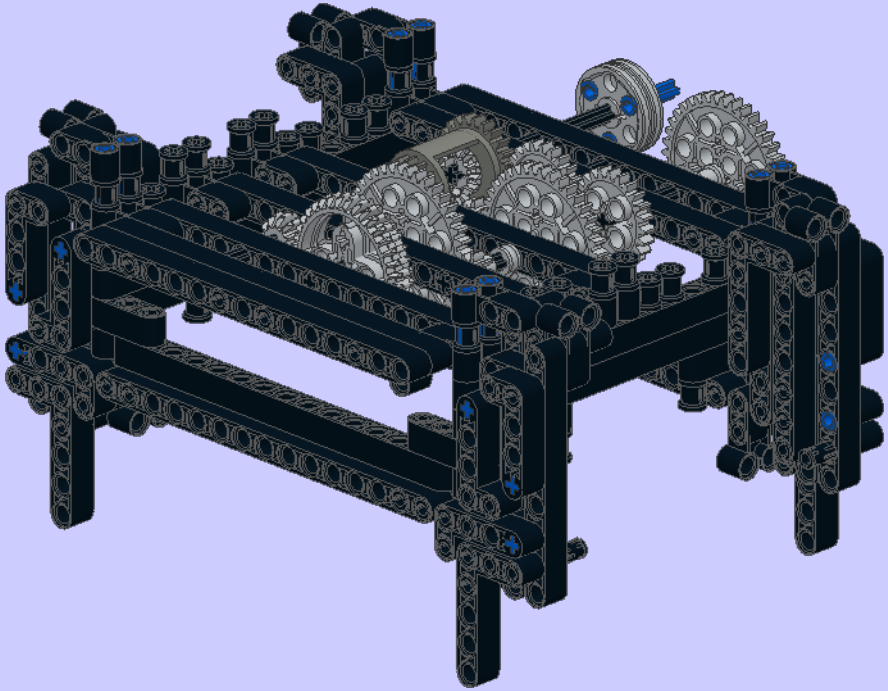

4

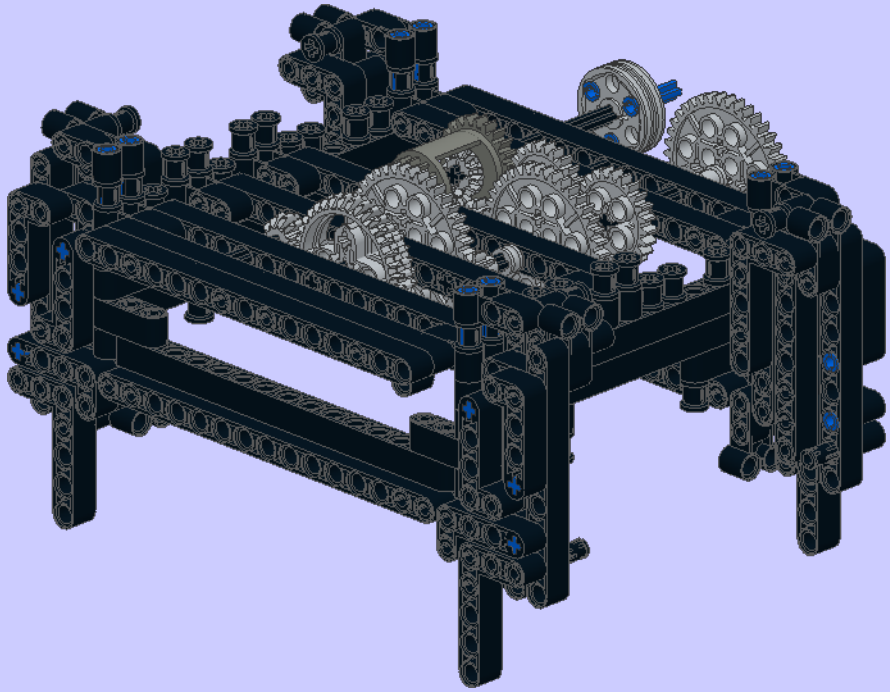

5

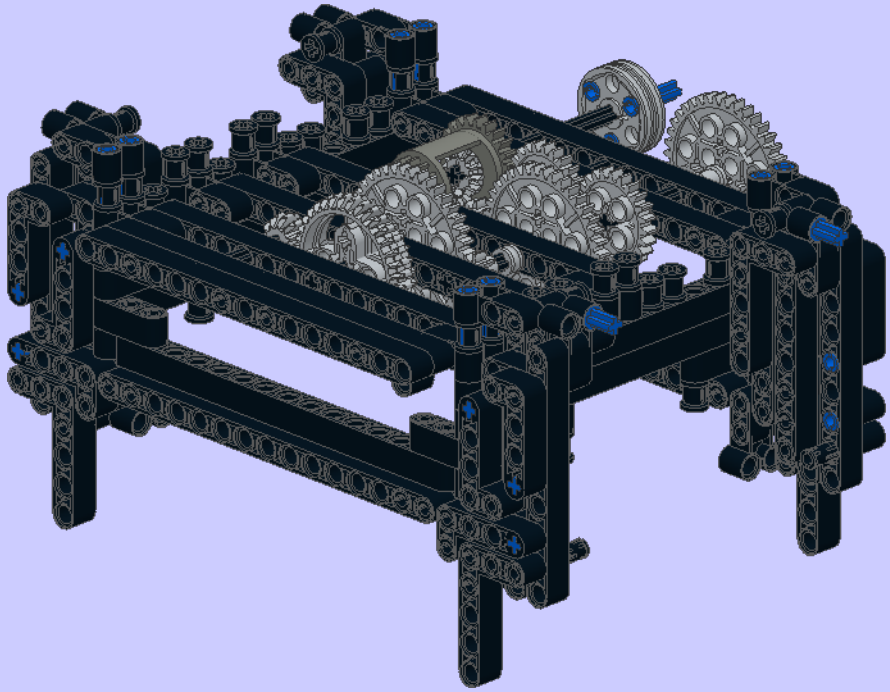

6

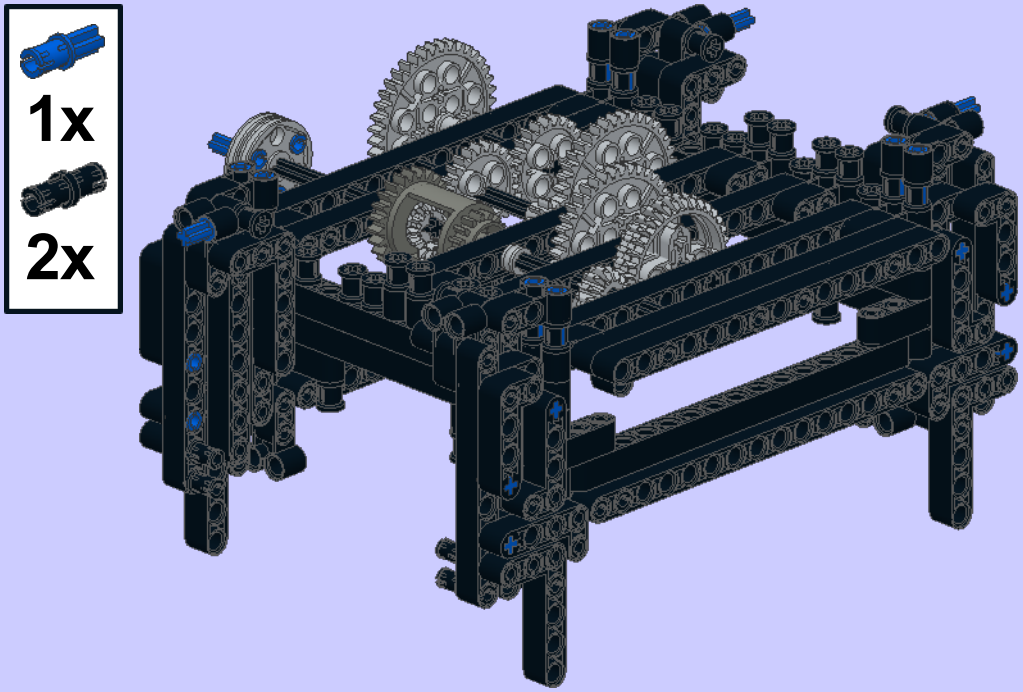

7

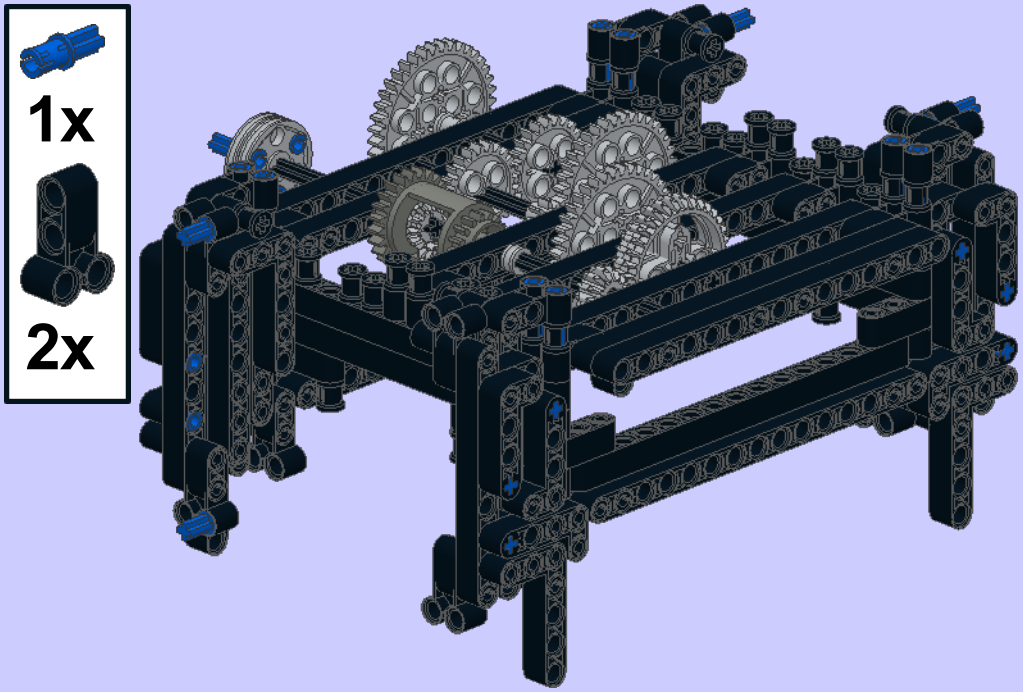

8

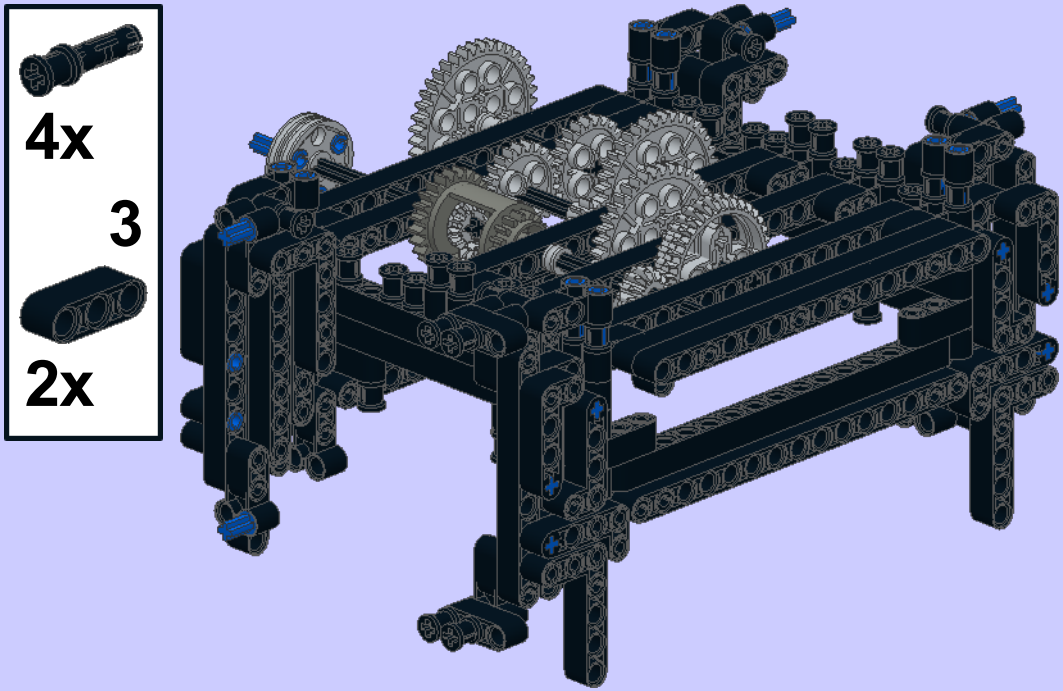

9

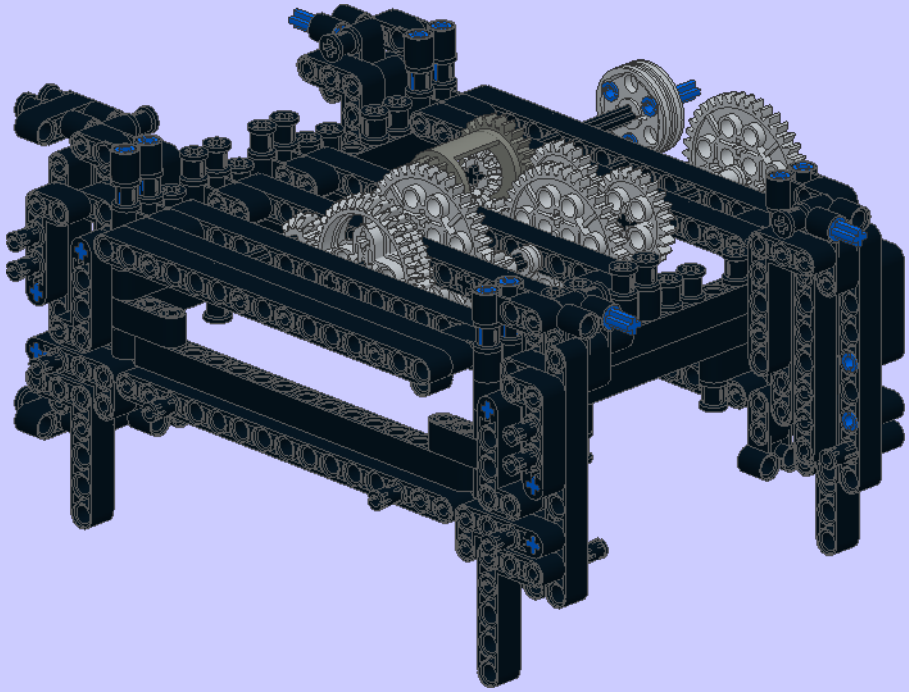

10

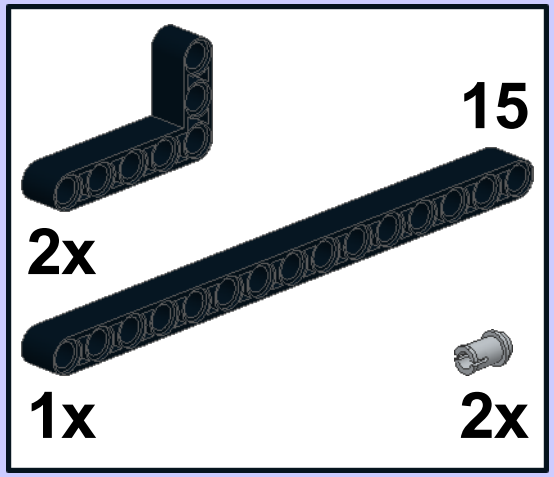

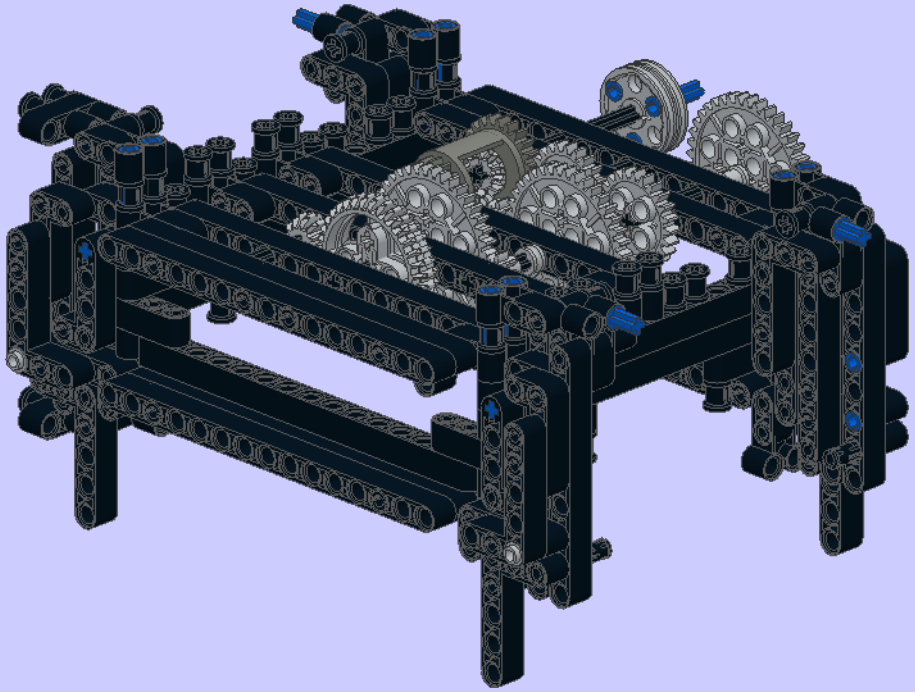

11

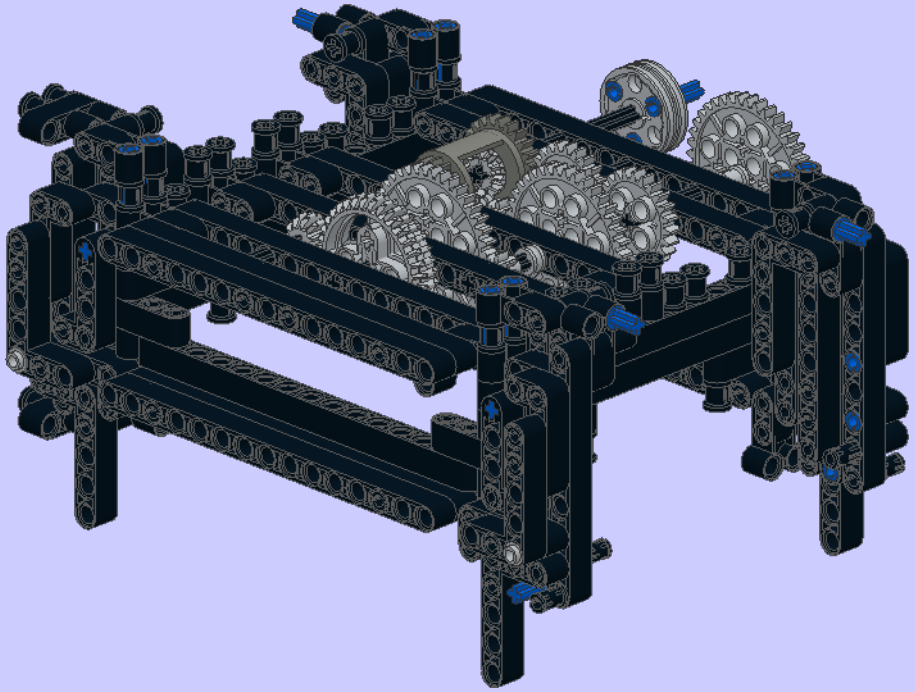

12

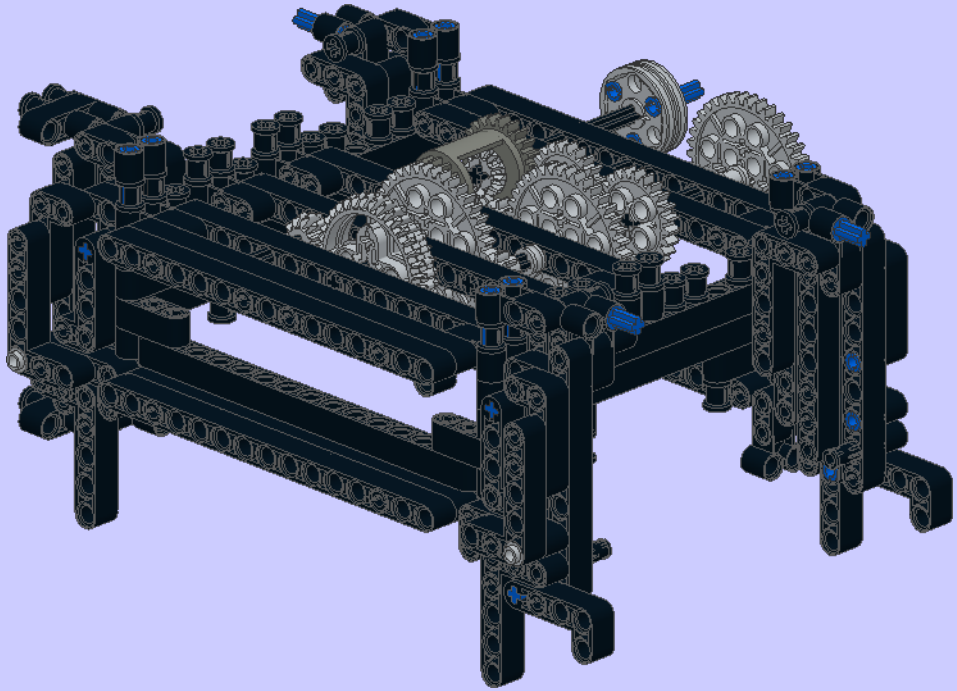

13

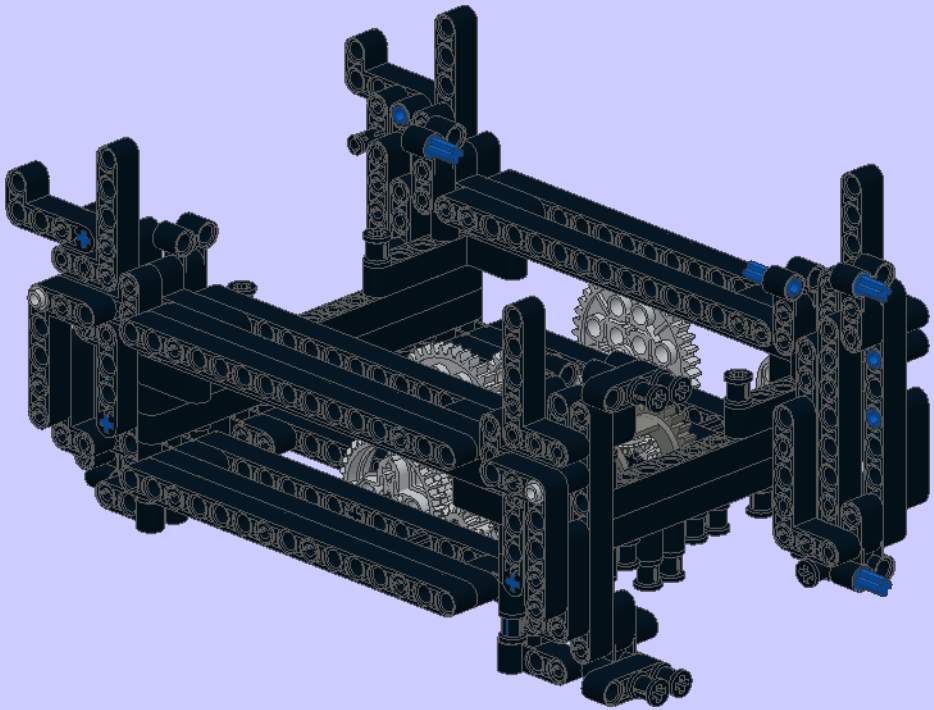

1

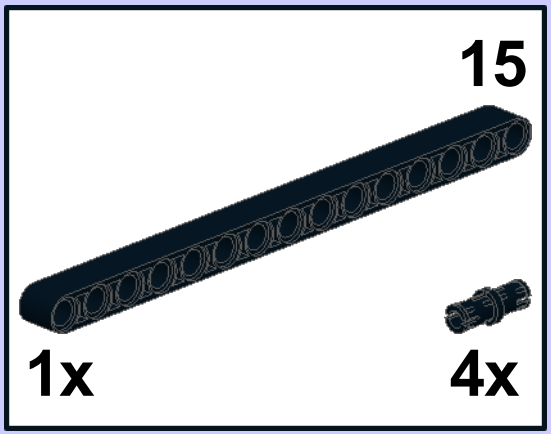

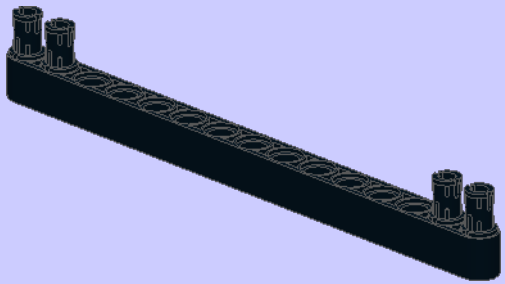

2

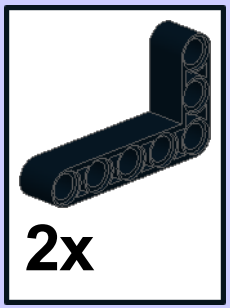

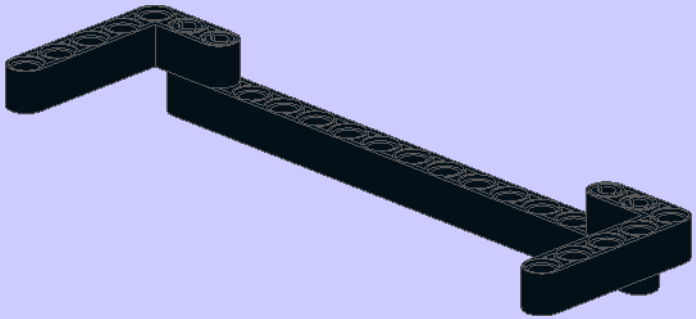

3

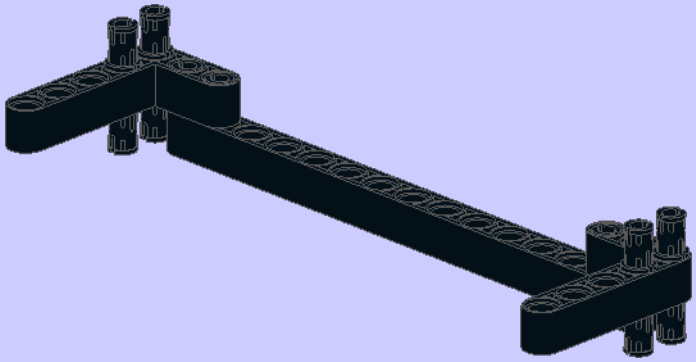

4

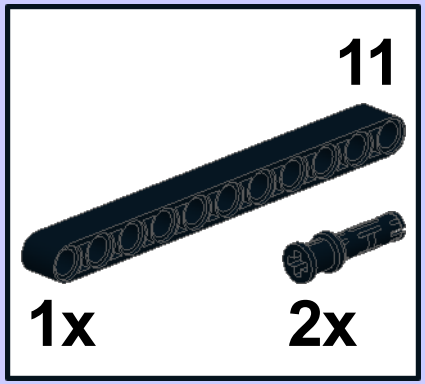

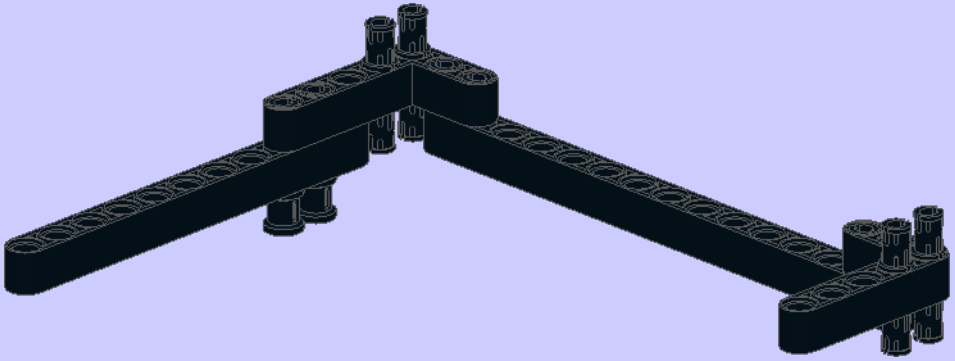

5

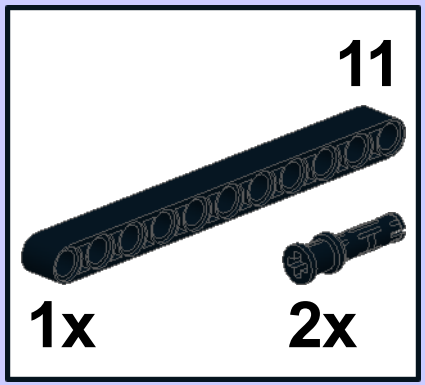

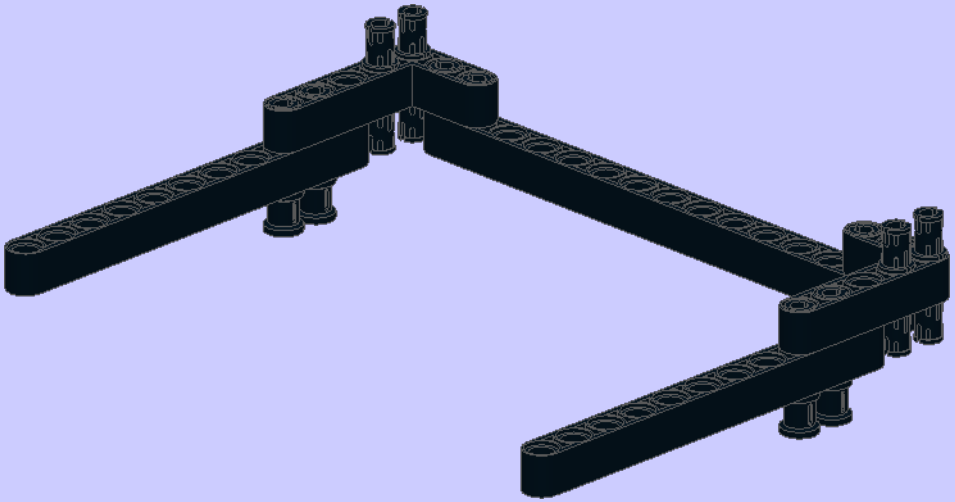

6

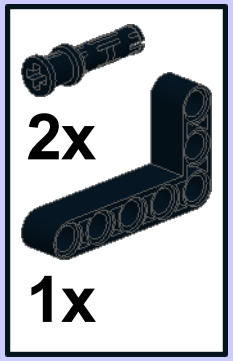

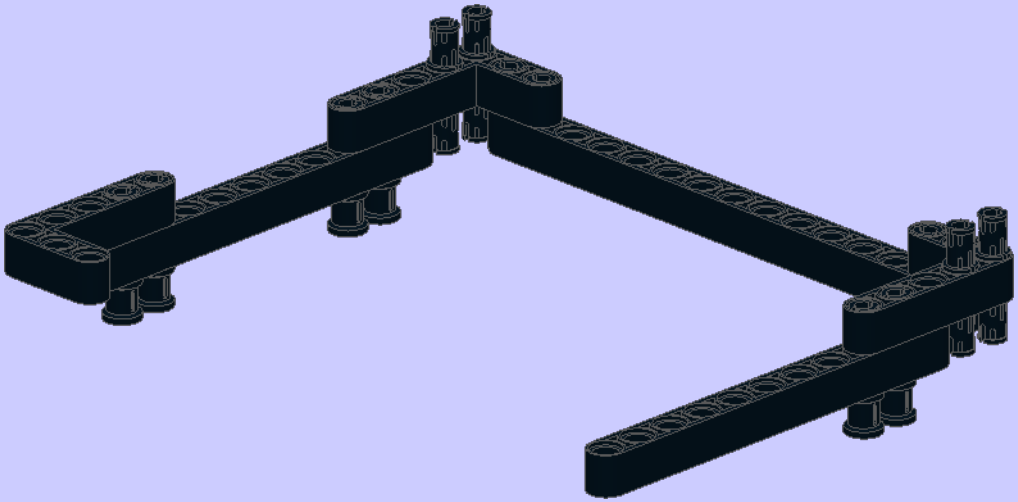

7

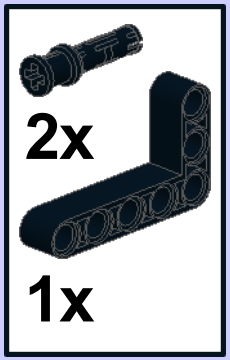

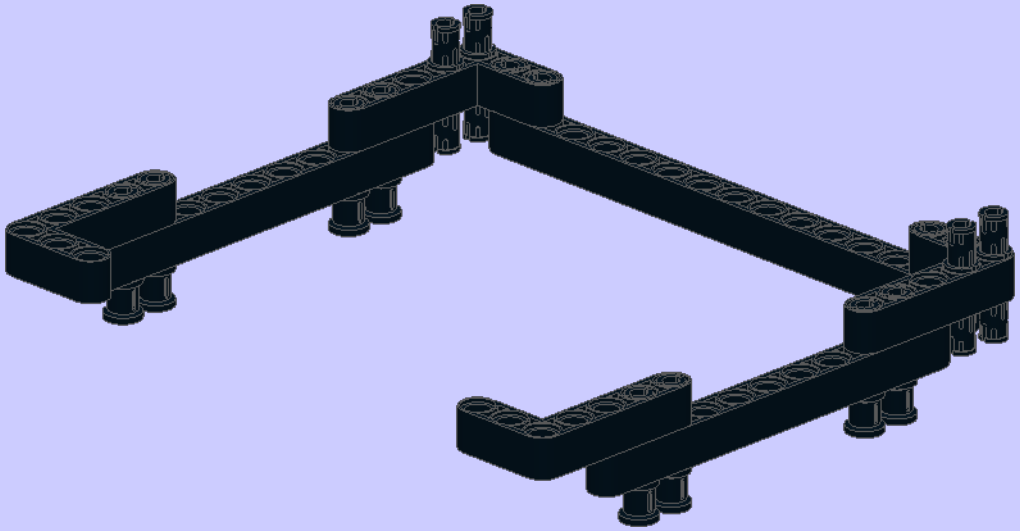

8

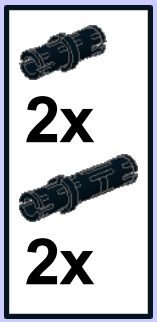

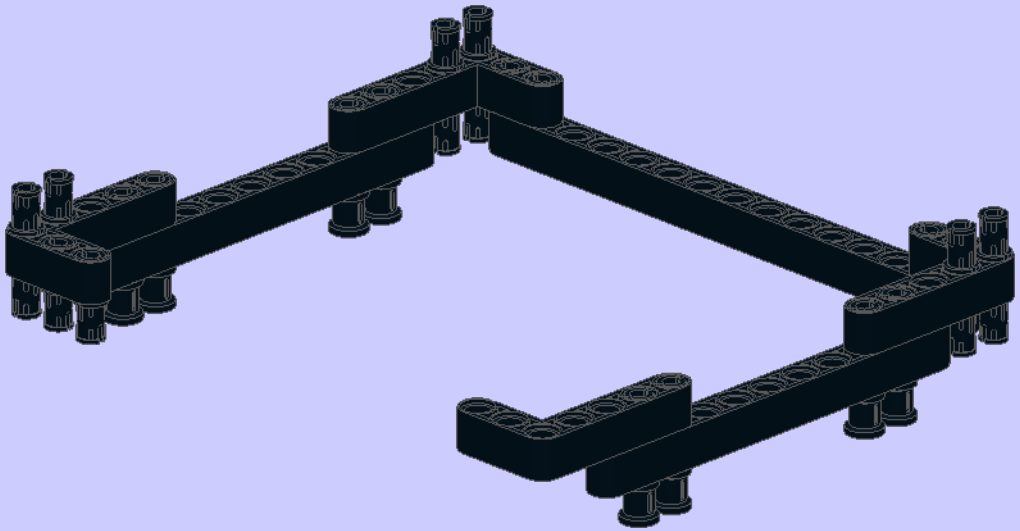

9

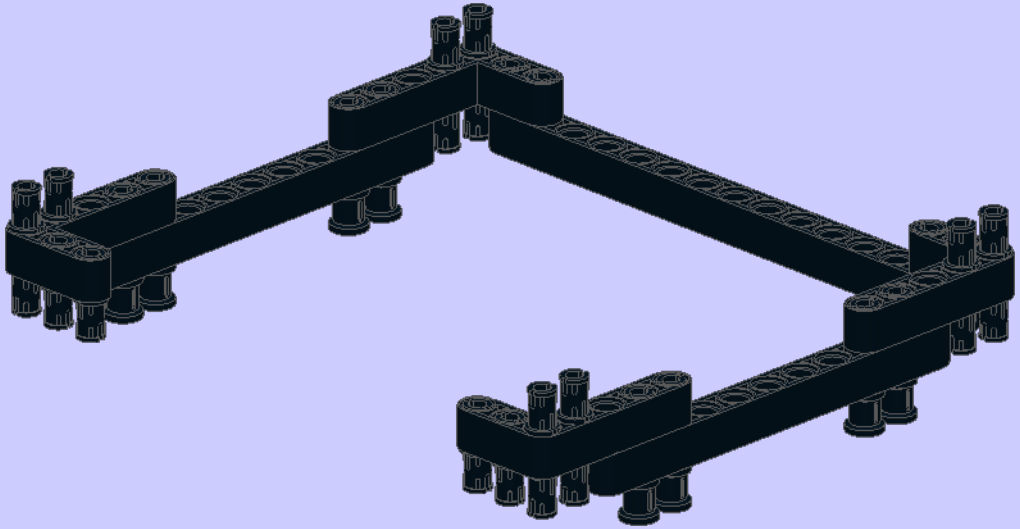

10

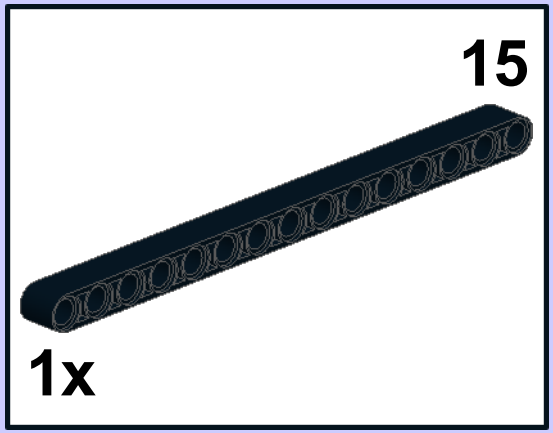

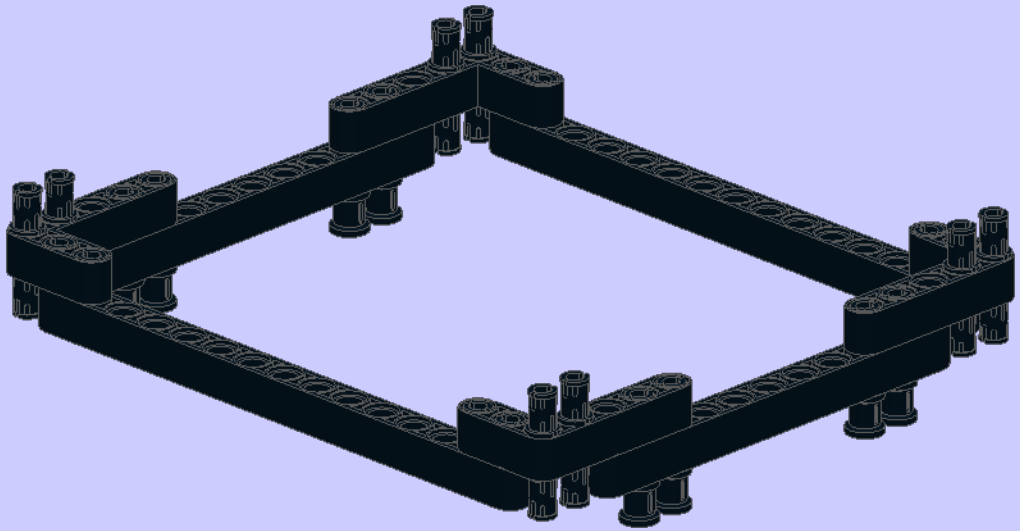

11

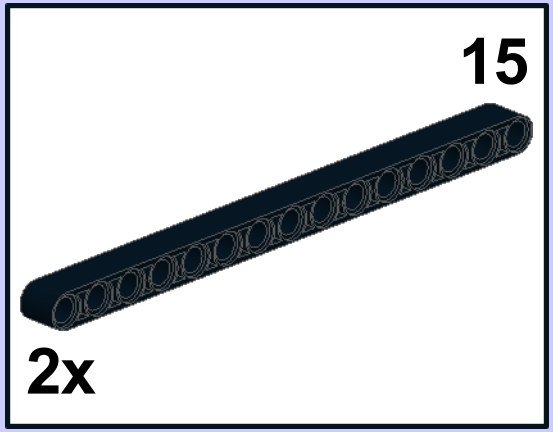

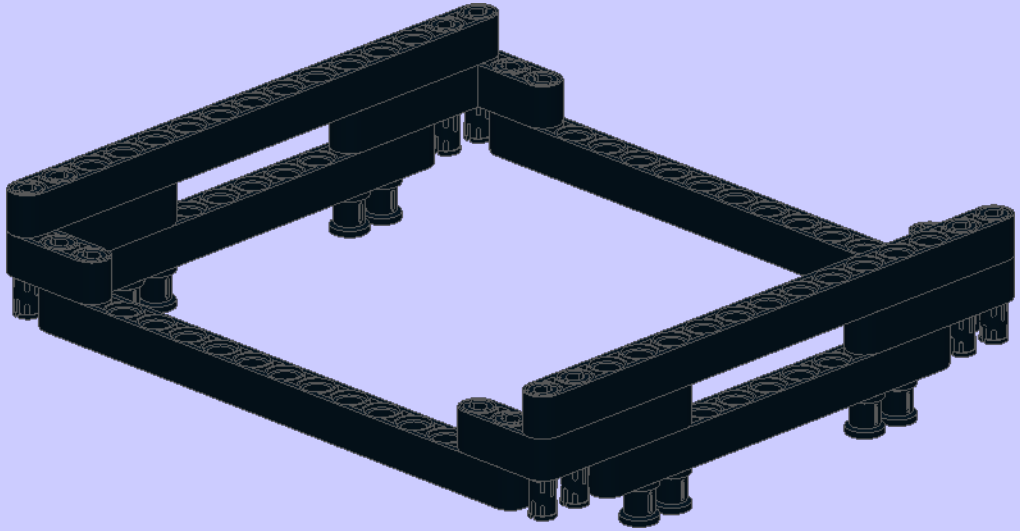

1

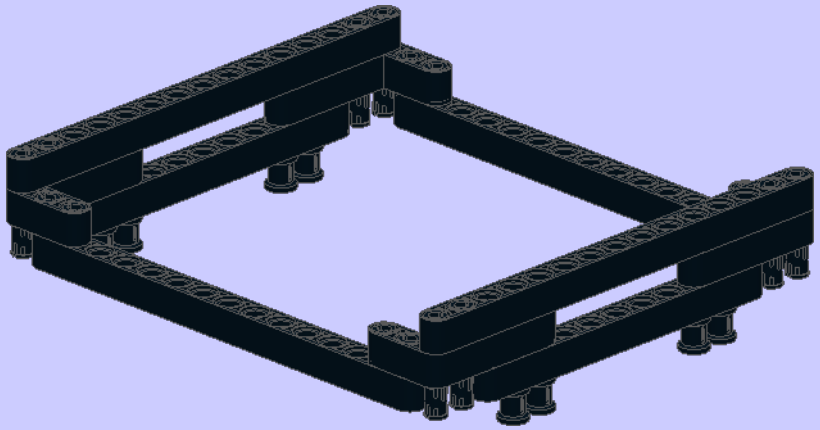

2

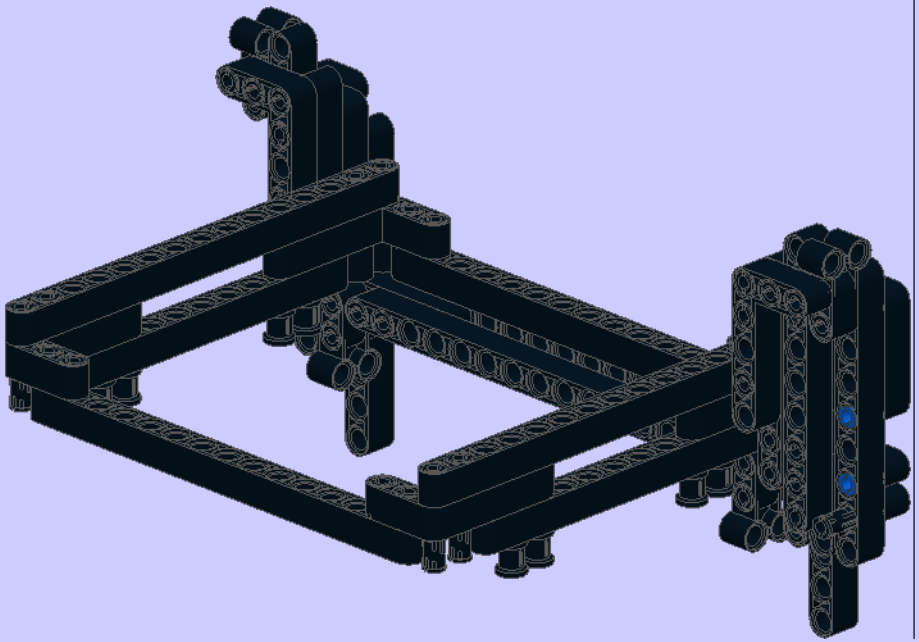

3

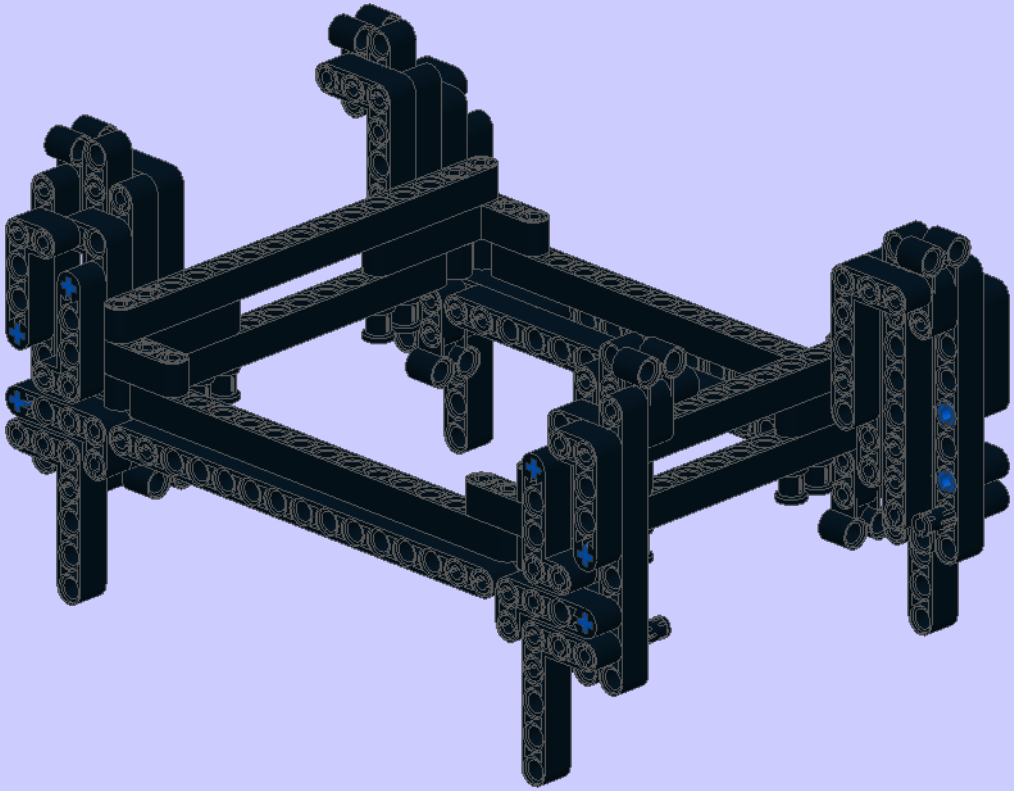

x3

1

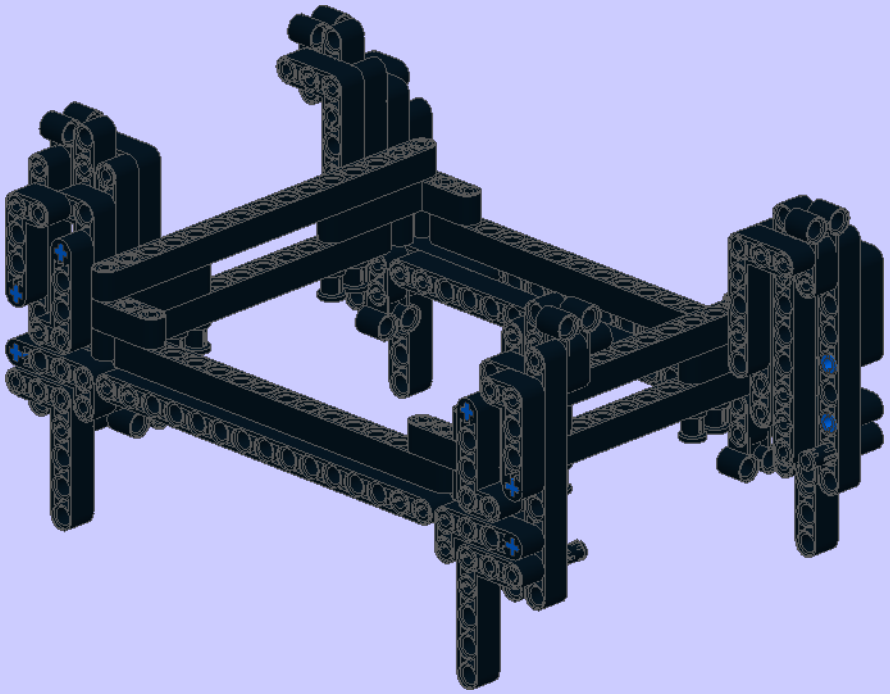

2

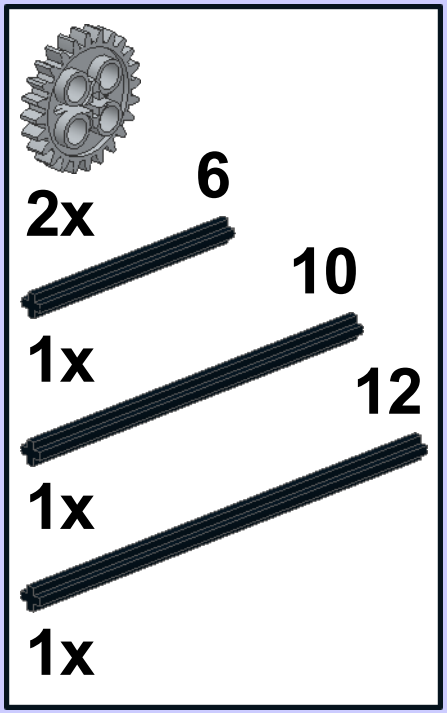

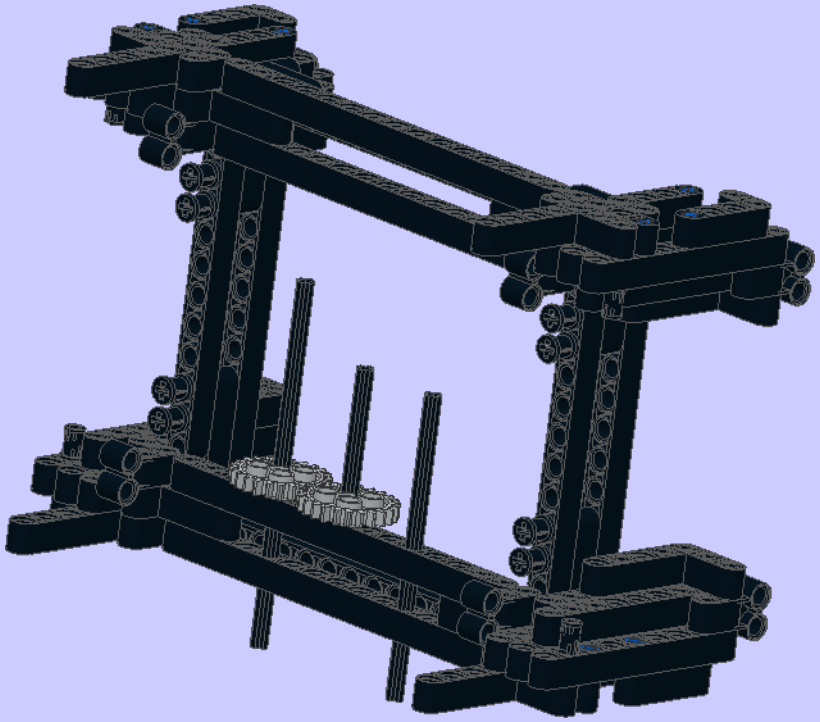

3

1x

2x

1x

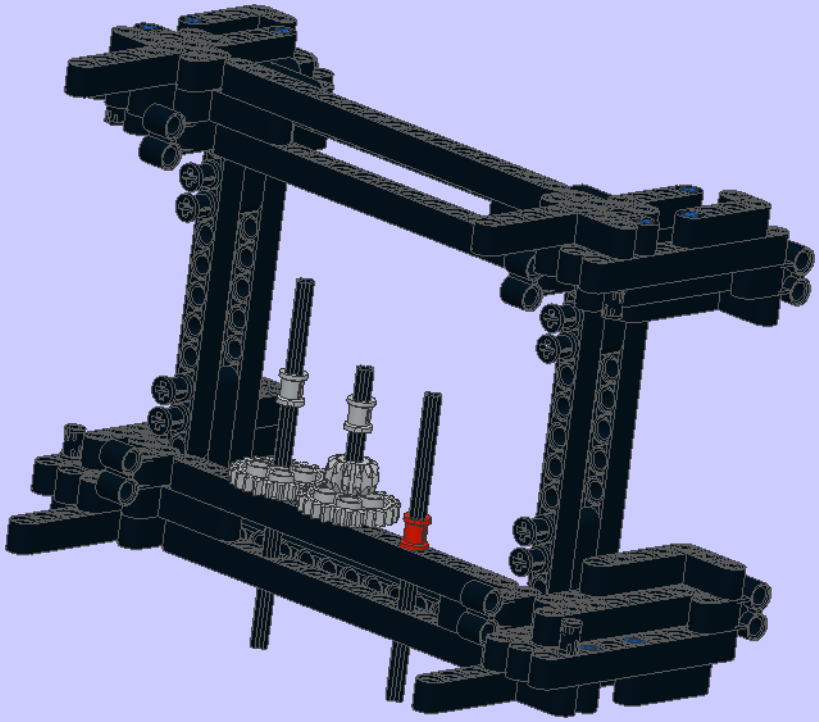

4

1x

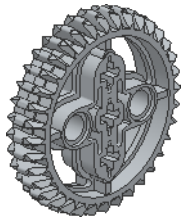
1x

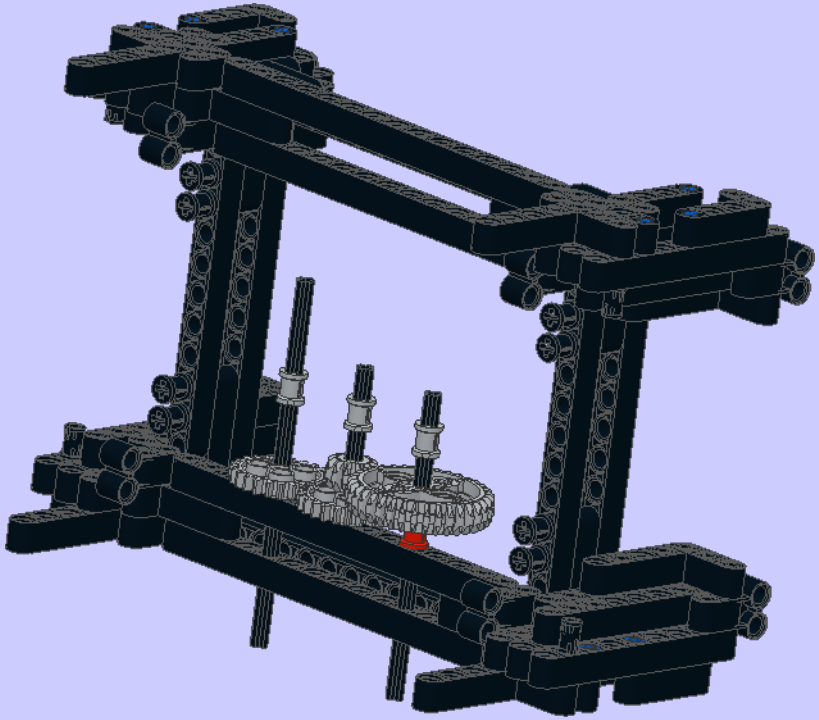

5

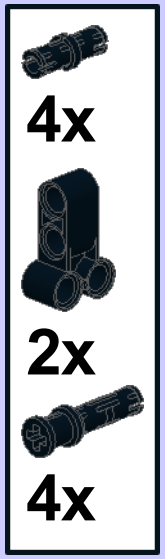

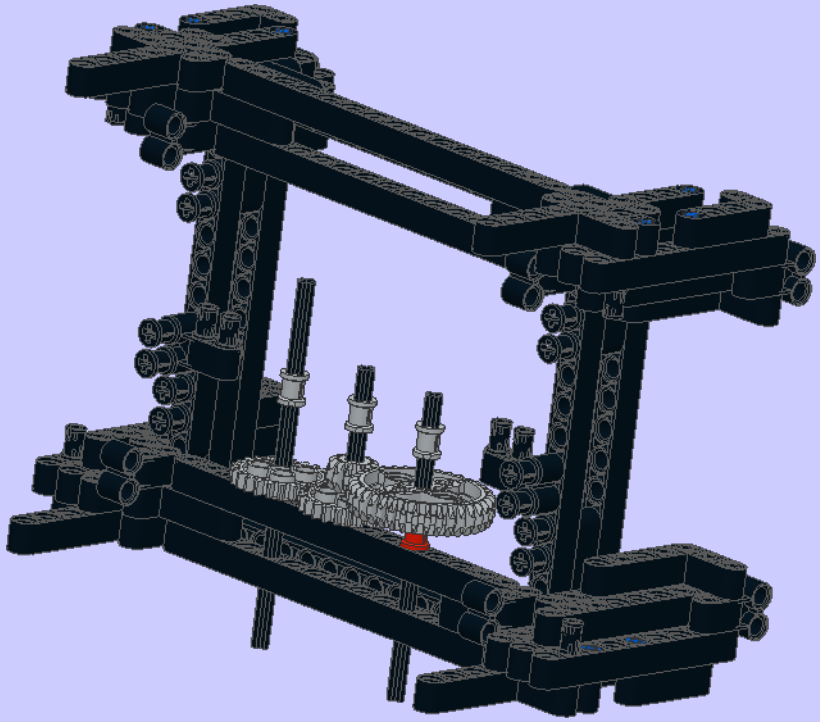

6

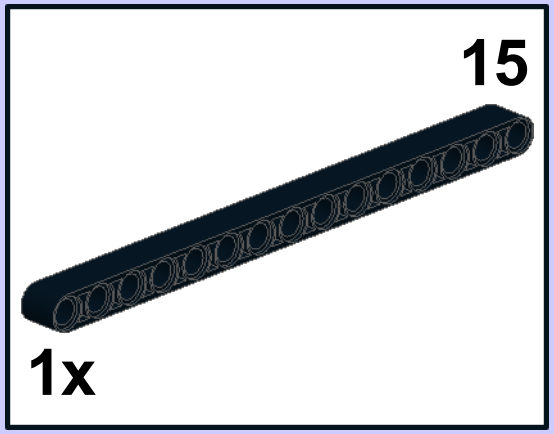

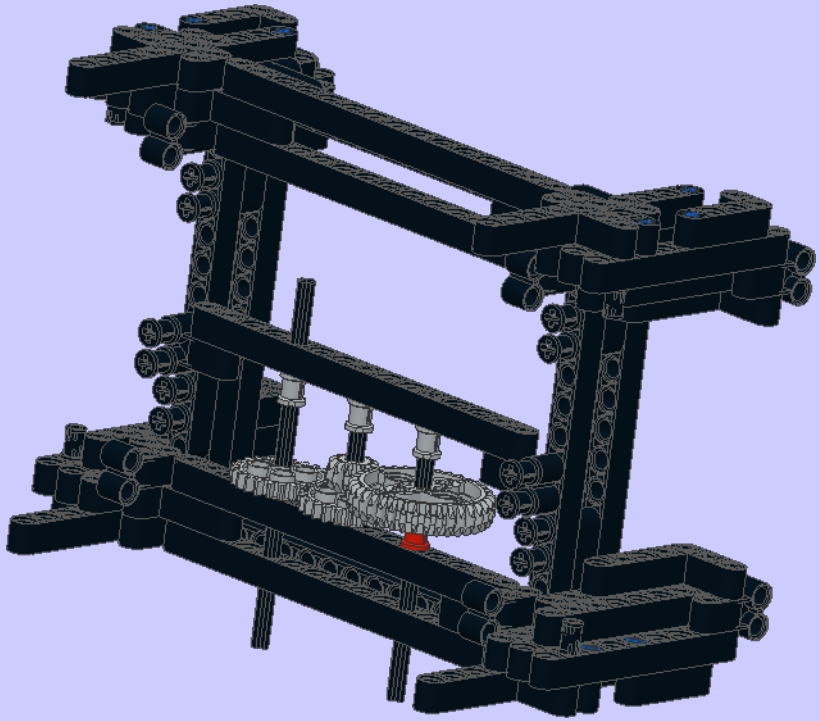

7

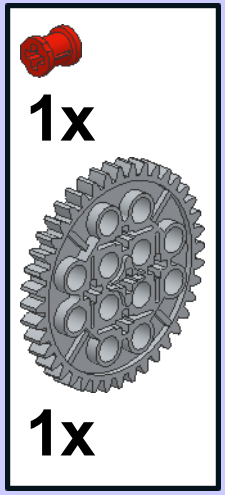

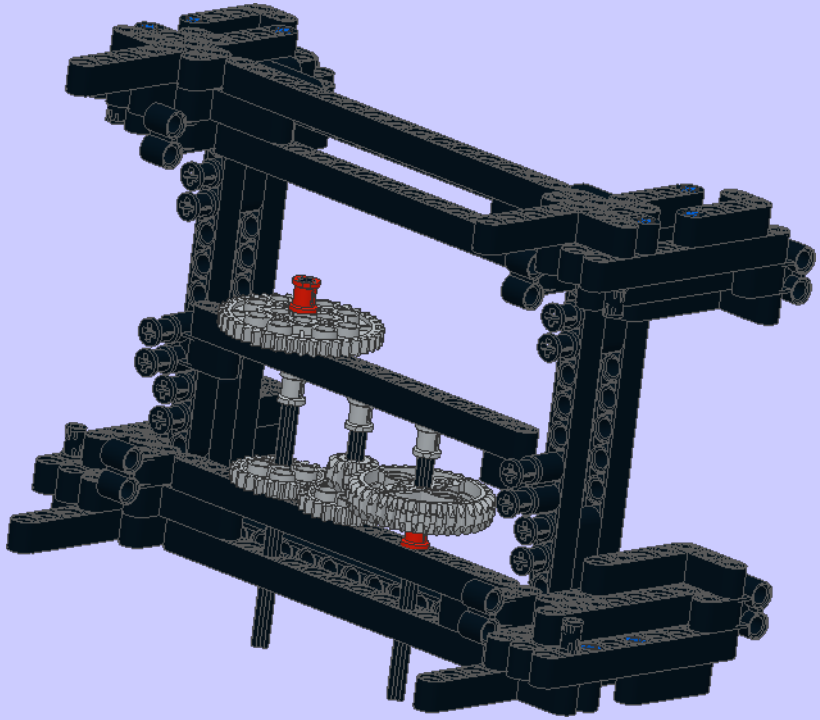

8

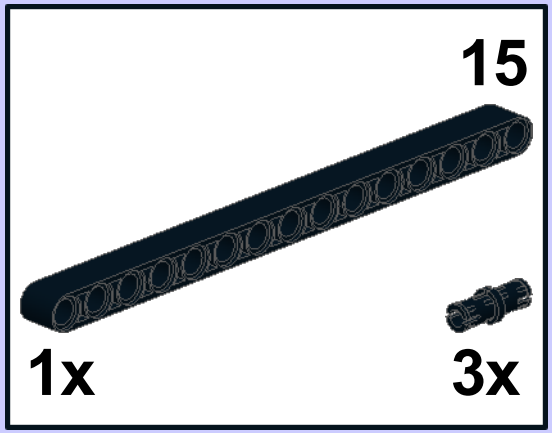

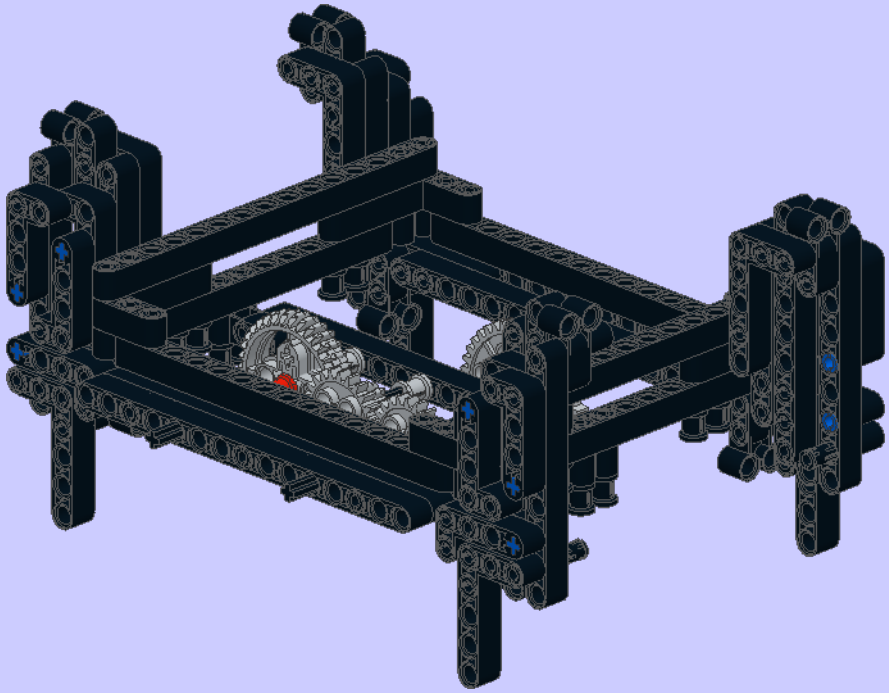

9

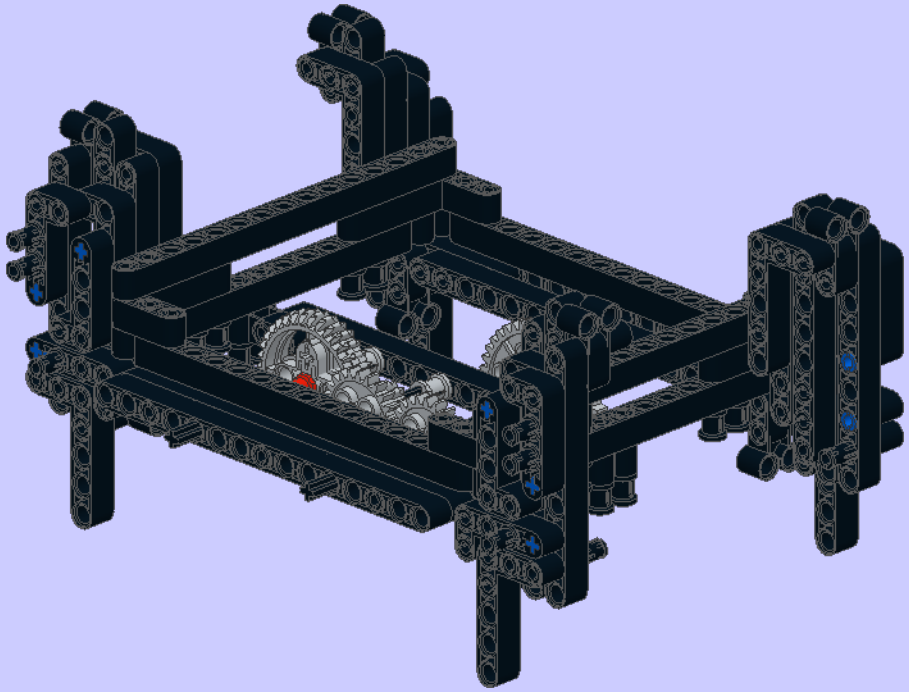

10

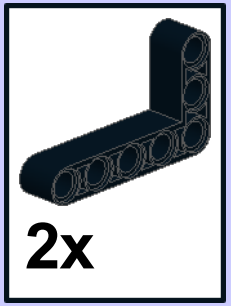

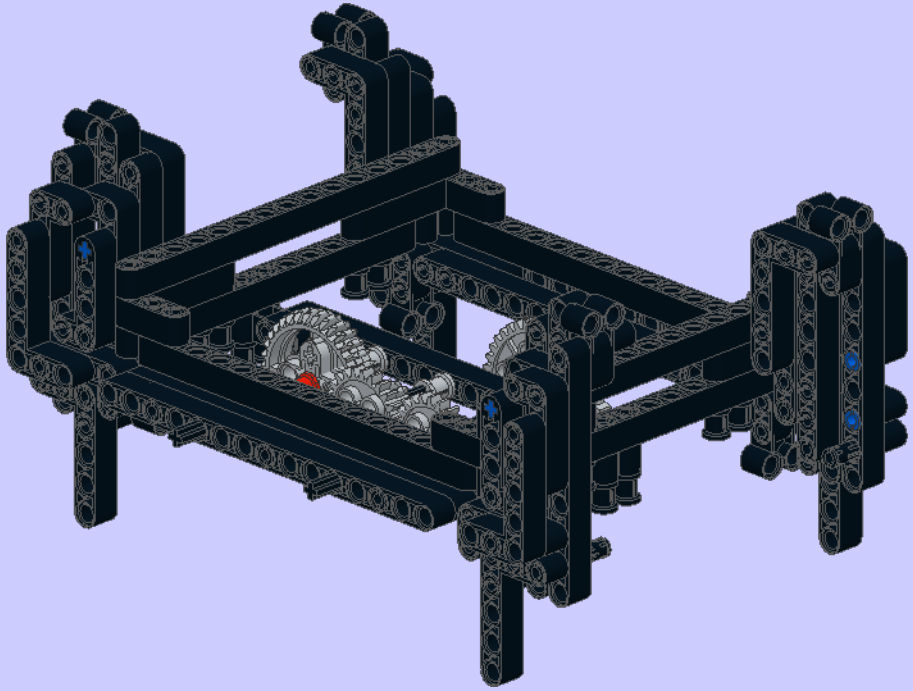

11

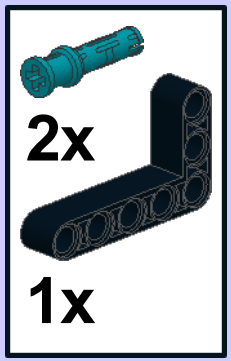

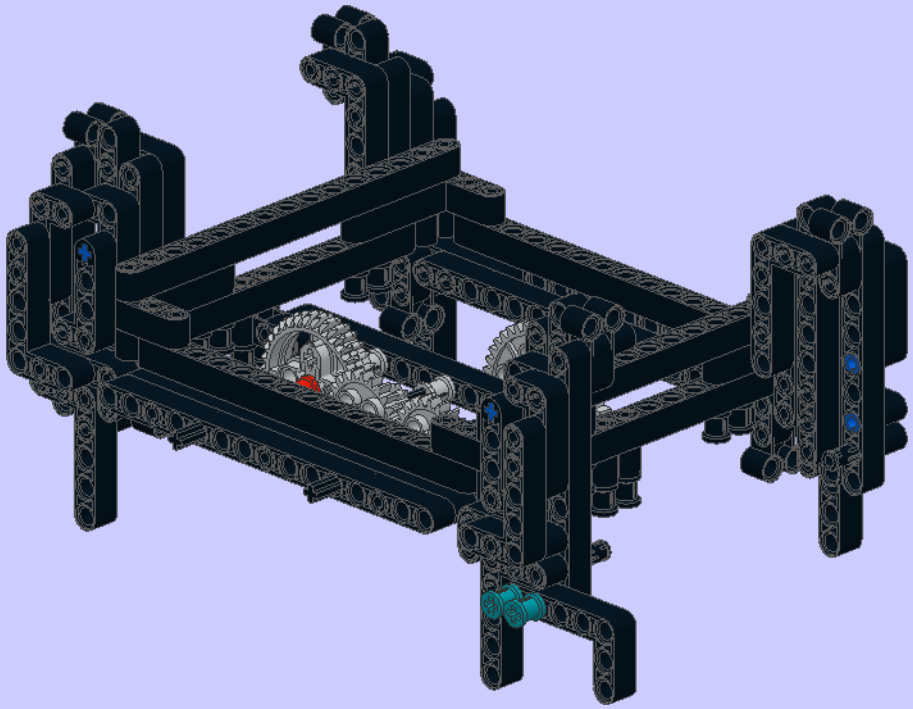

12

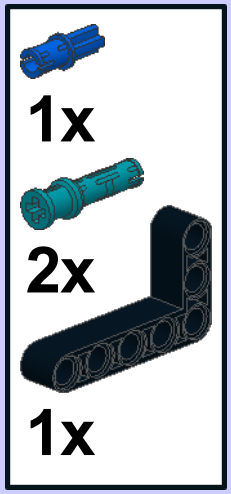

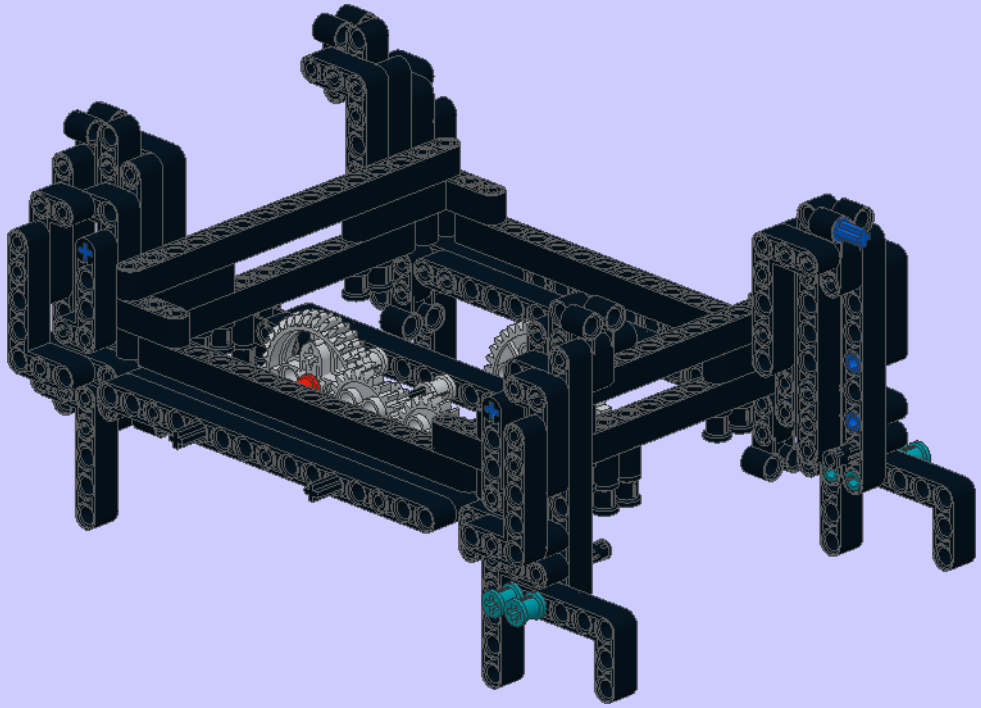

1

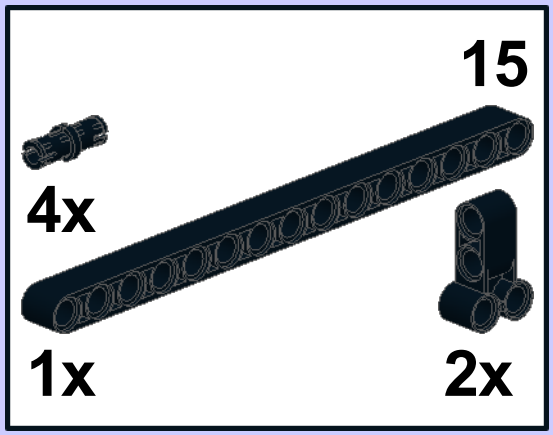

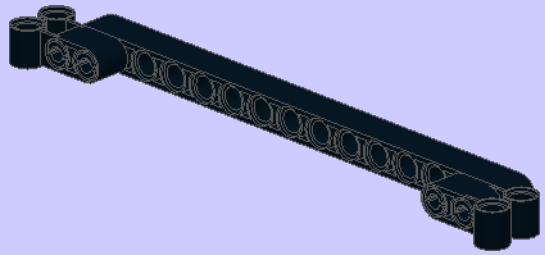

2

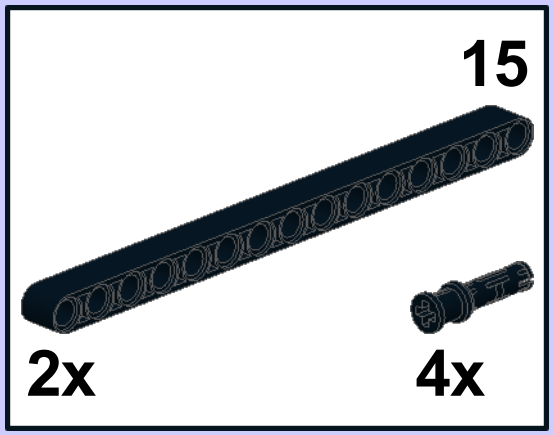

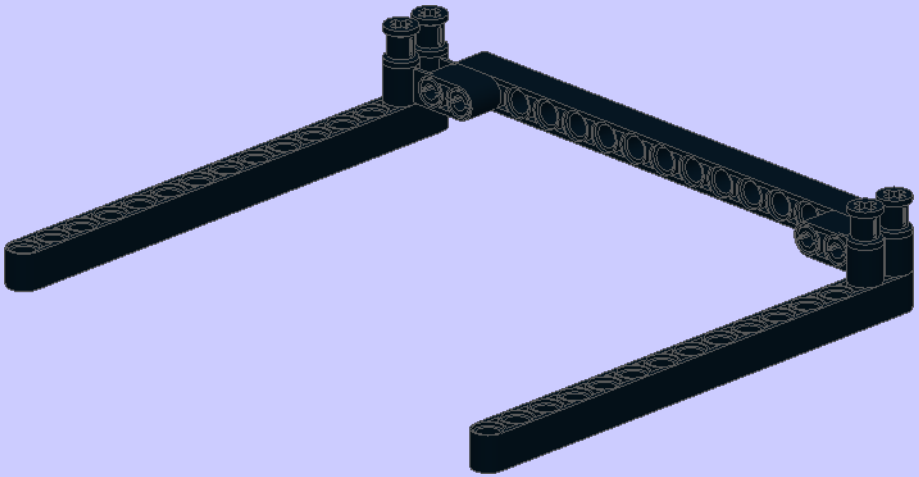

3

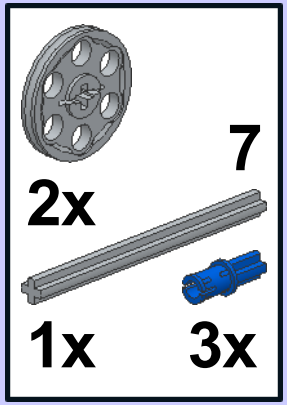

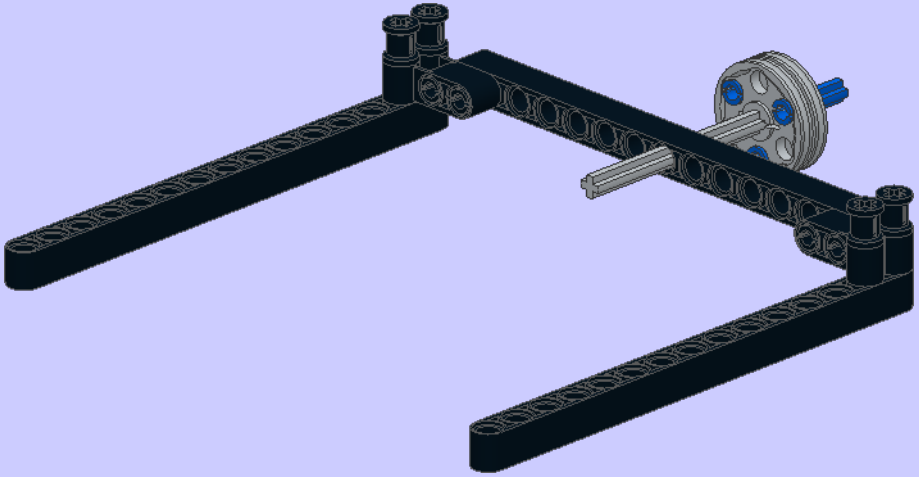

4

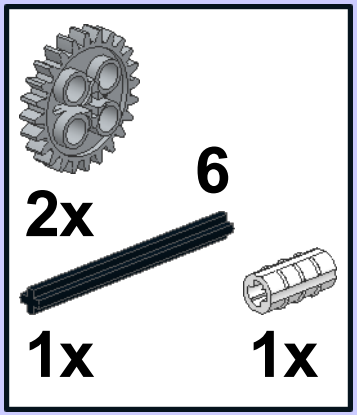

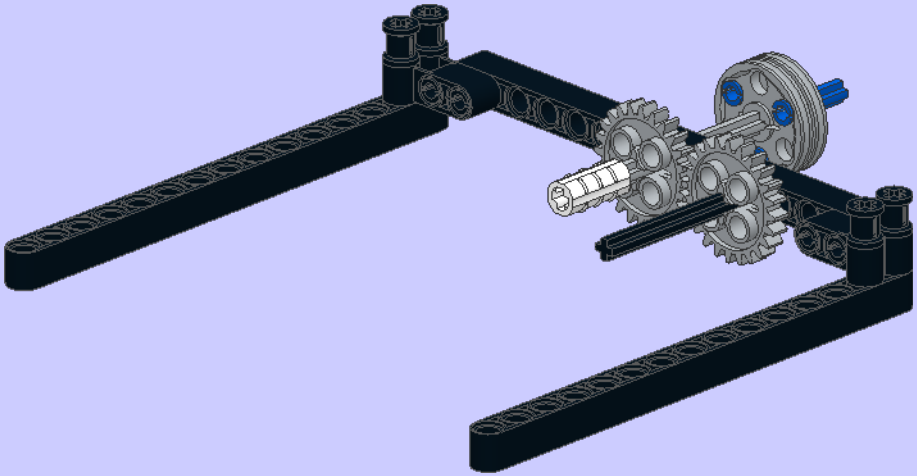

5

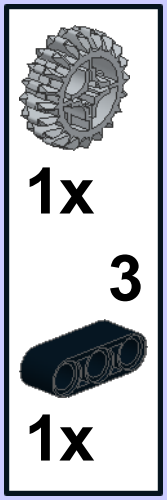

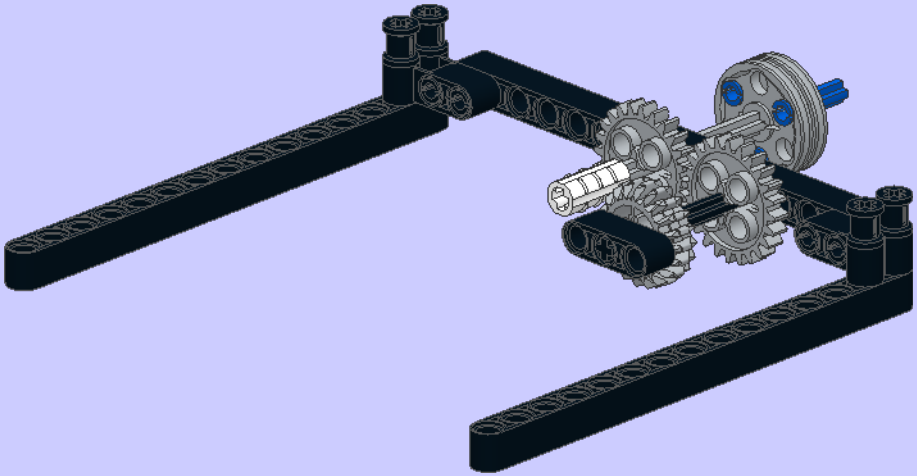

6

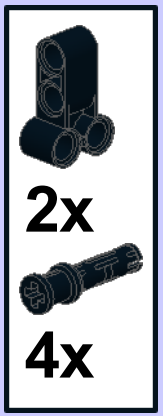

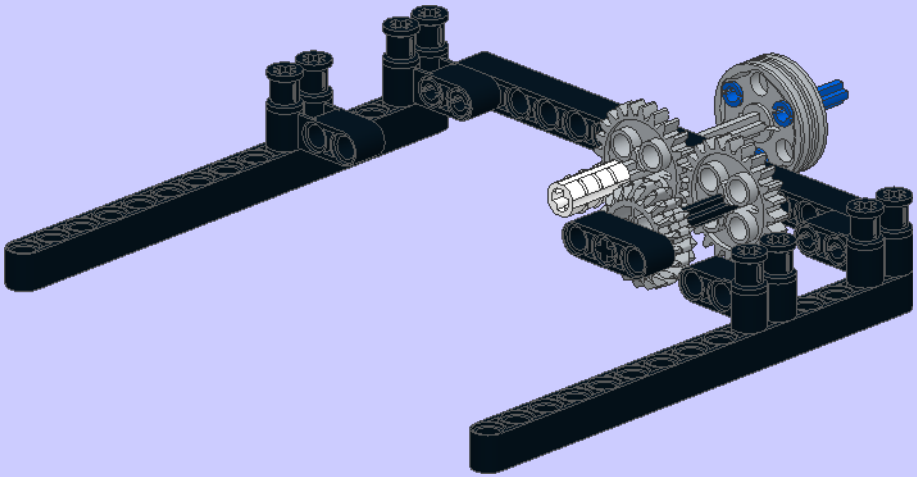

7

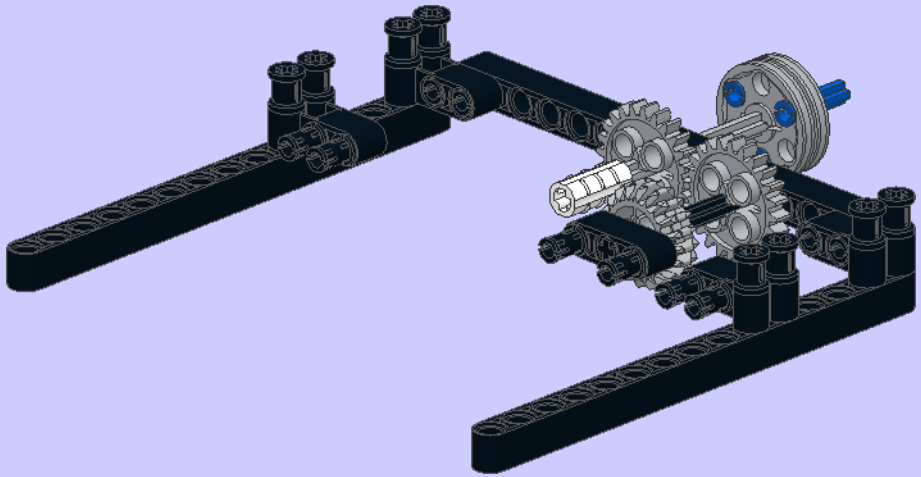

8

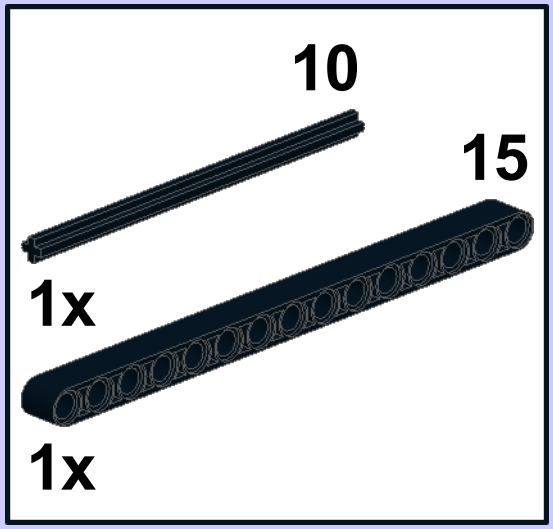

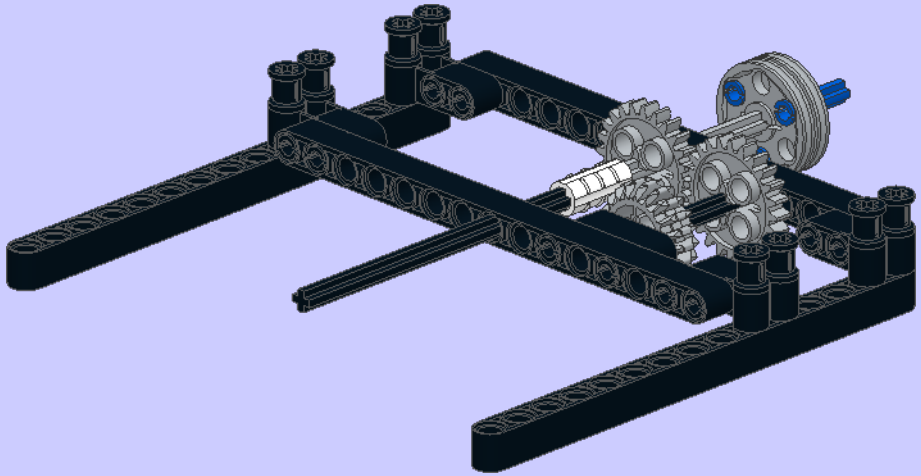

9

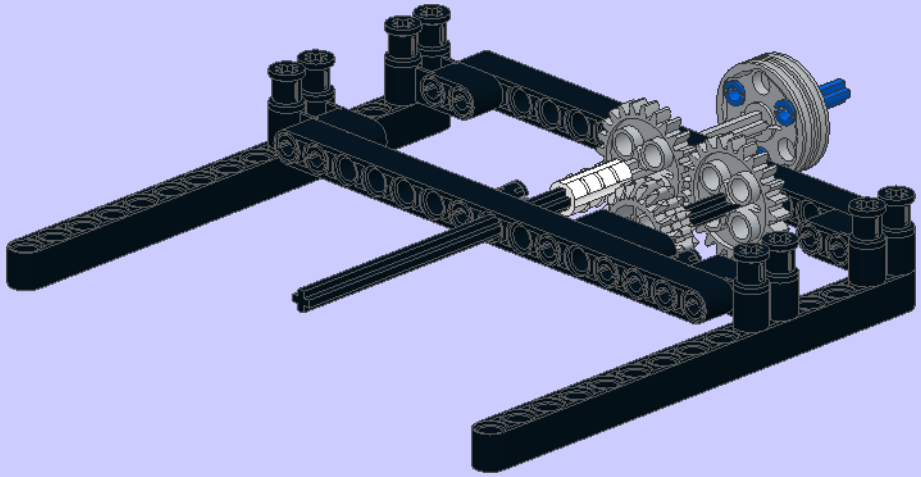

10

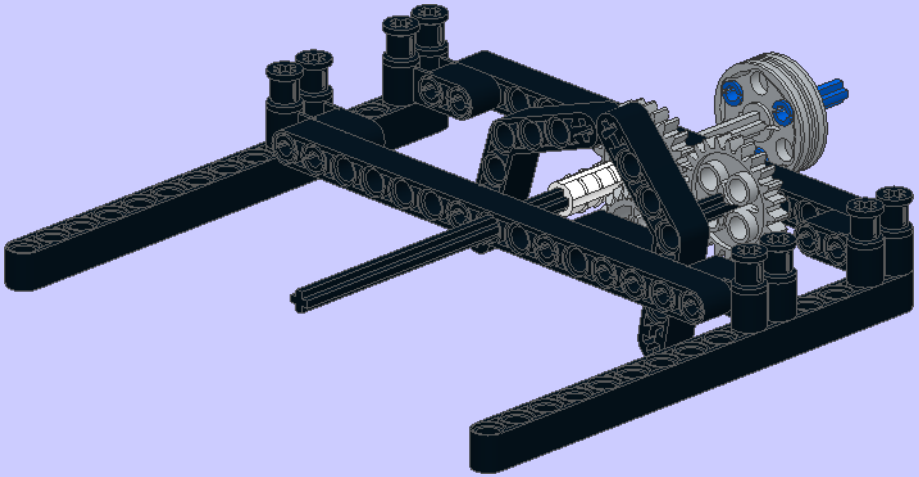

11

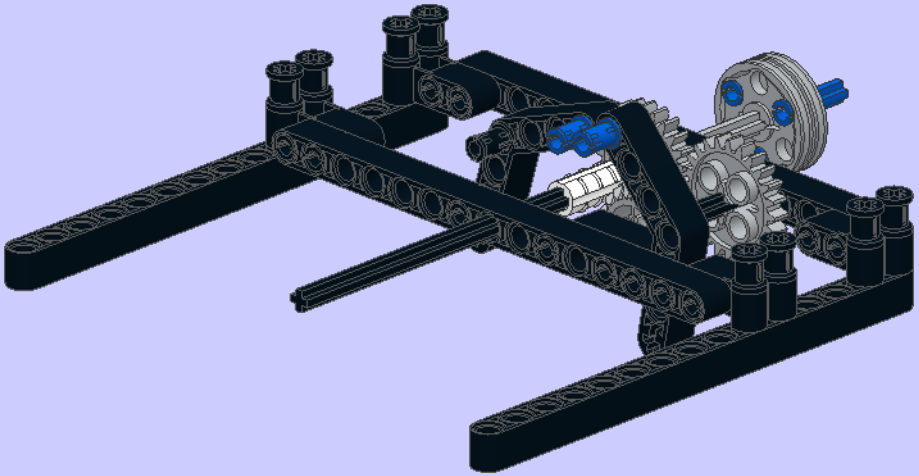

12

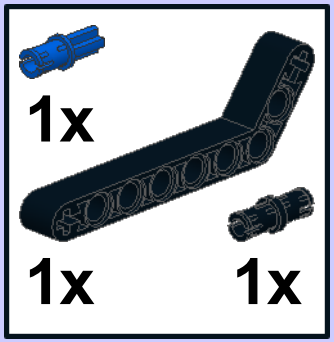

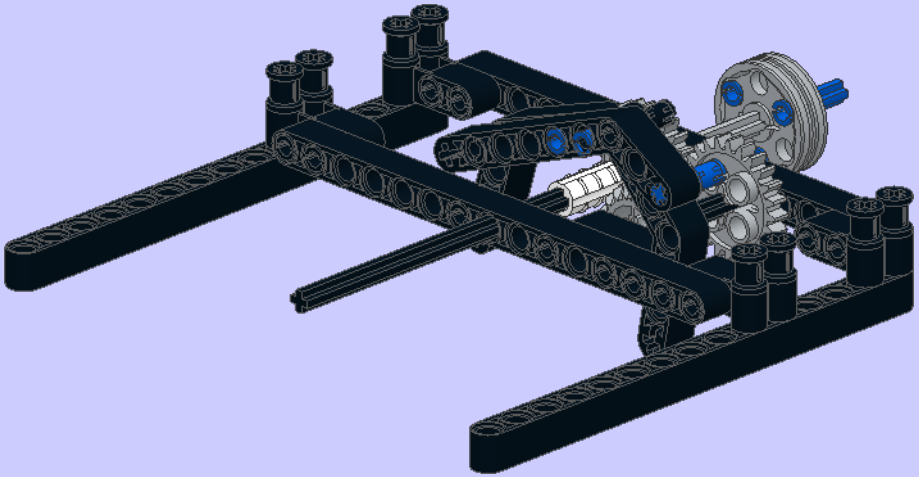

13

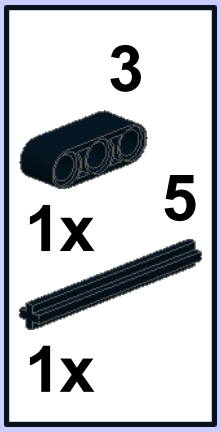

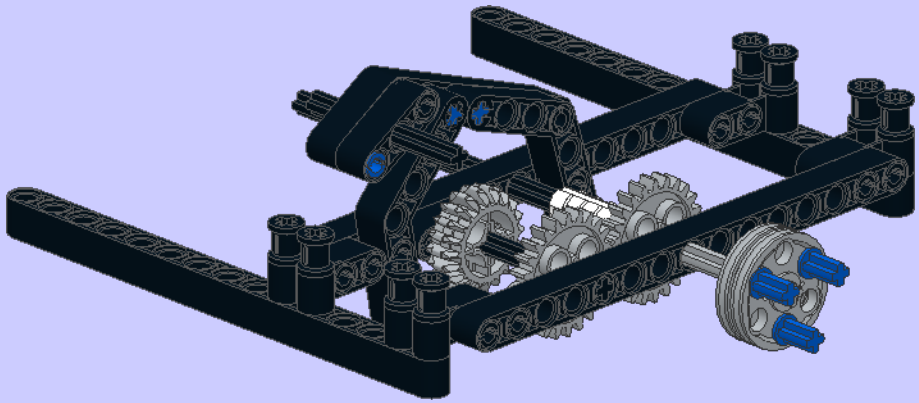

14

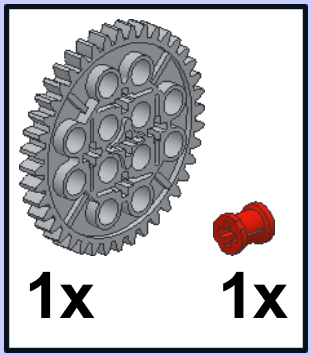

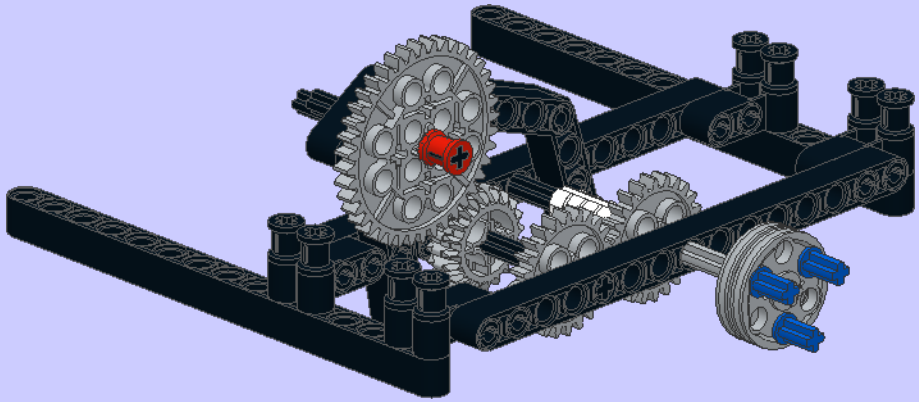

15

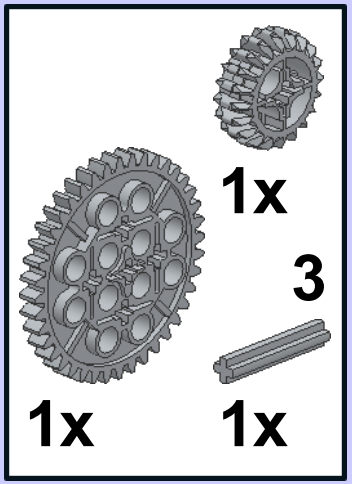

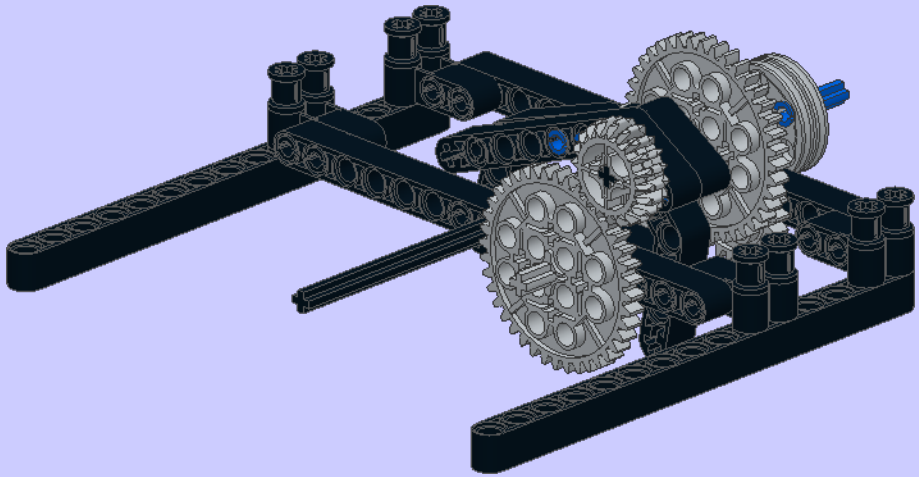

16

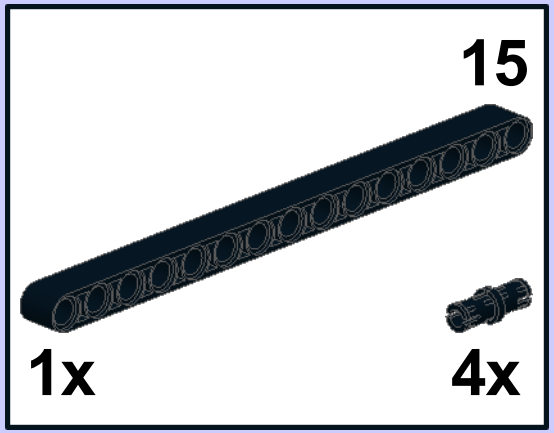

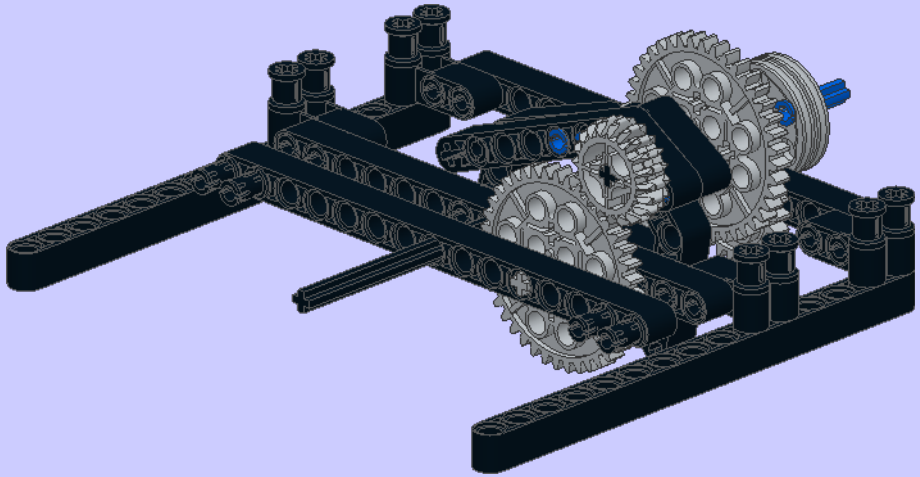

17

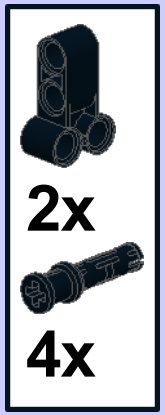

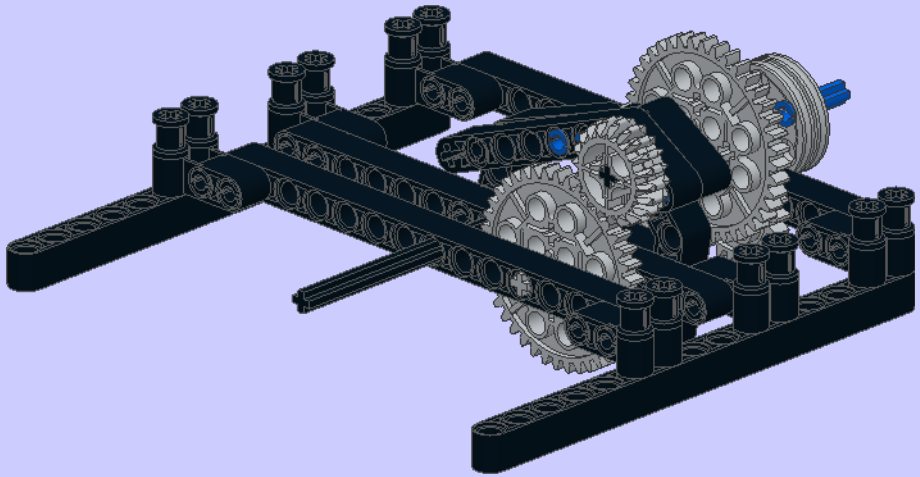

18

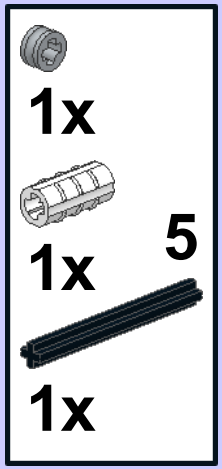

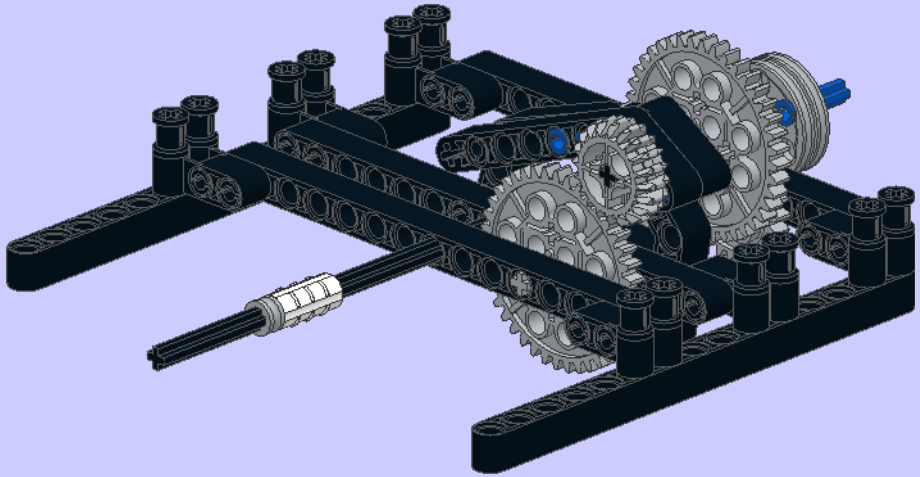

19

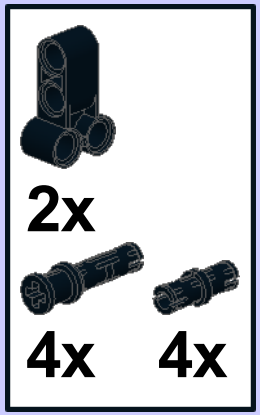

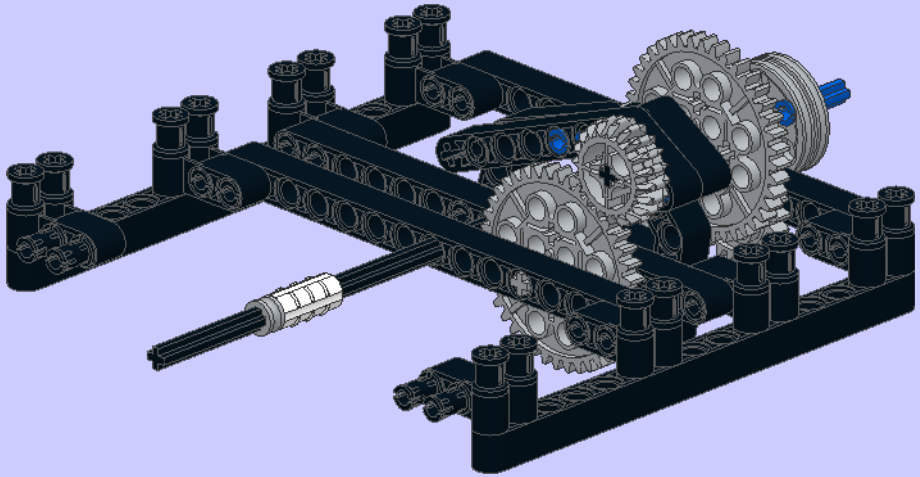

20

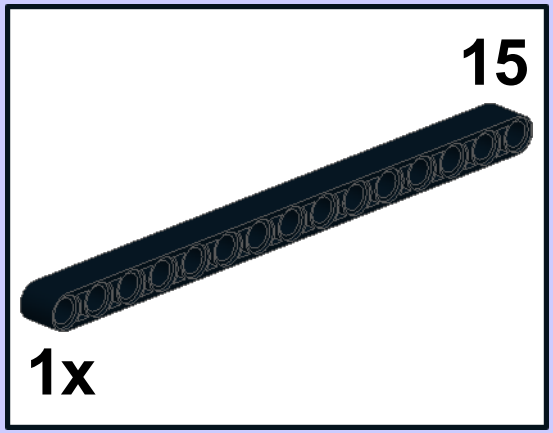

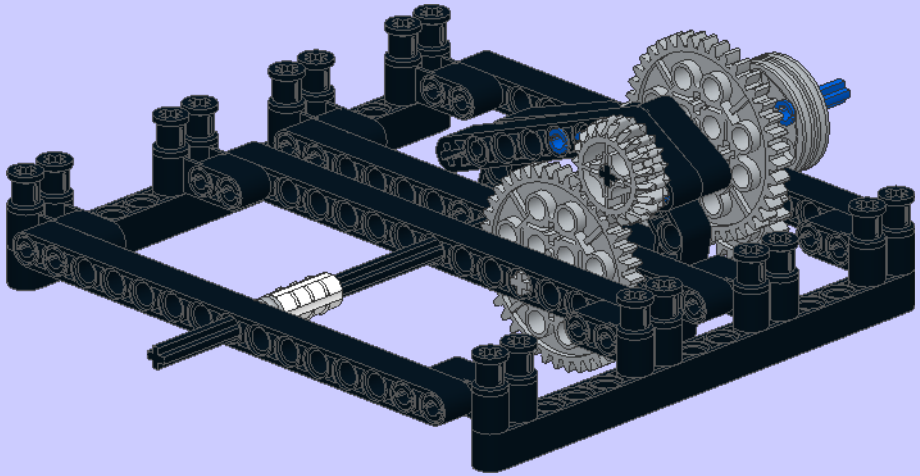

21

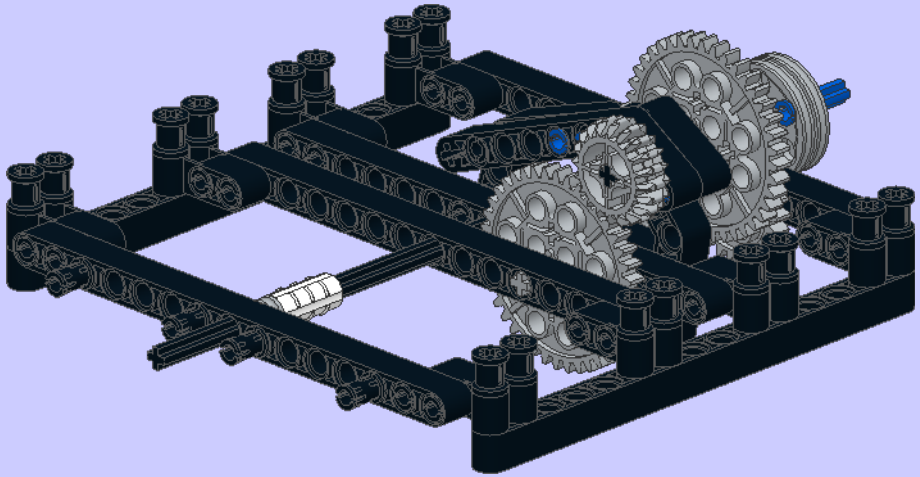

22

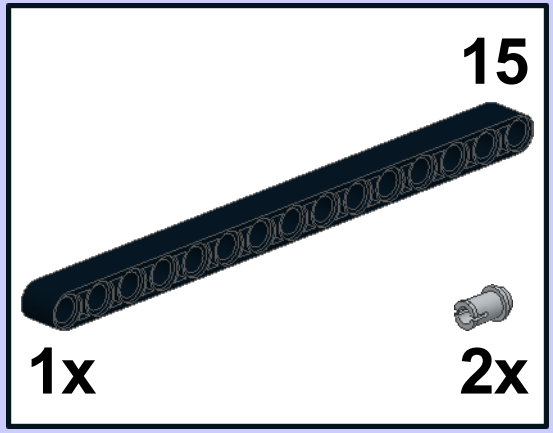

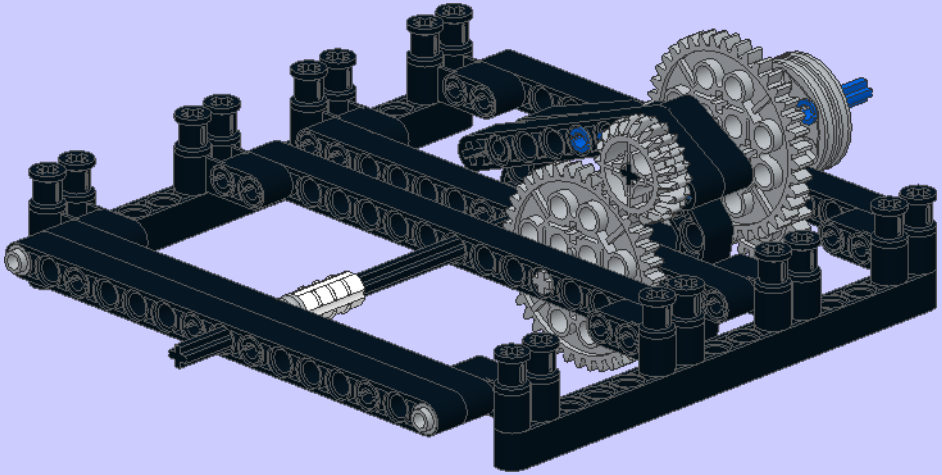

23

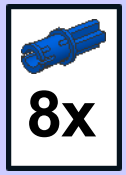

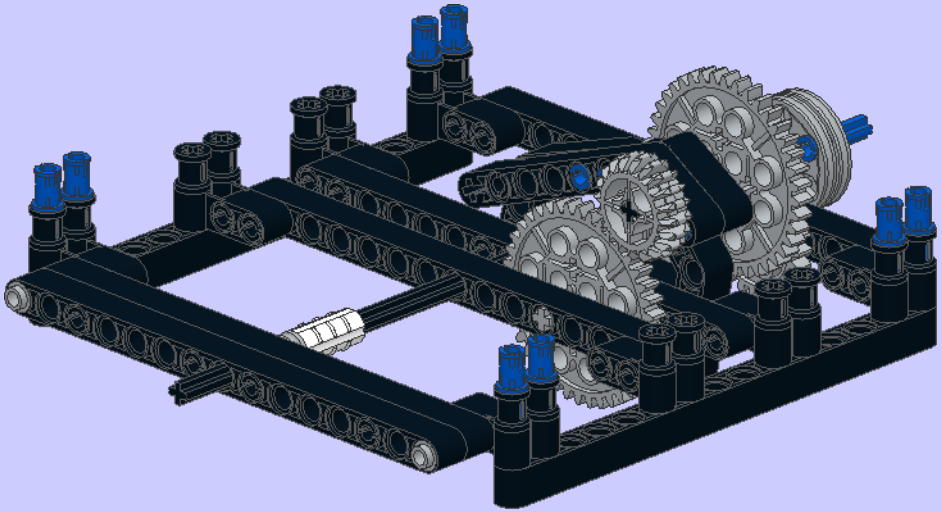

24

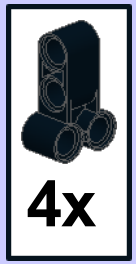

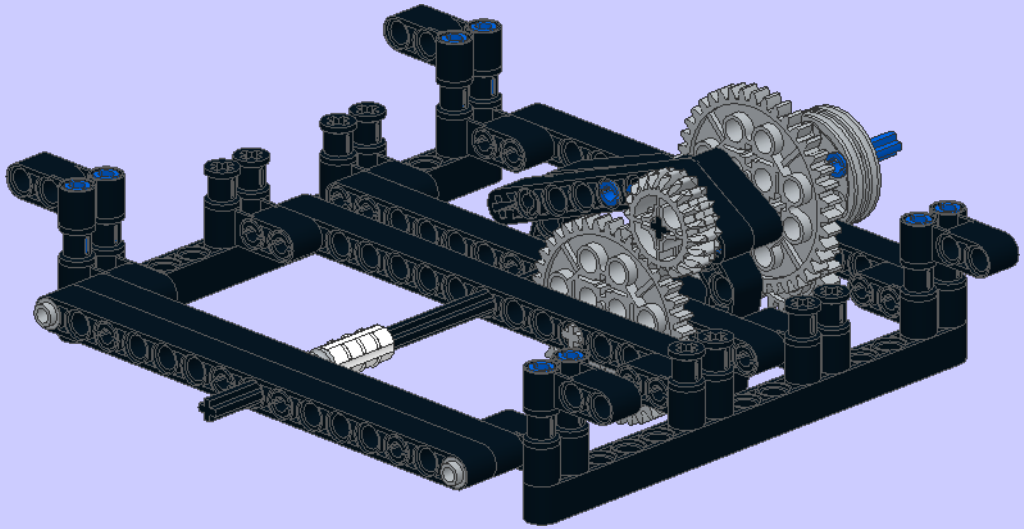

13

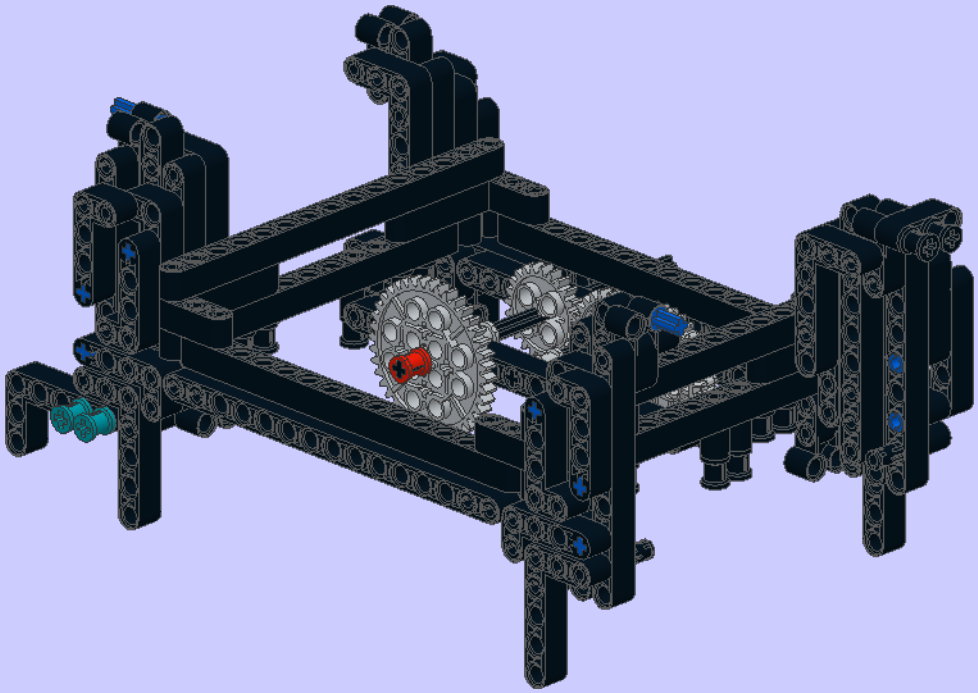

14

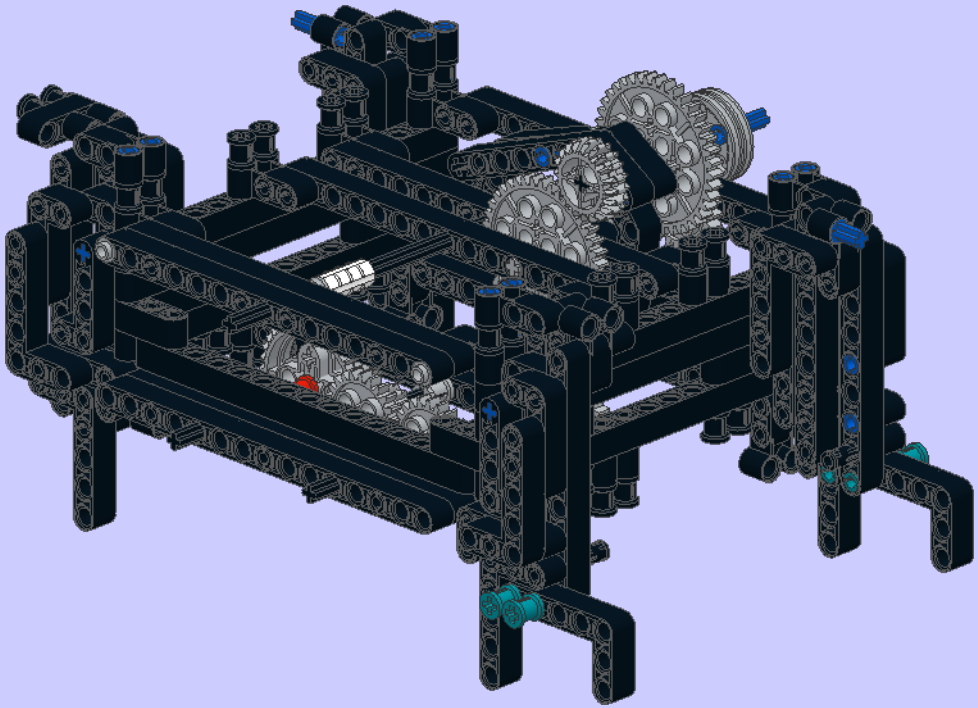

15

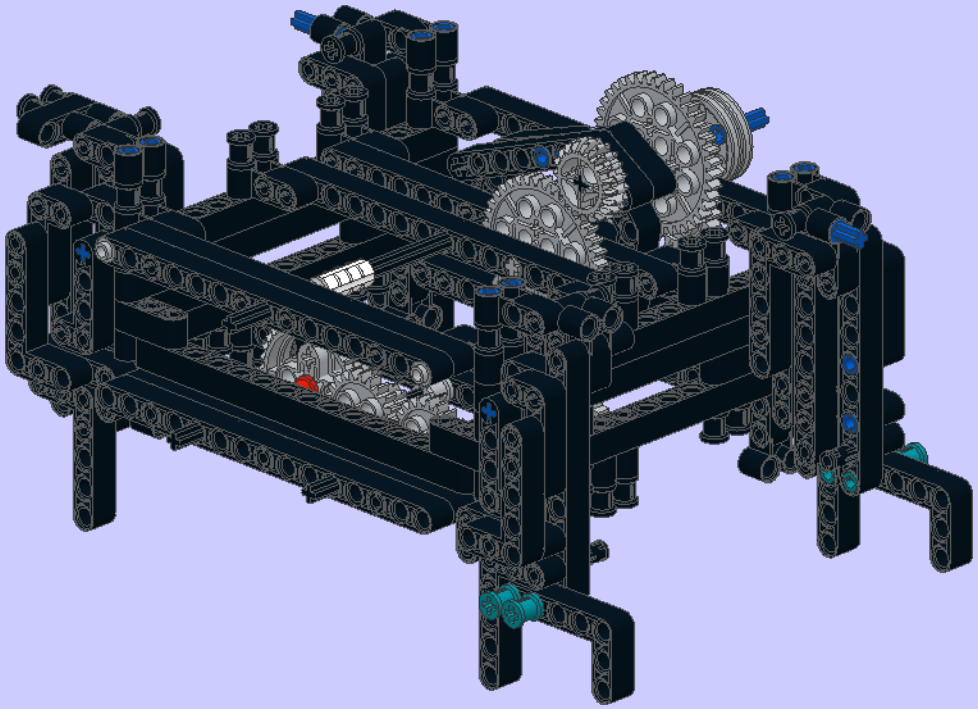

16

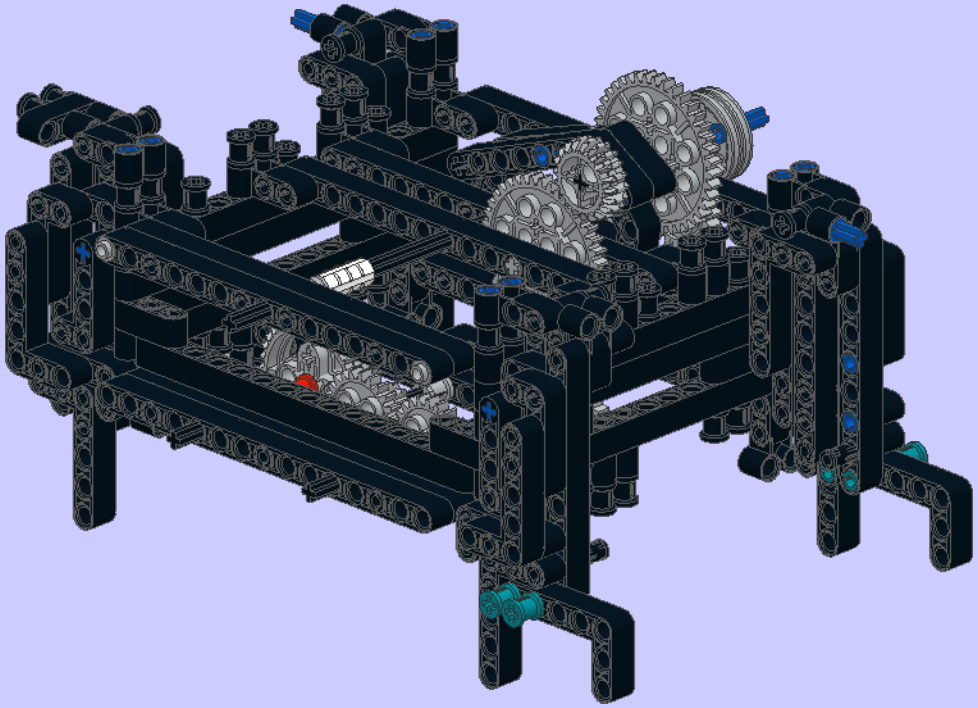

1

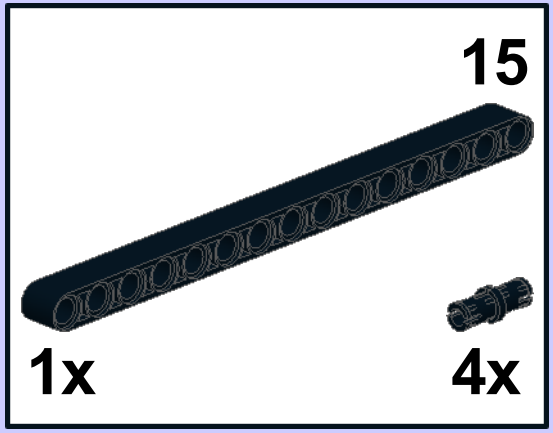

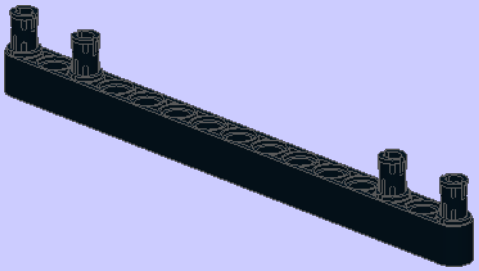

2

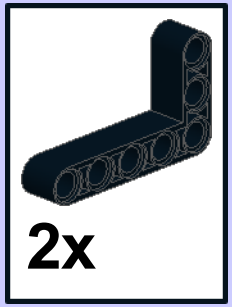

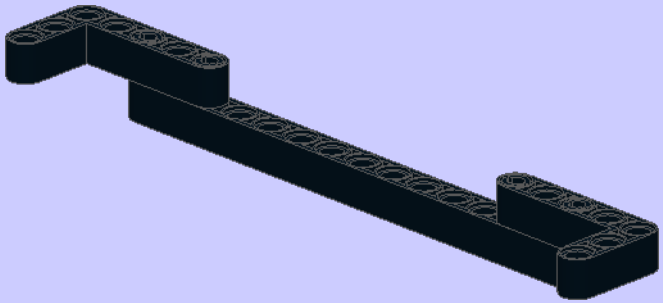

3

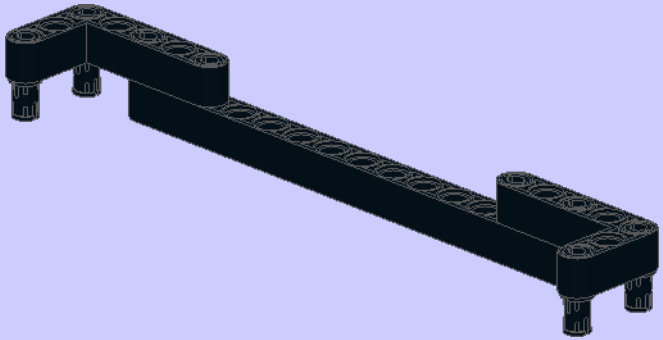

4

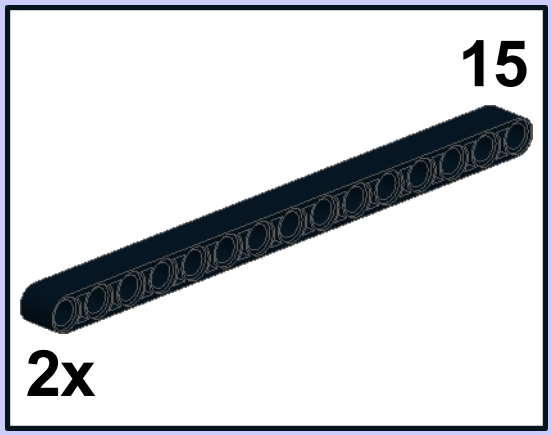

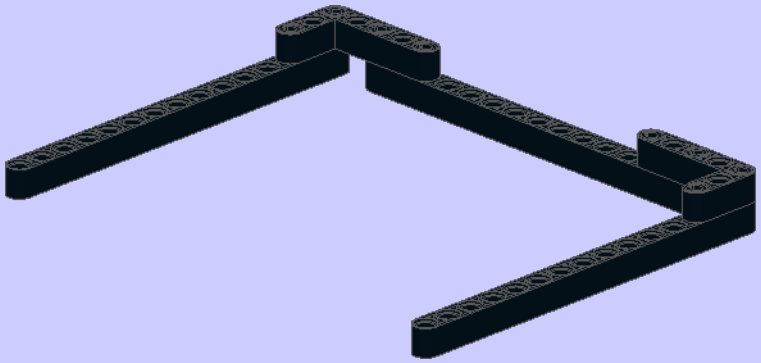

5

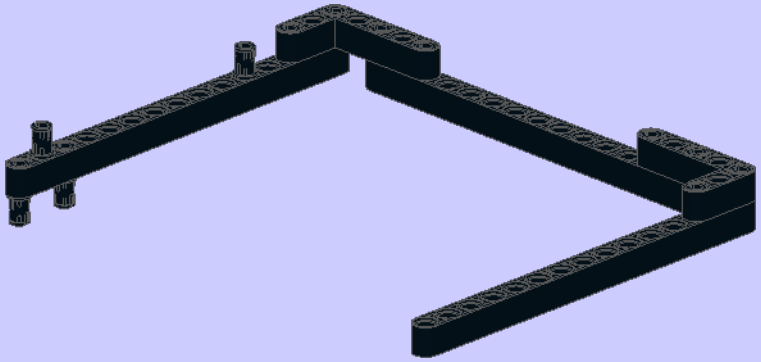

6

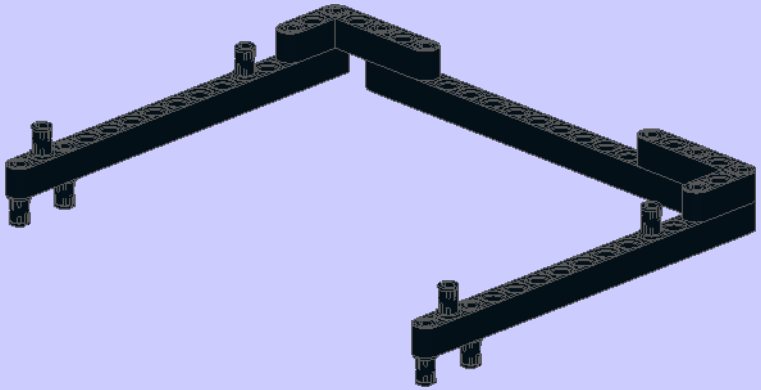

7

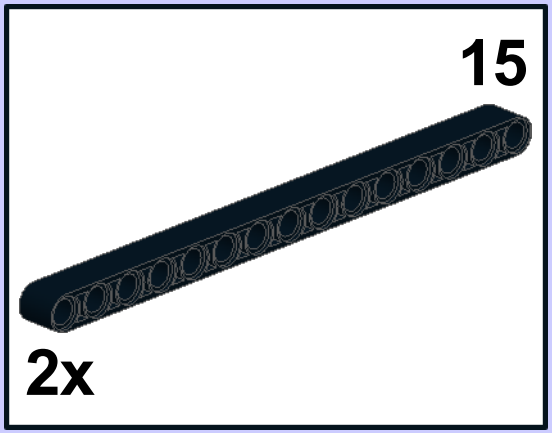

8

9

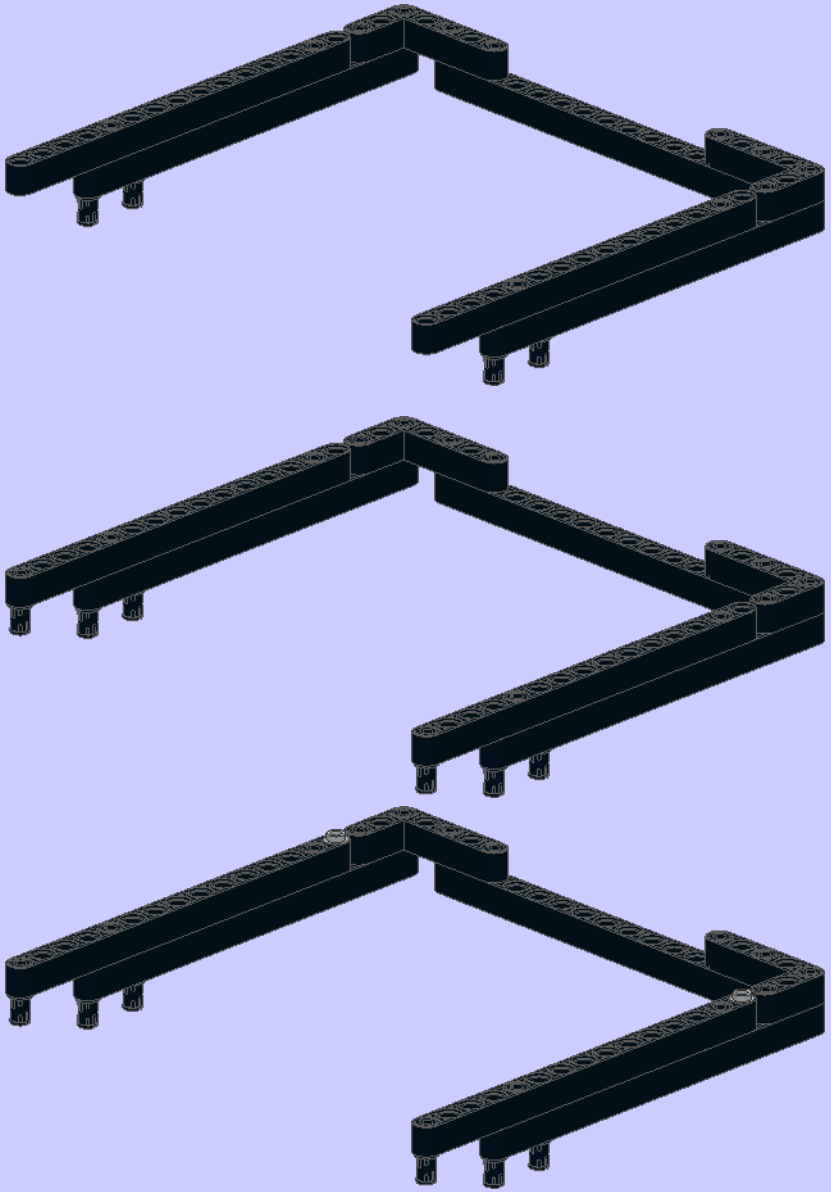

x2

17

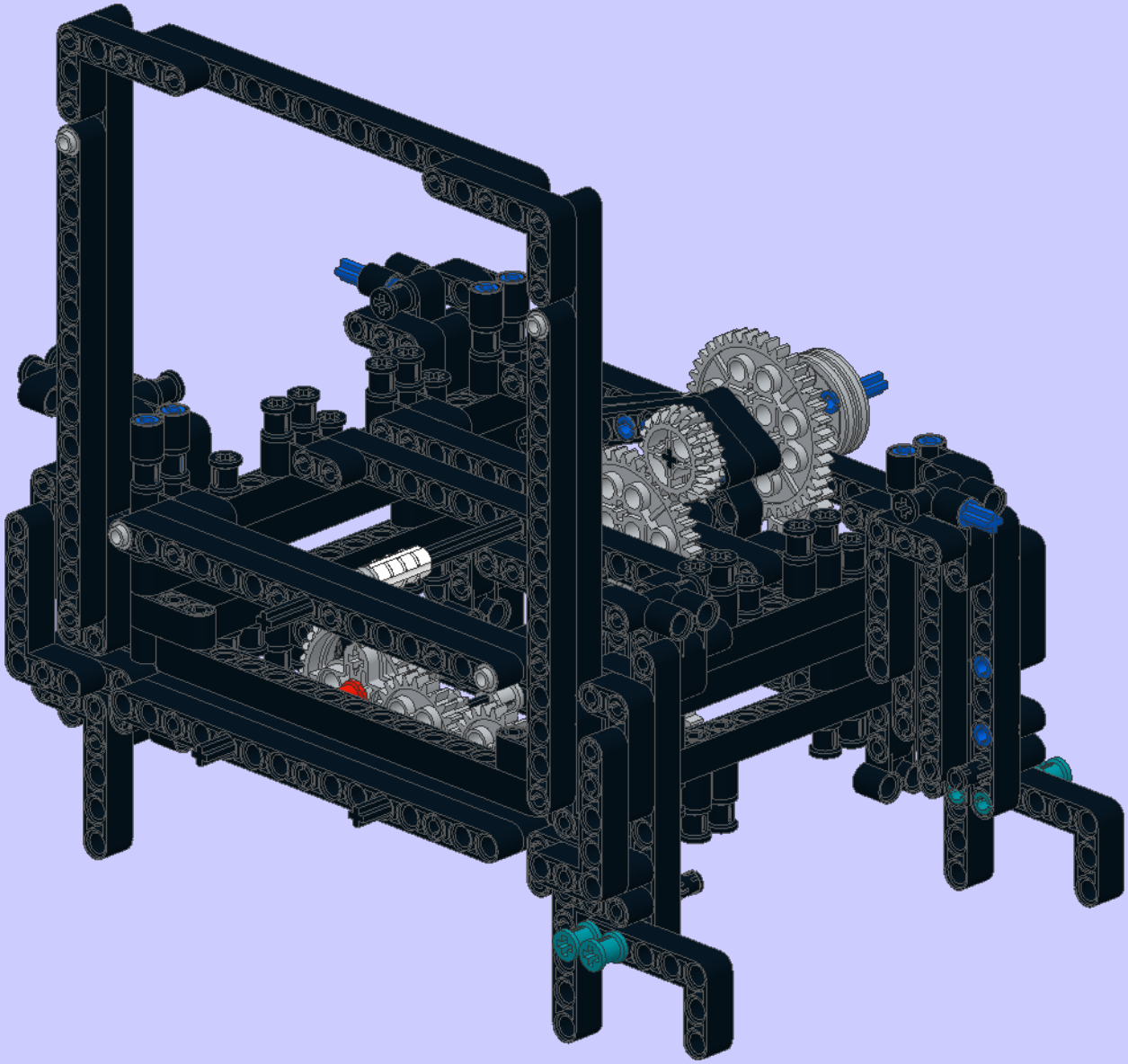

1

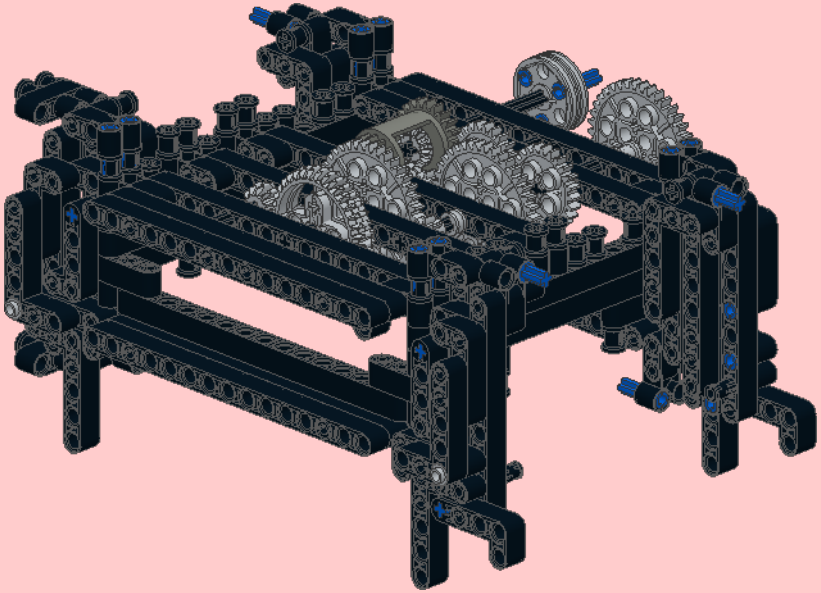

2

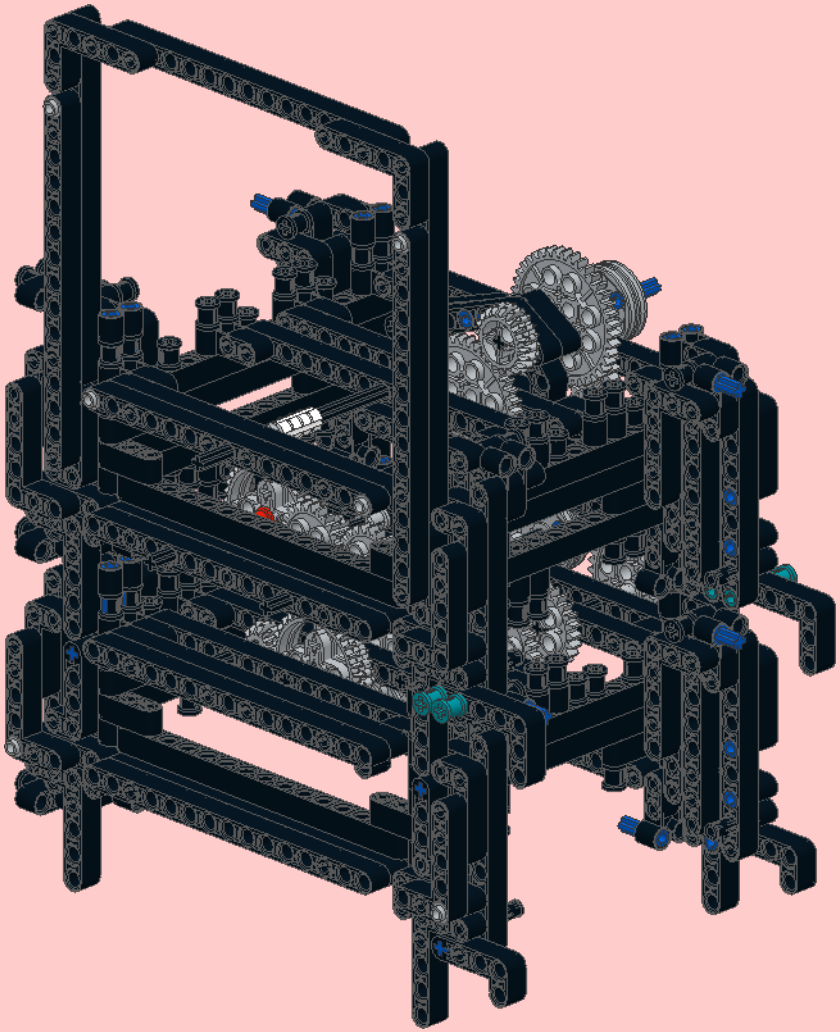

3

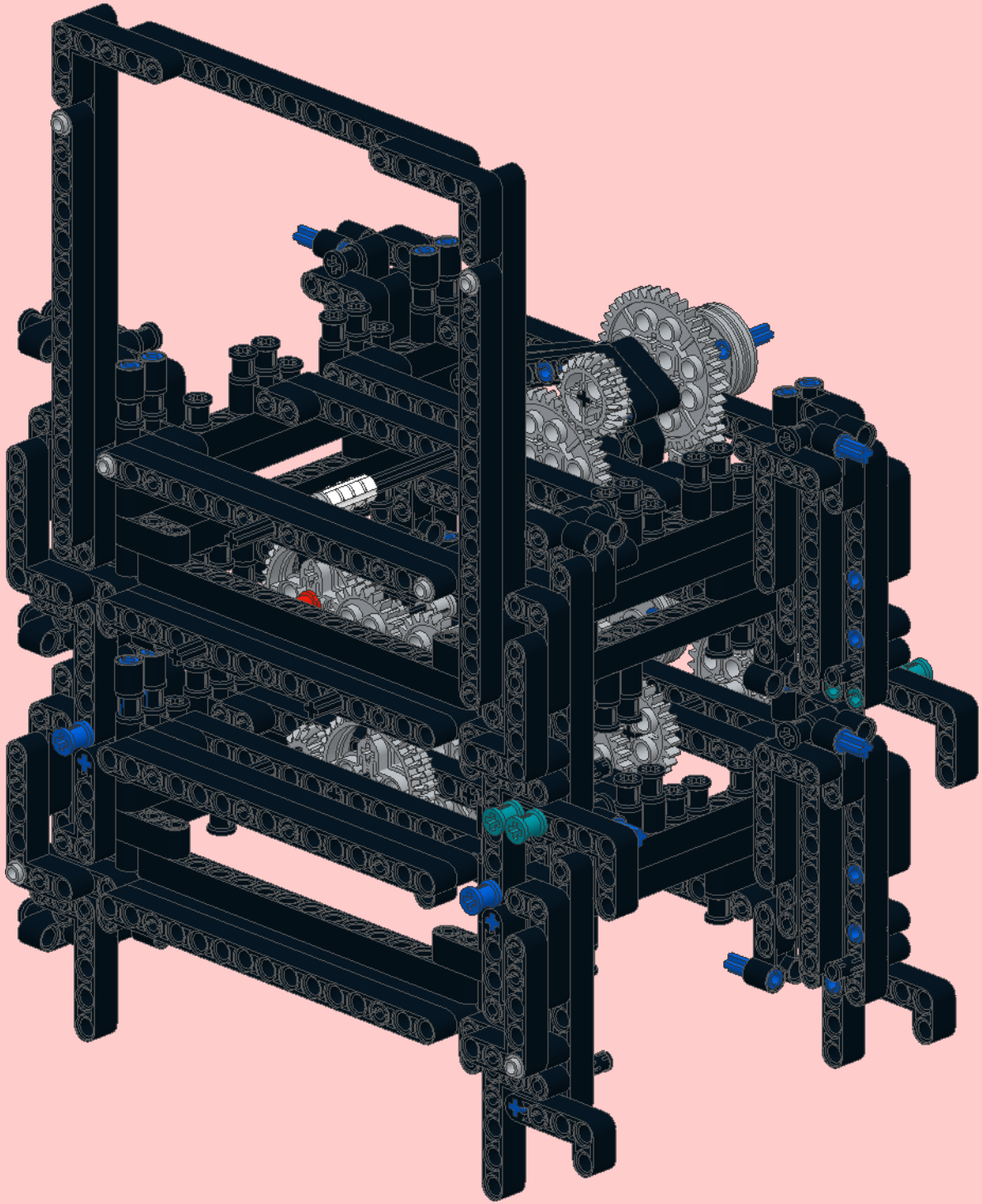

4

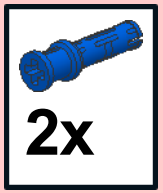

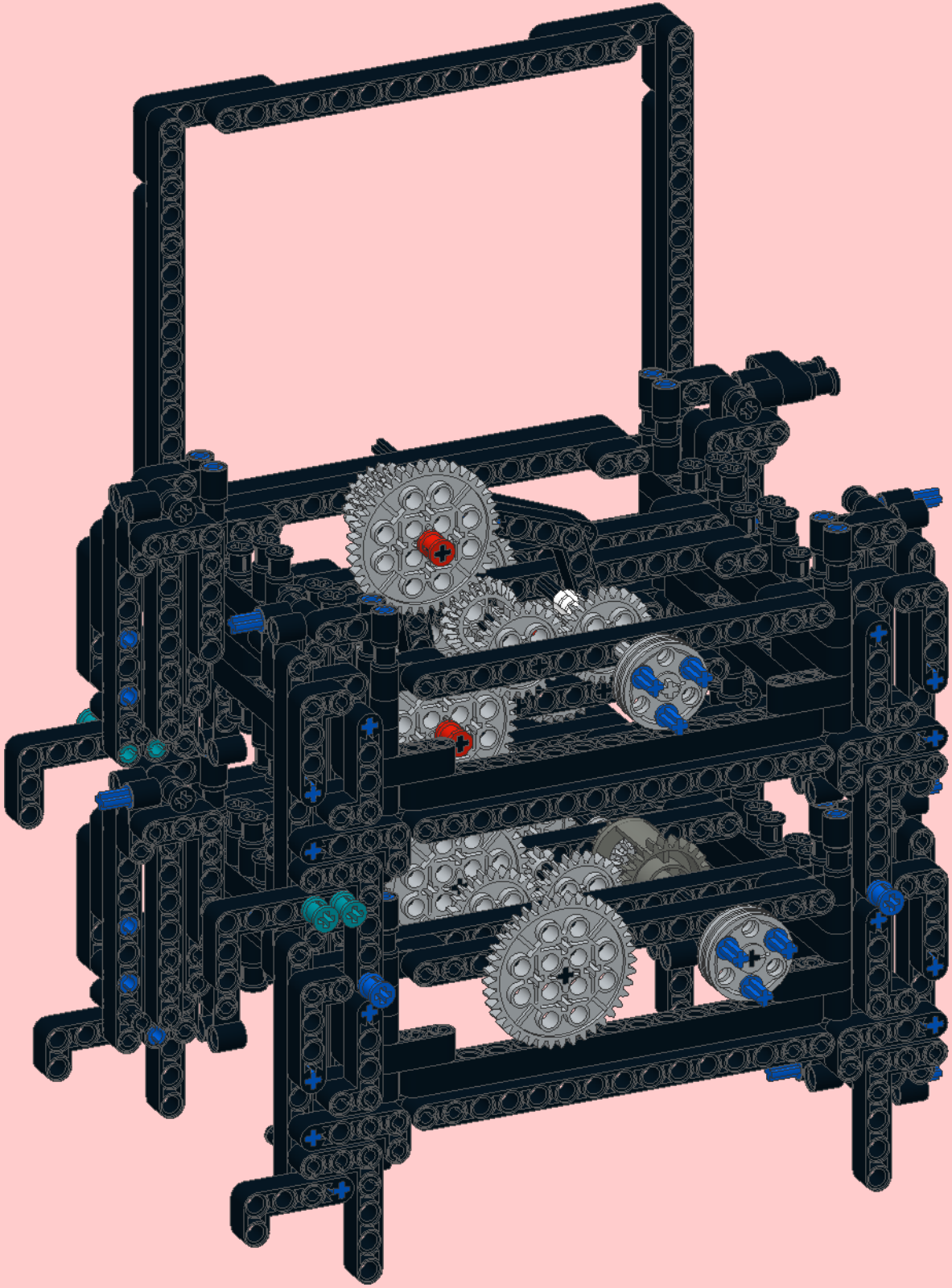

1

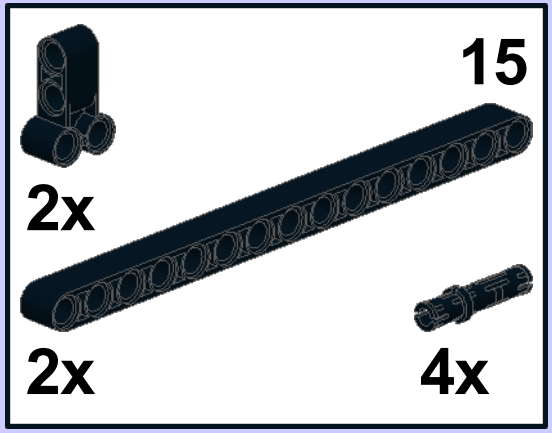

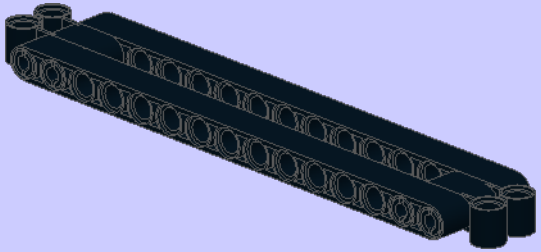

2

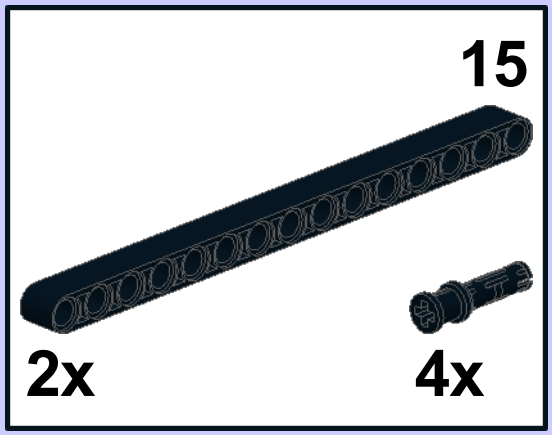

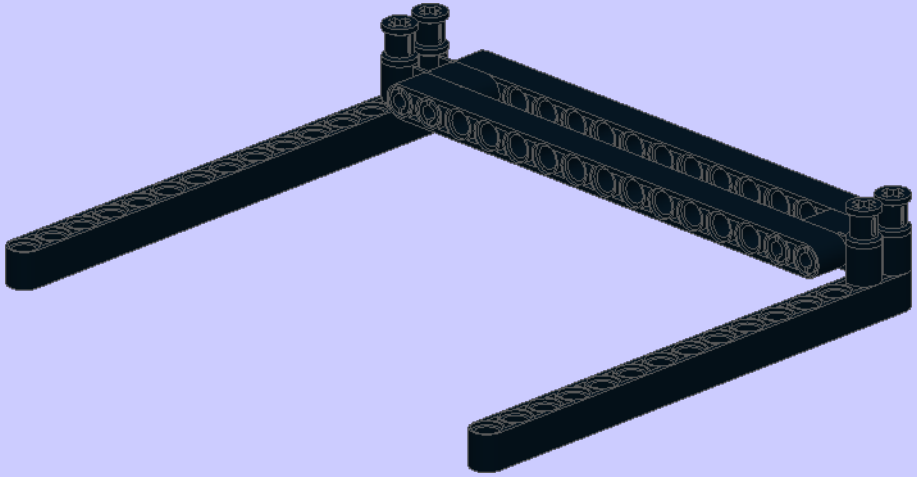

3

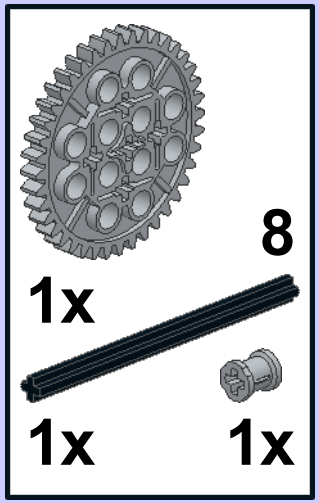

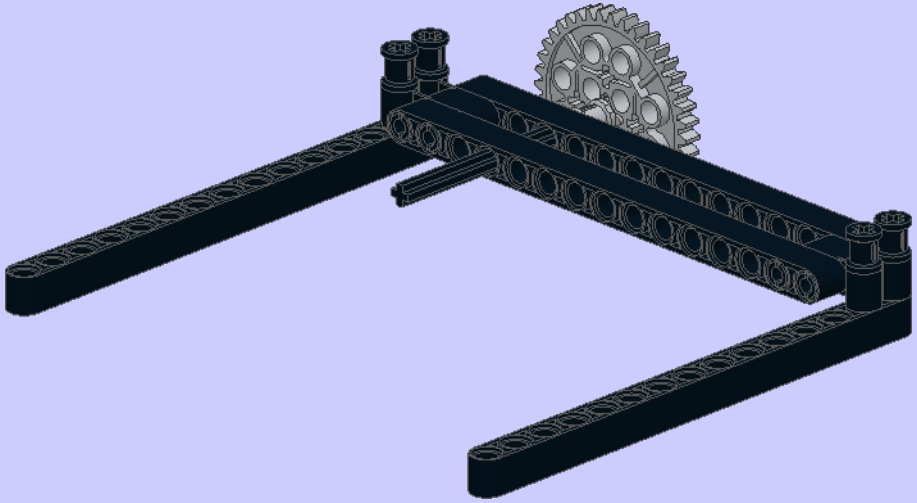

4

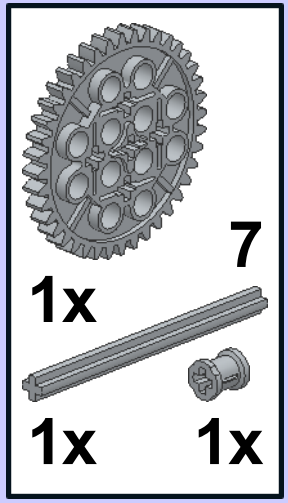

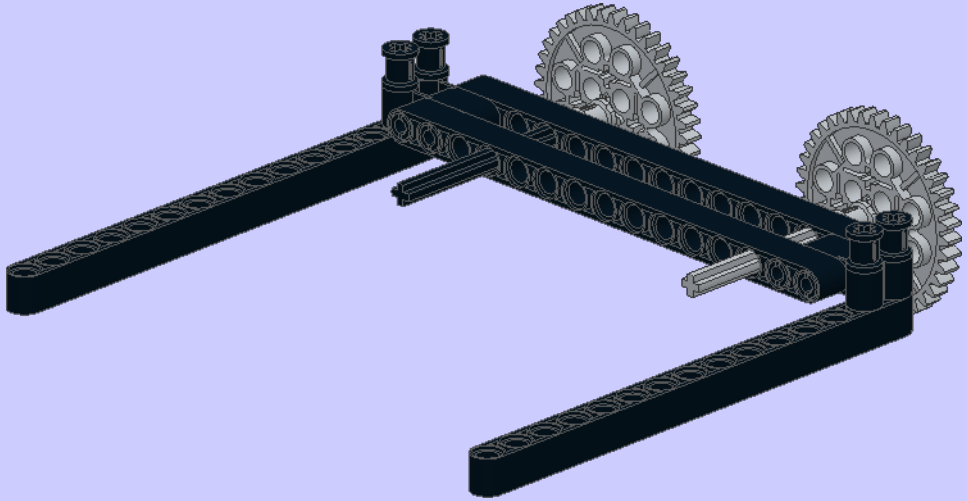

5

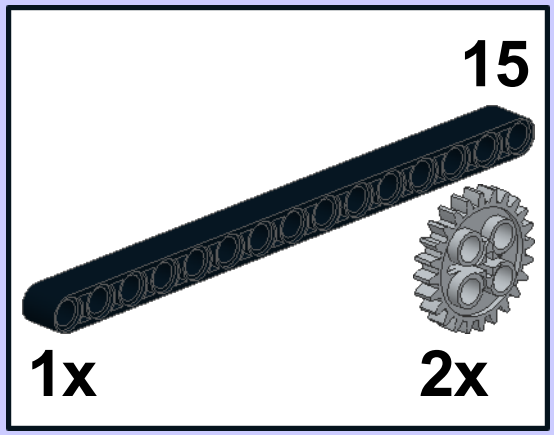

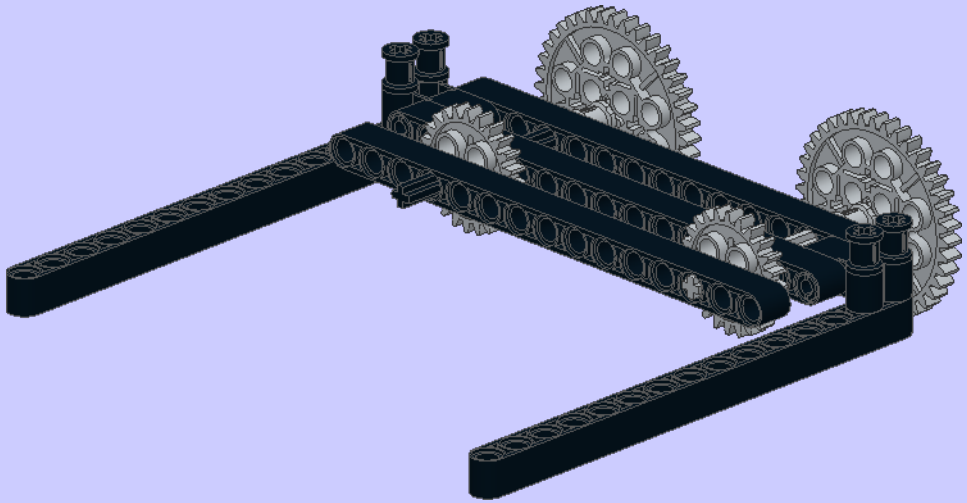

6

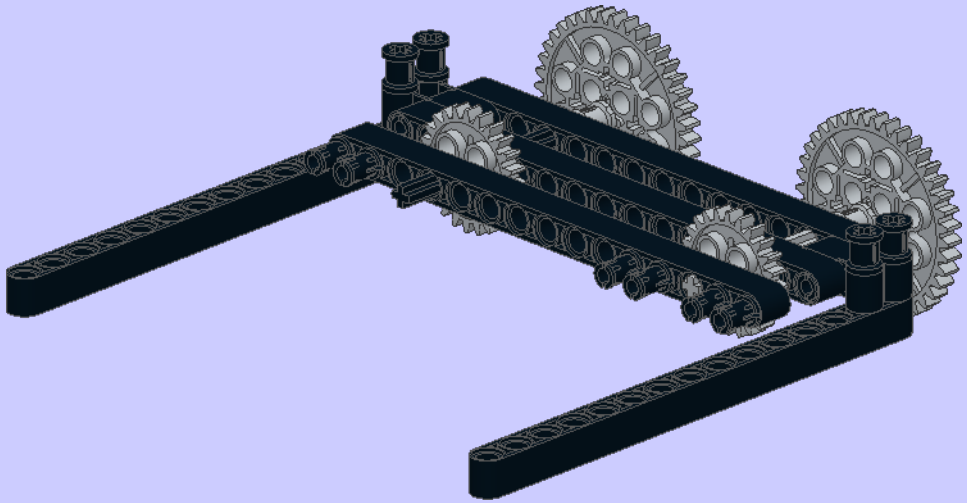

7

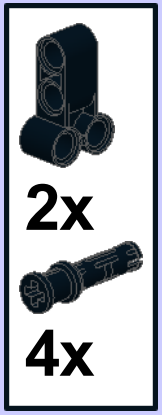

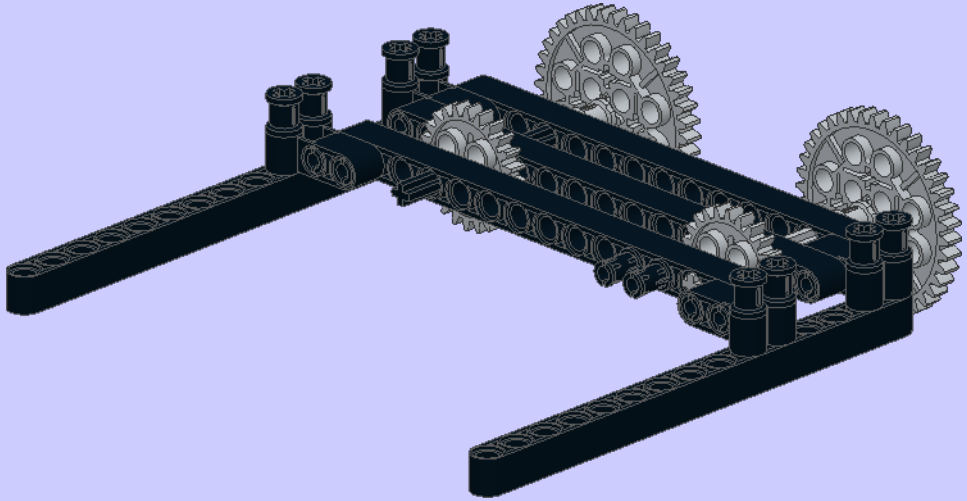

8

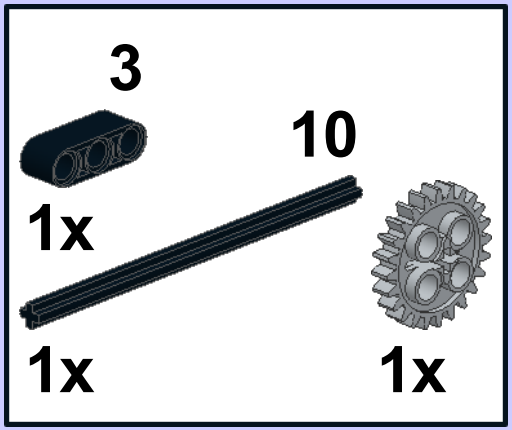

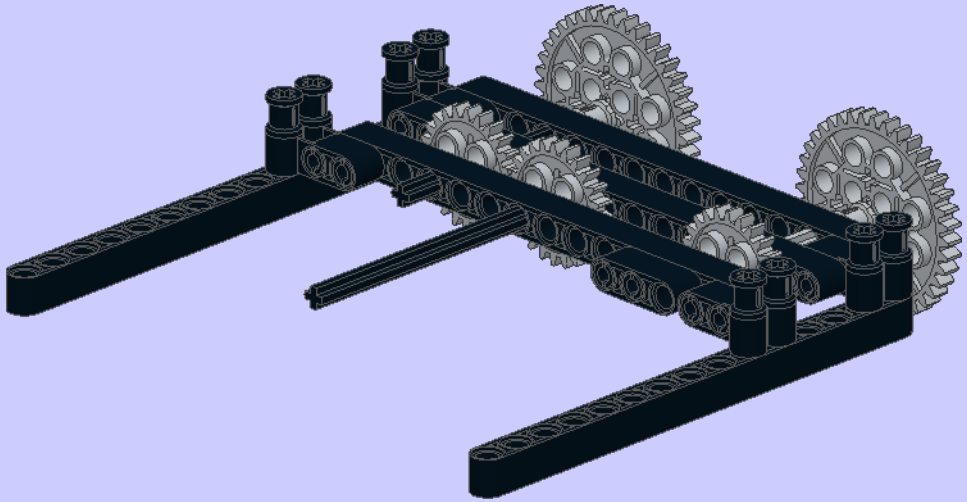

9

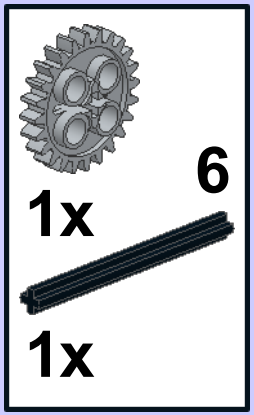

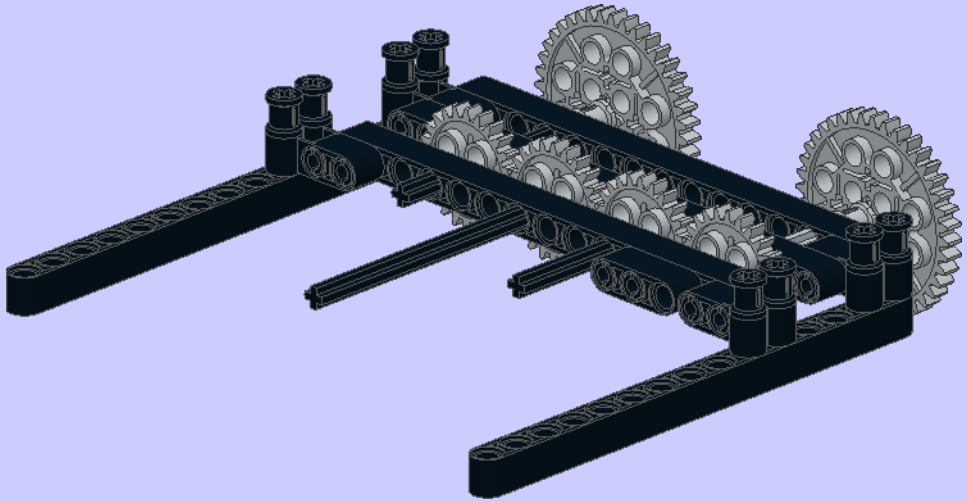

10

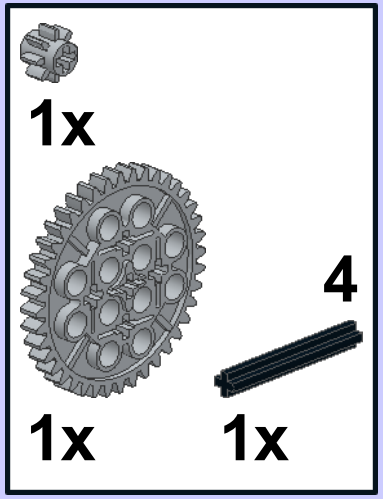

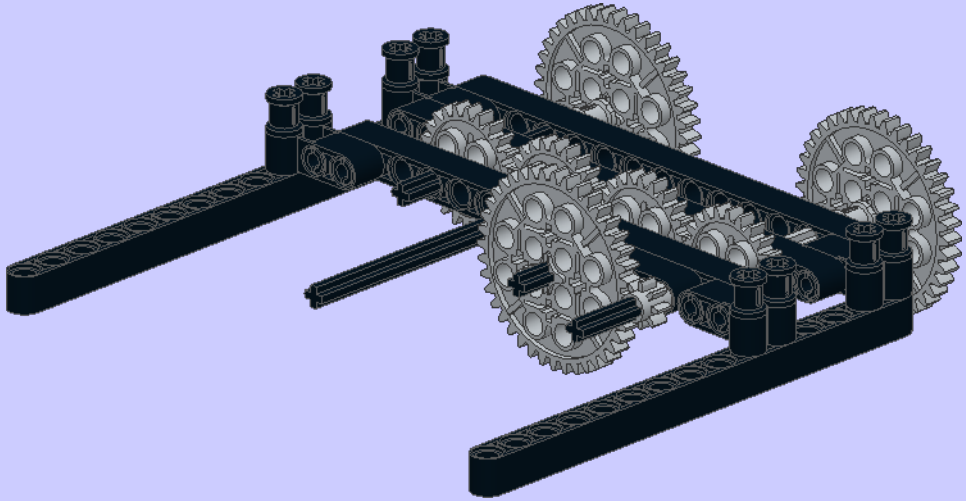

11

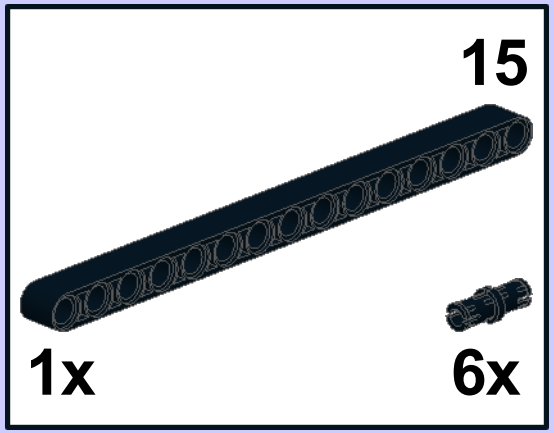

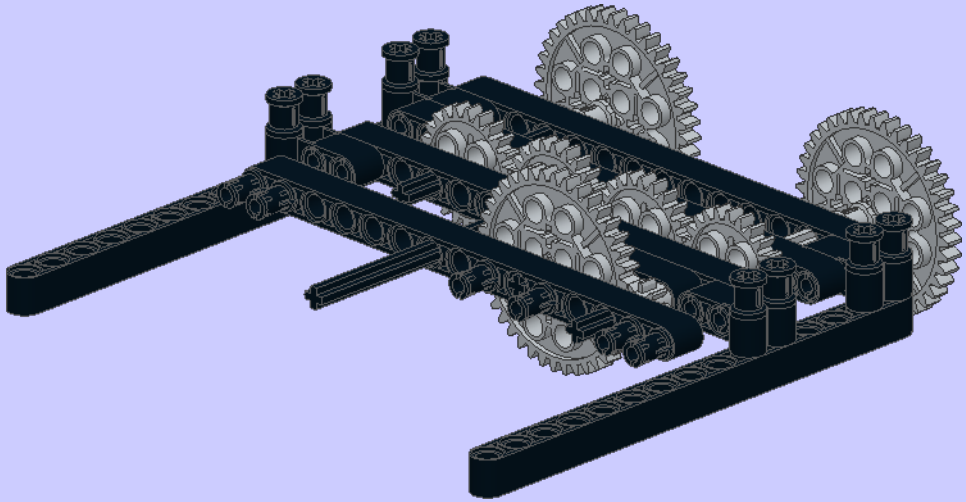

12

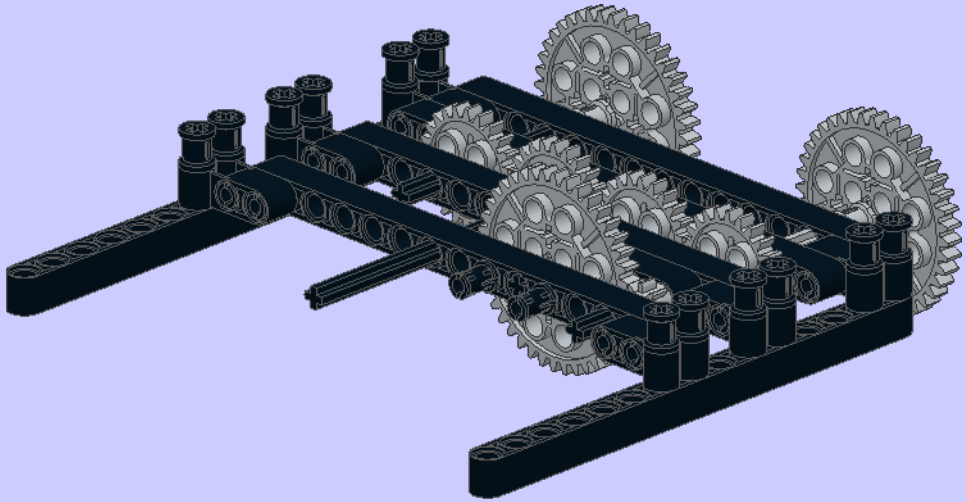

13

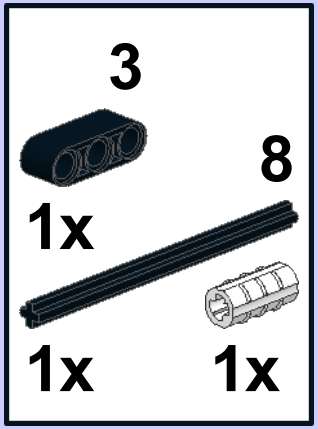

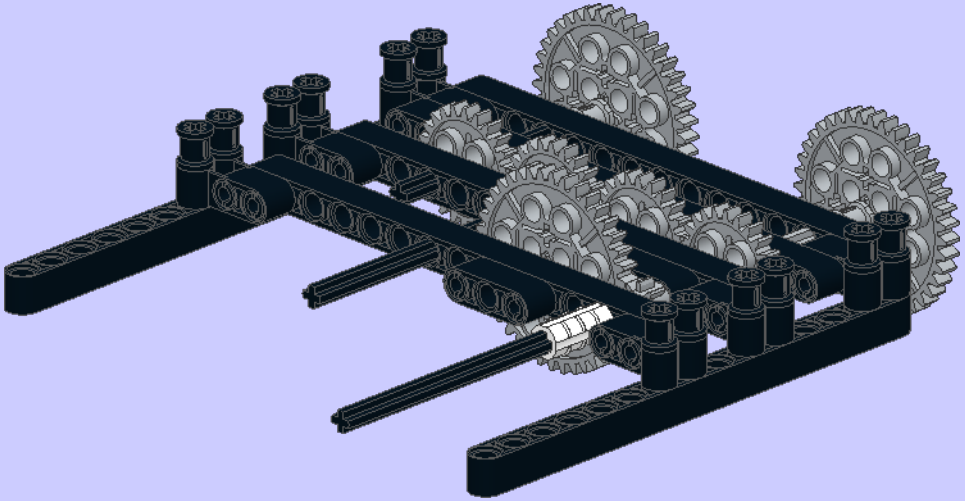

14

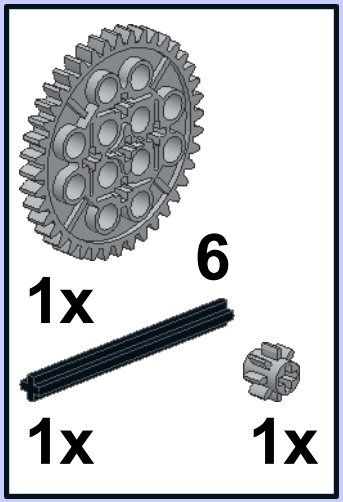

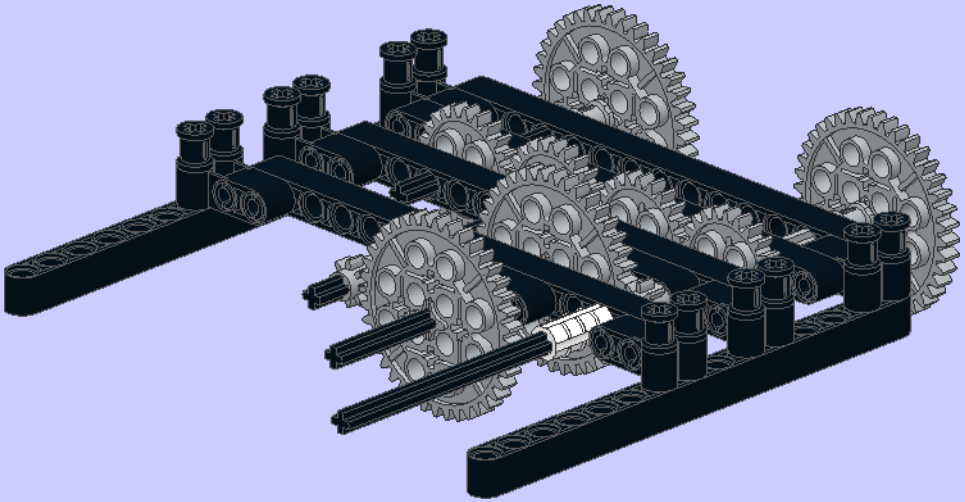

15

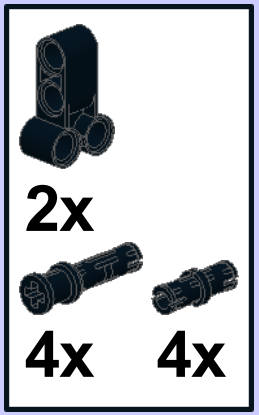

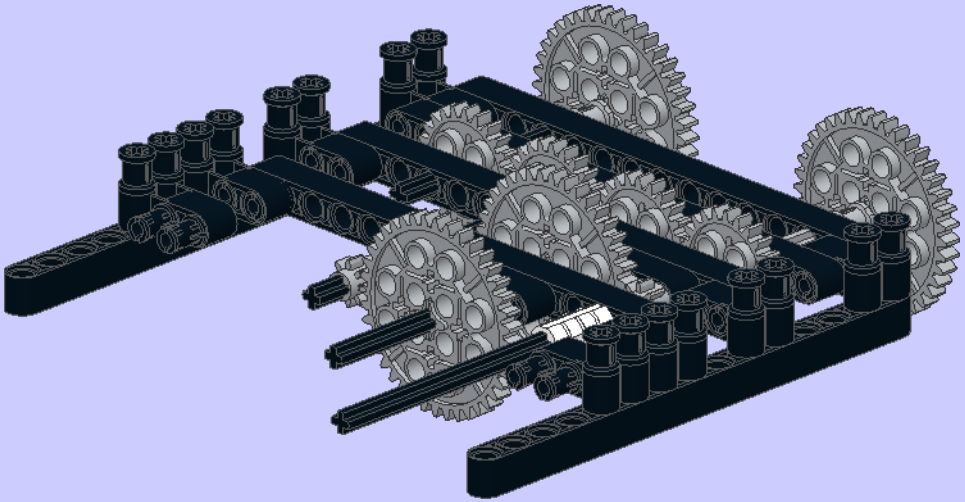

16

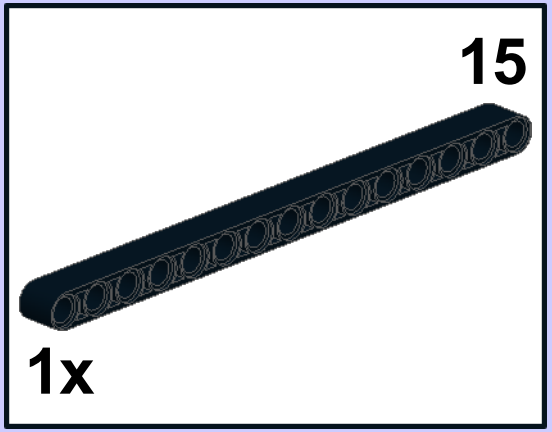

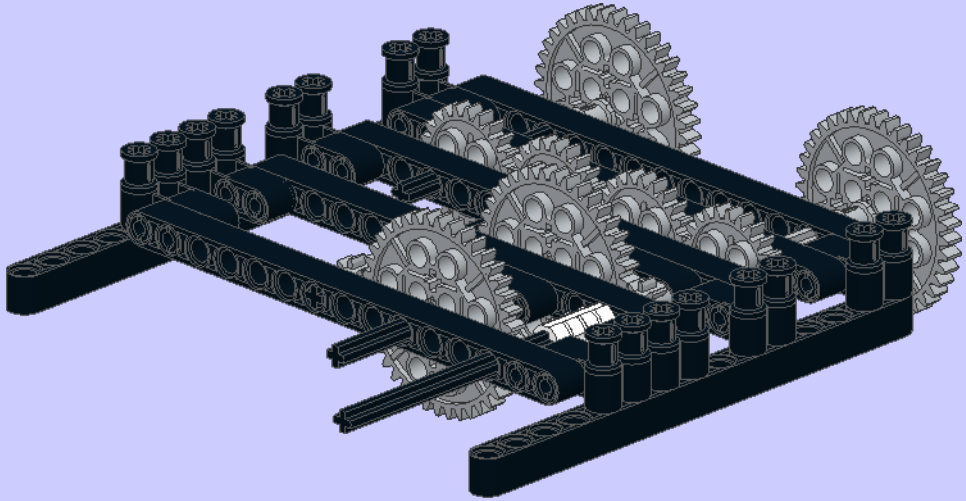

17

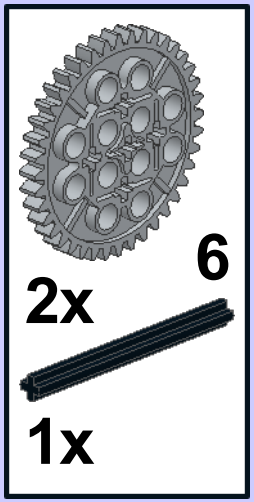

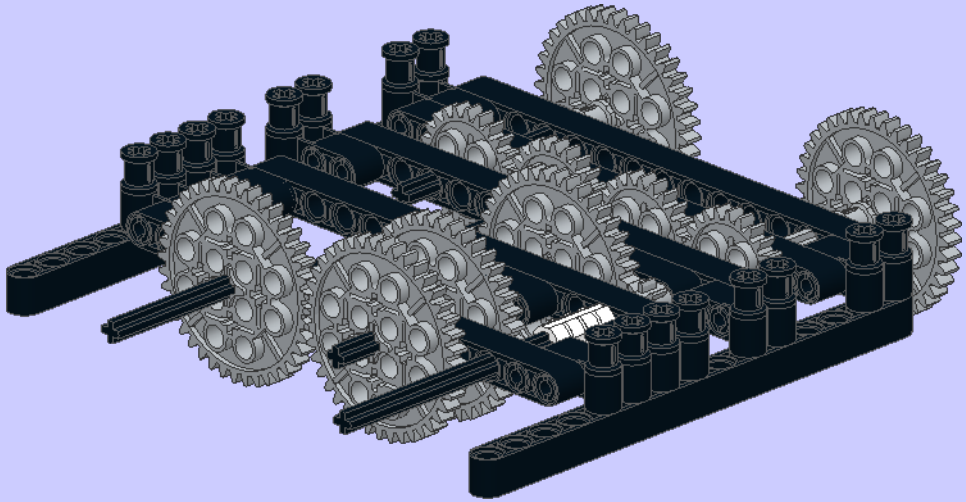

18

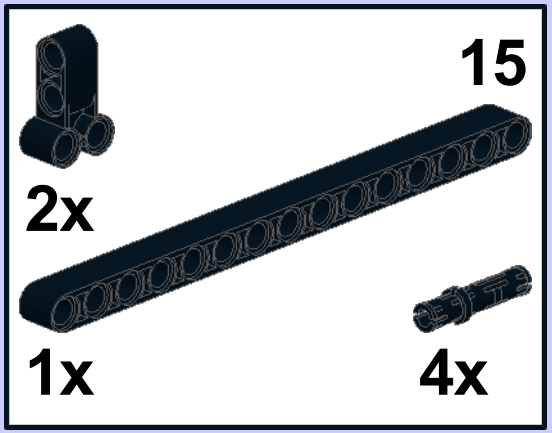

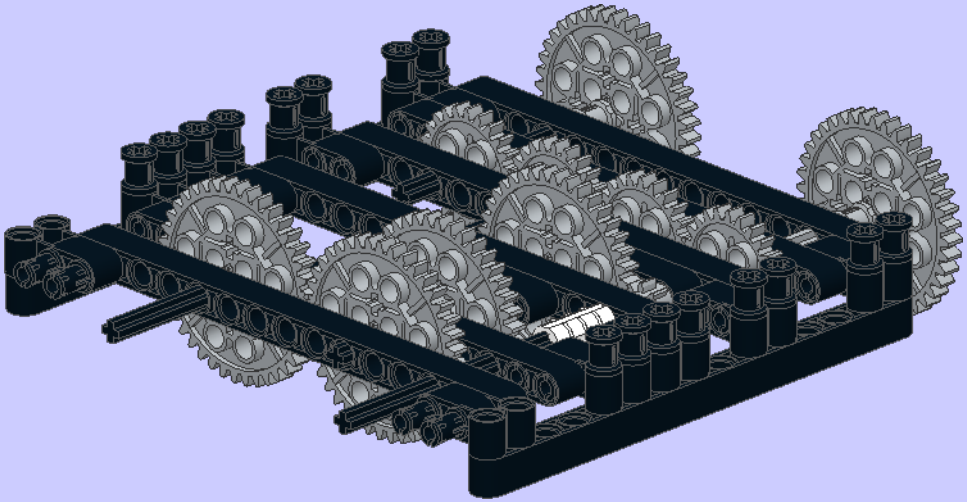

19

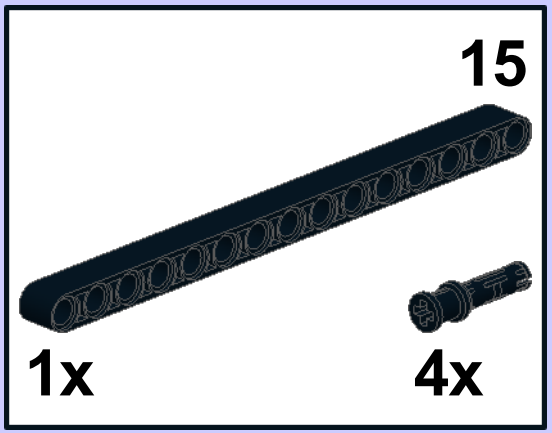

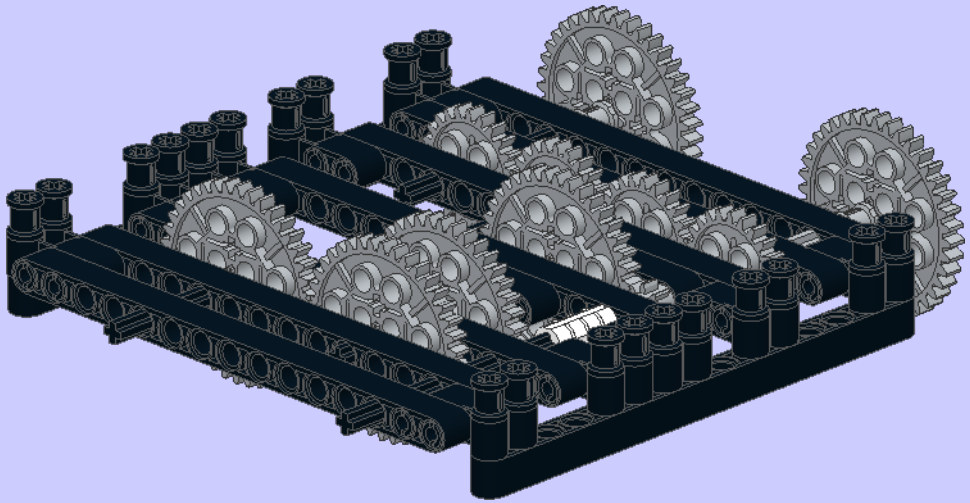

20

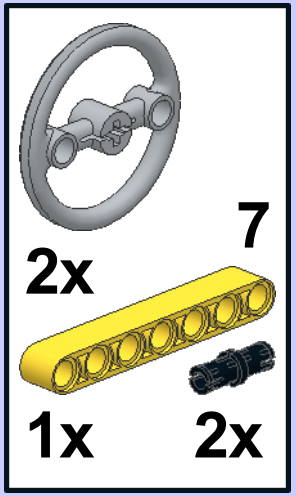

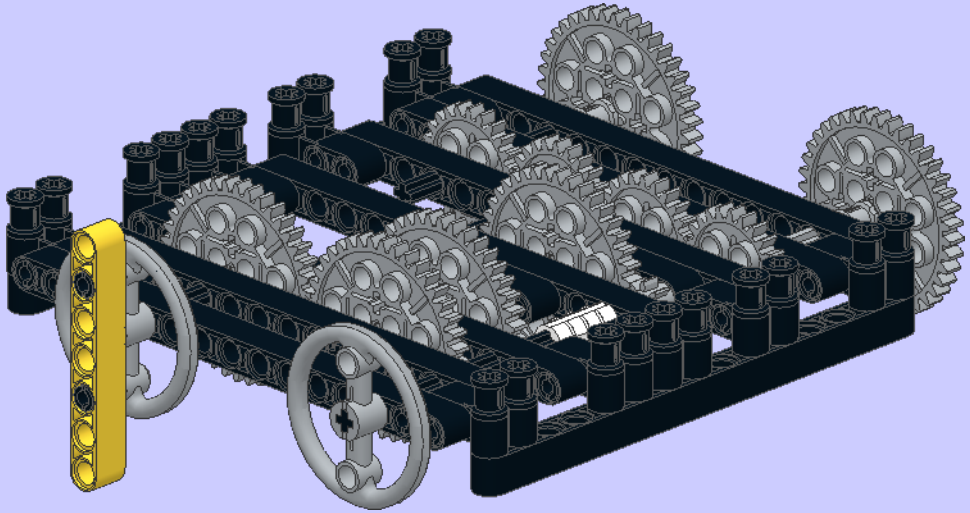

21

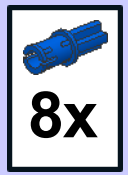

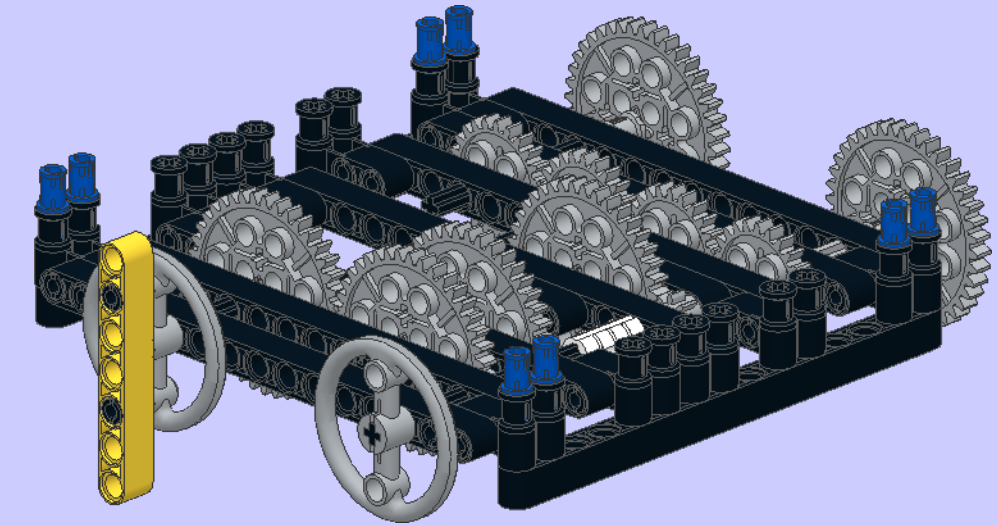

22

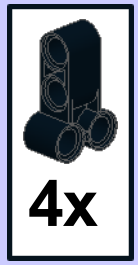

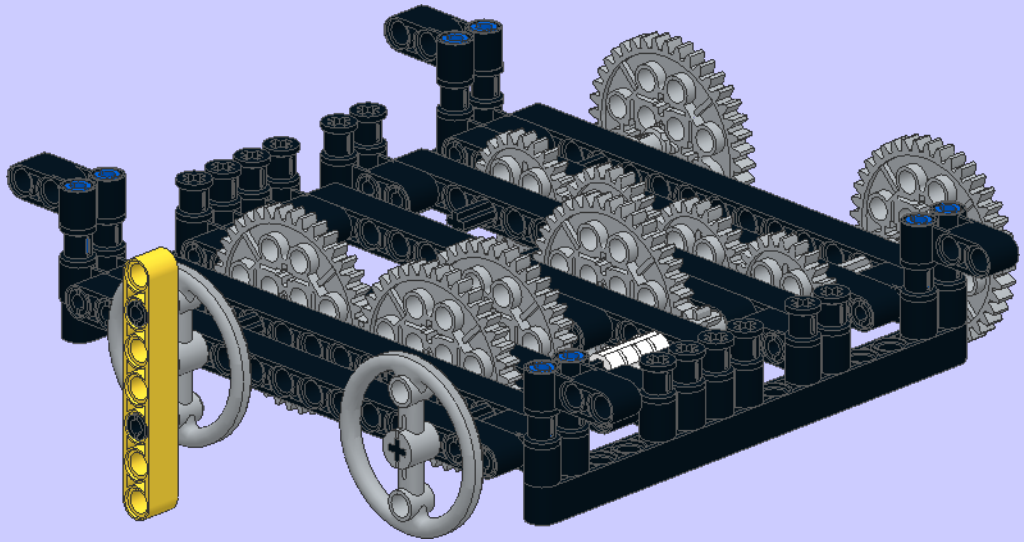

1

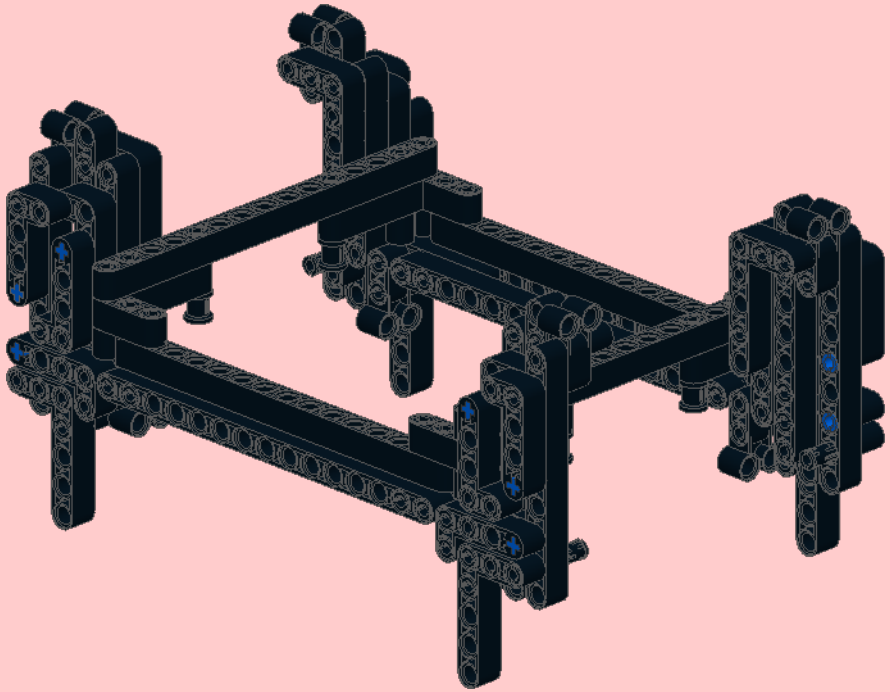

2

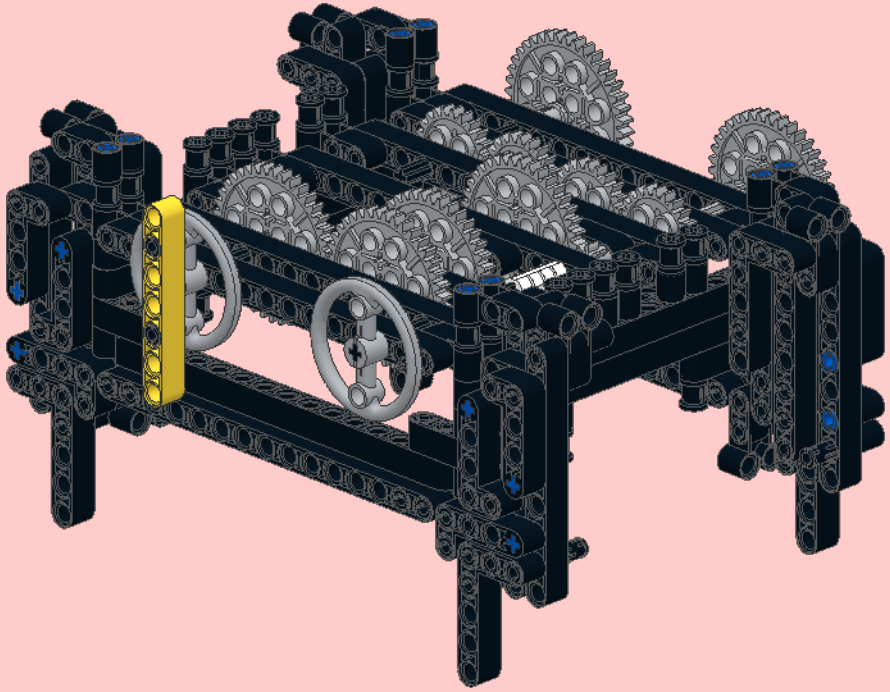

3

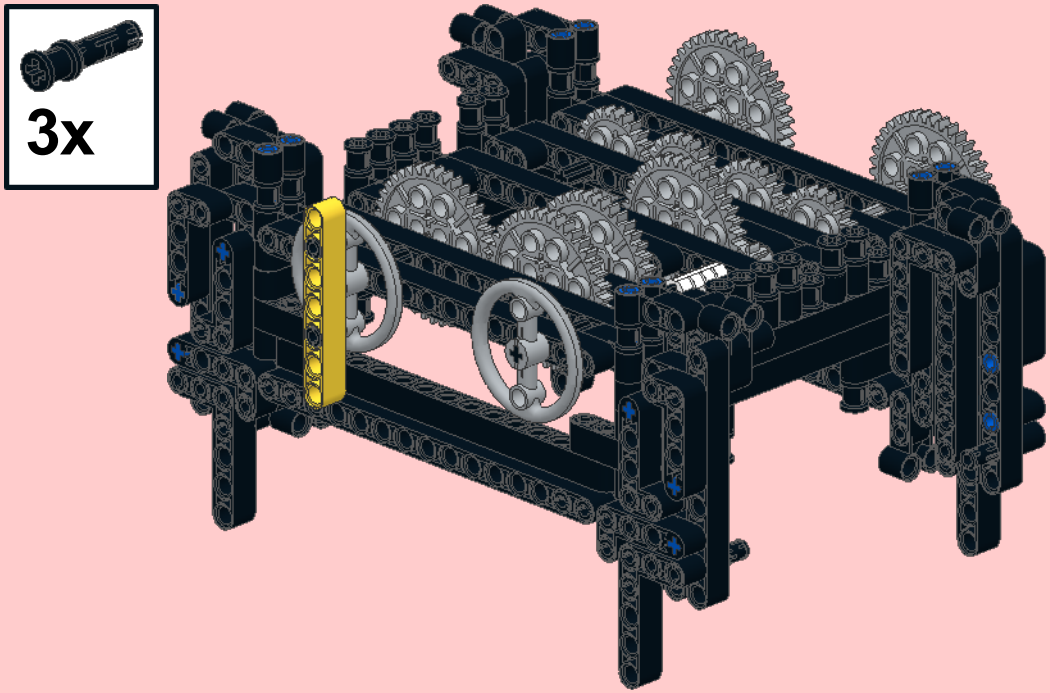

4

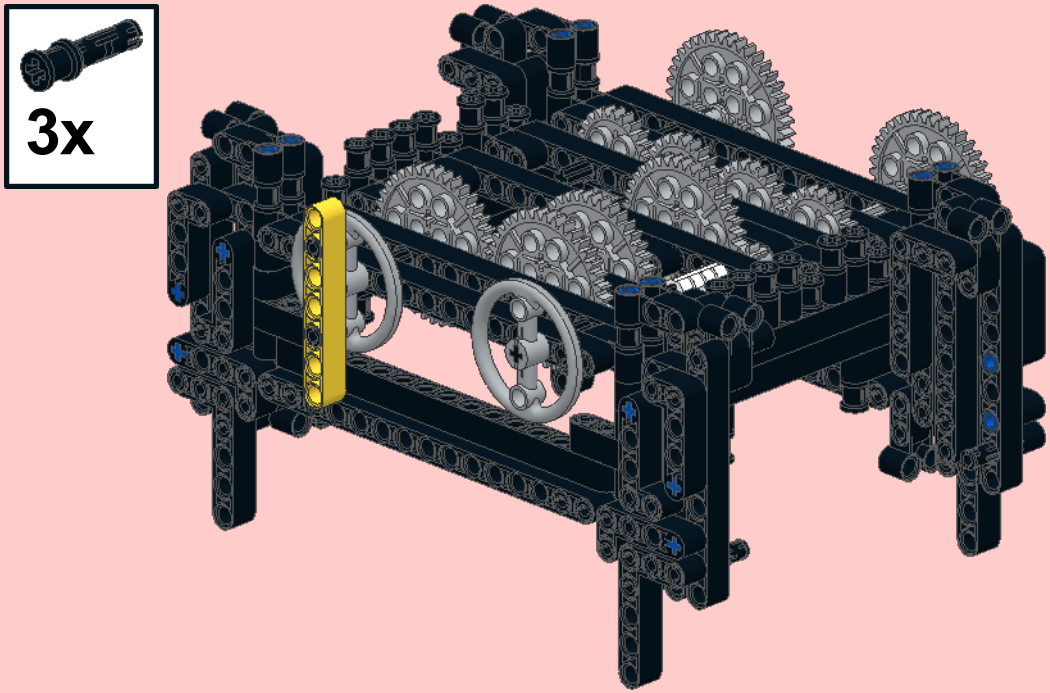

5

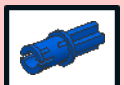

4x

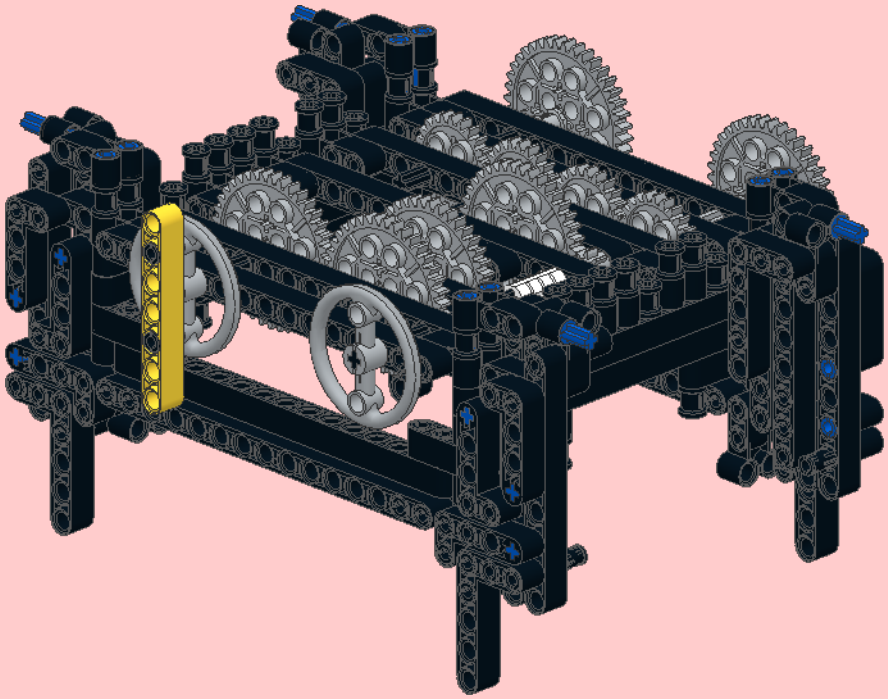

6

4x

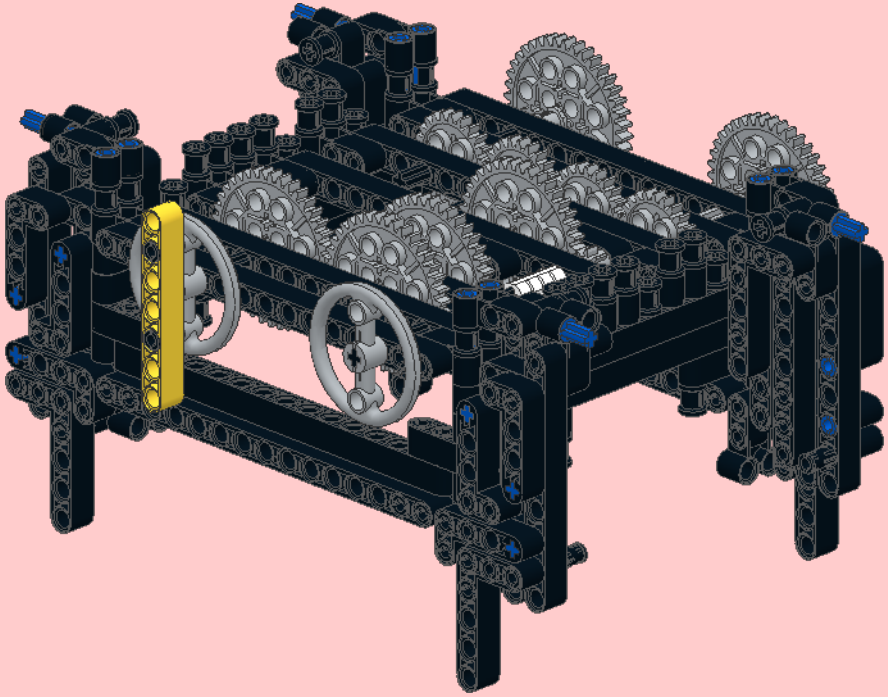

1

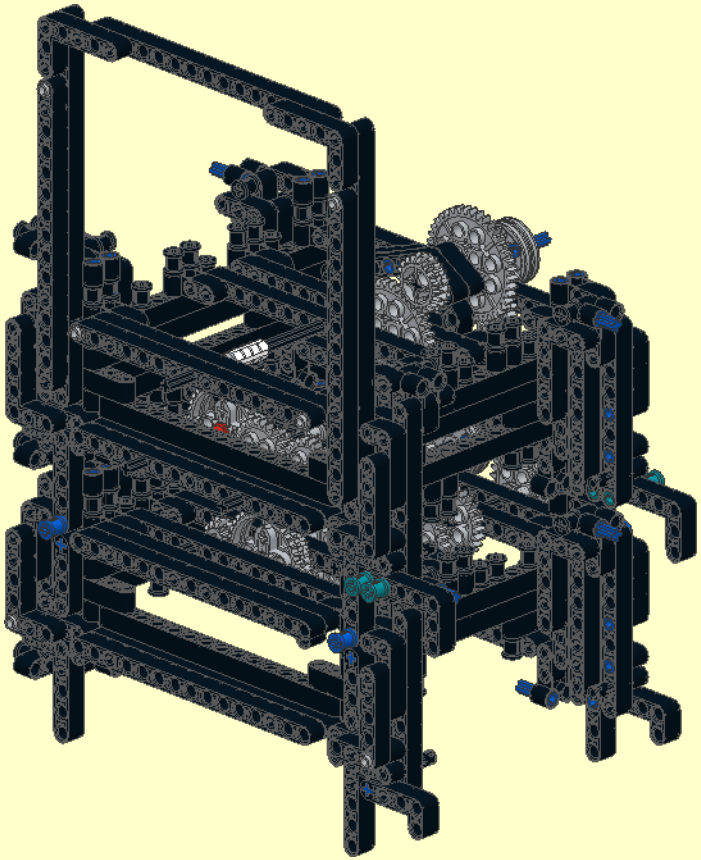

2

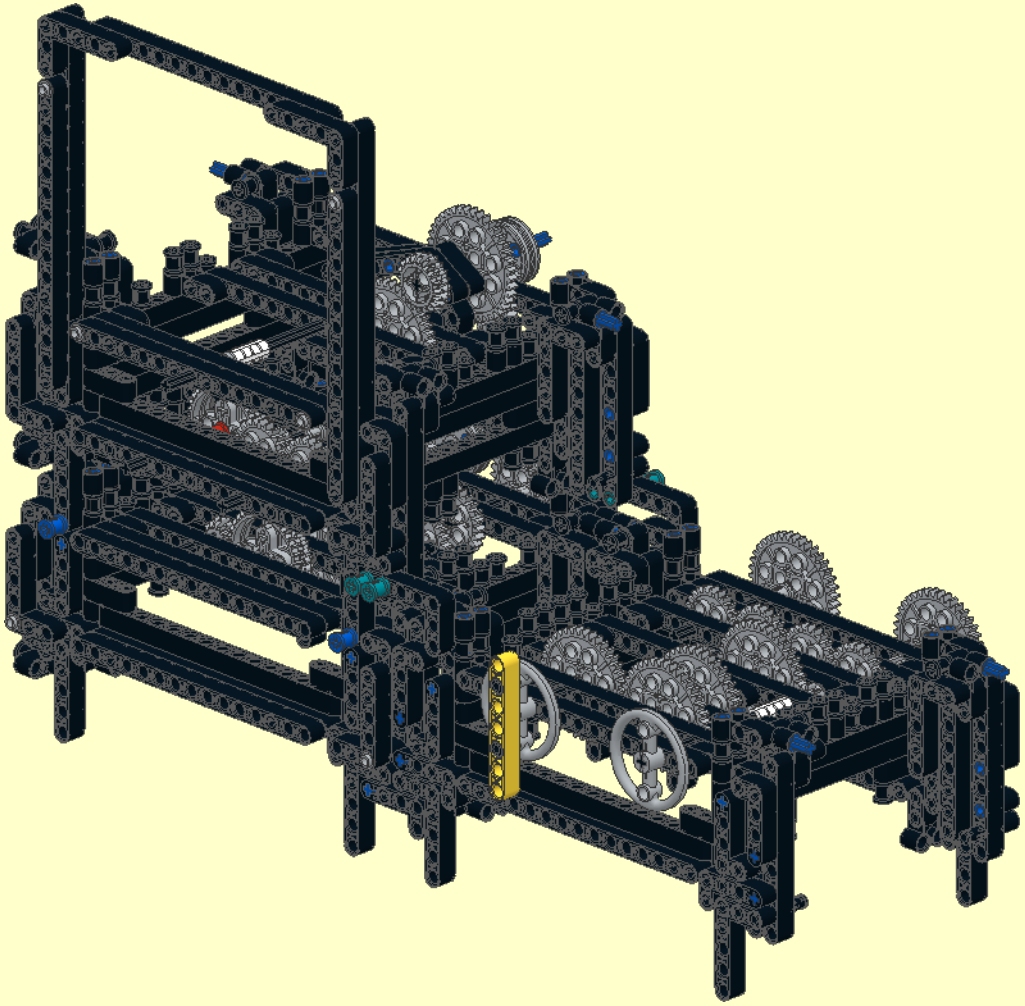

3

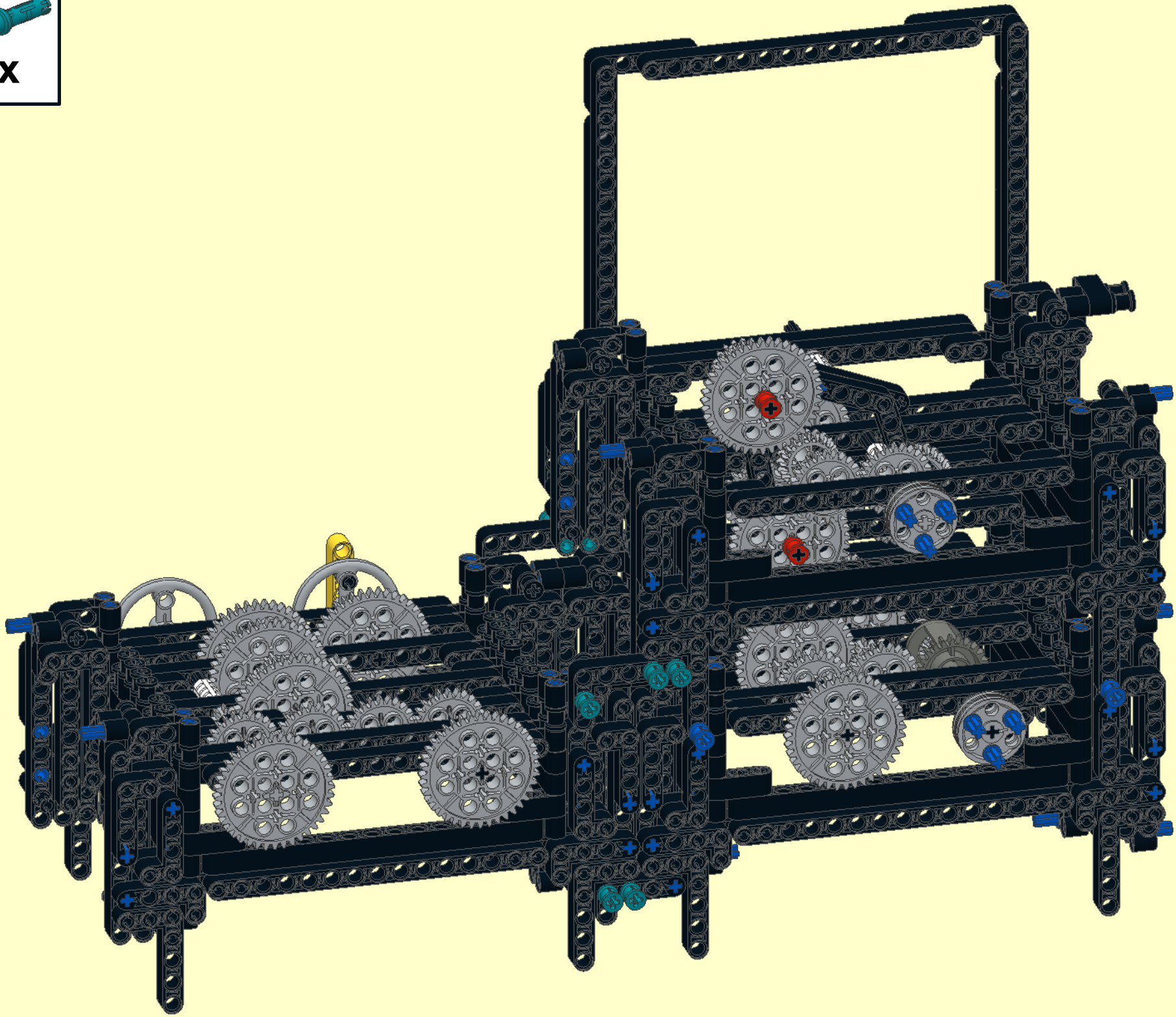

4

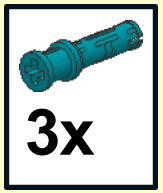

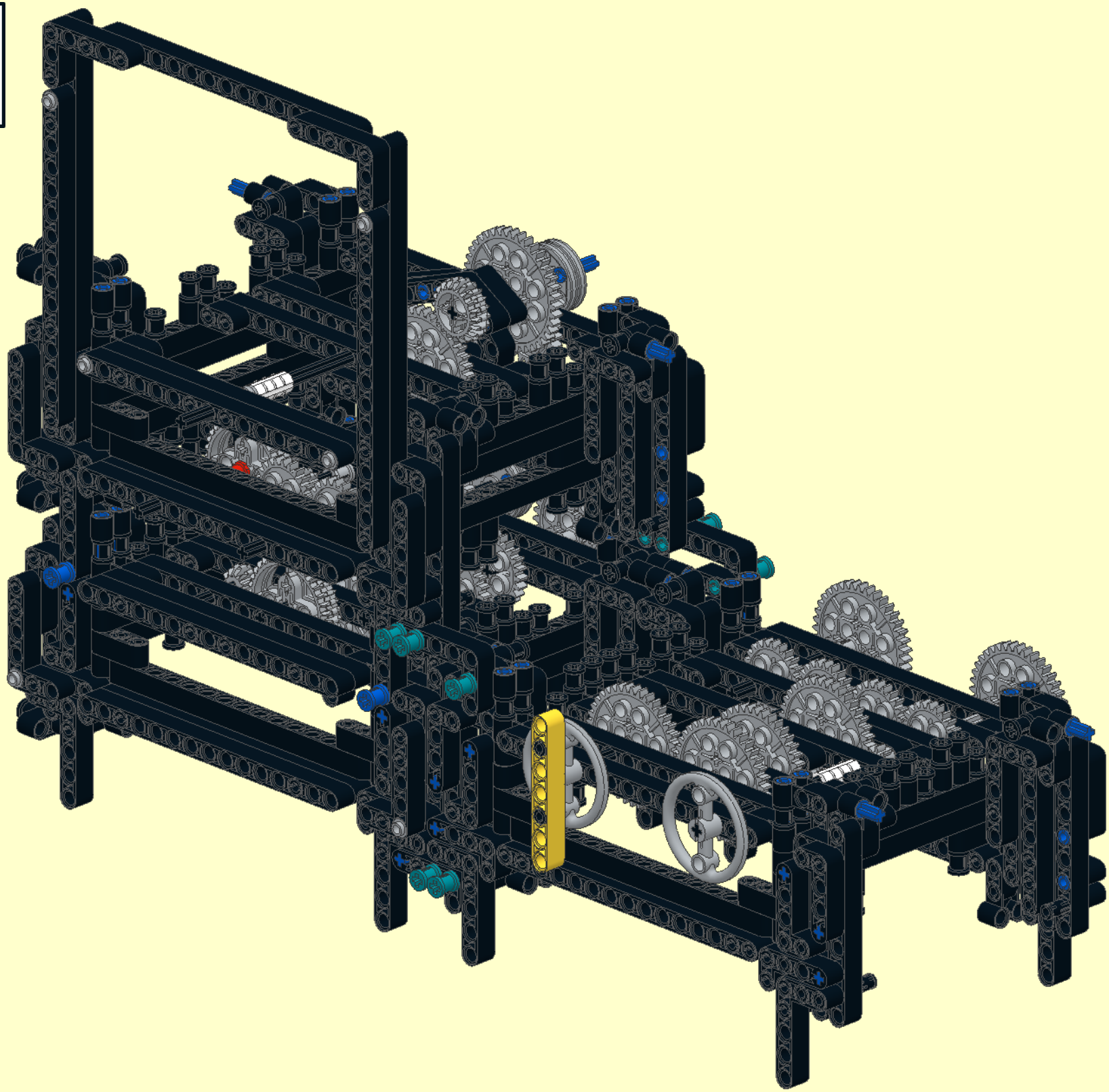

5

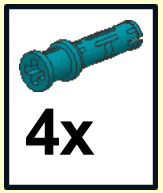

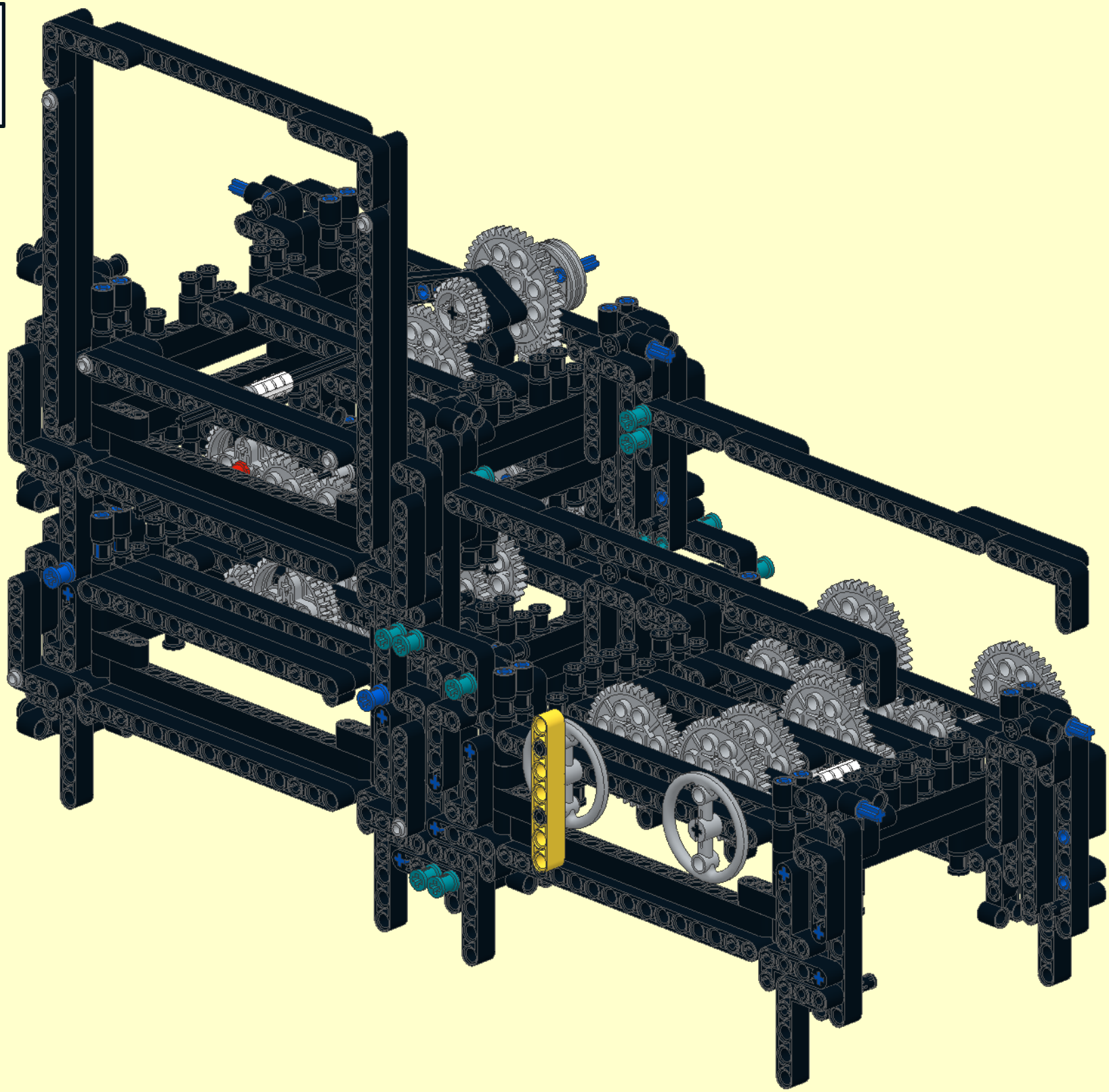

1

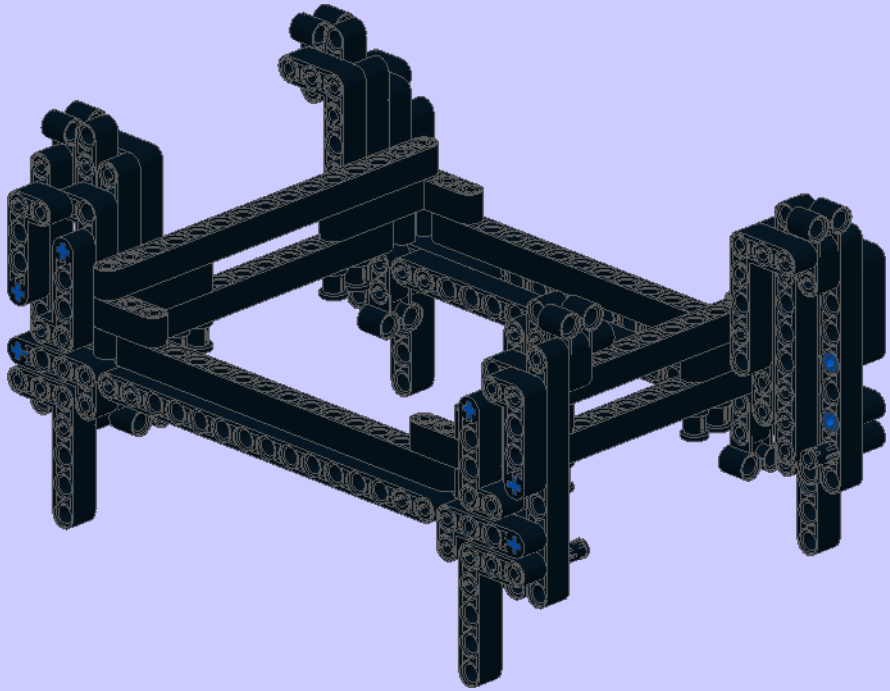

2

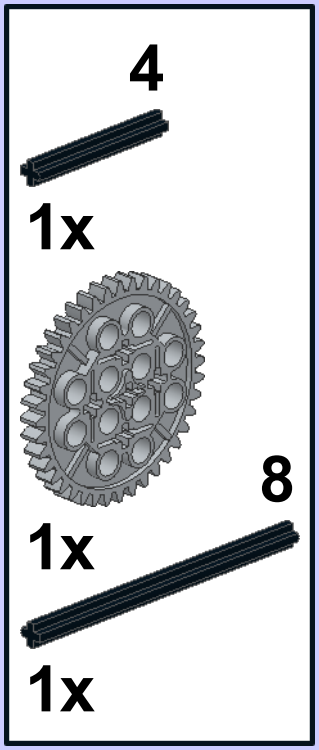

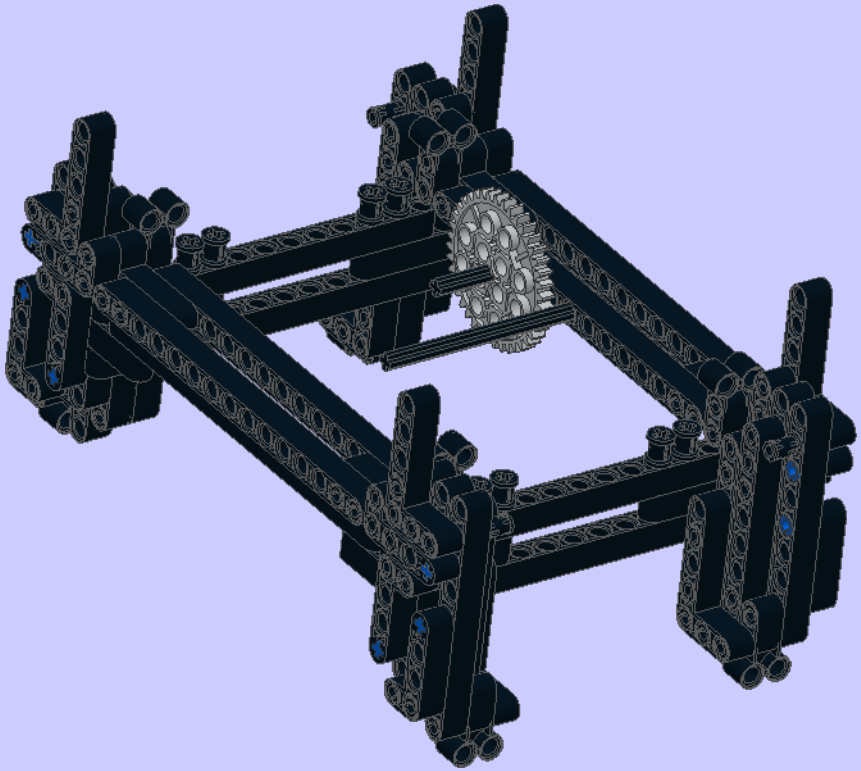

3

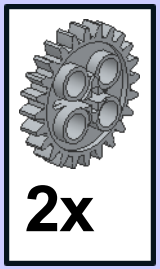

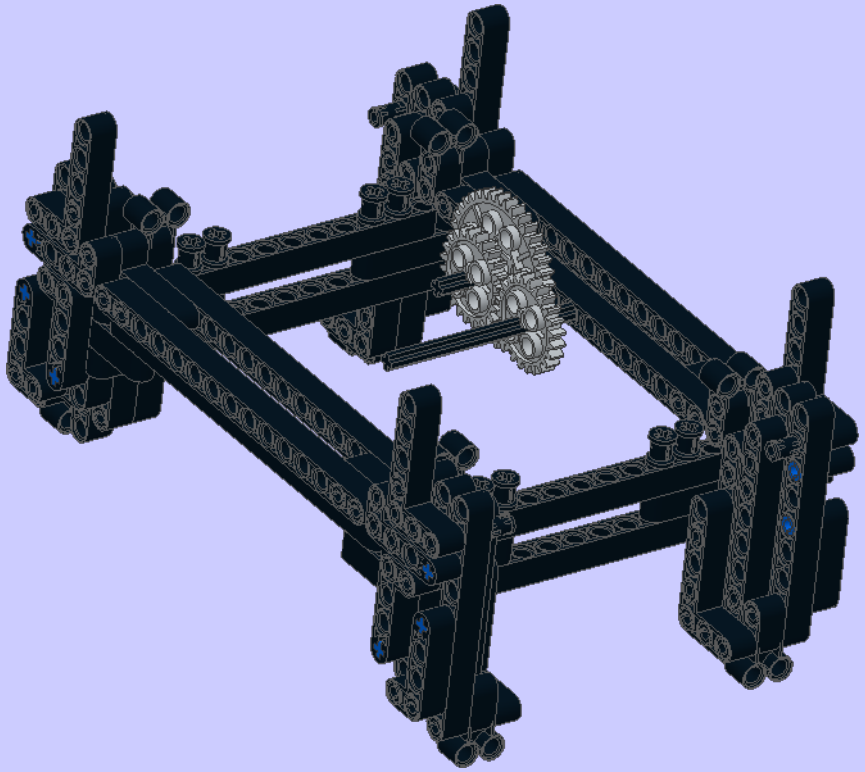

4

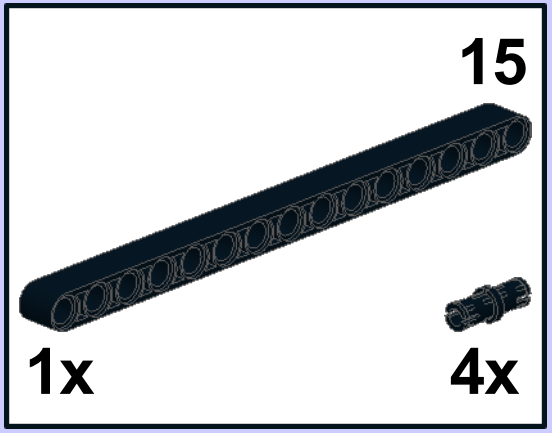

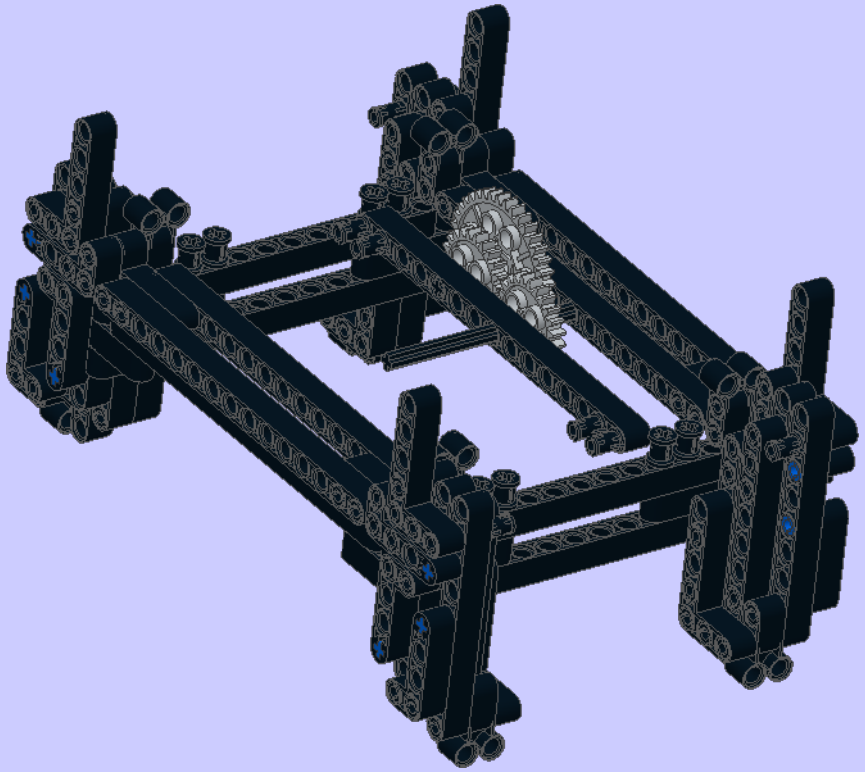

5

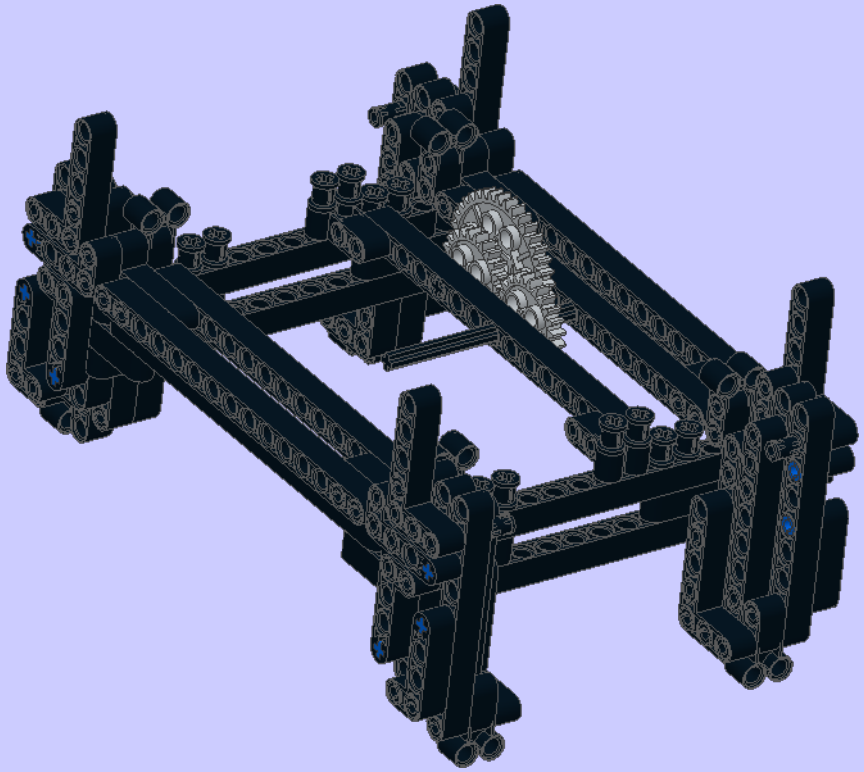

6

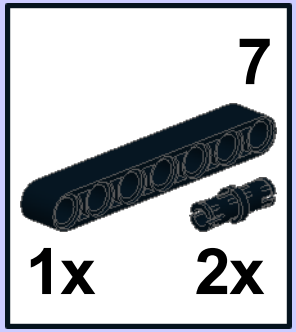

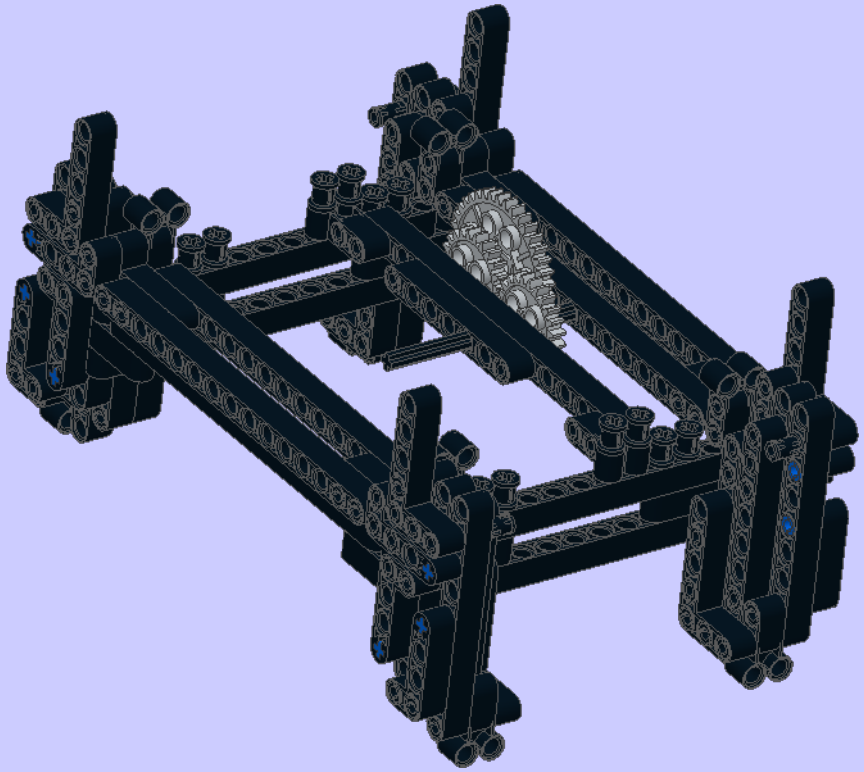

7

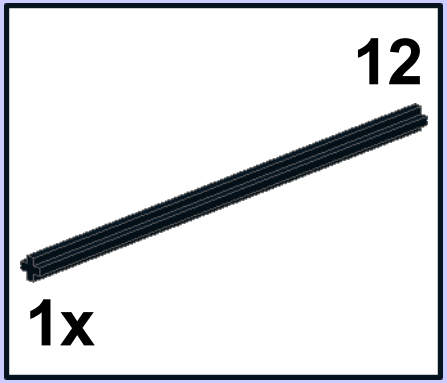

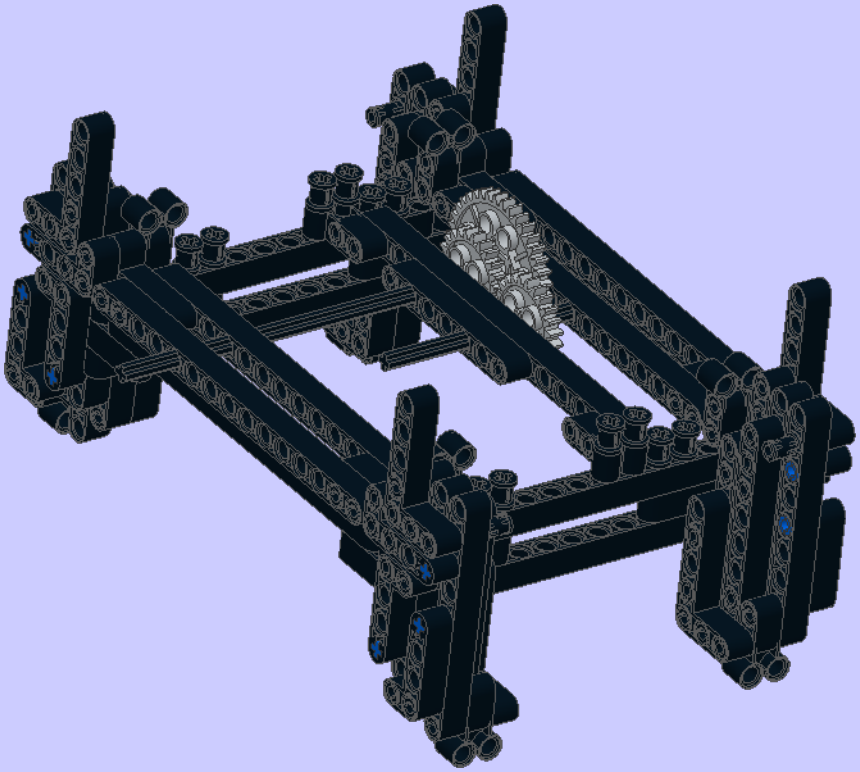

8

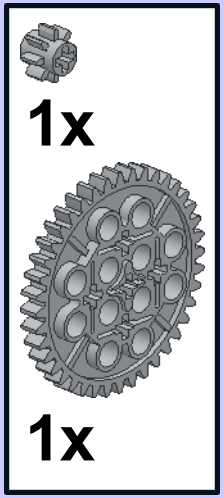

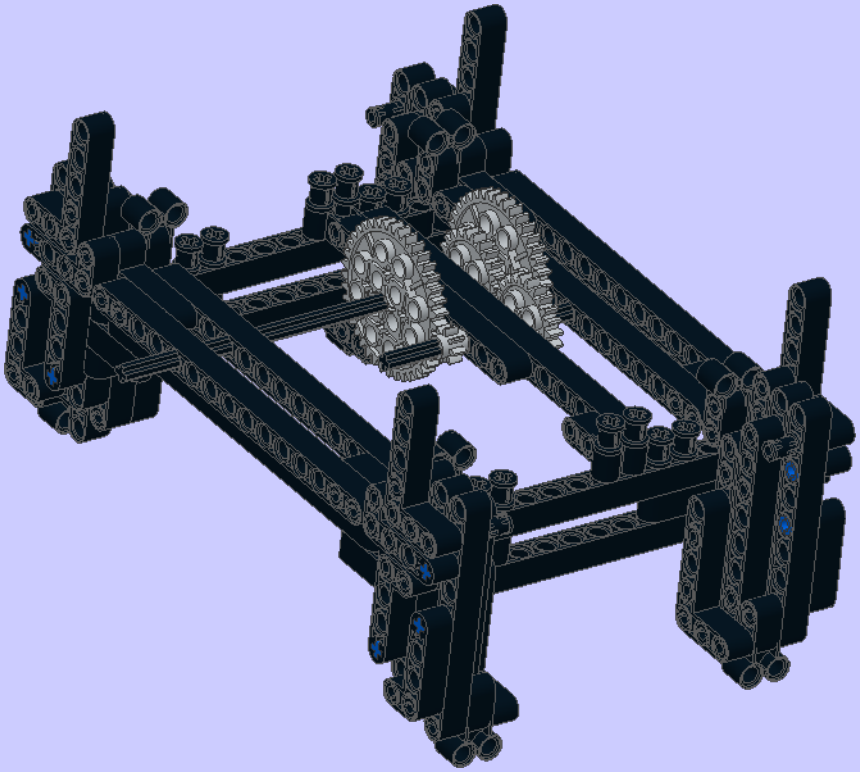

9

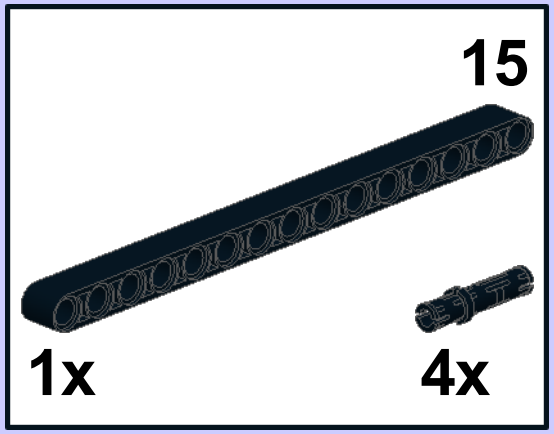

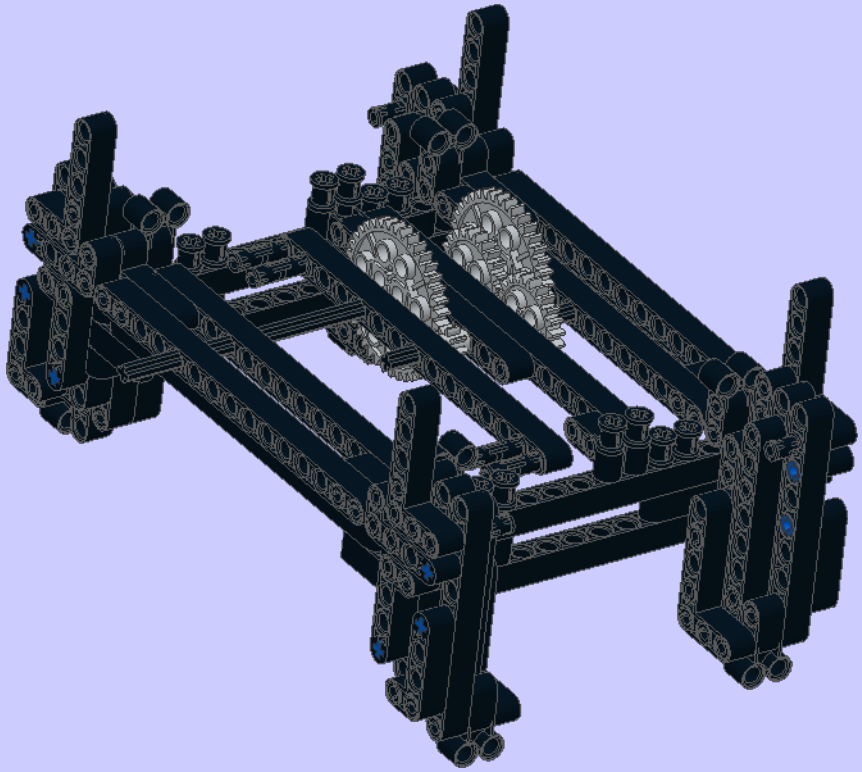

10

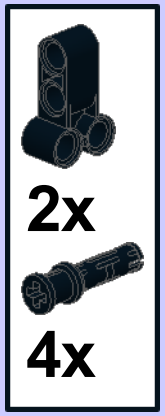

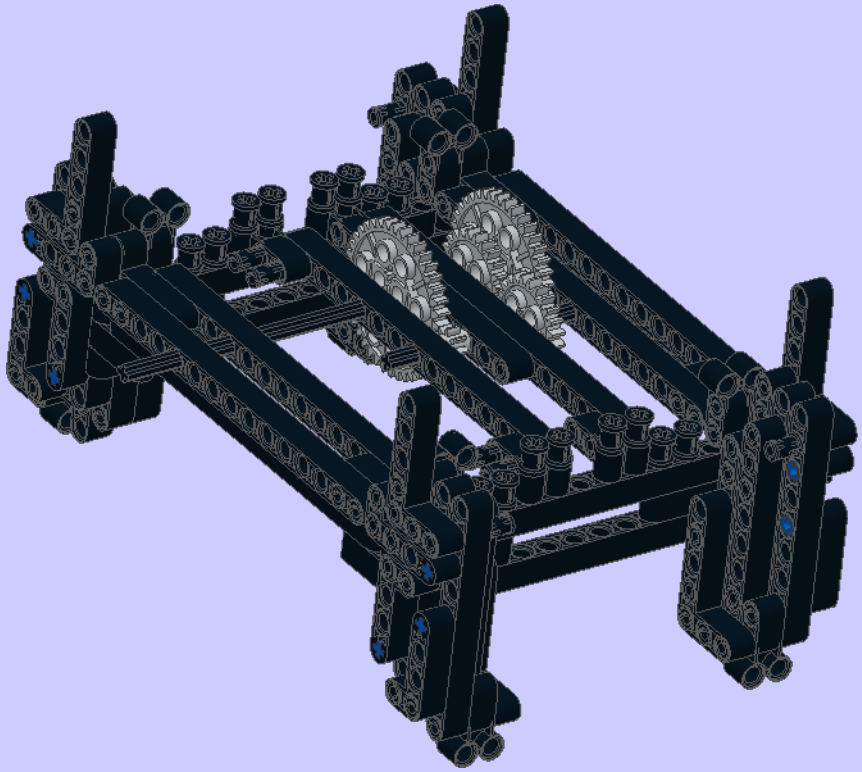

11

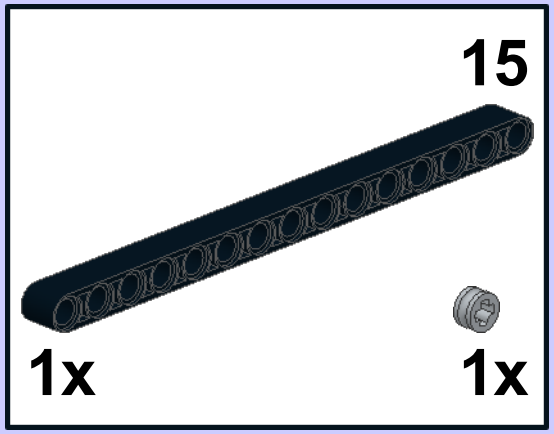

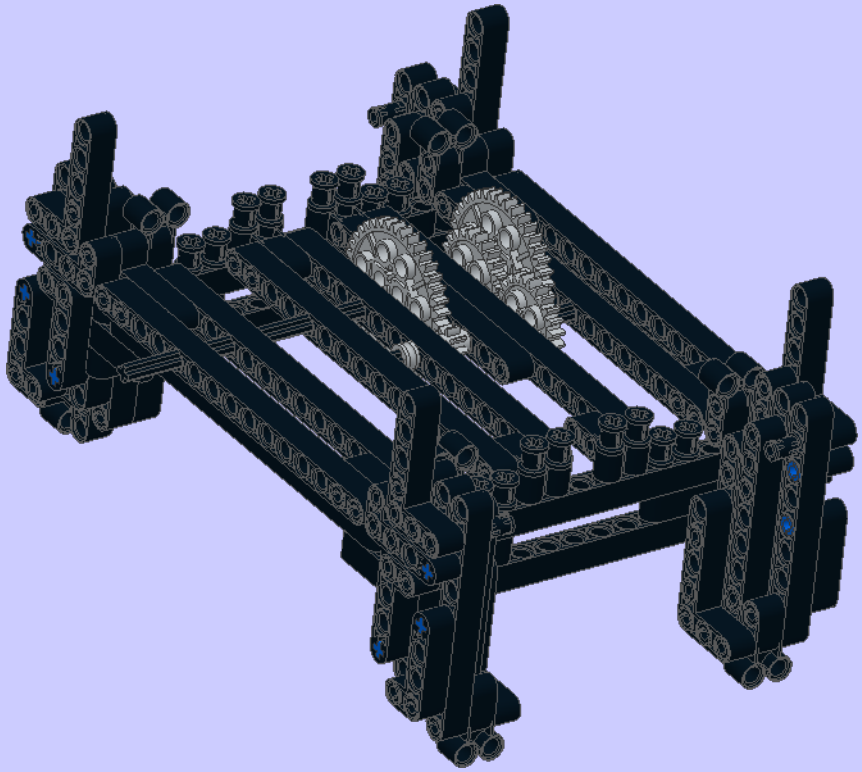

12

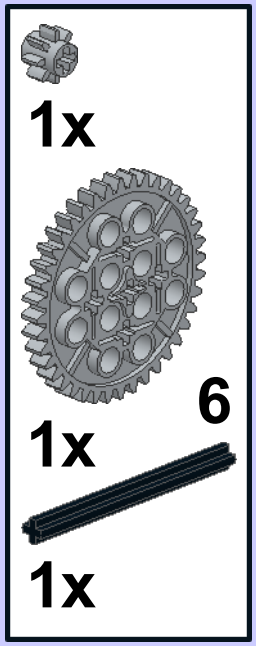

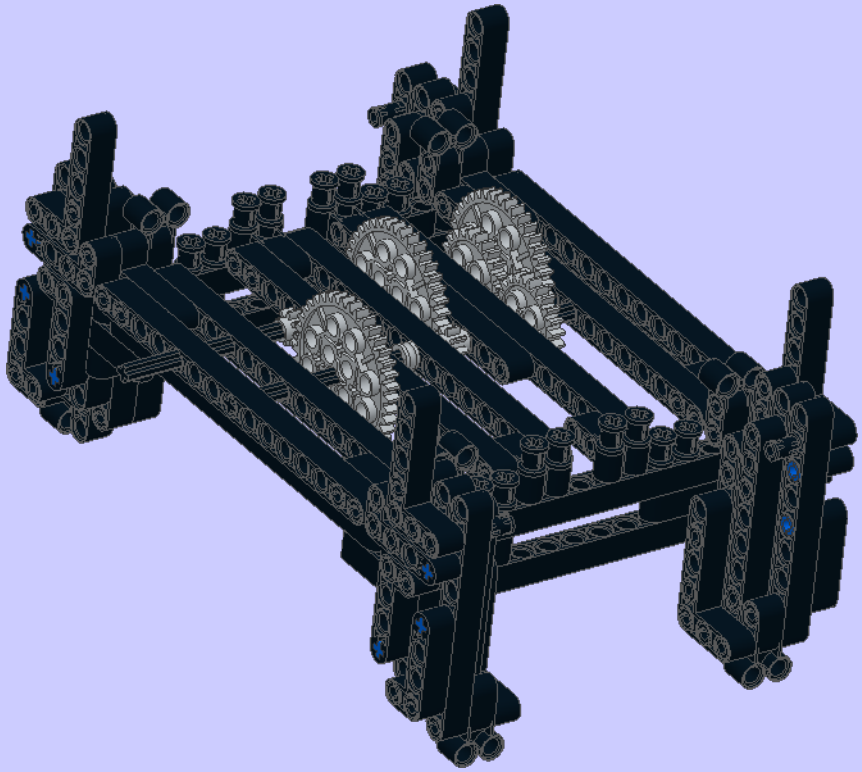

13

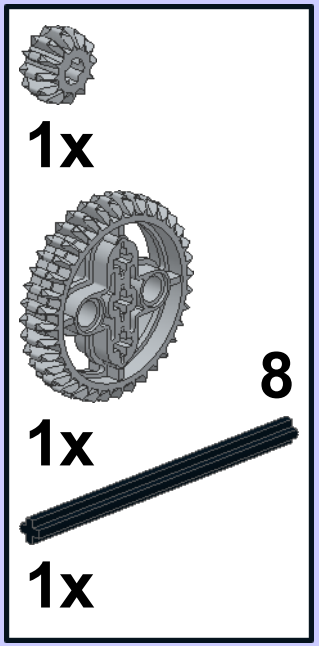

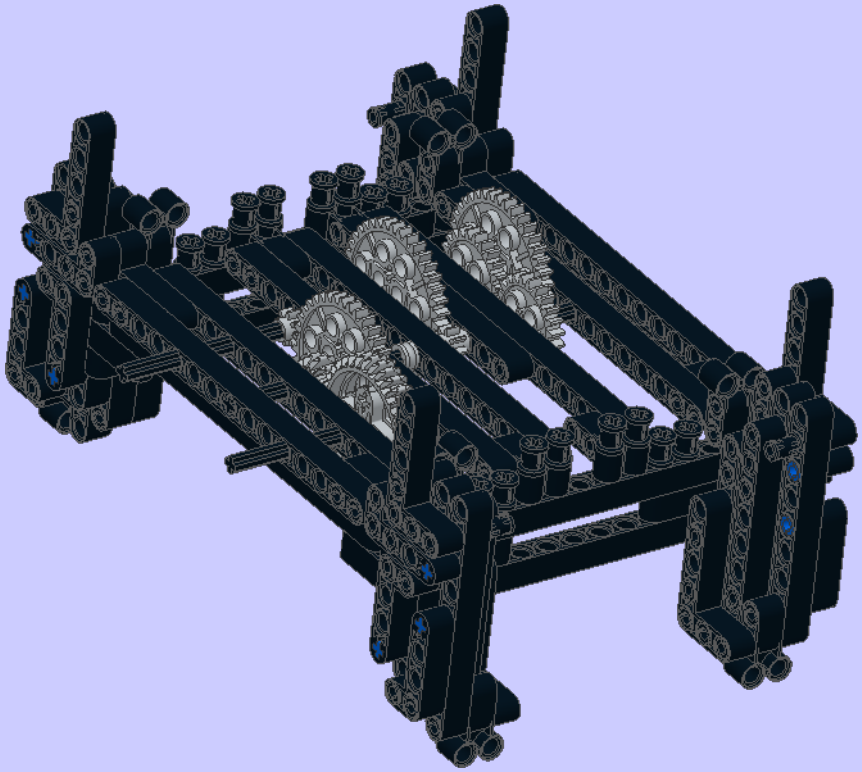

14

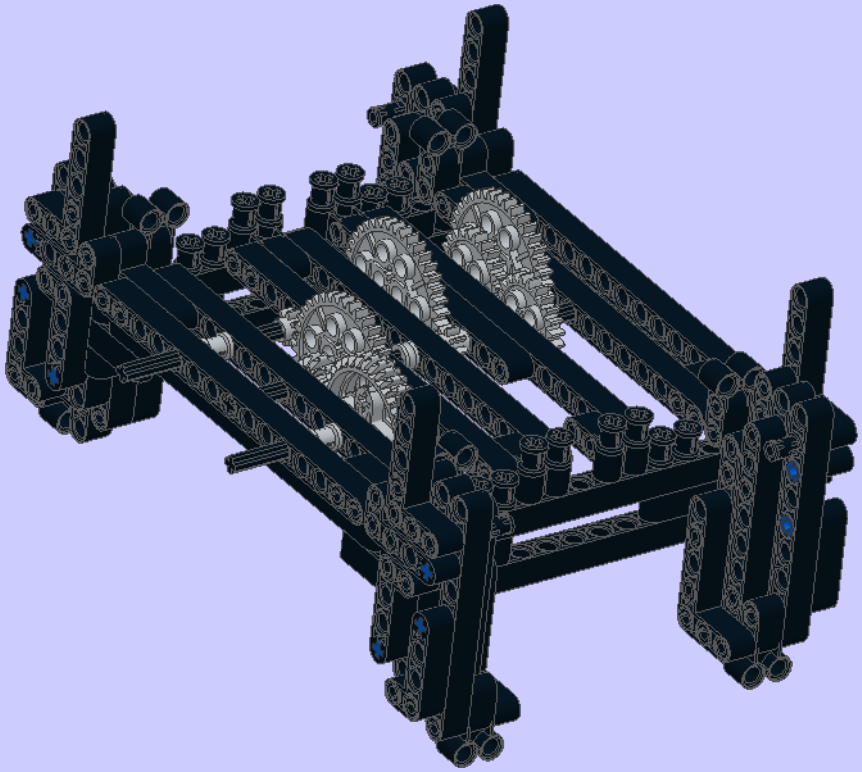

15

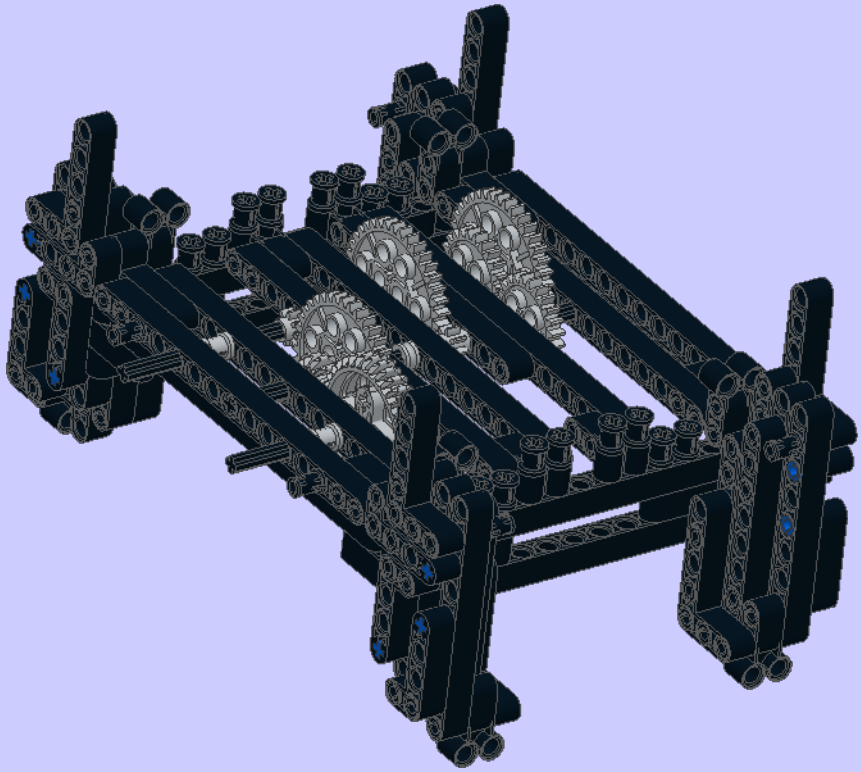

16

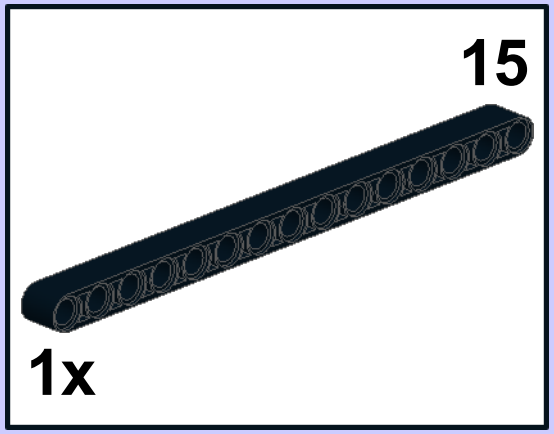

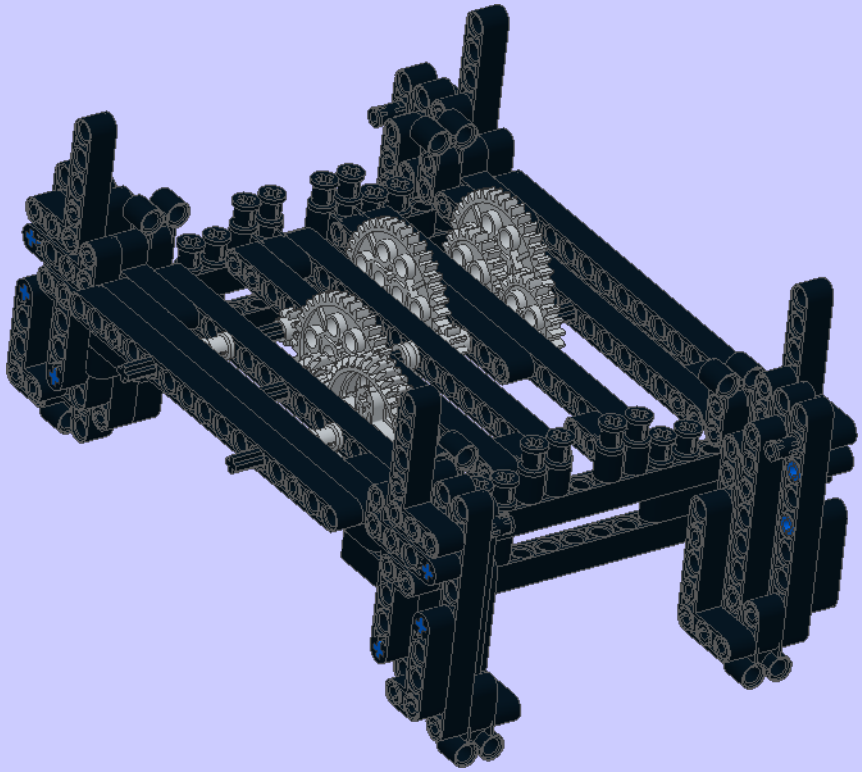

17

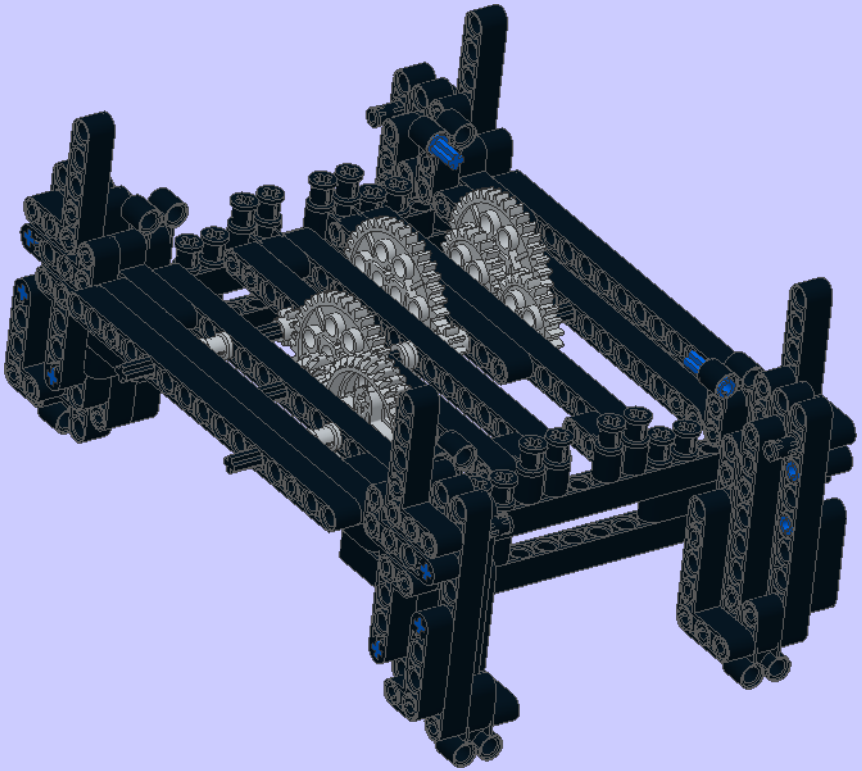

18

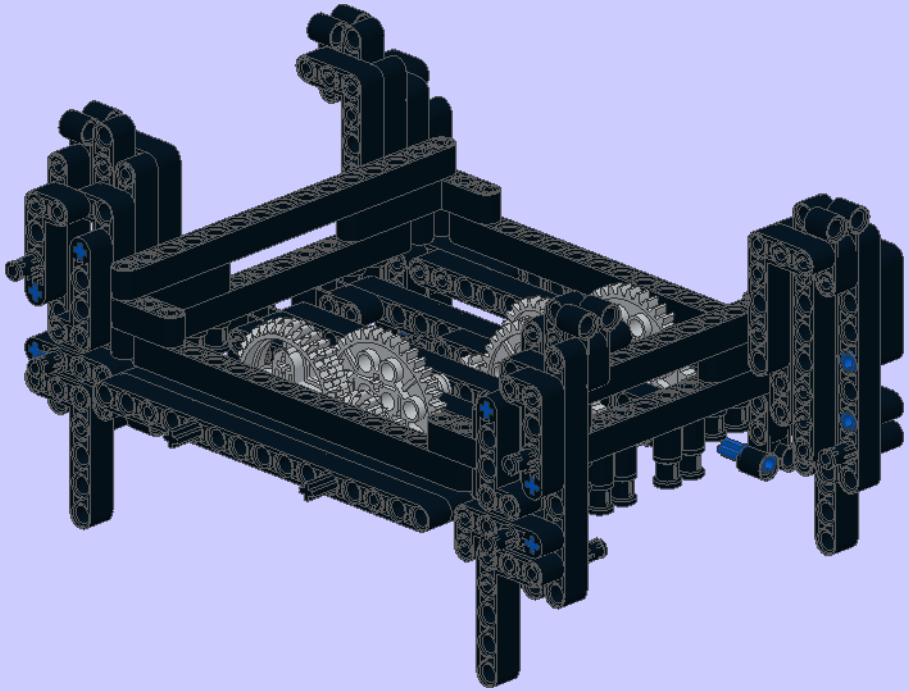

19

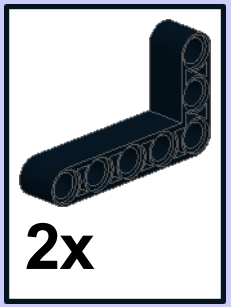

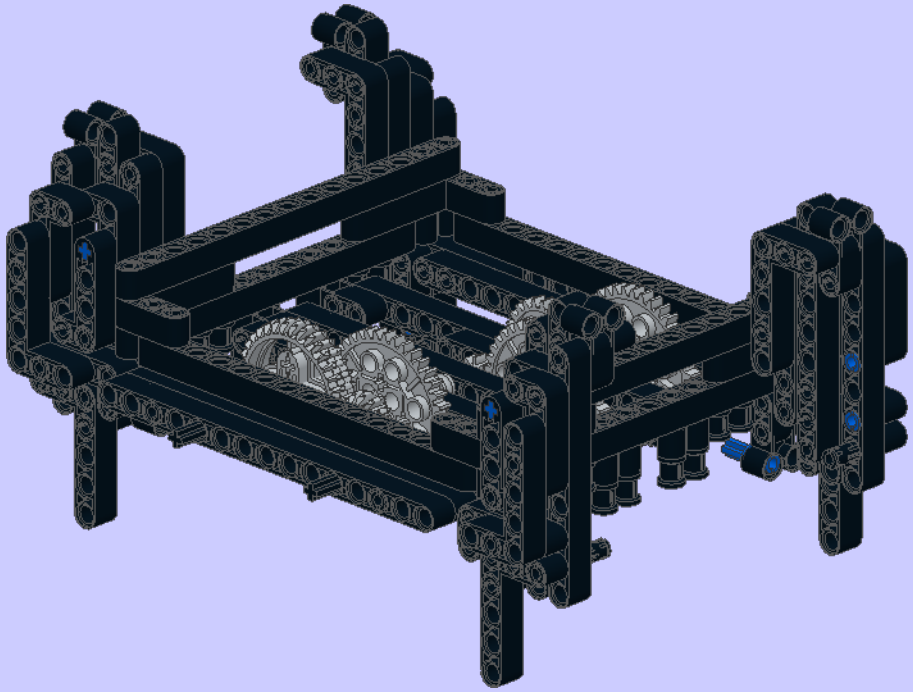

20

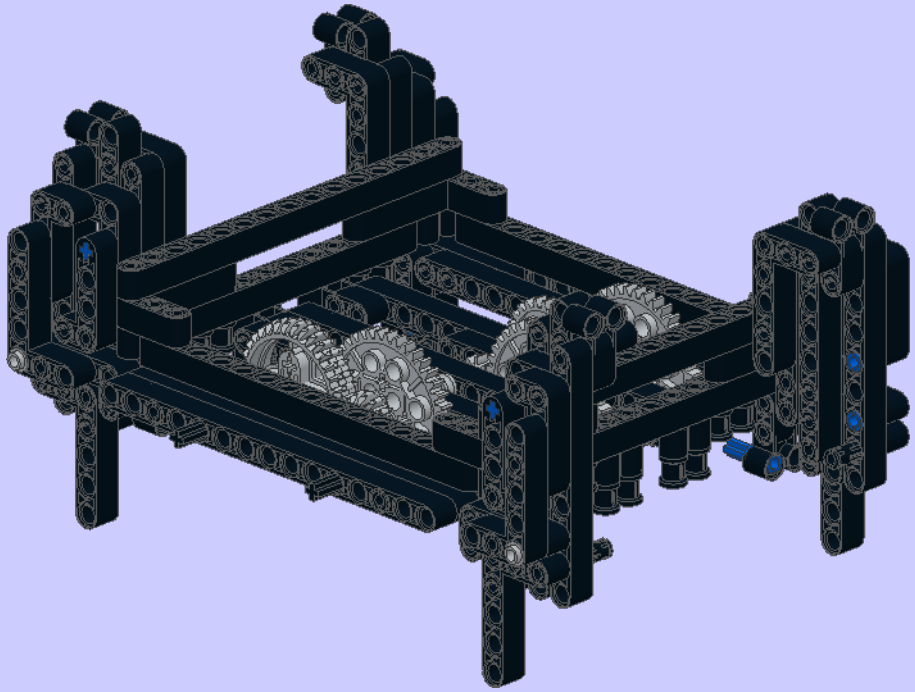

21

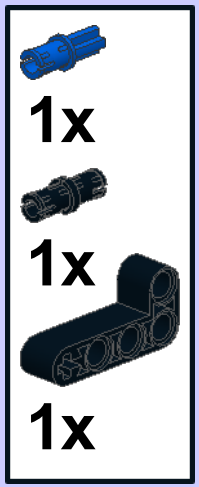

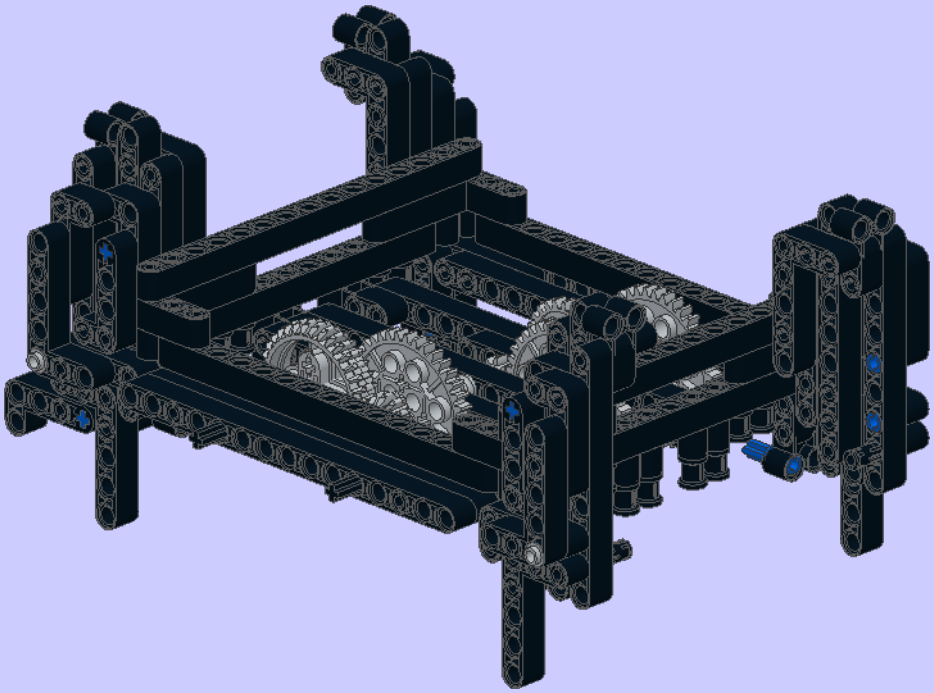

22

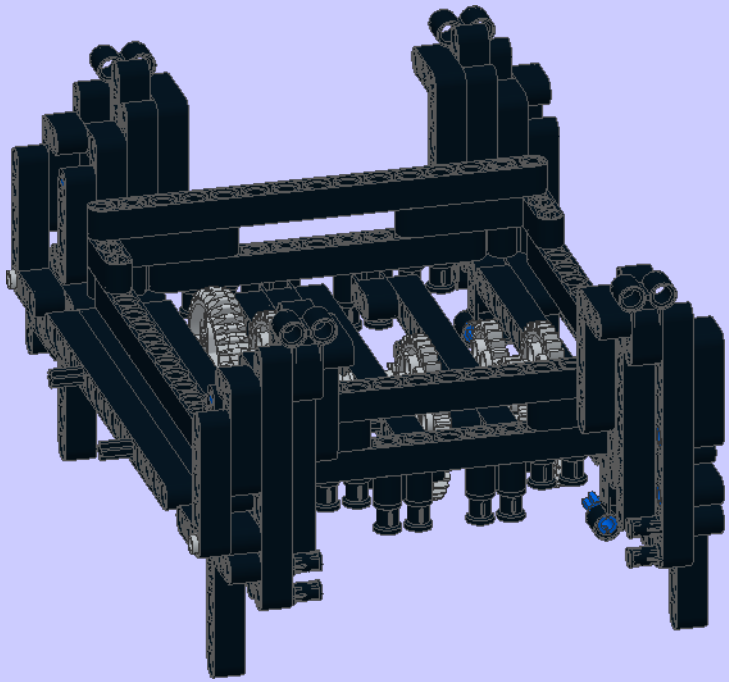

23

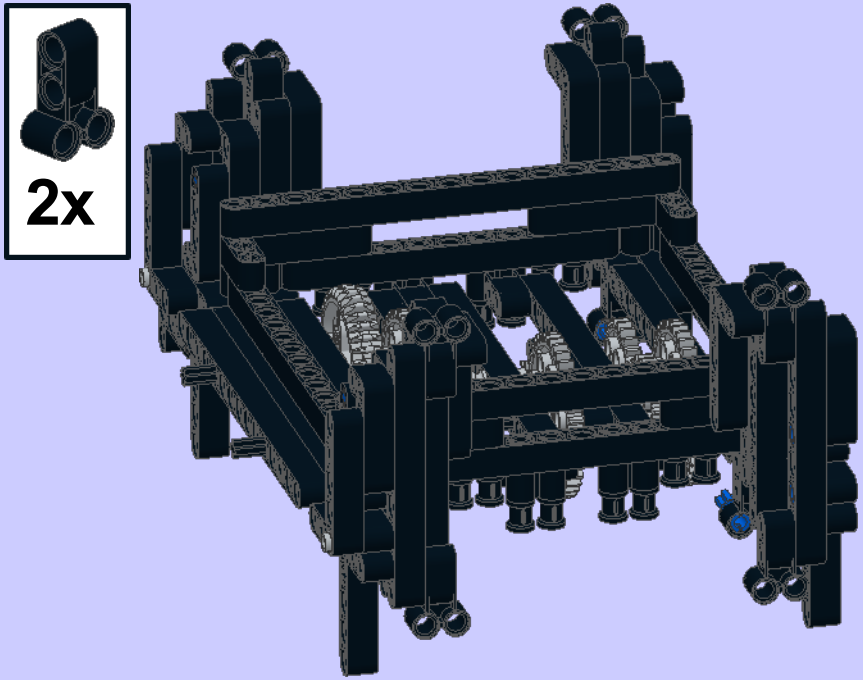

24

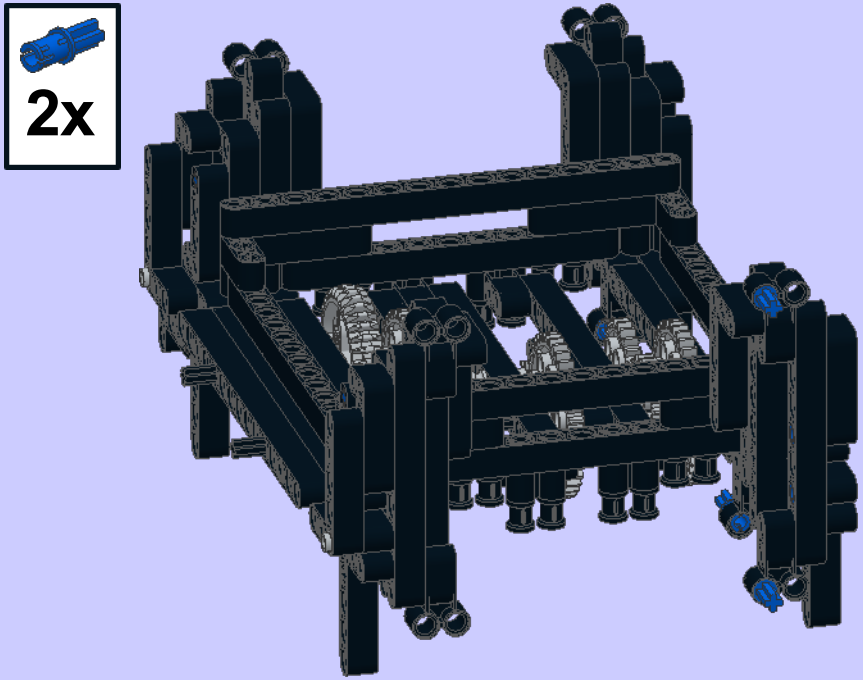

25

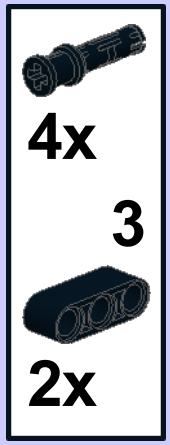

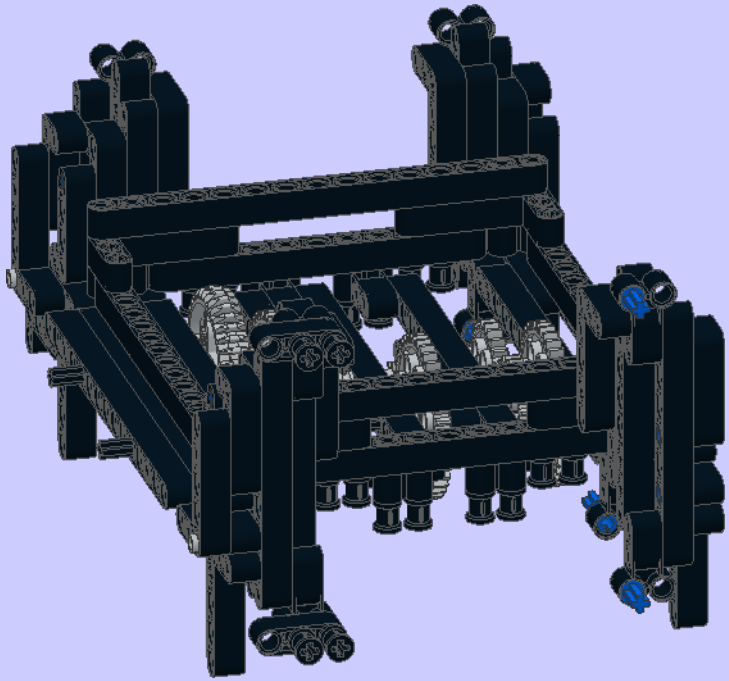

26

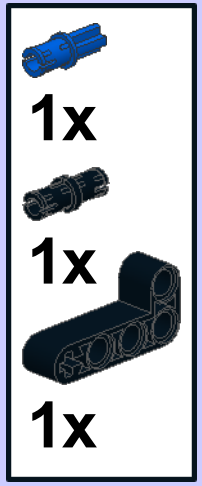

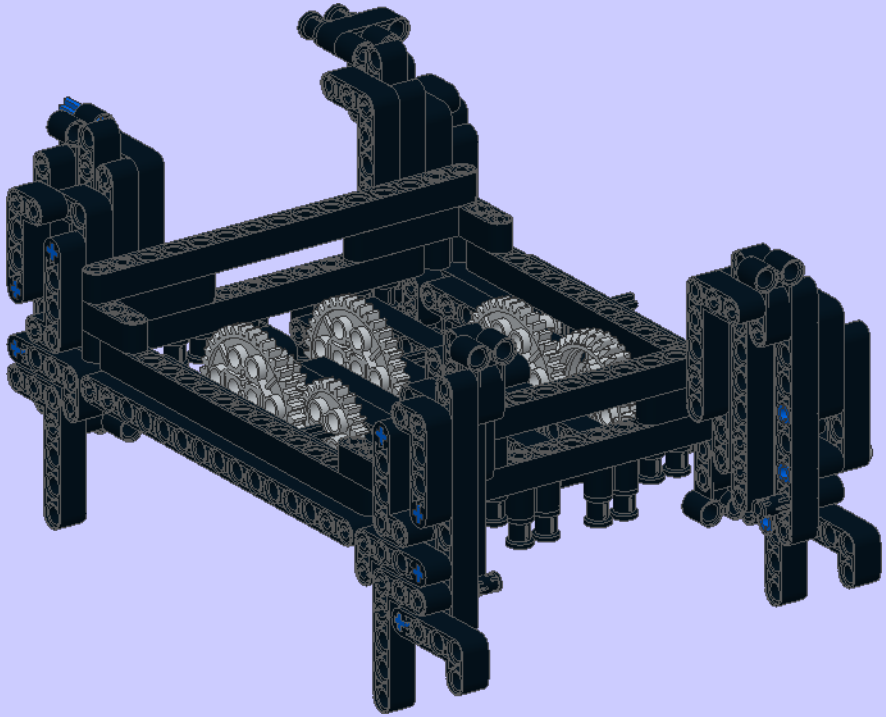

1

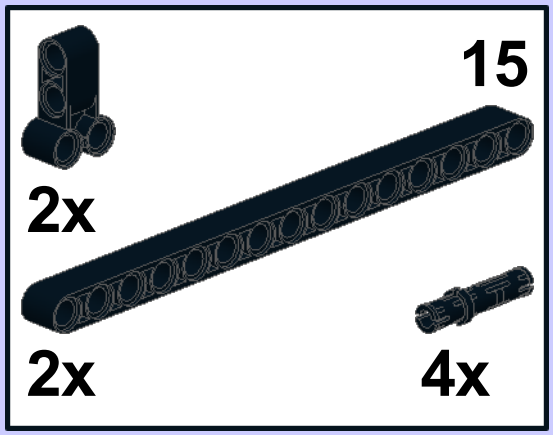

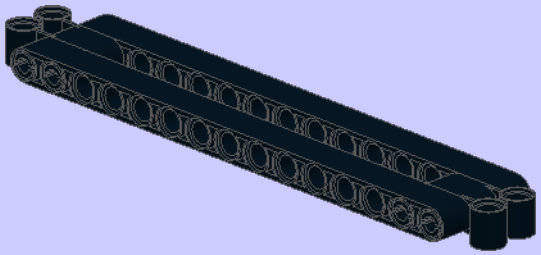

2

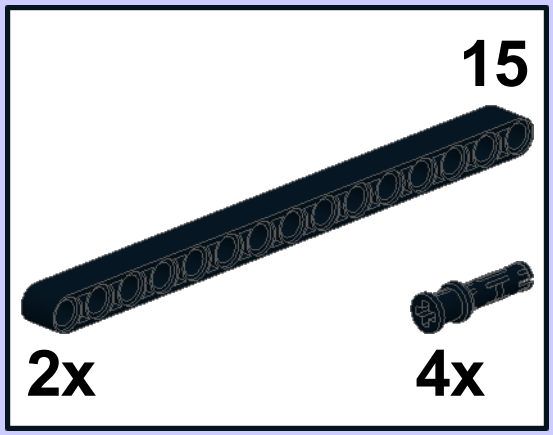

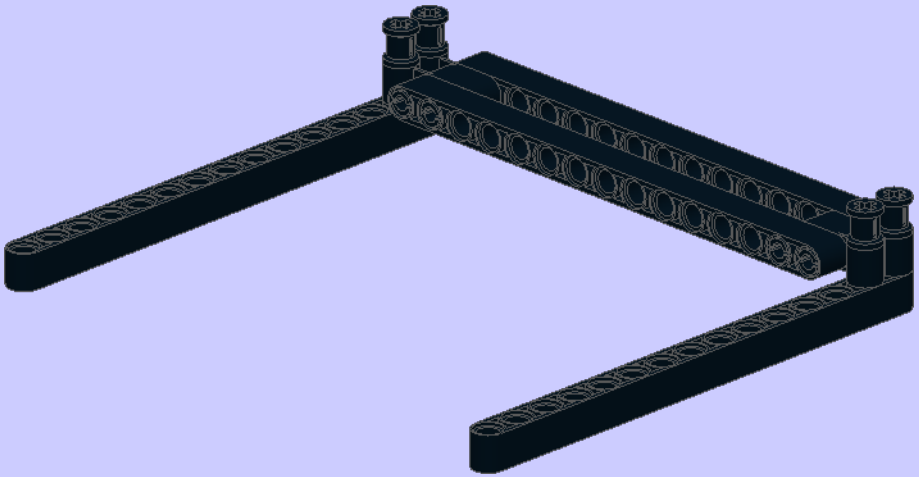

3

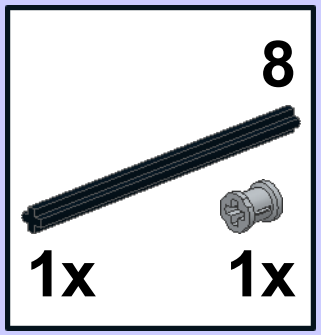

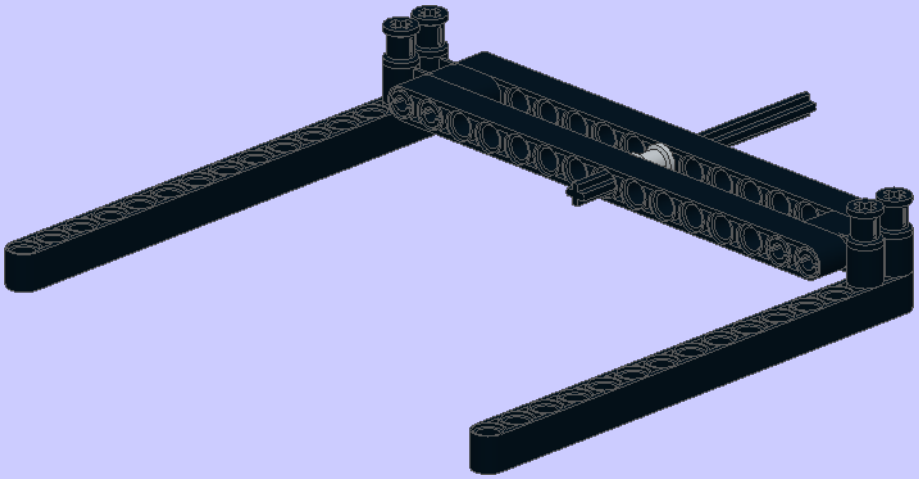

4

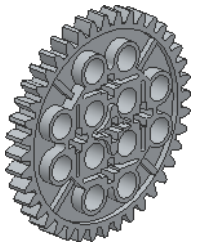

2x

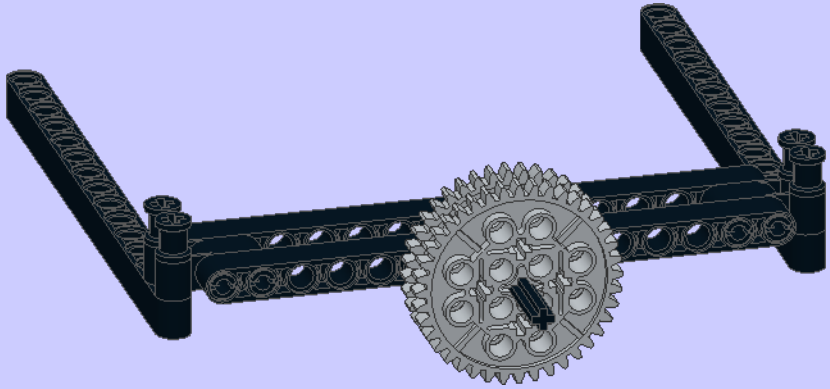

5

3x

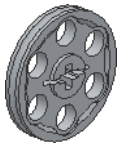

2x

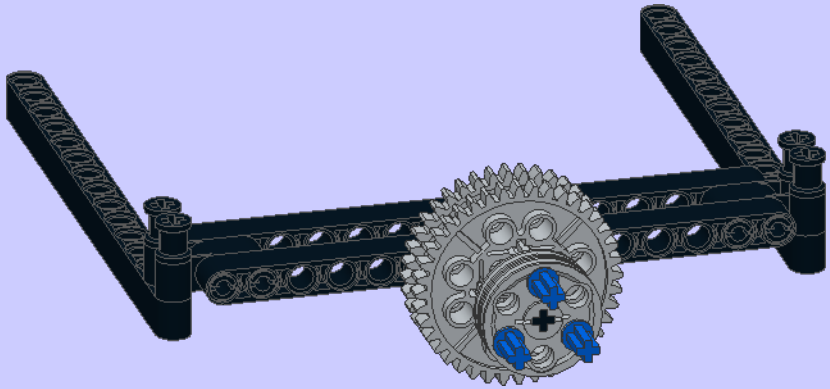

6

4x

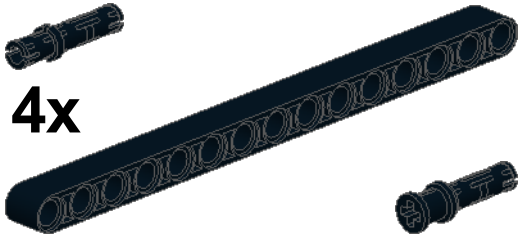

15

1x

4x

2x

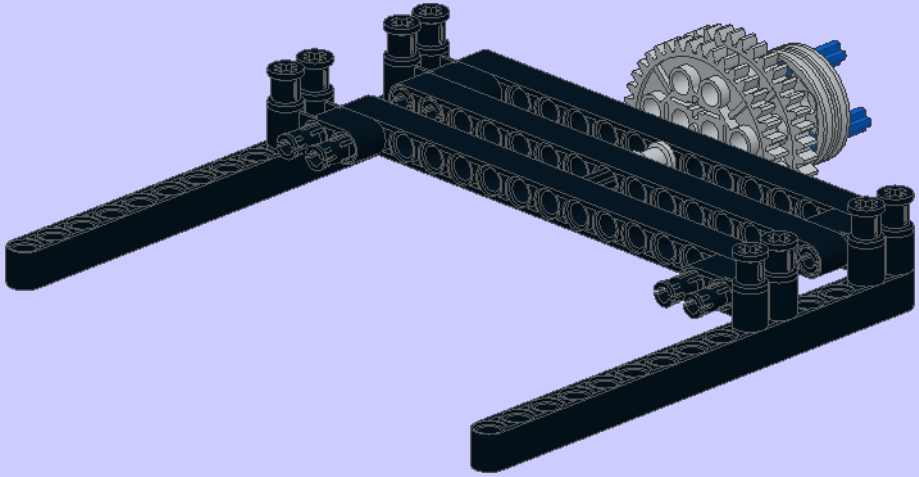

7

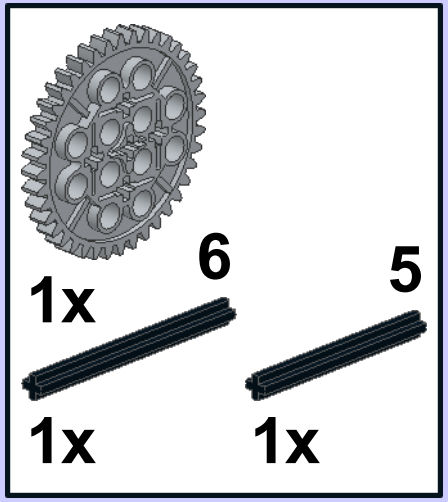

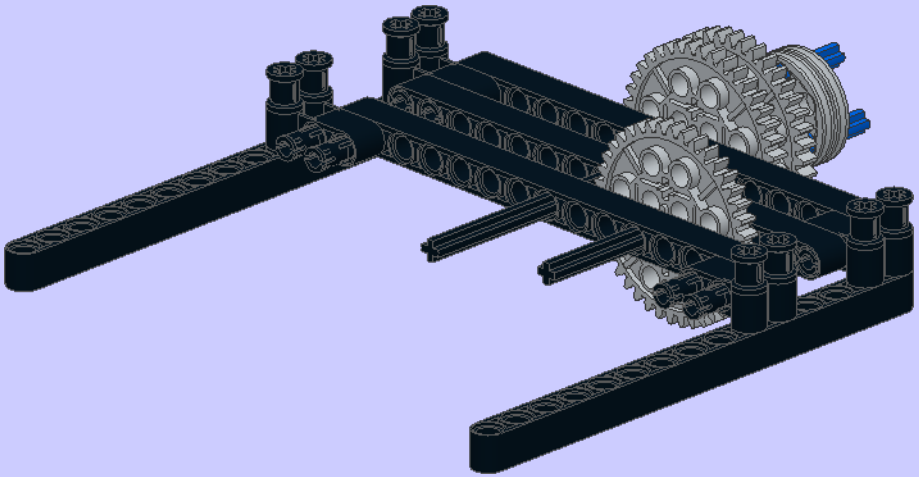

8

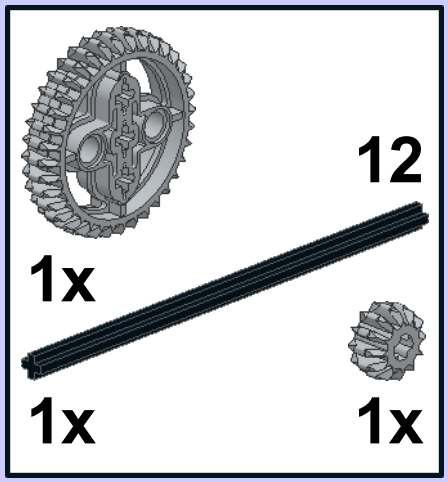

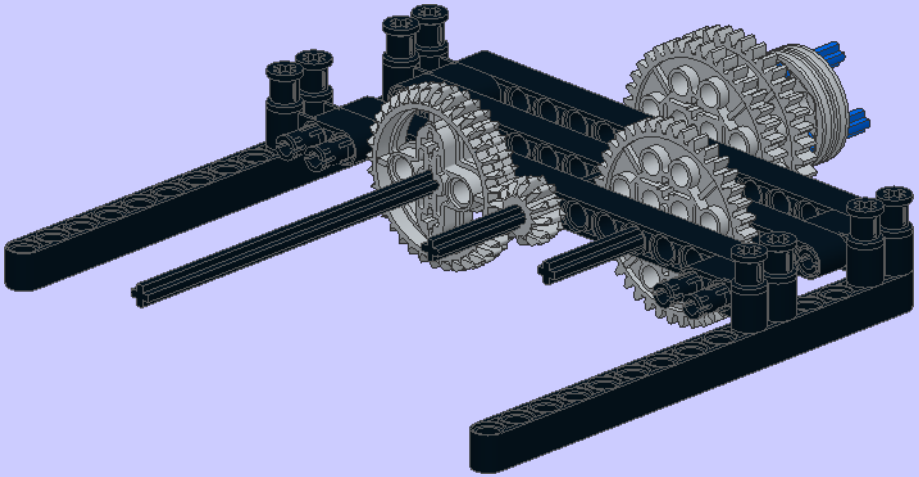

9

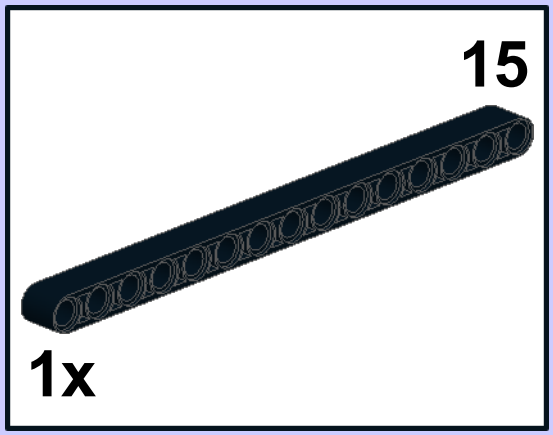

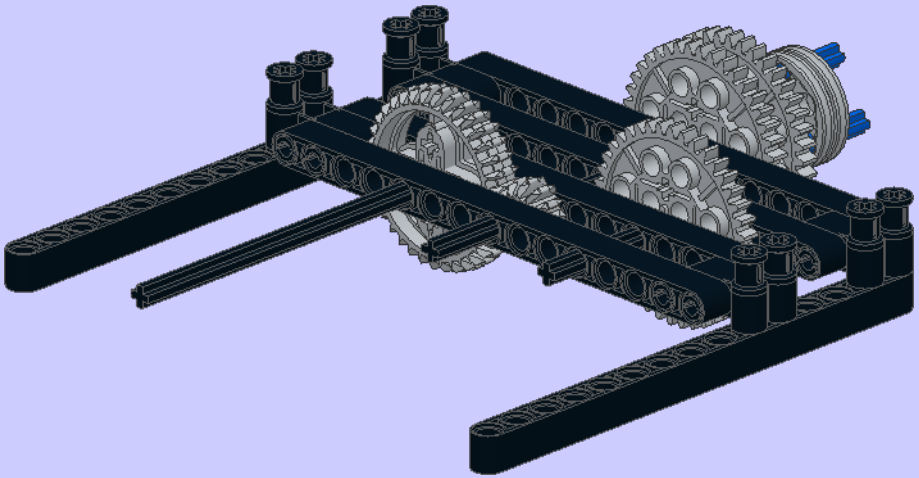

10

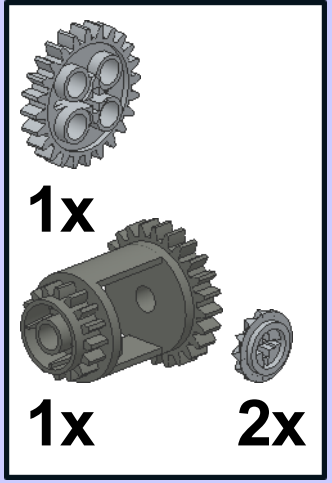

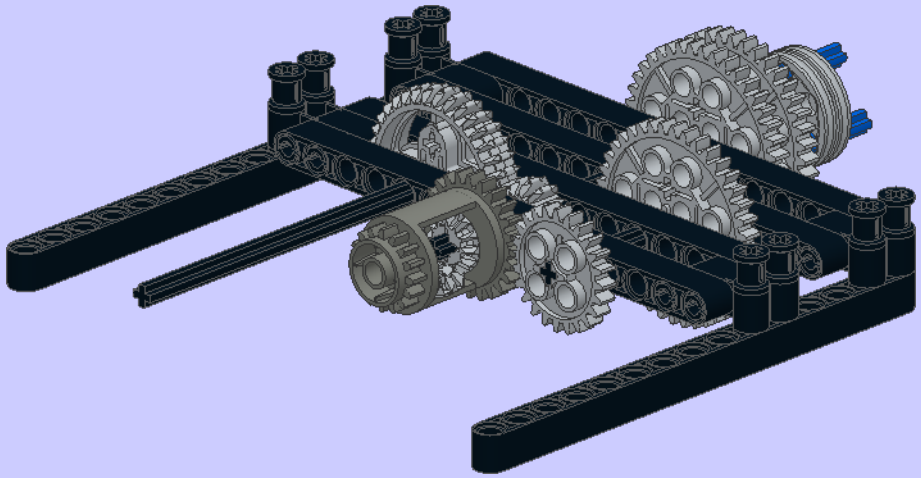

11

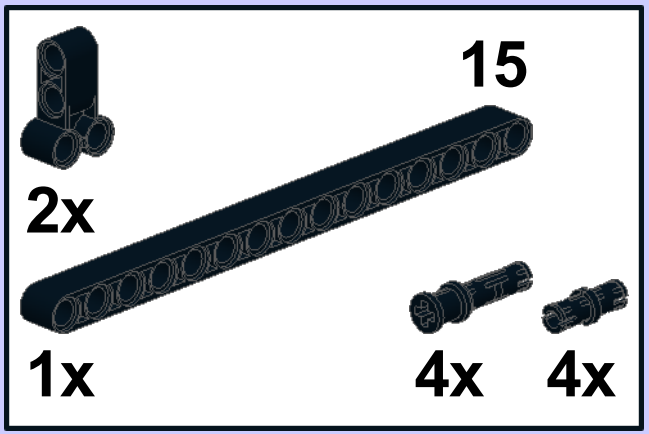

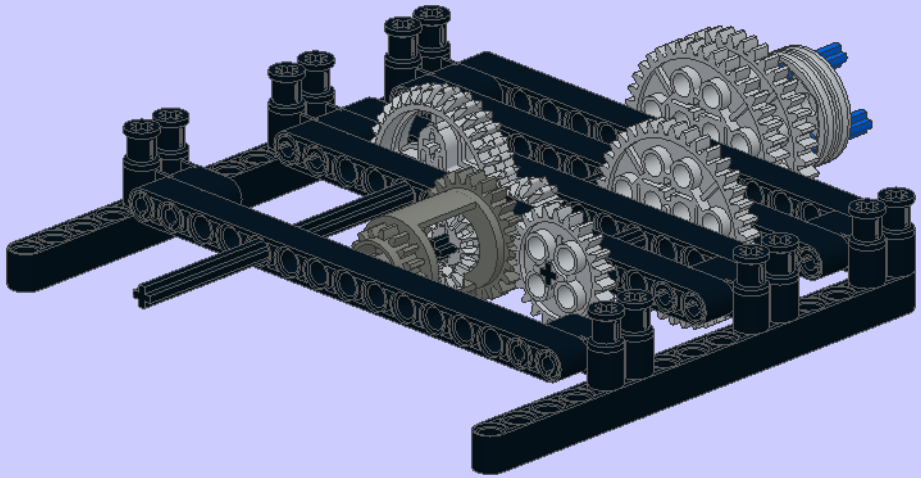

12

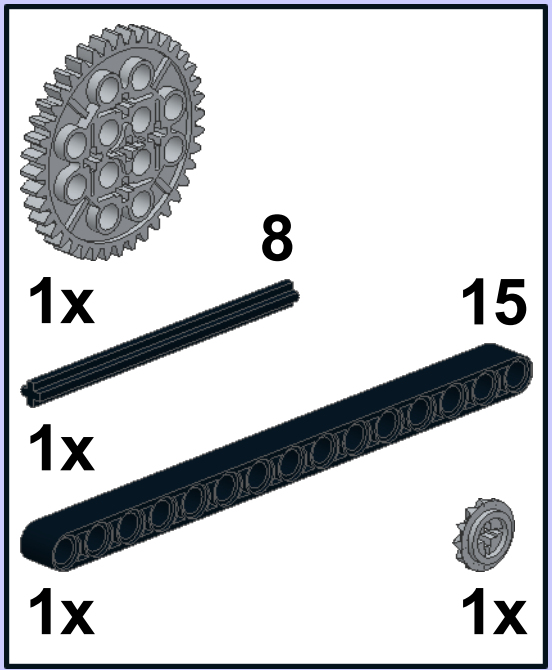

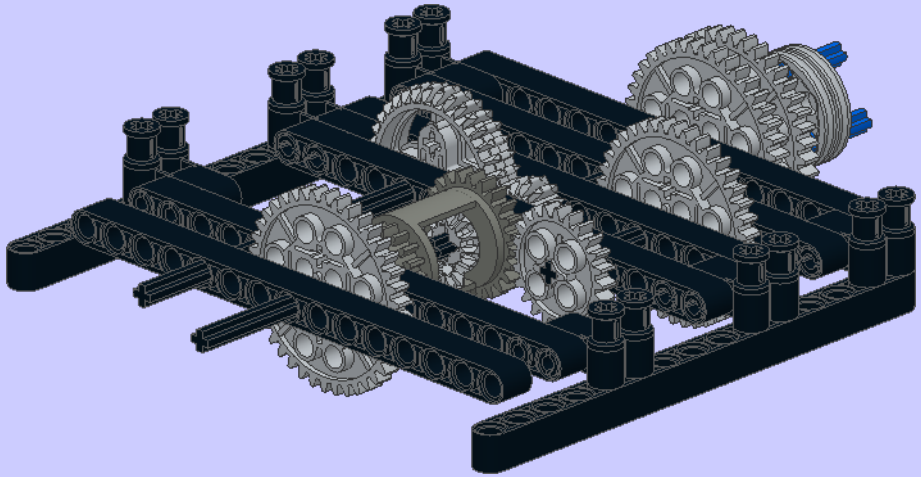

13

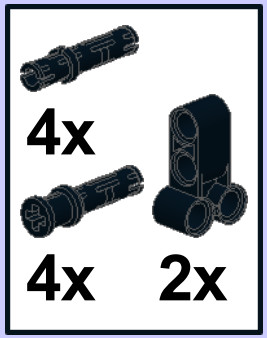

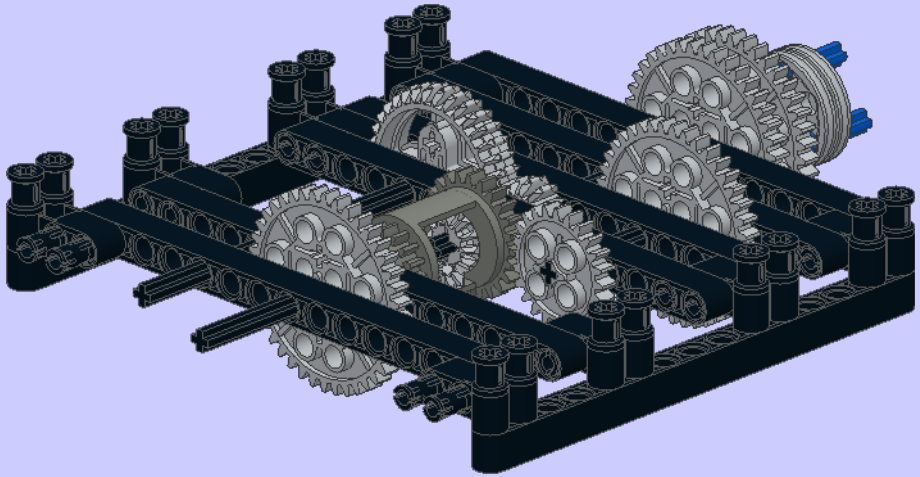

14

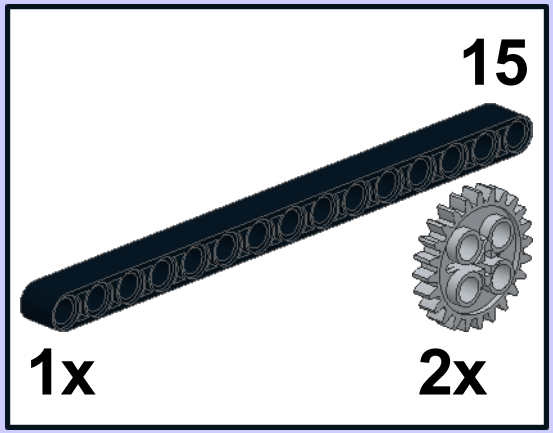

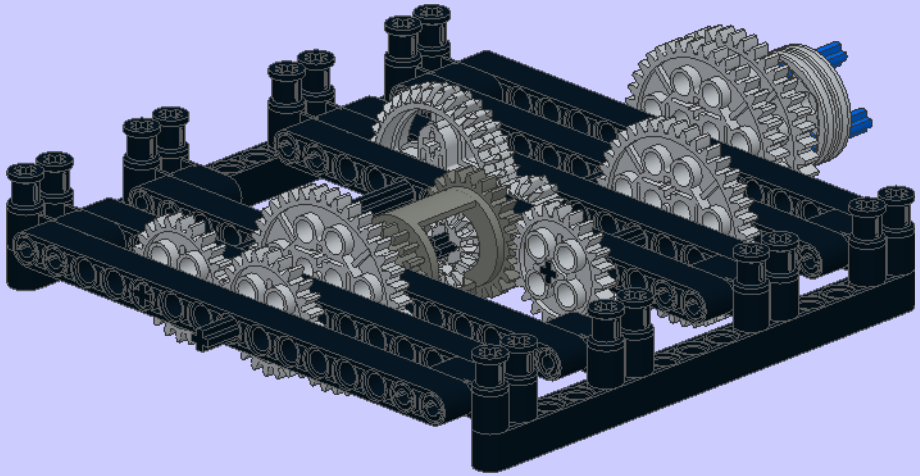

15

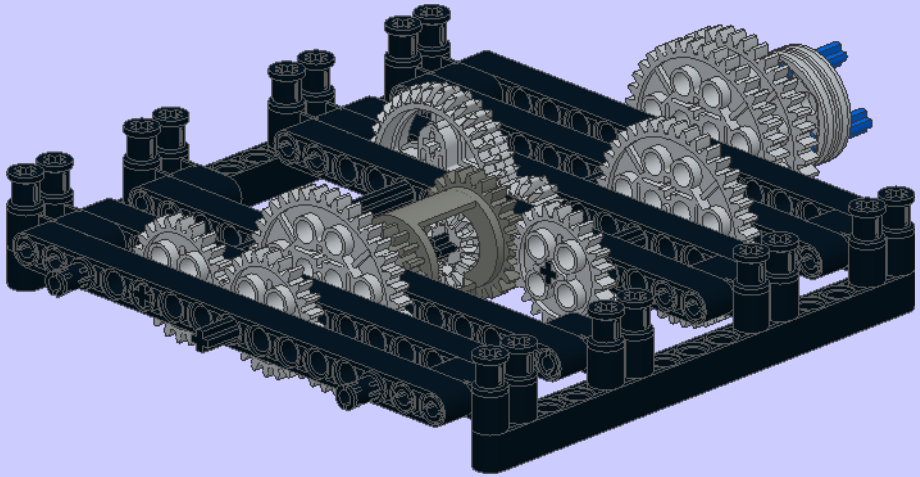

16

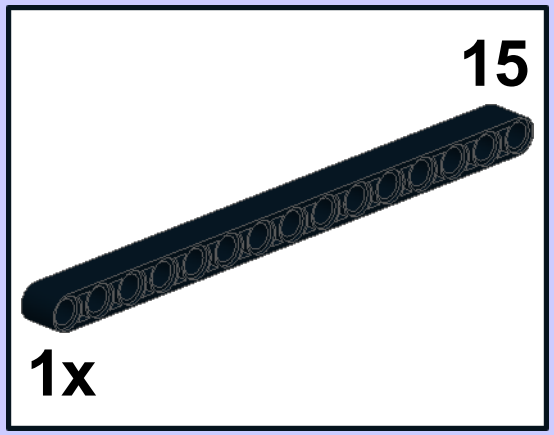

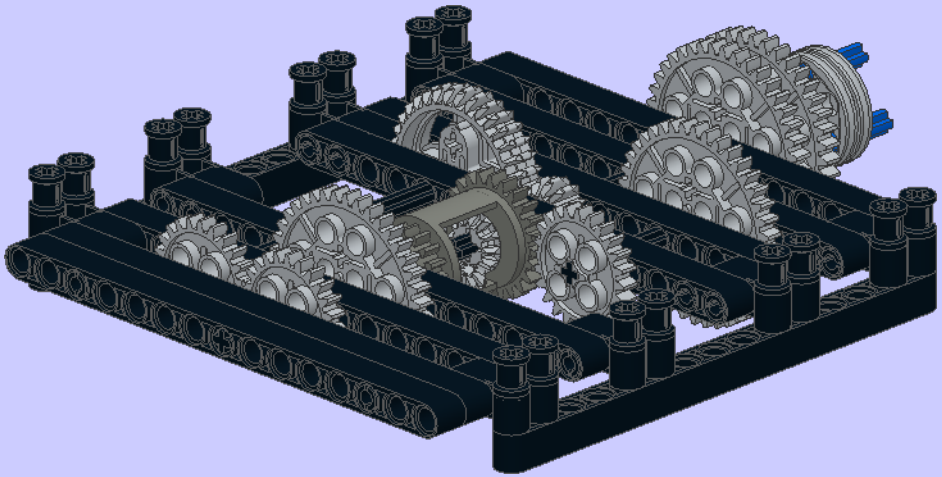

17

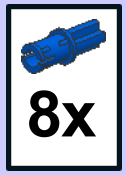

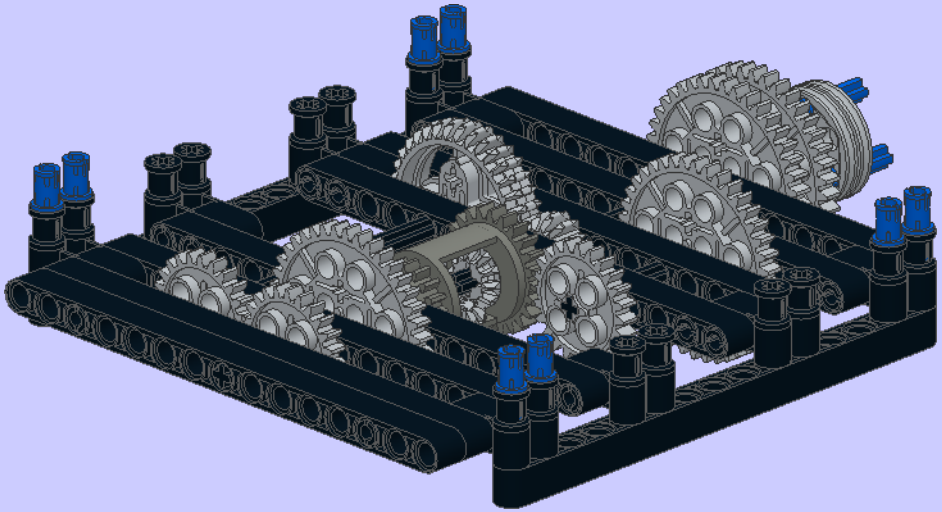

18

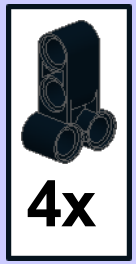

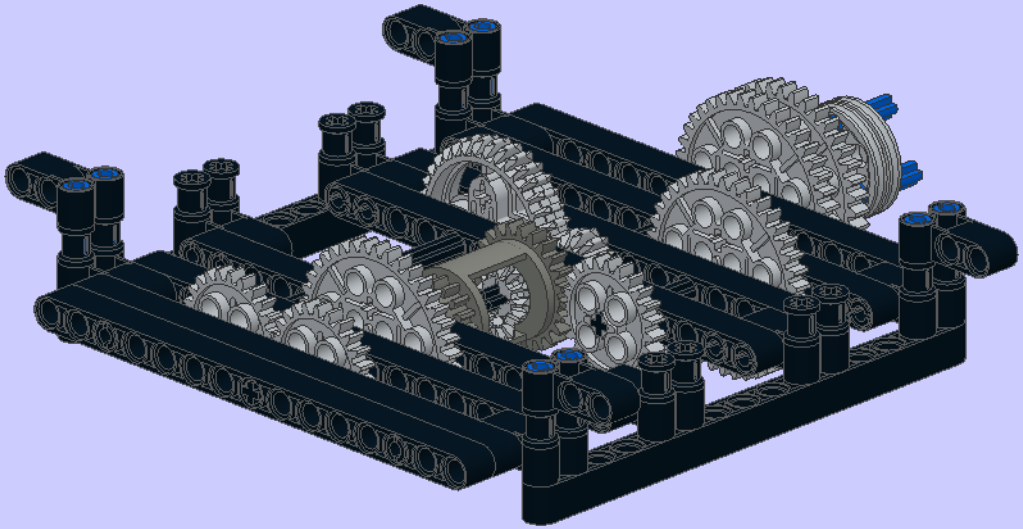

27

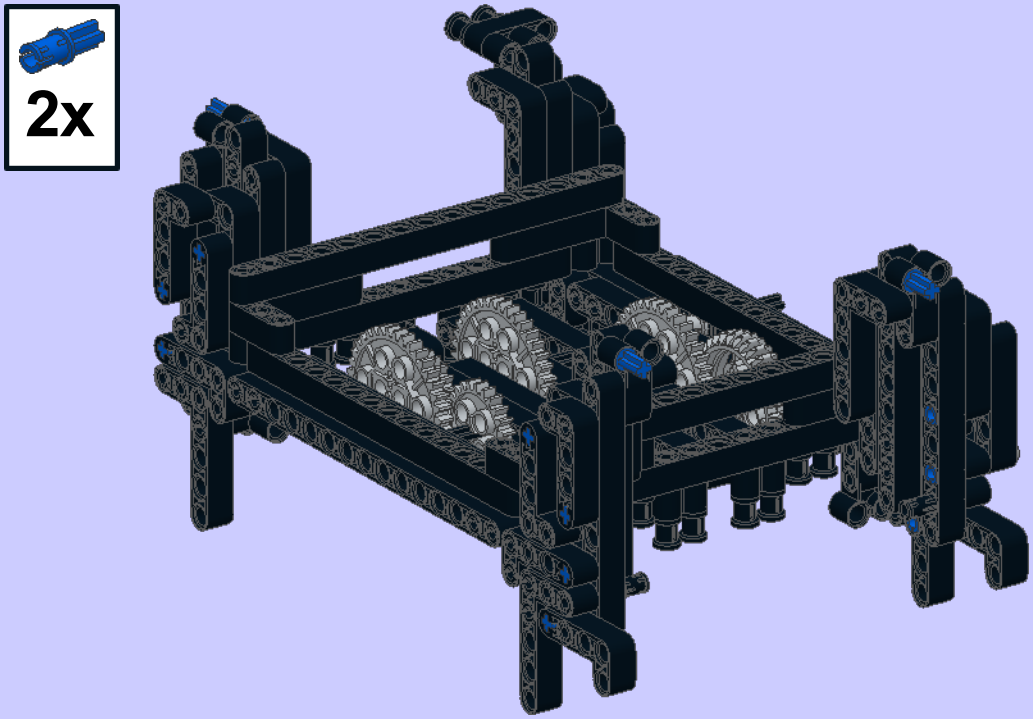

28

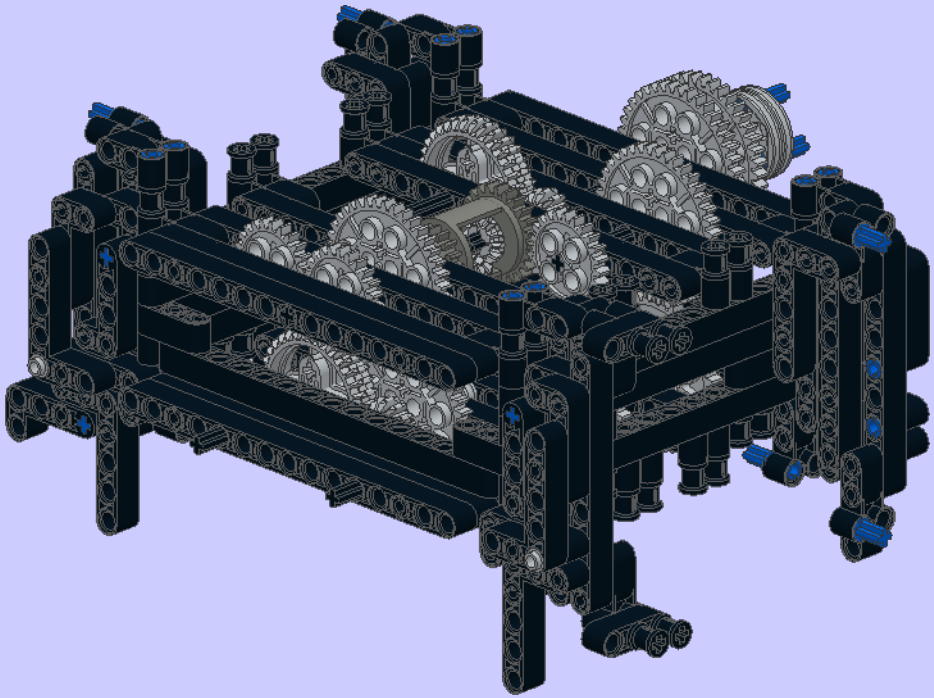

29

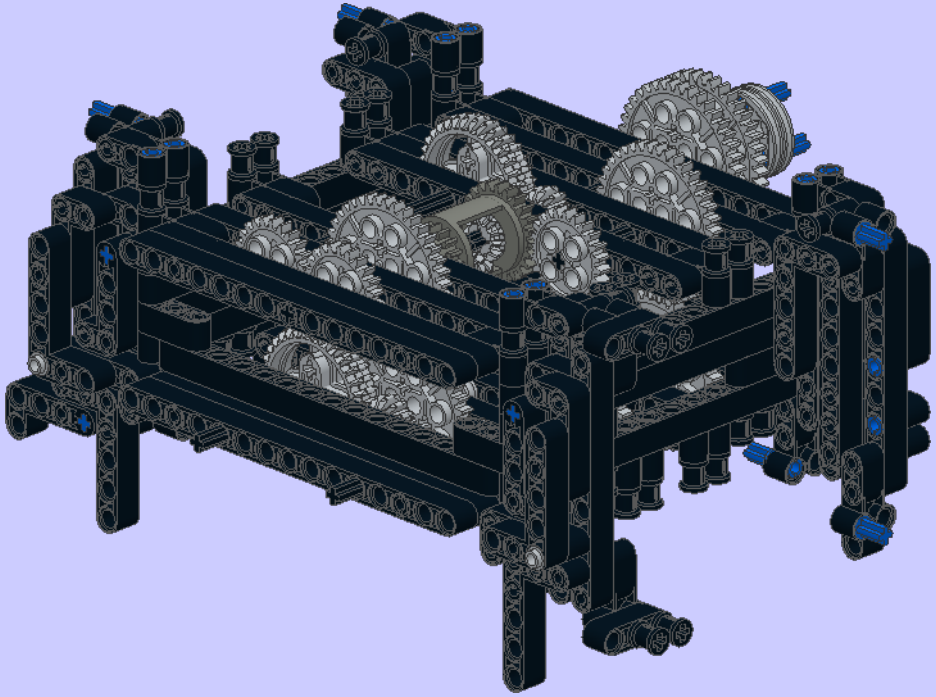

30

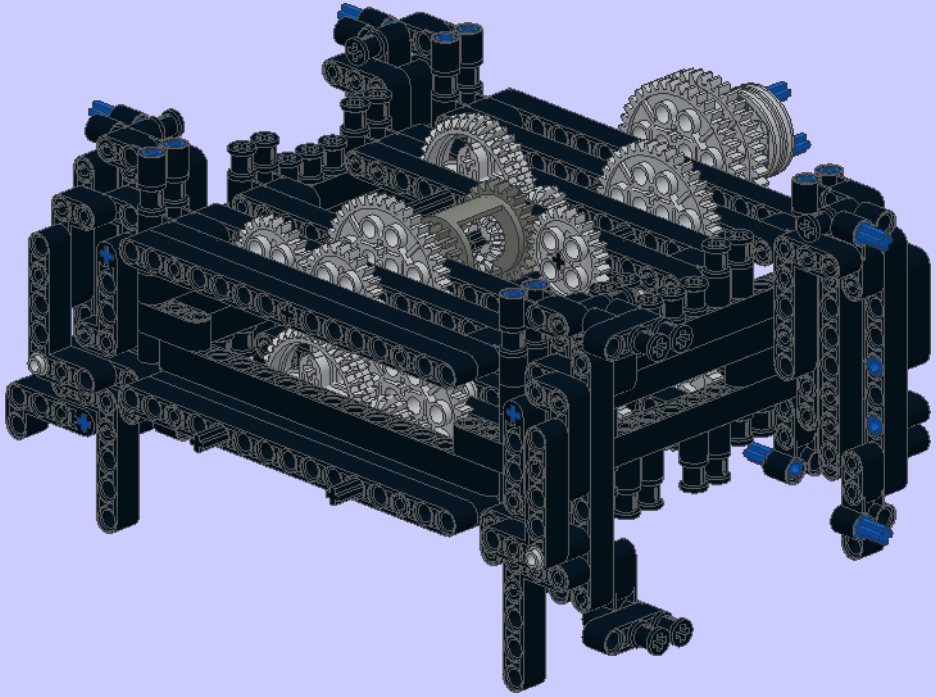

1

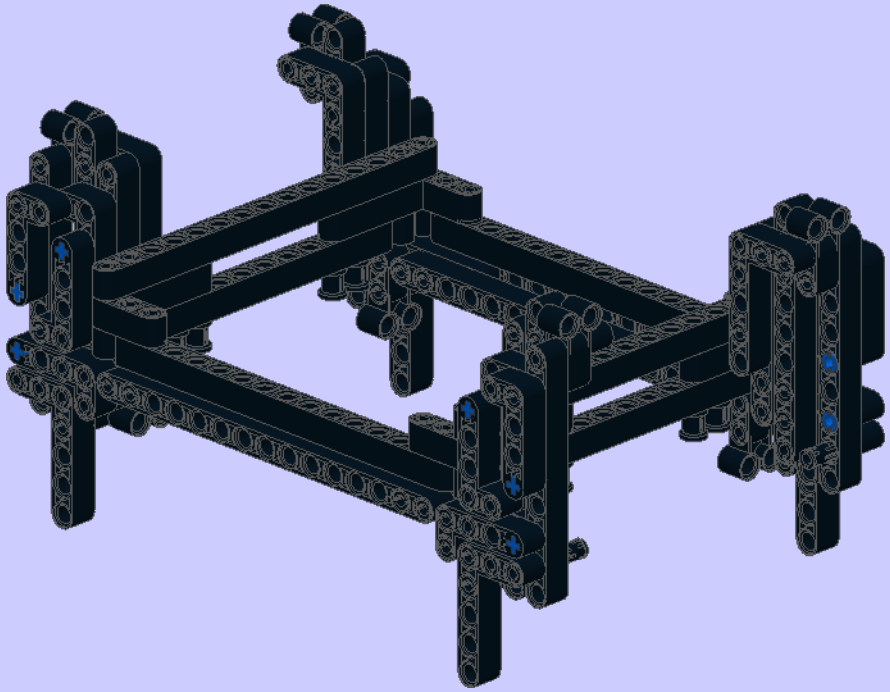

2

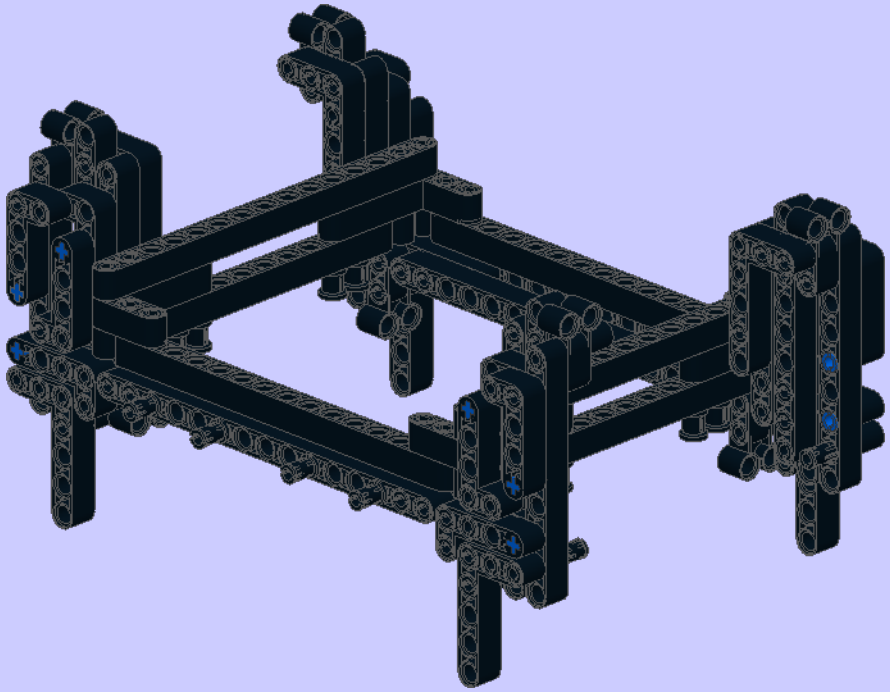

3

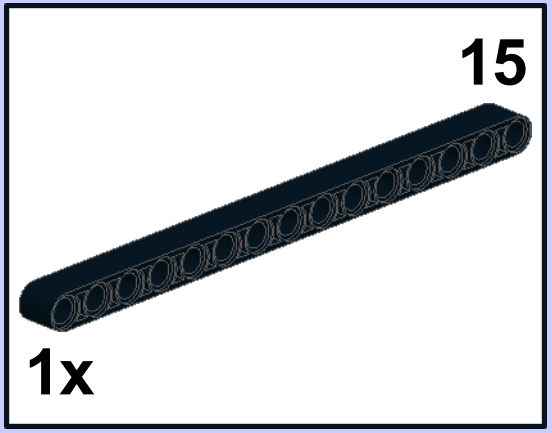

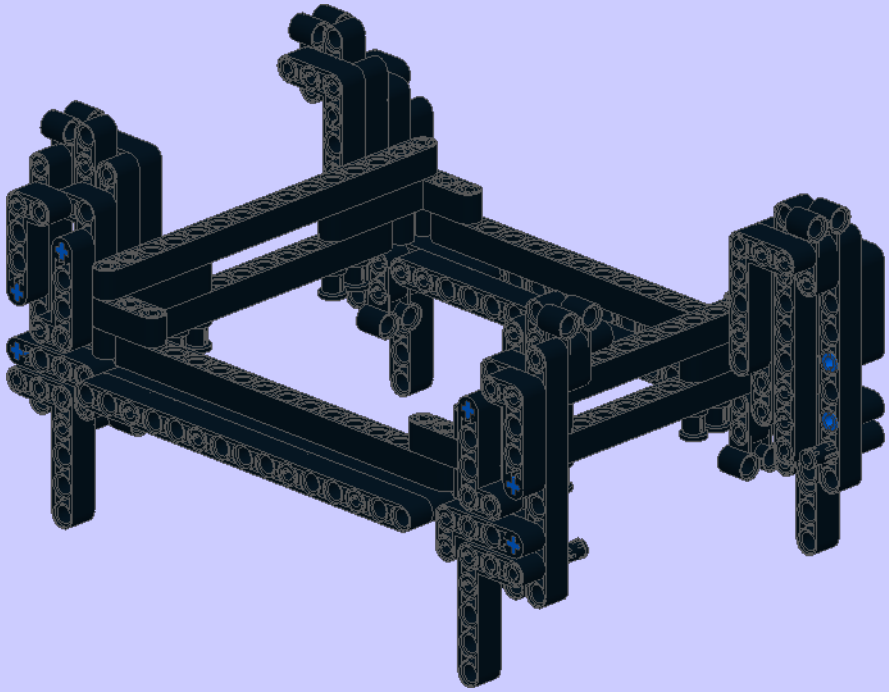

4

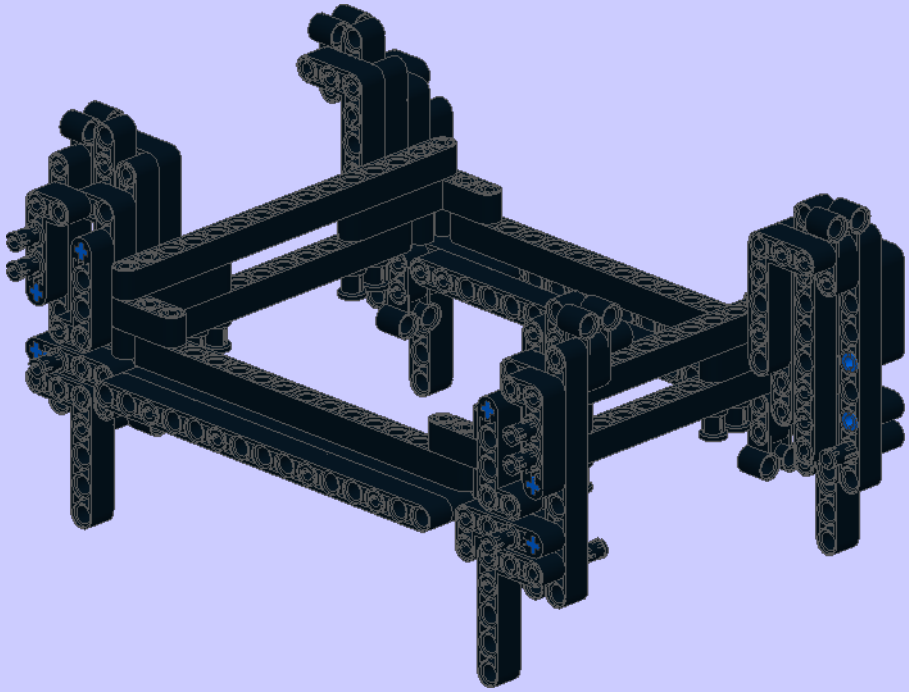

5

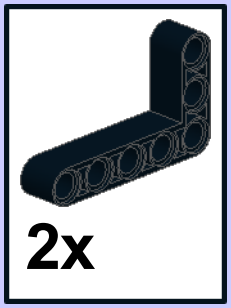

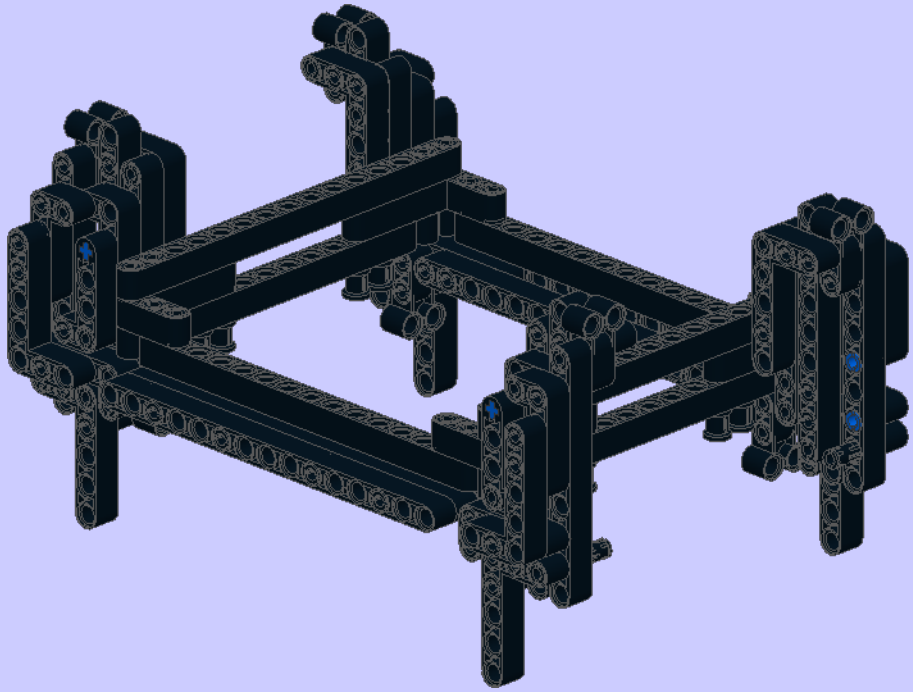

6

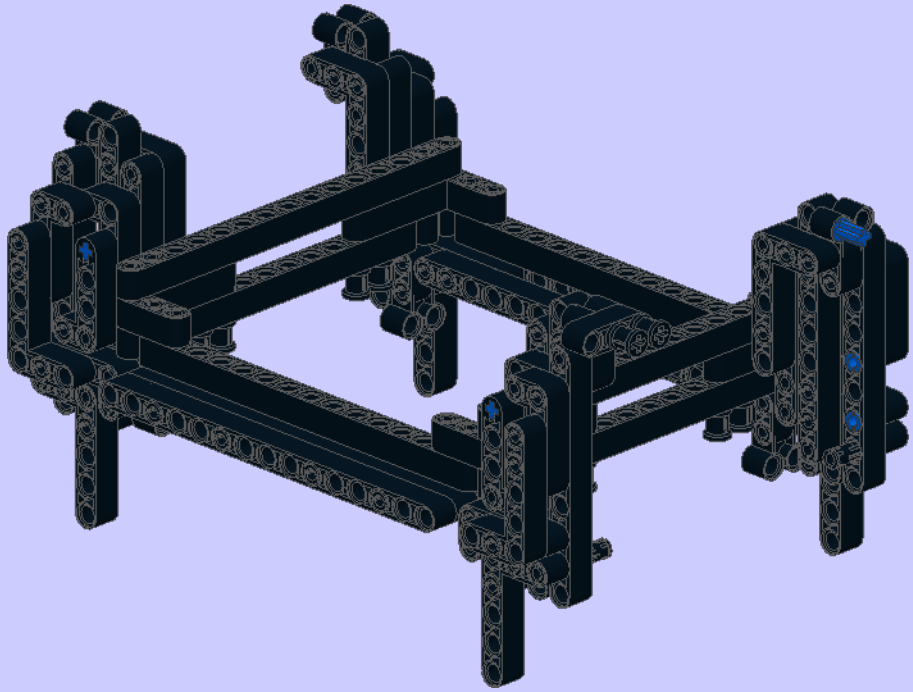

7

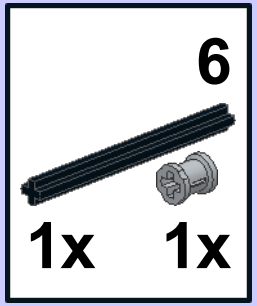

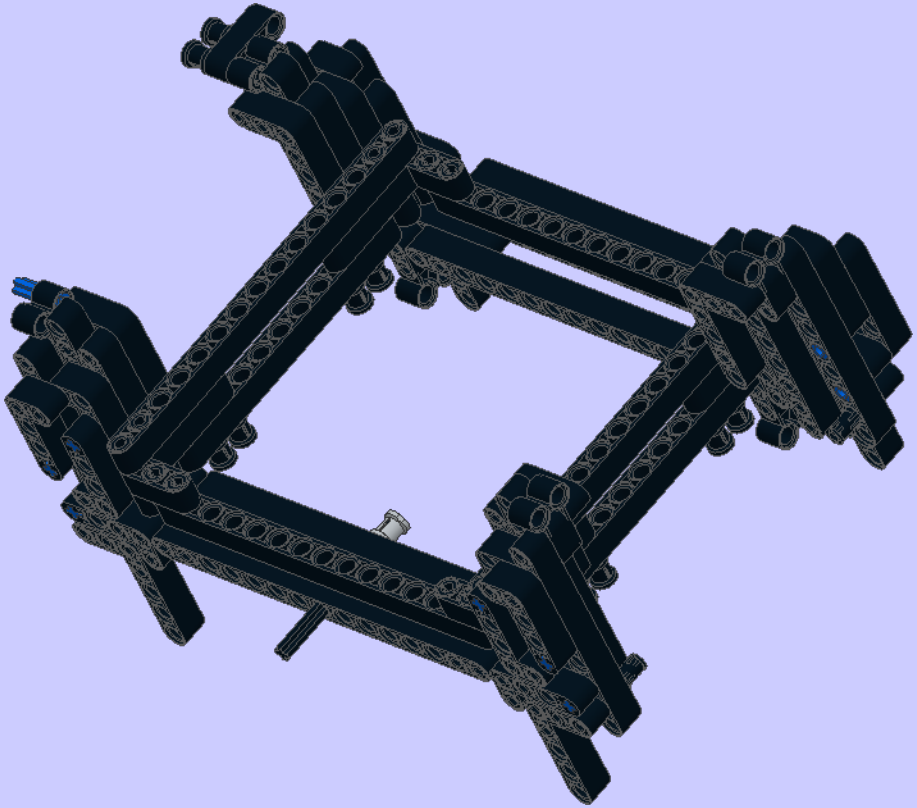

8

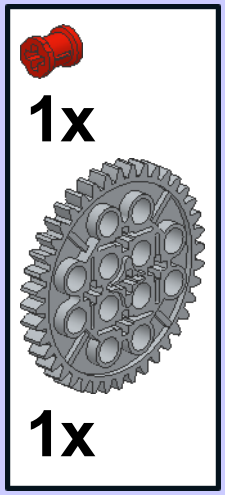

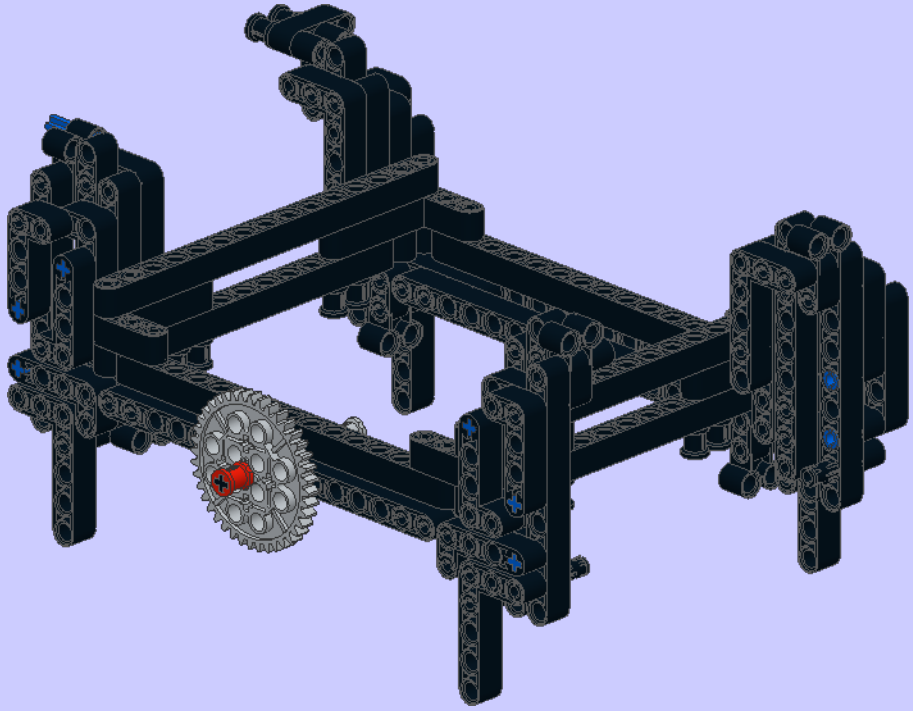

9

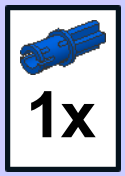

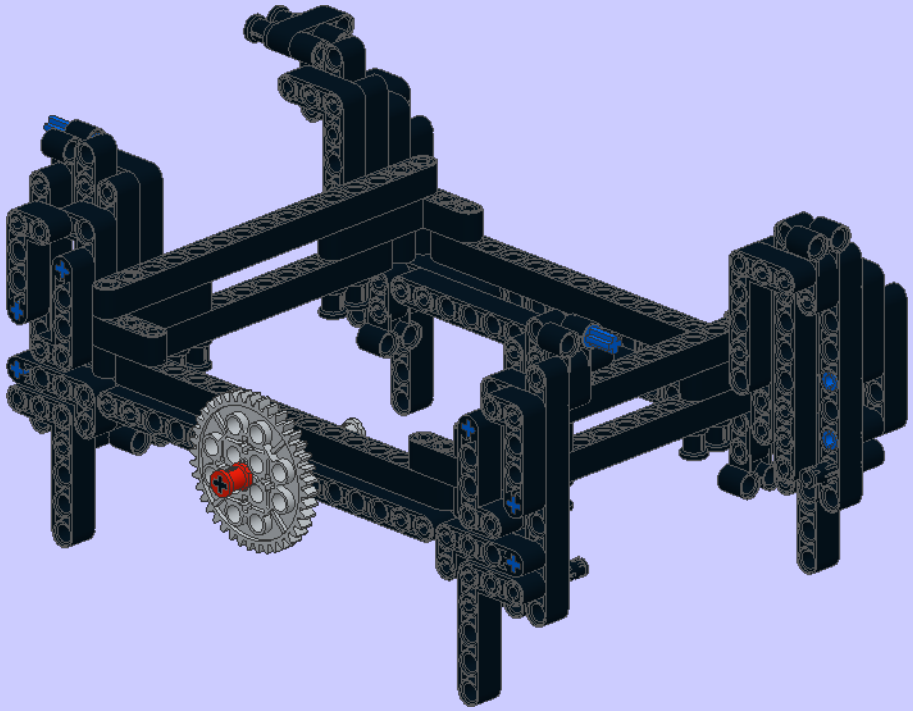

10

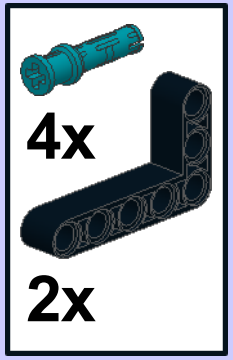

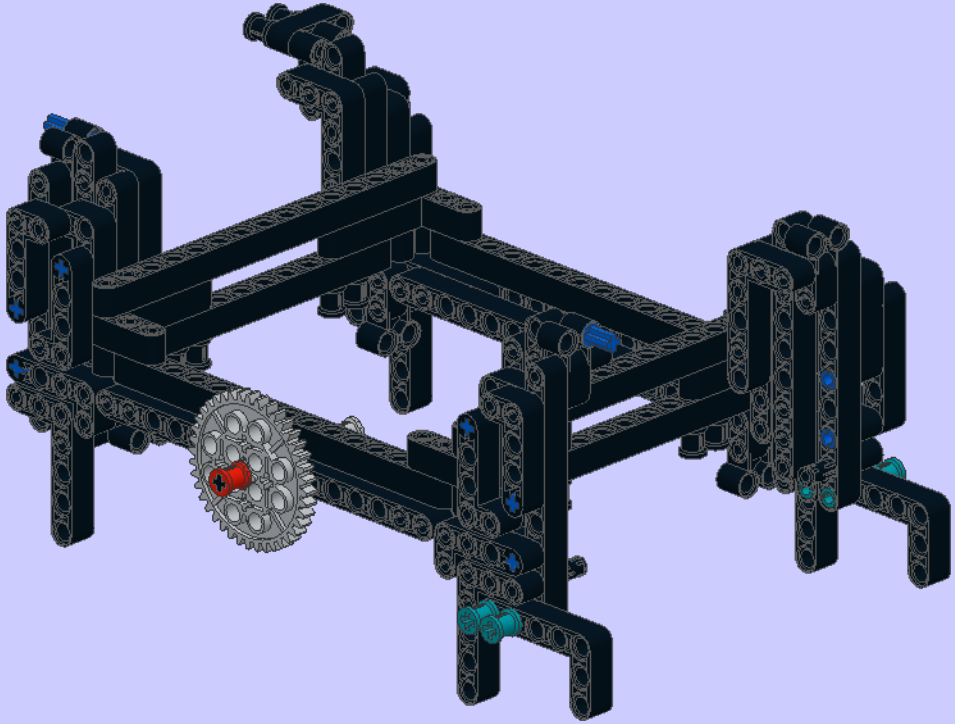

11

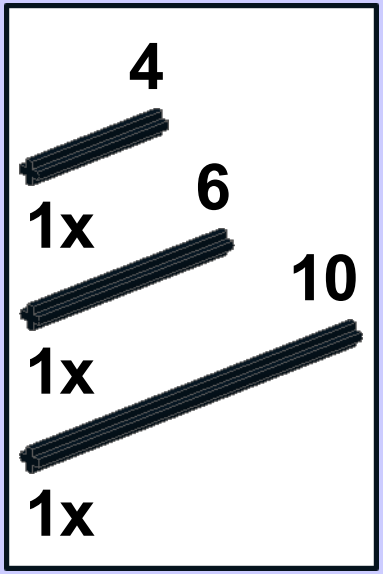

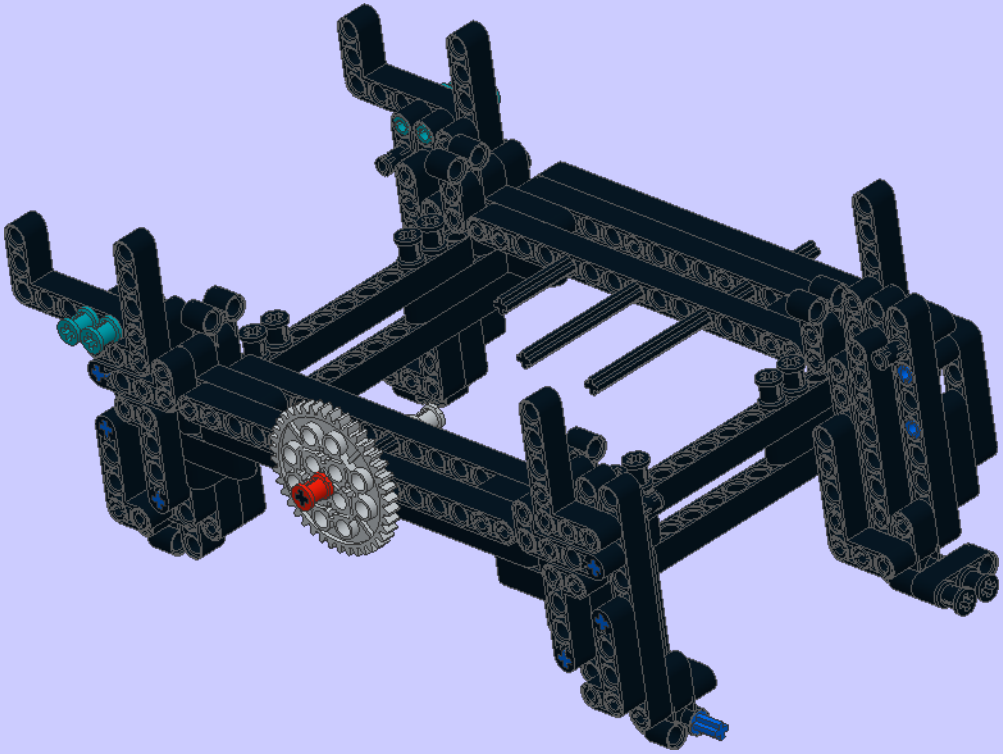

12

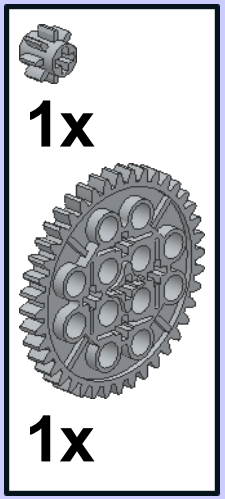

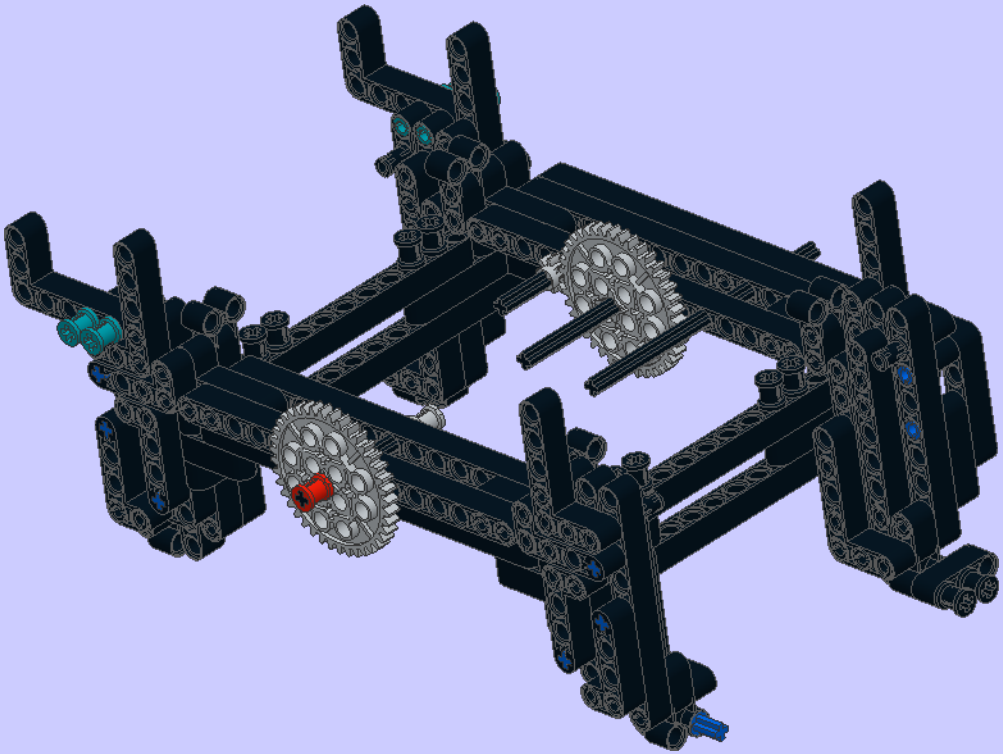

13

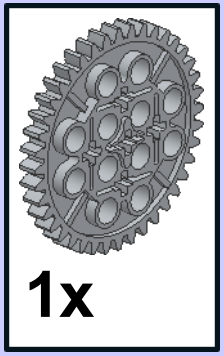

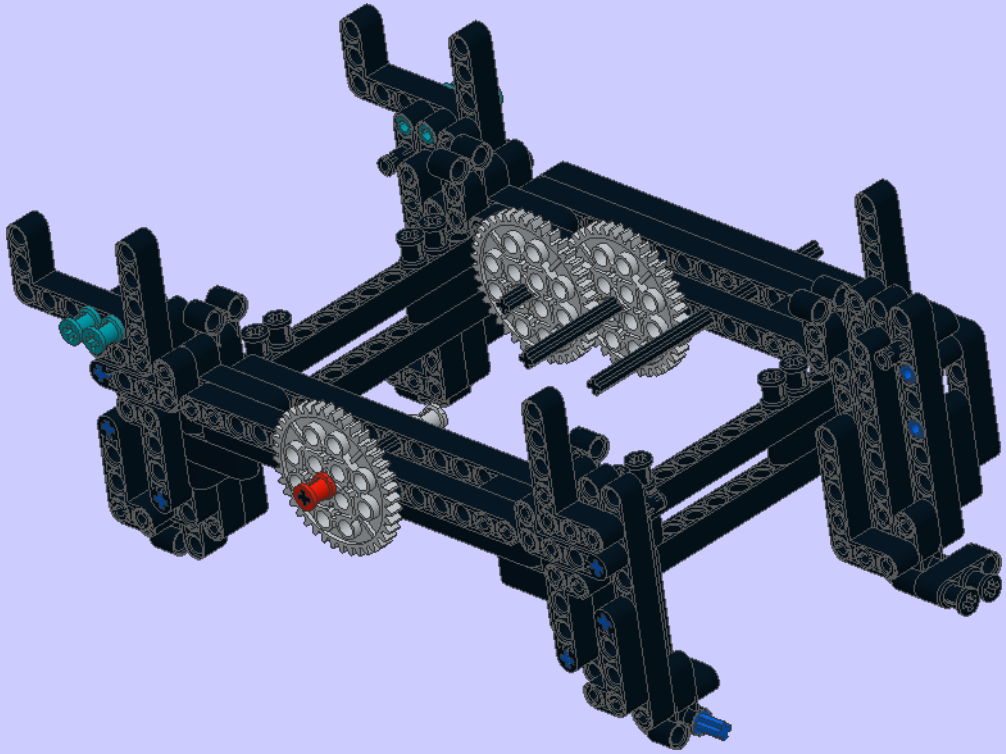

14

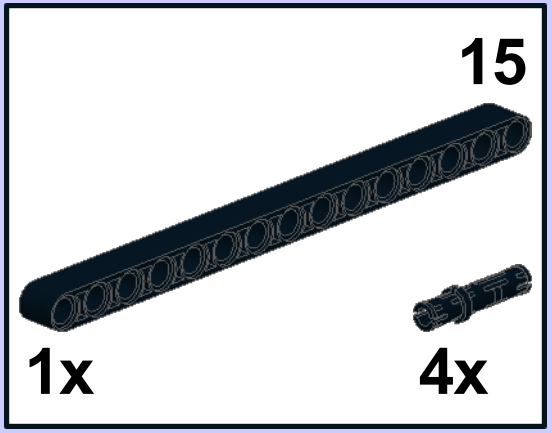

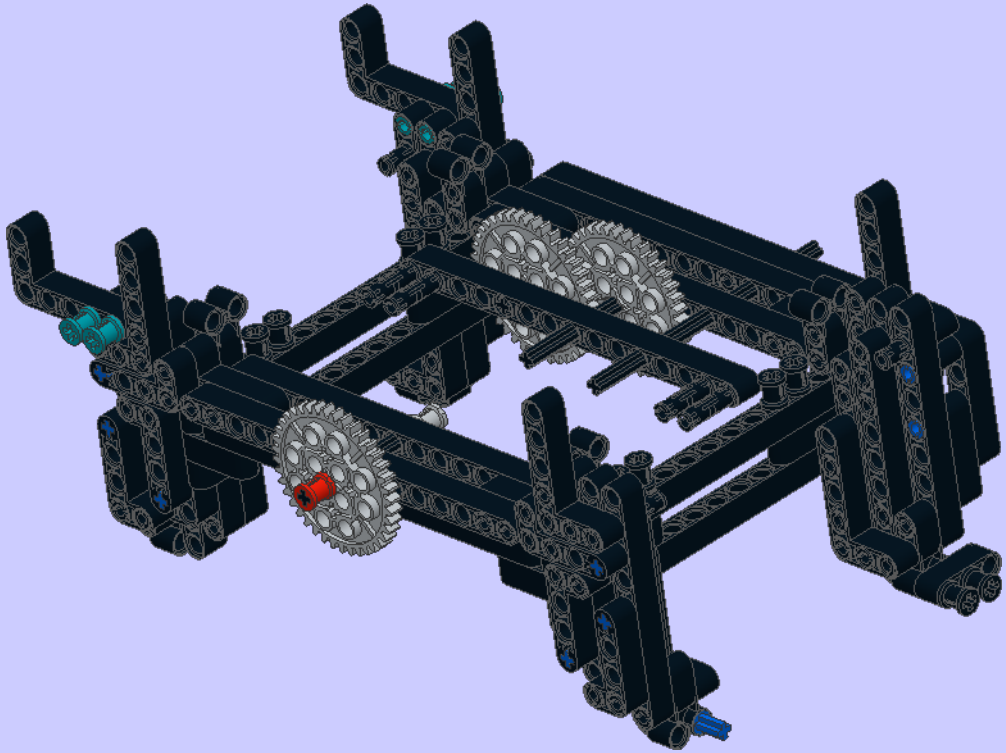

15

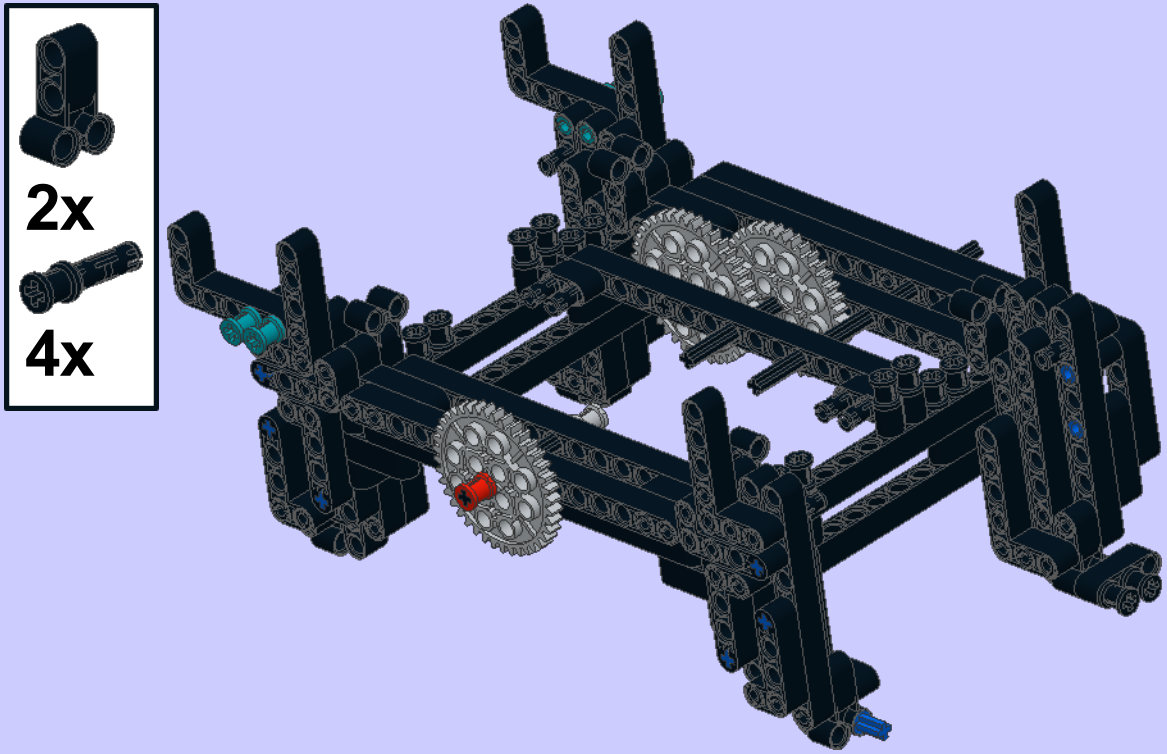

16

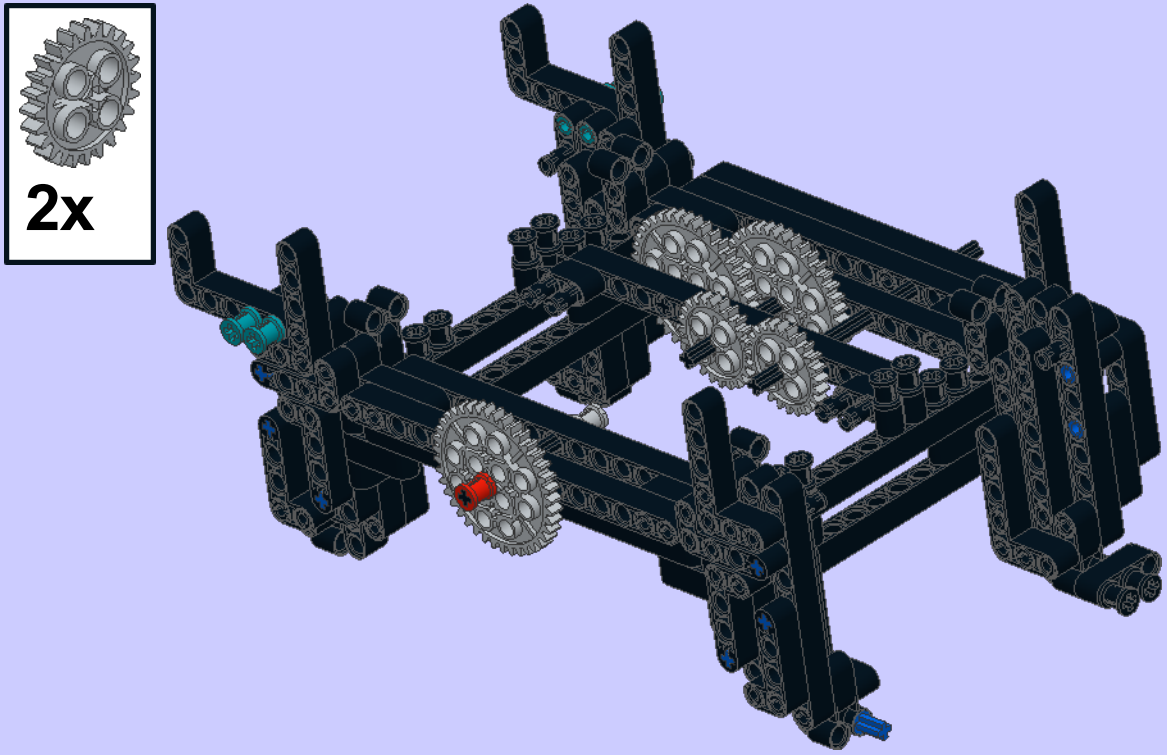

1

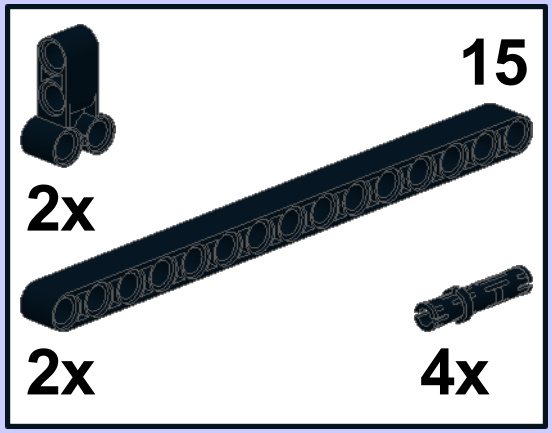

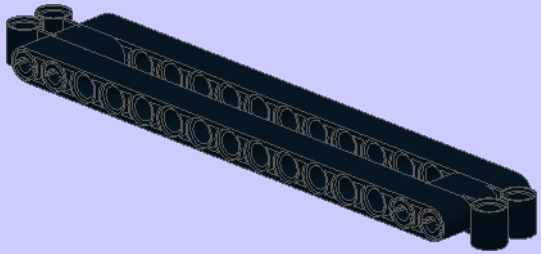

2

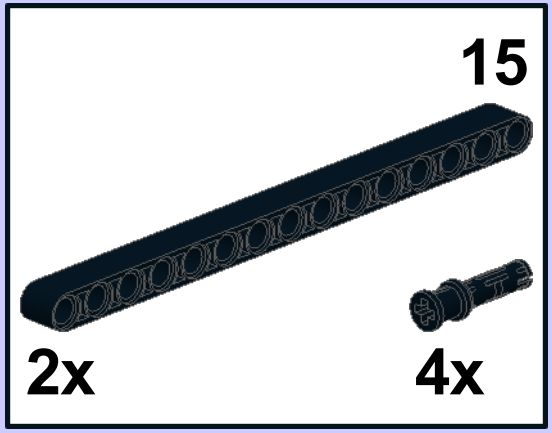

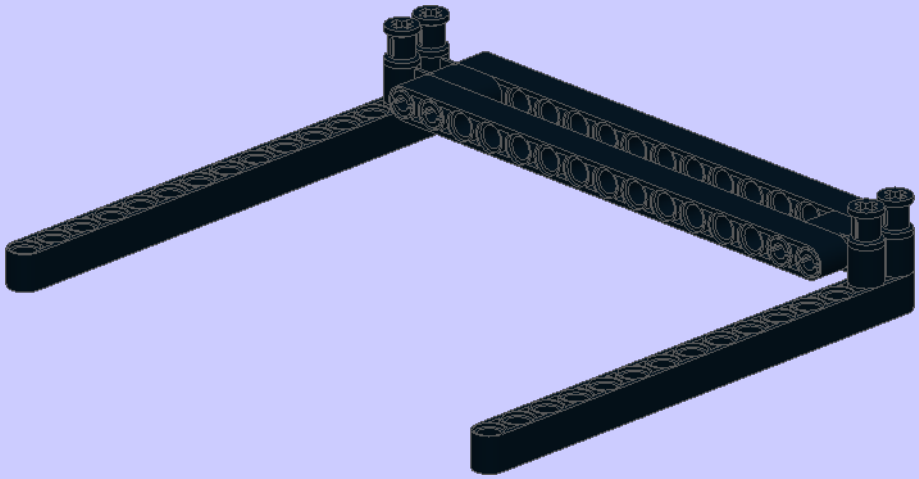

3

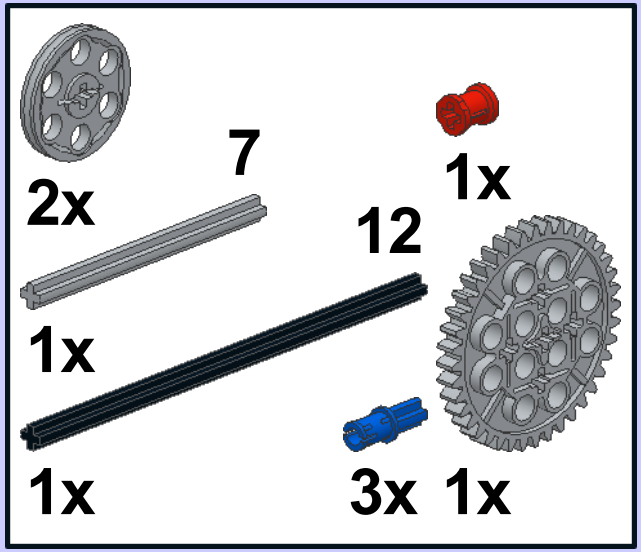

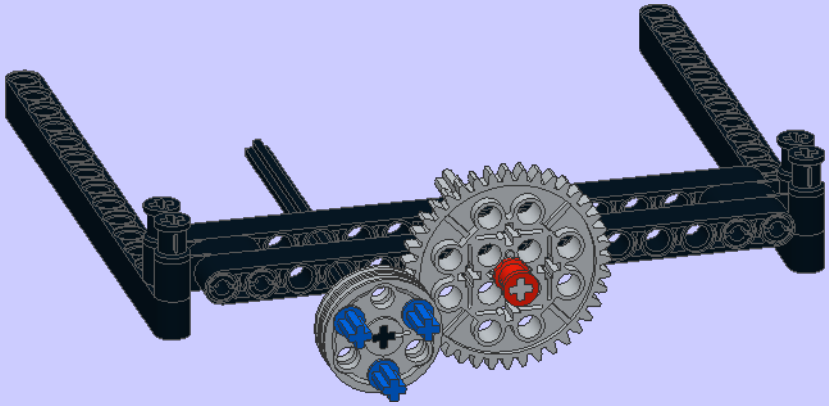

4

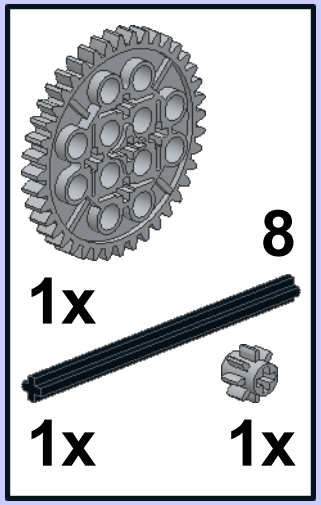

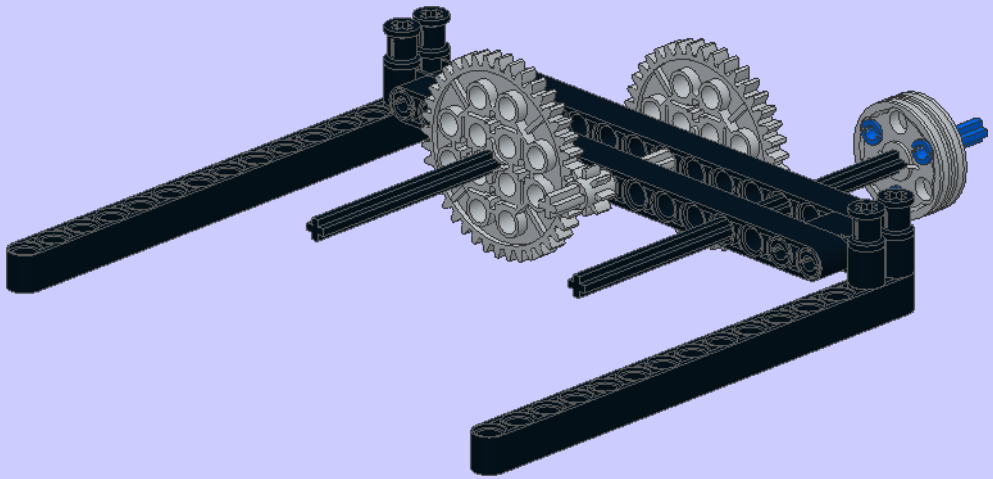

5

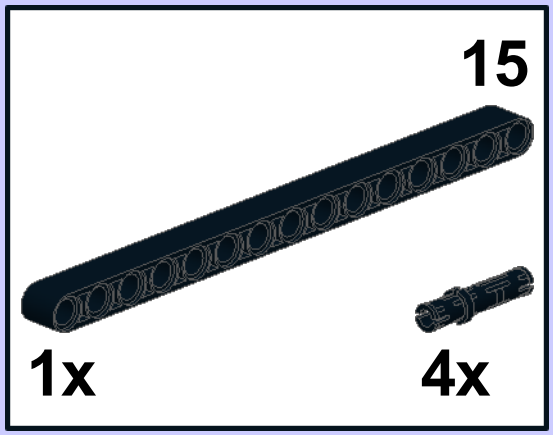

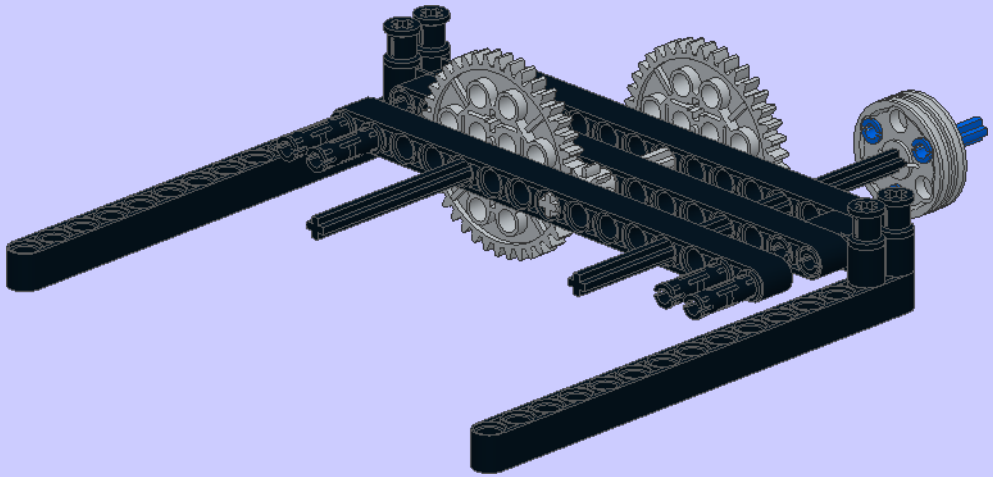

6

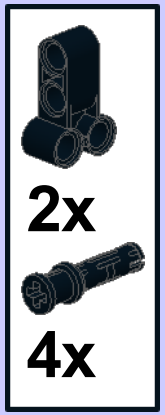

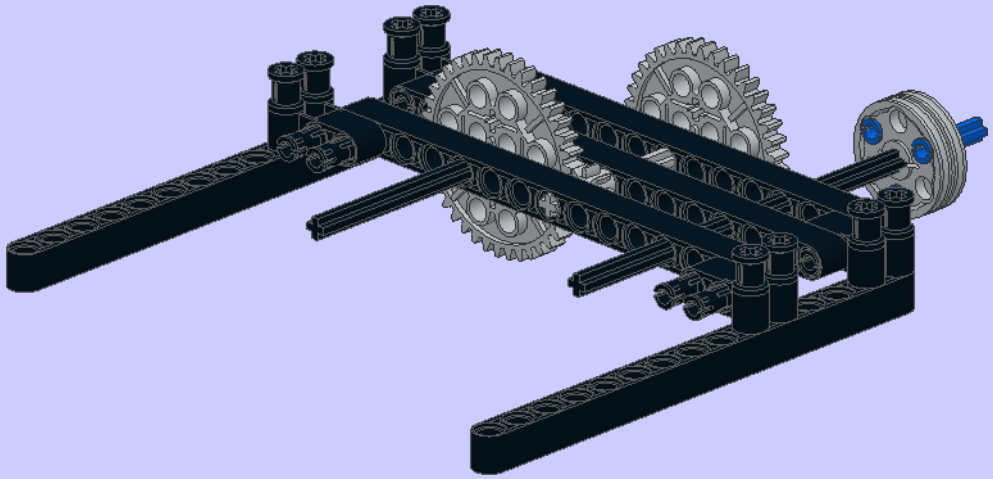

7

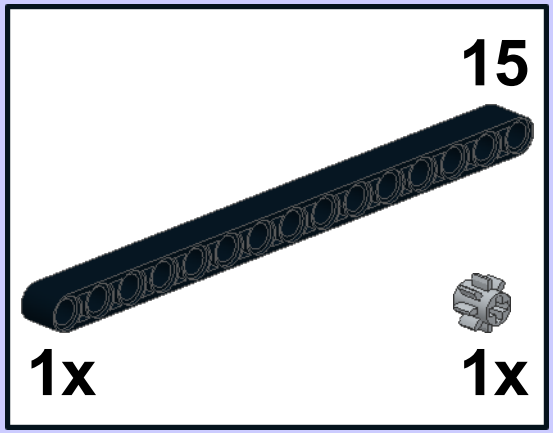

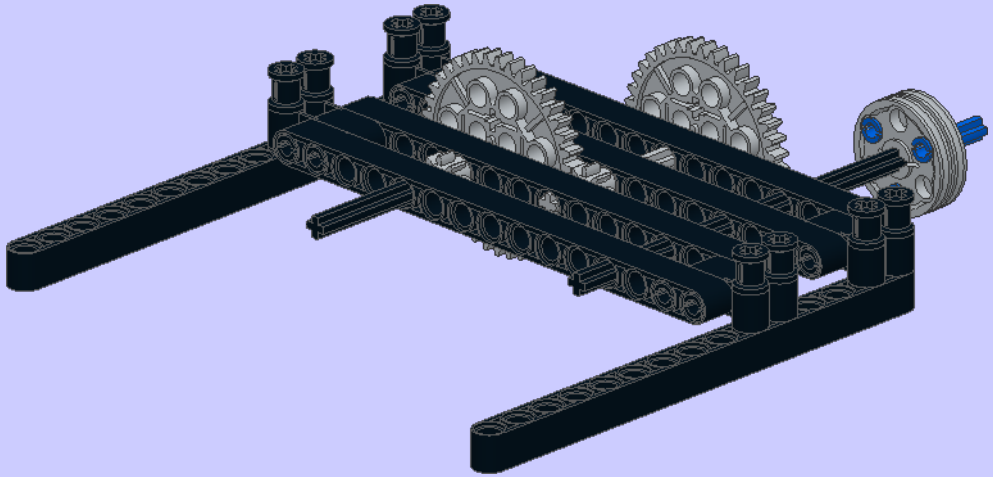

8

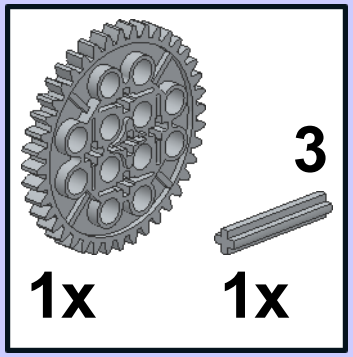

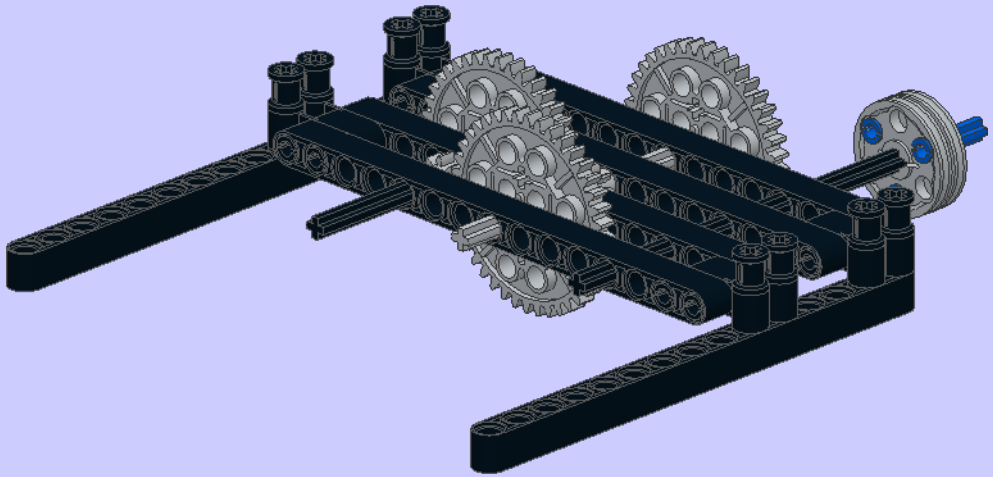

9

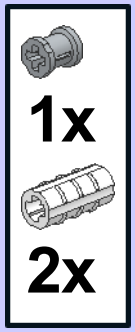

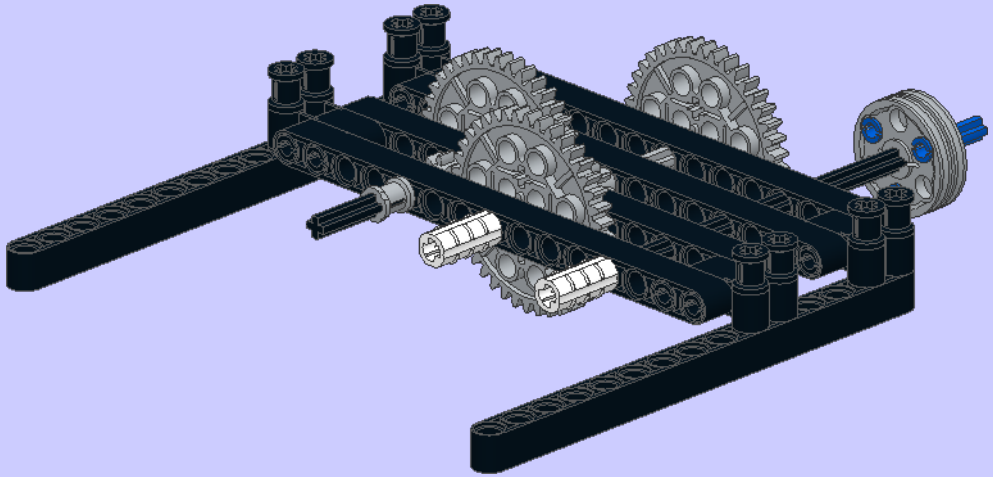

10

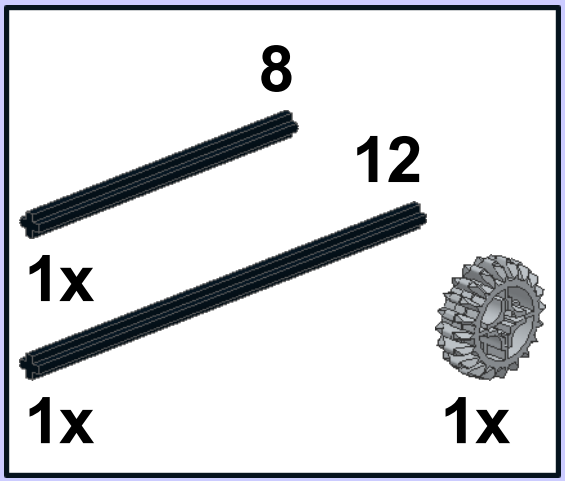

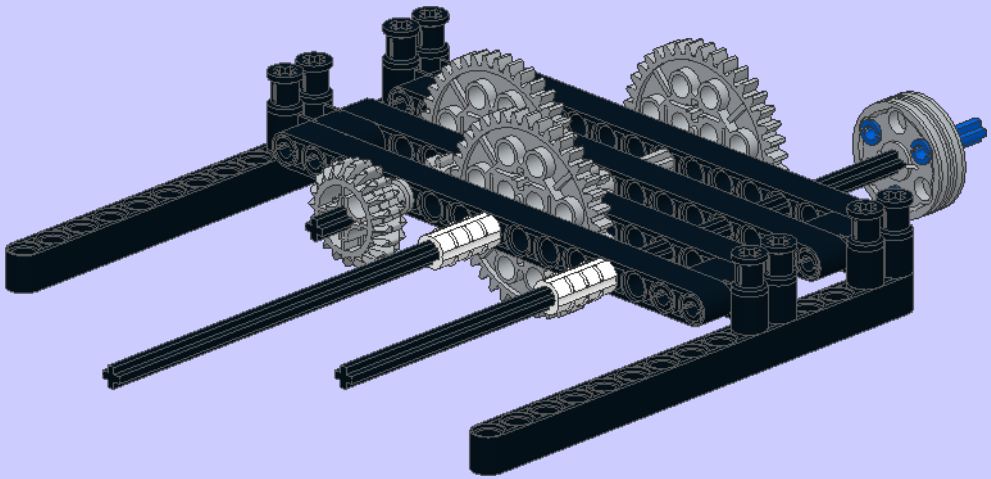

11

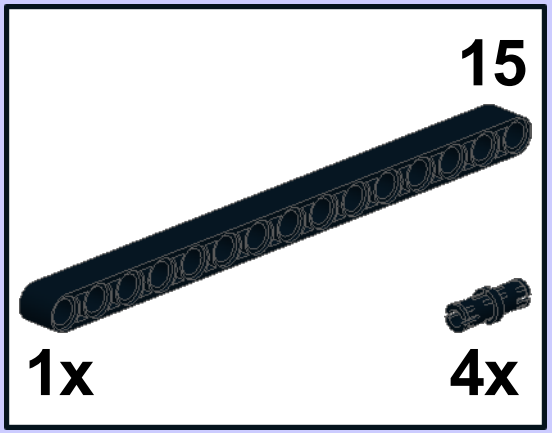

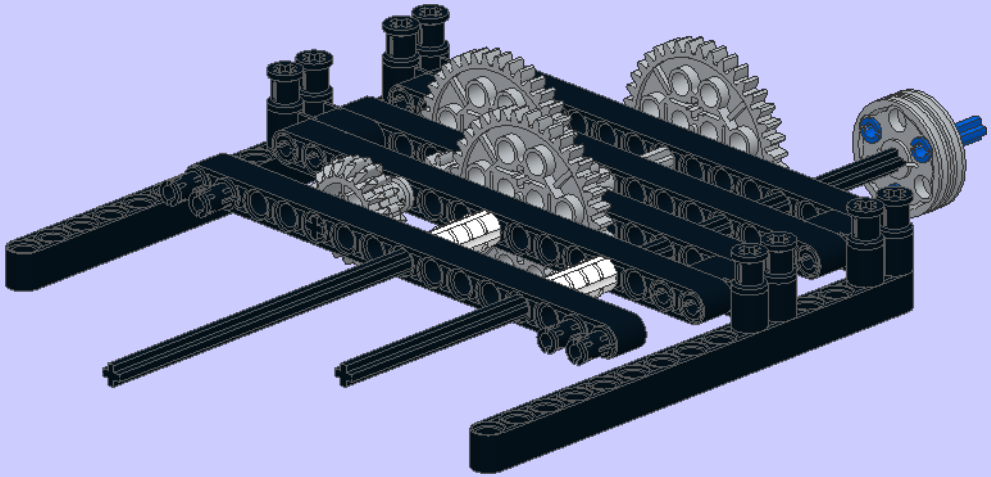

12

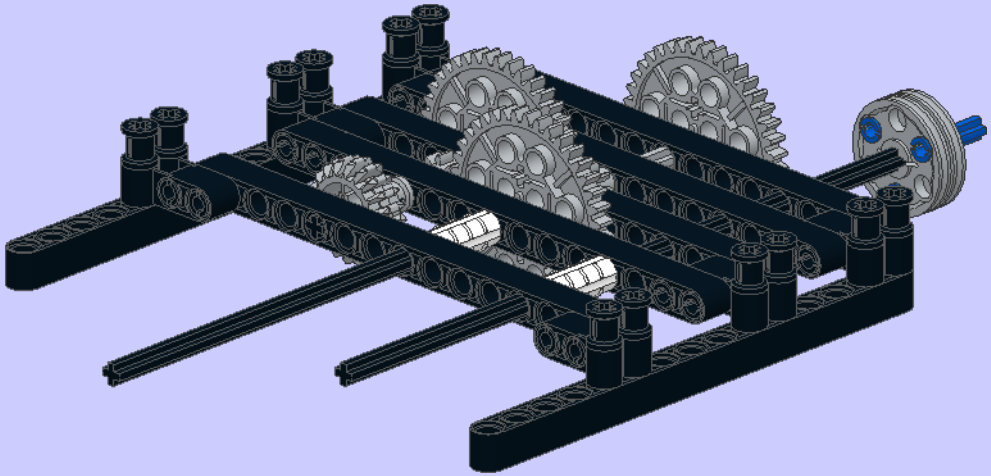

13

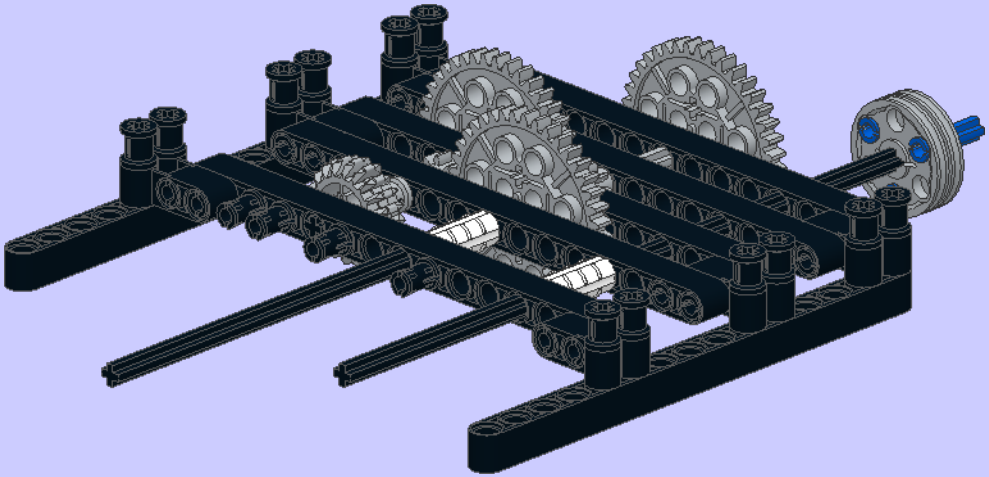

14

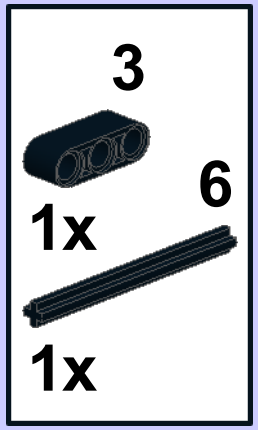

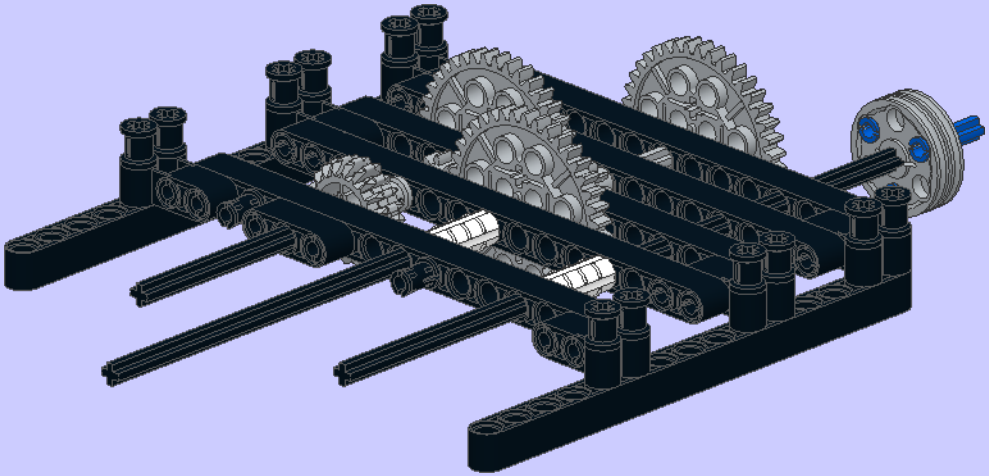

15

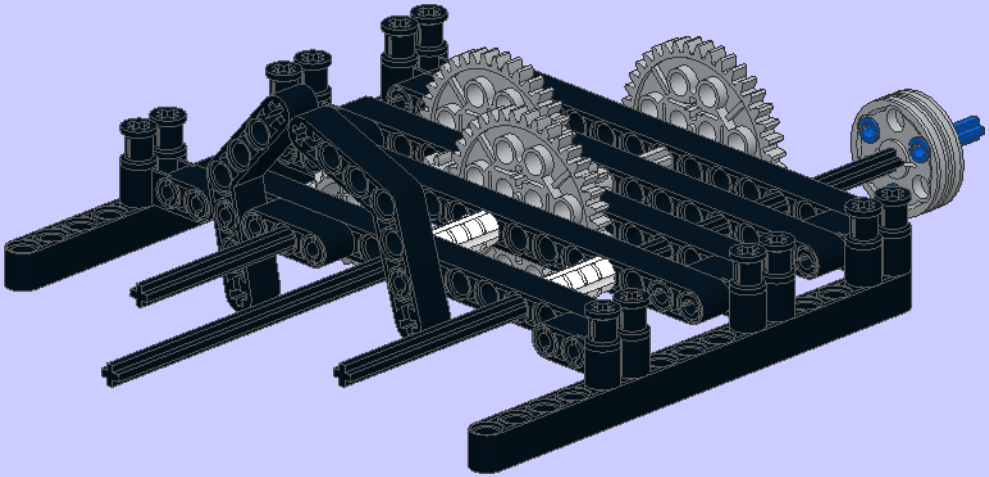

16

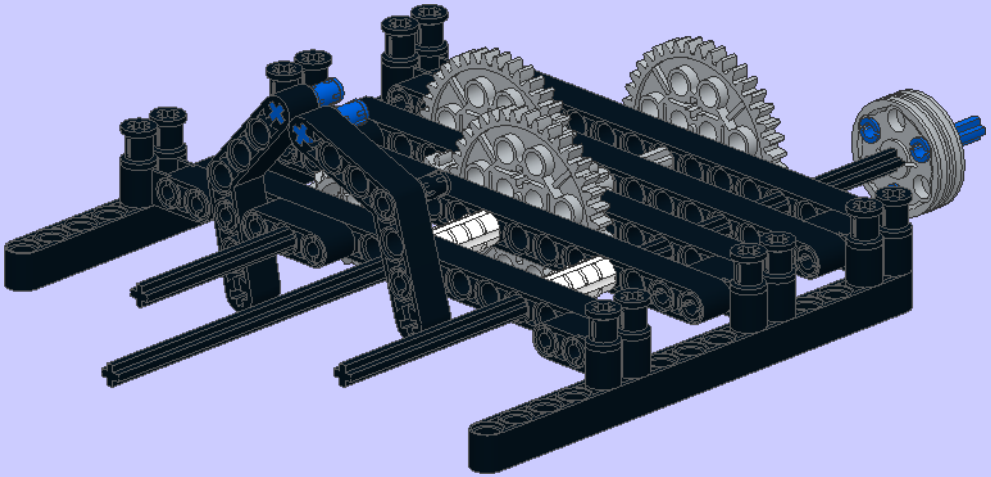

17

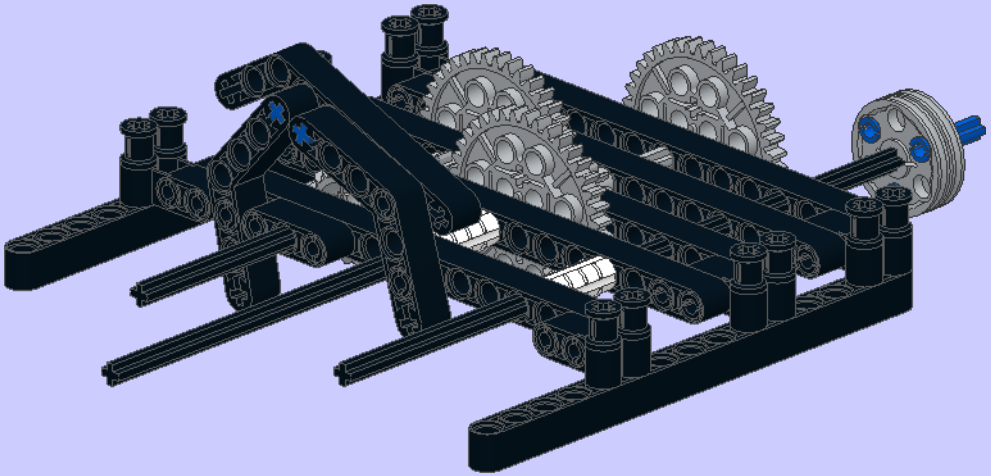

18

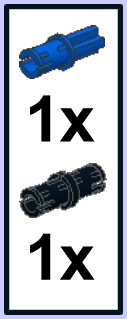

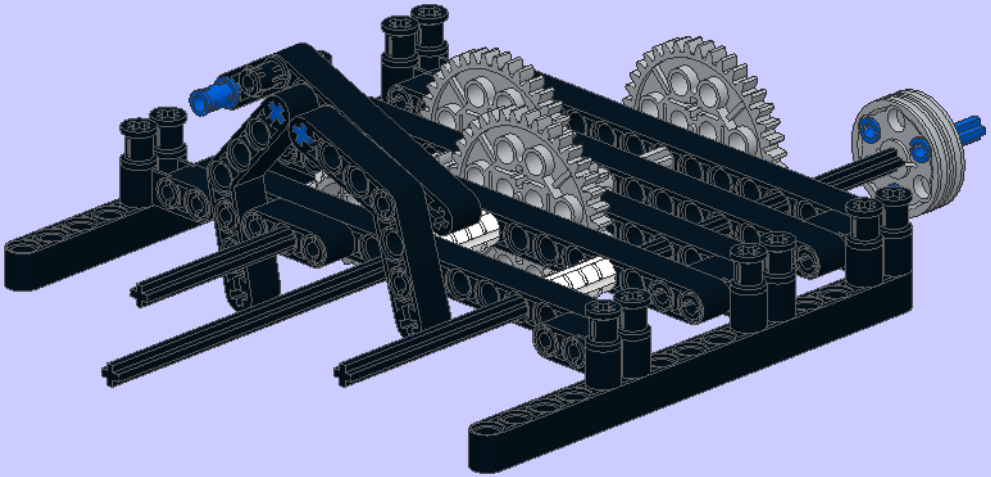

19

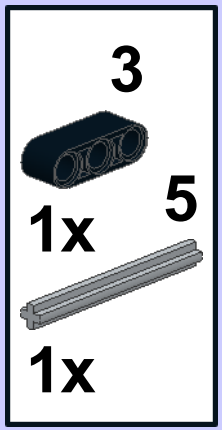

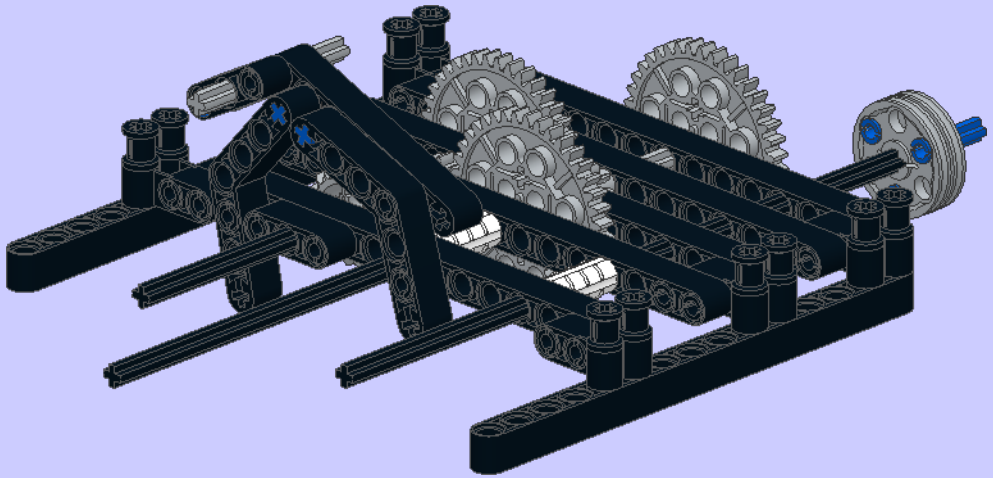

20

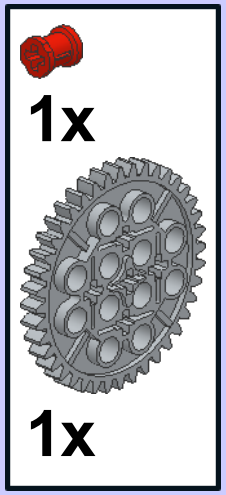

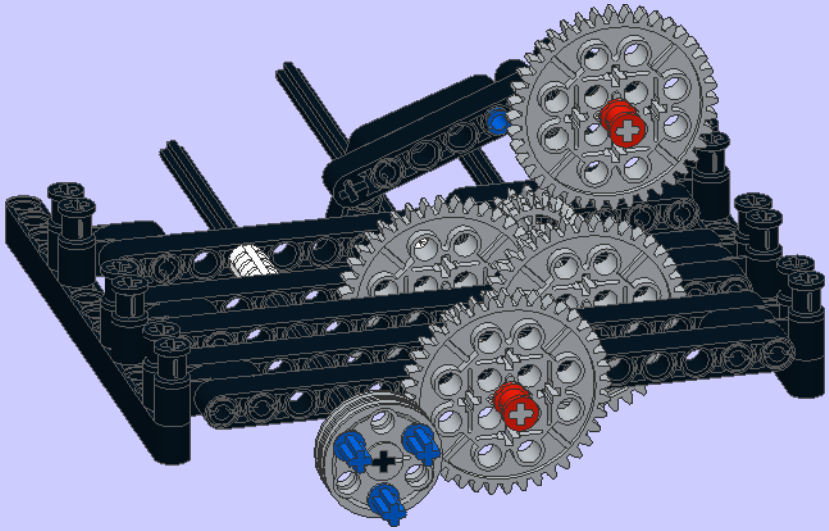

21

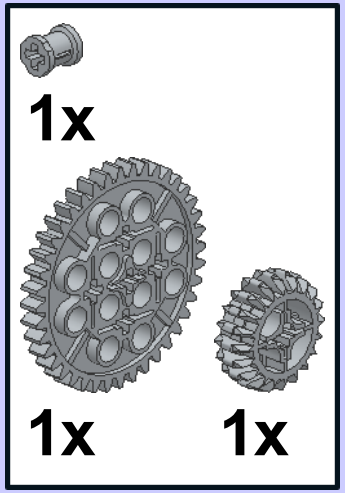

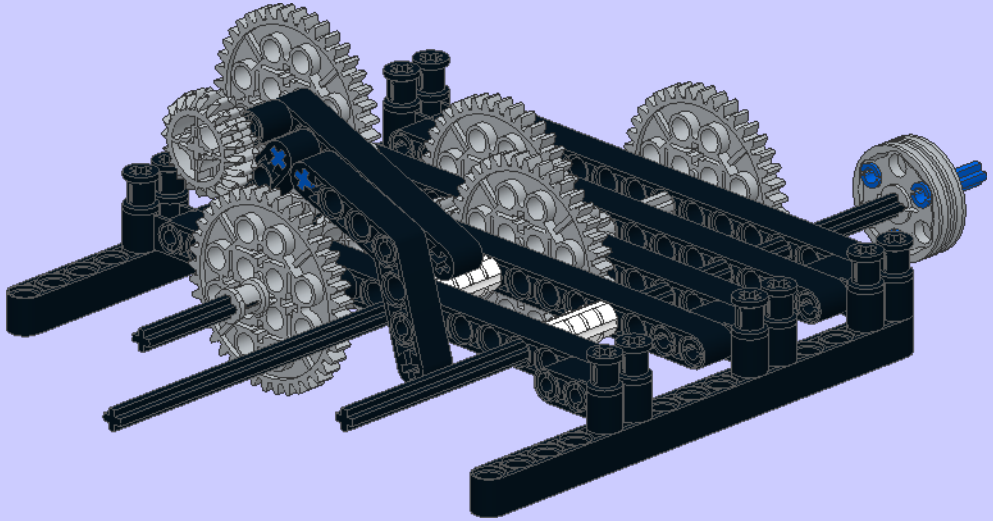

22

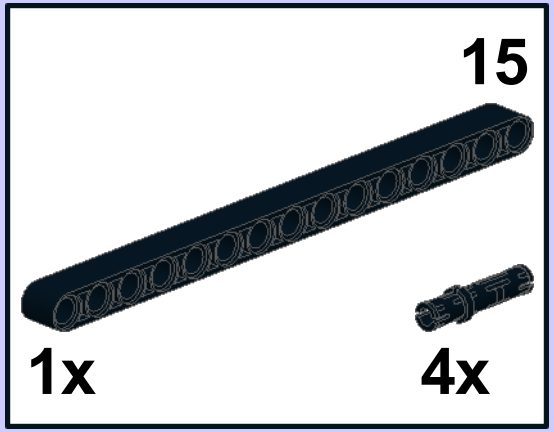

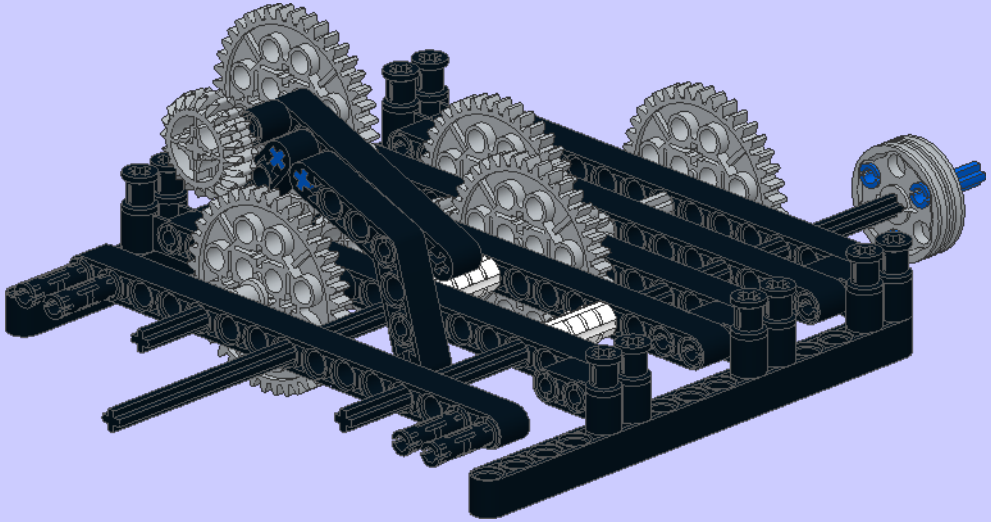

23

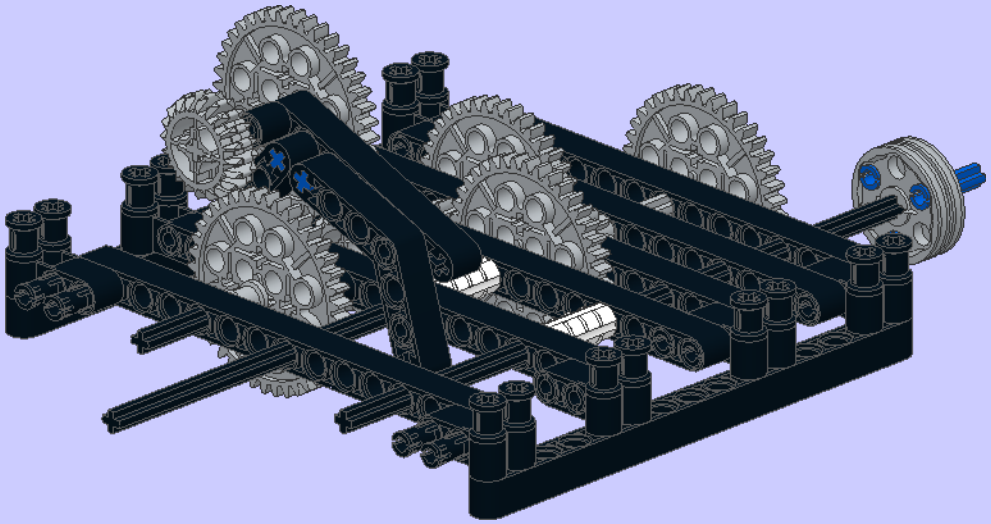

24

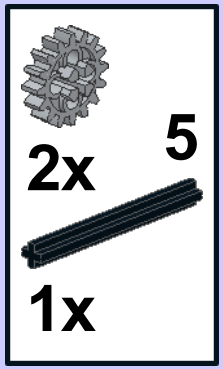

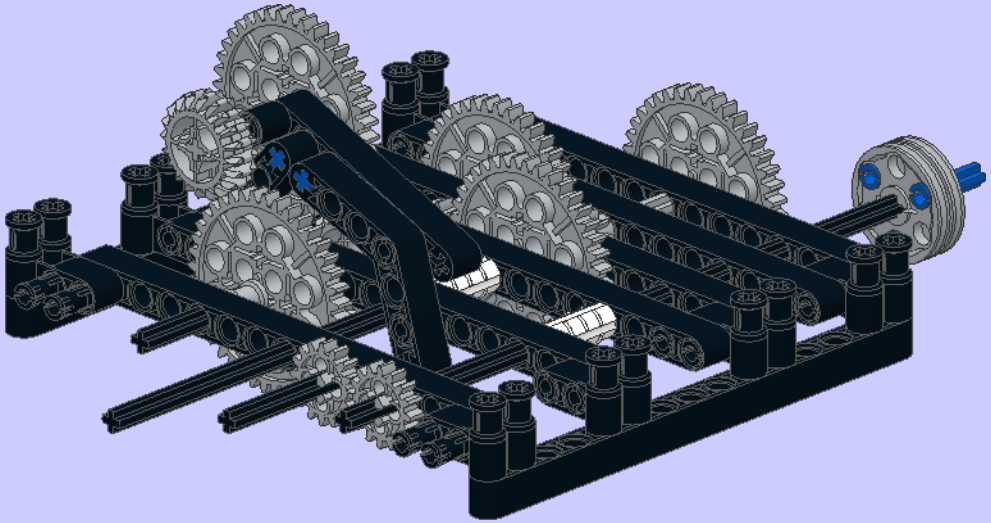

25

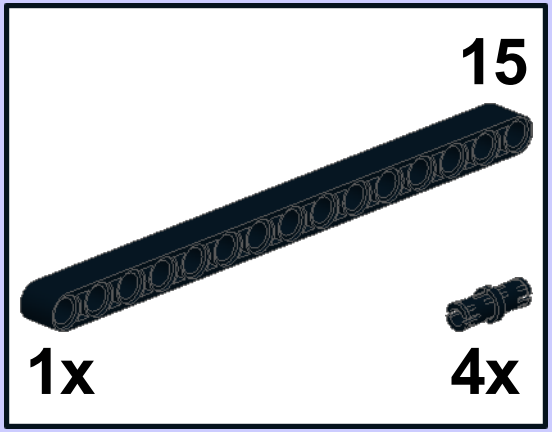

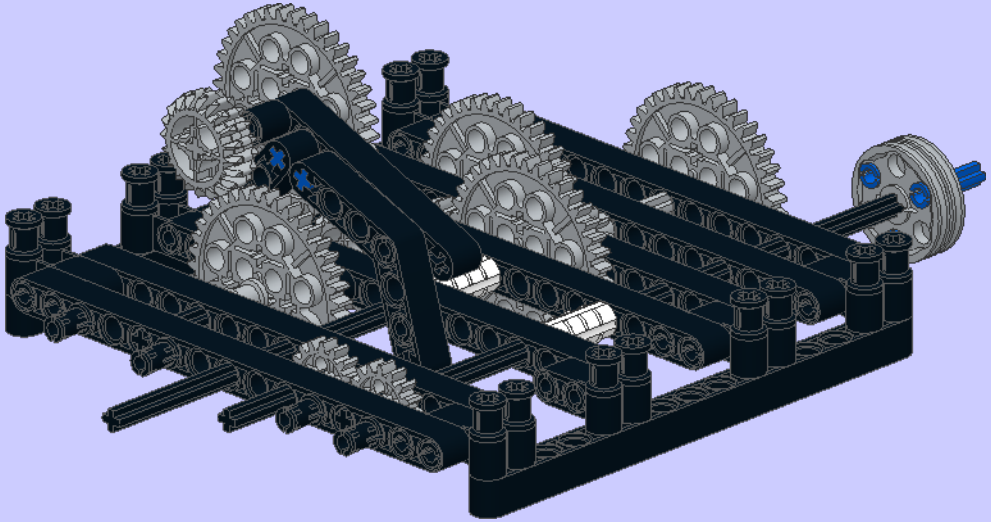

26

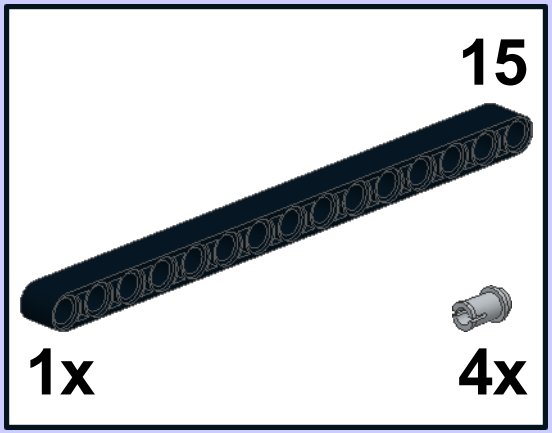

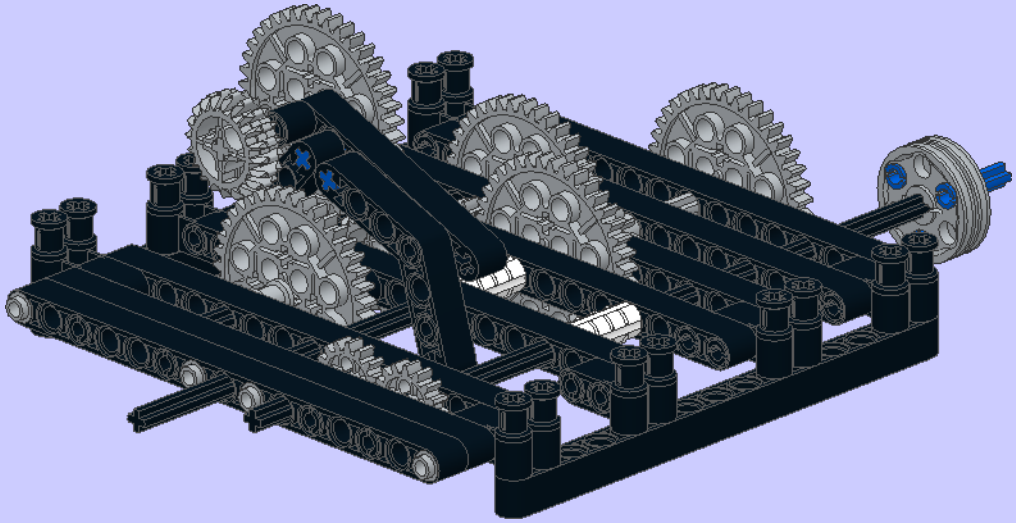

27

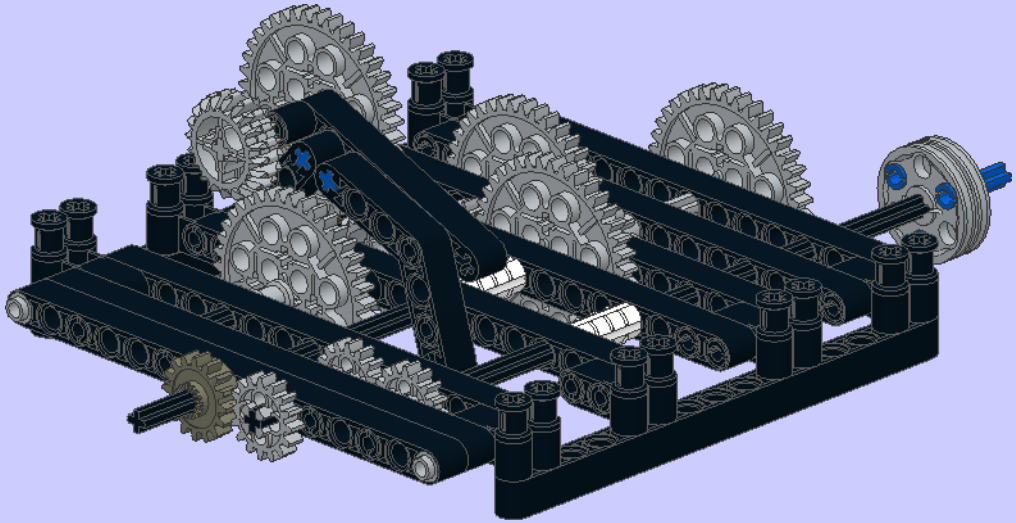

28

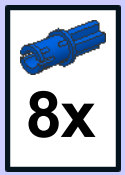

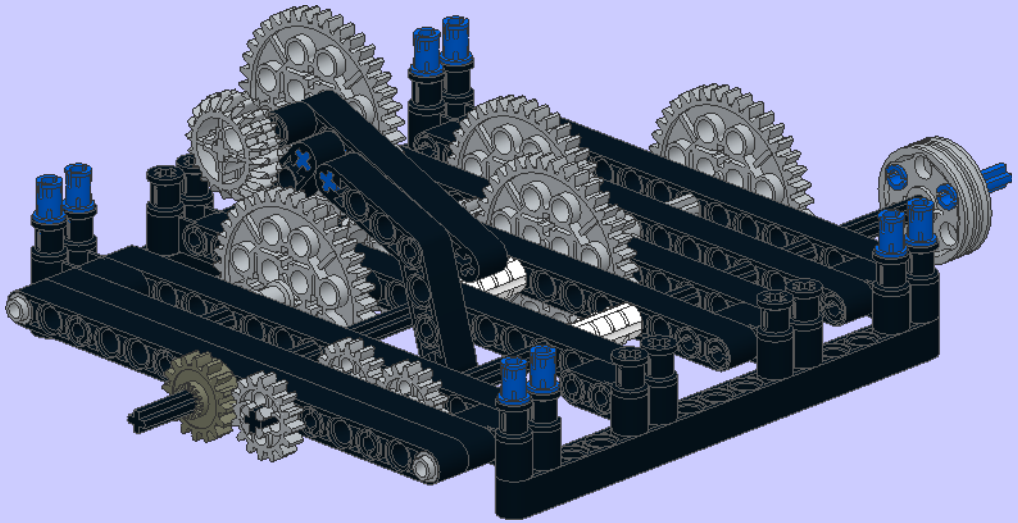

29

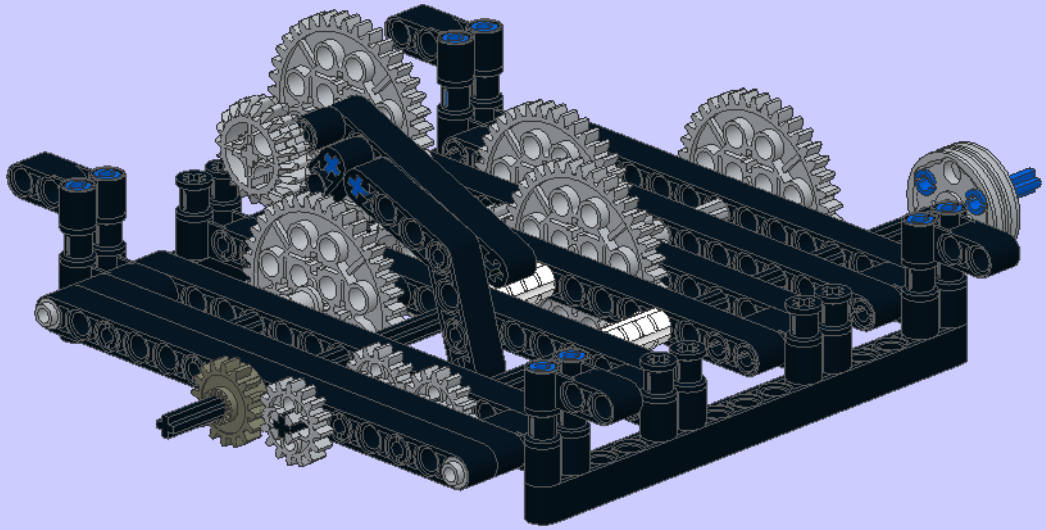

17

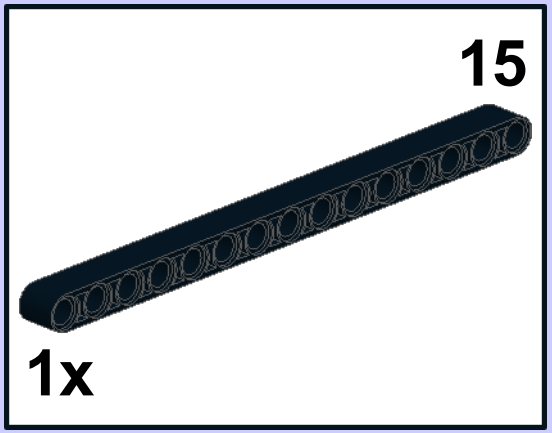

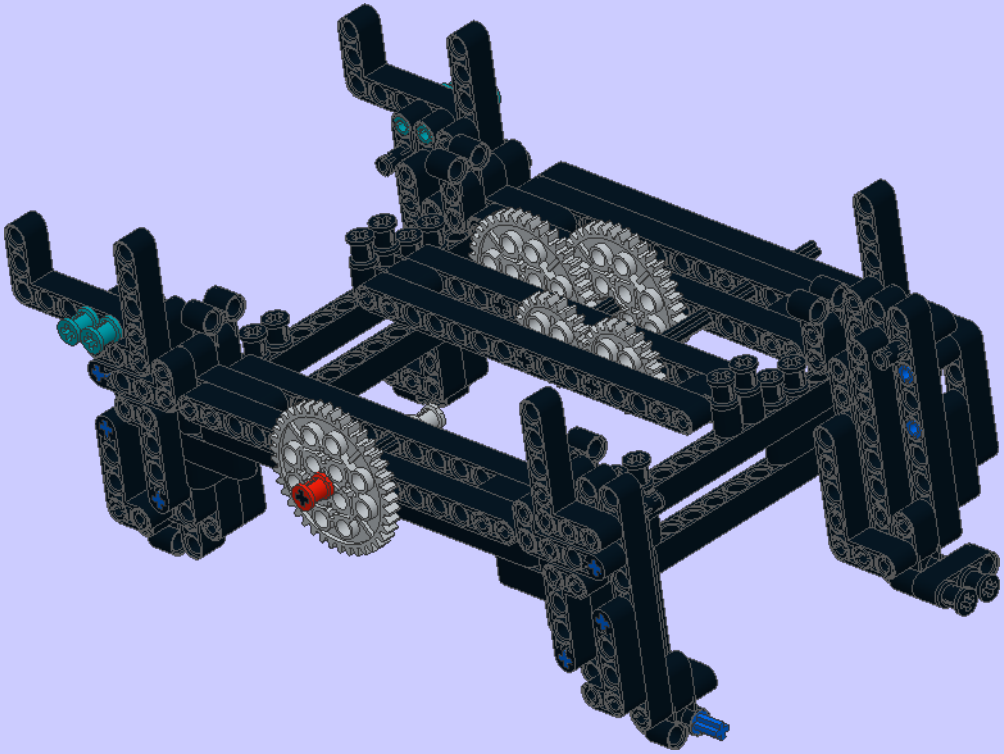

18

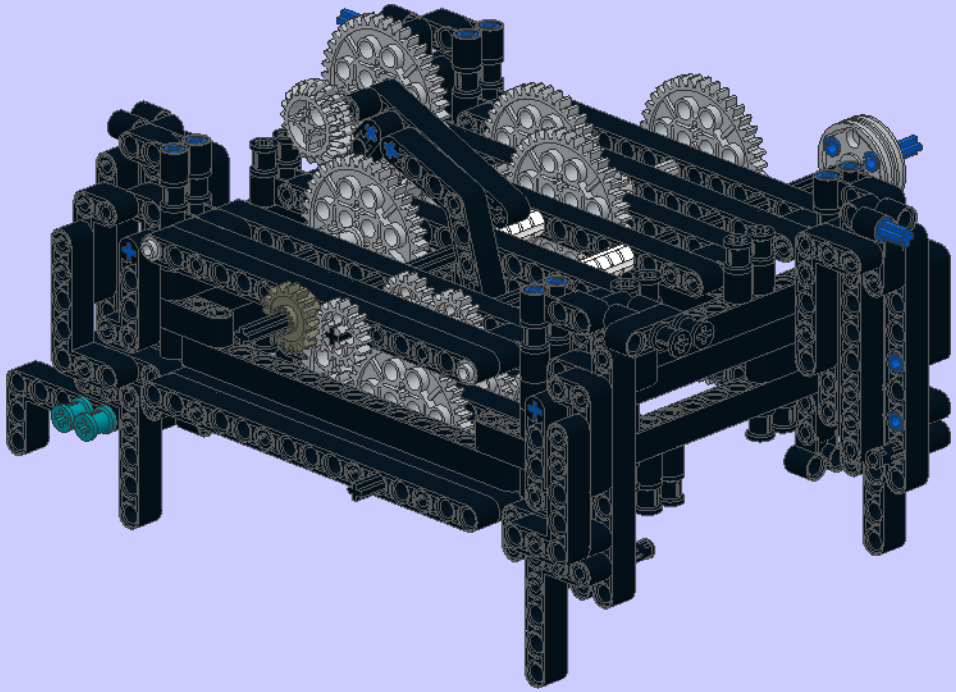

19

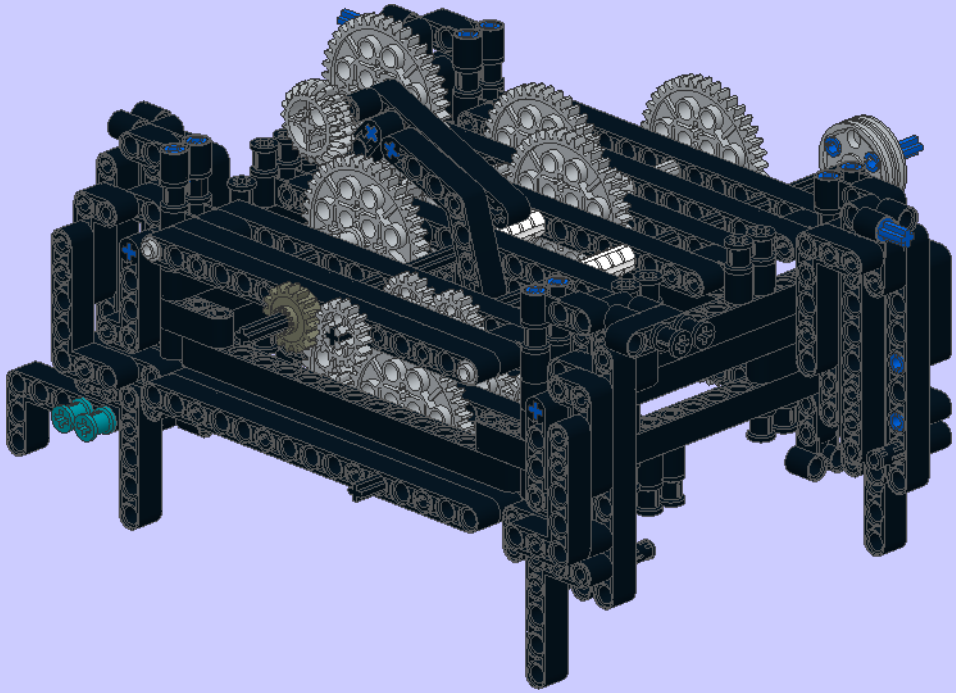

20

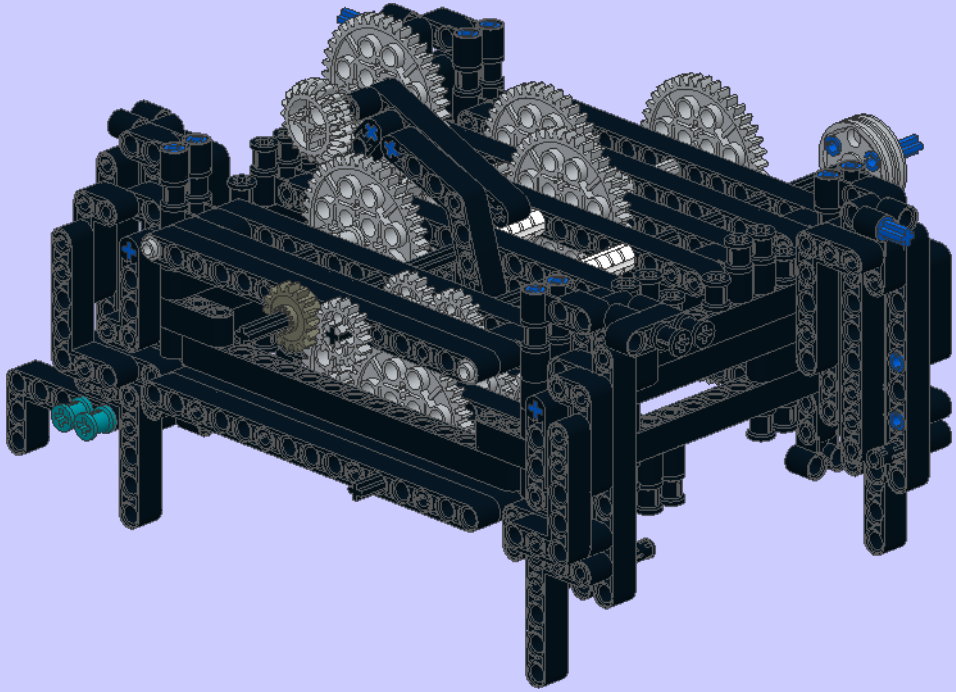

21

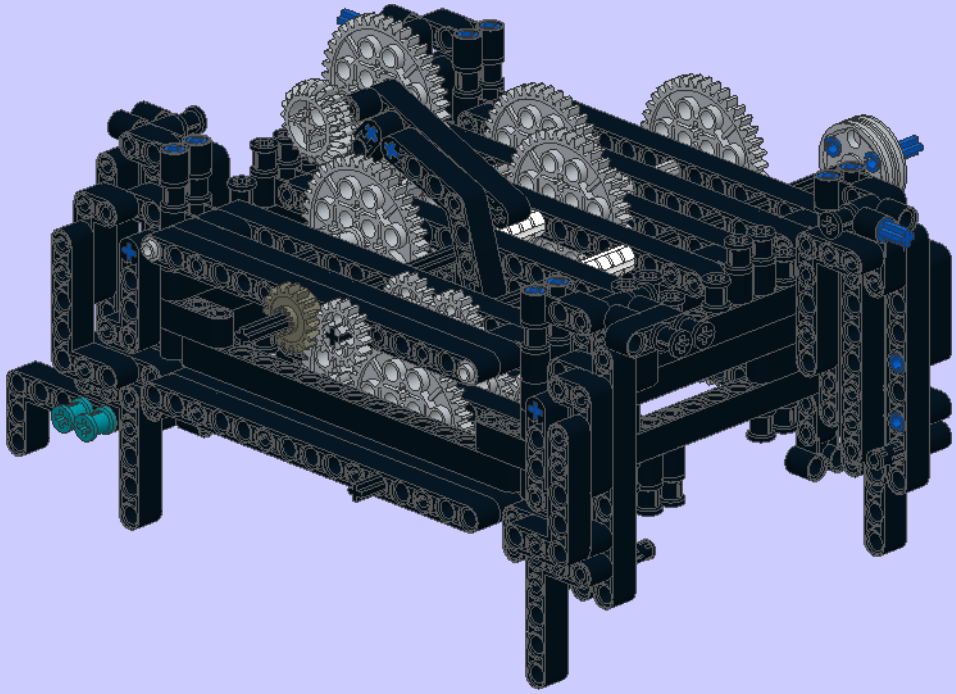

22

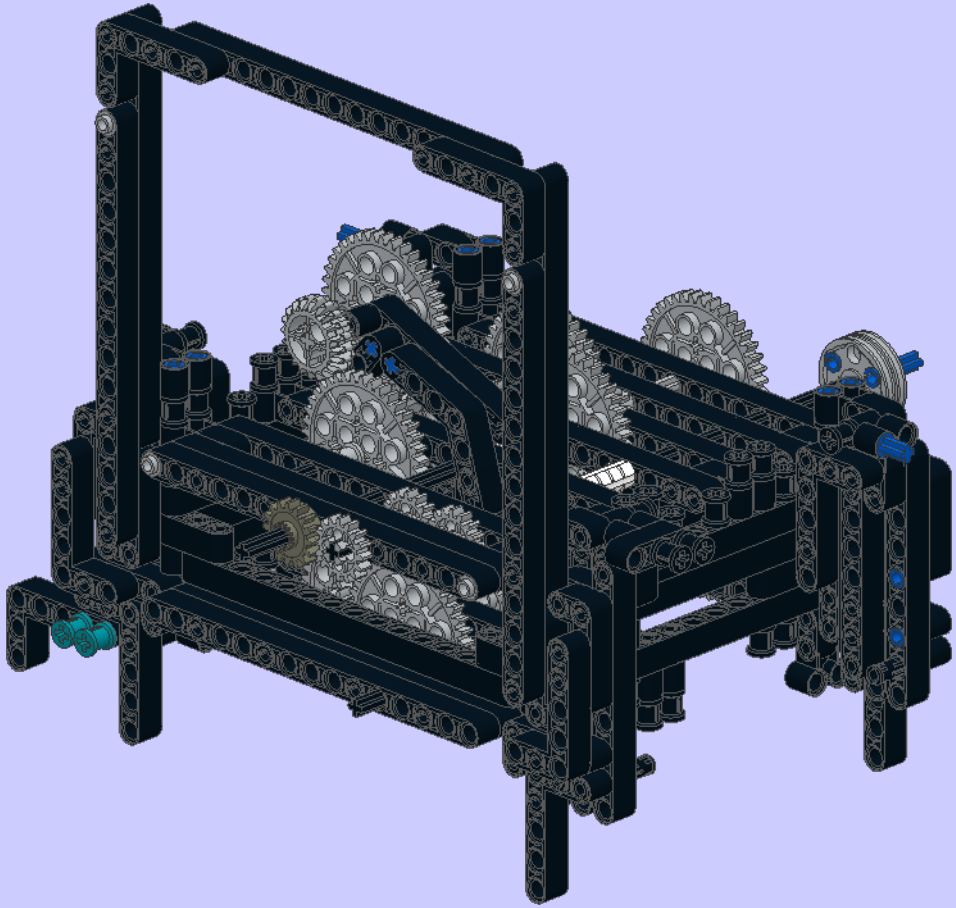

1

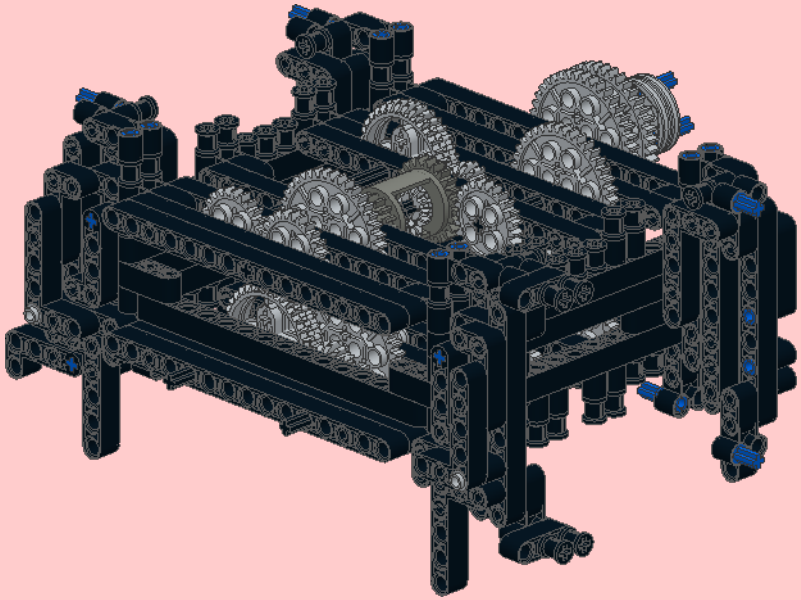

2

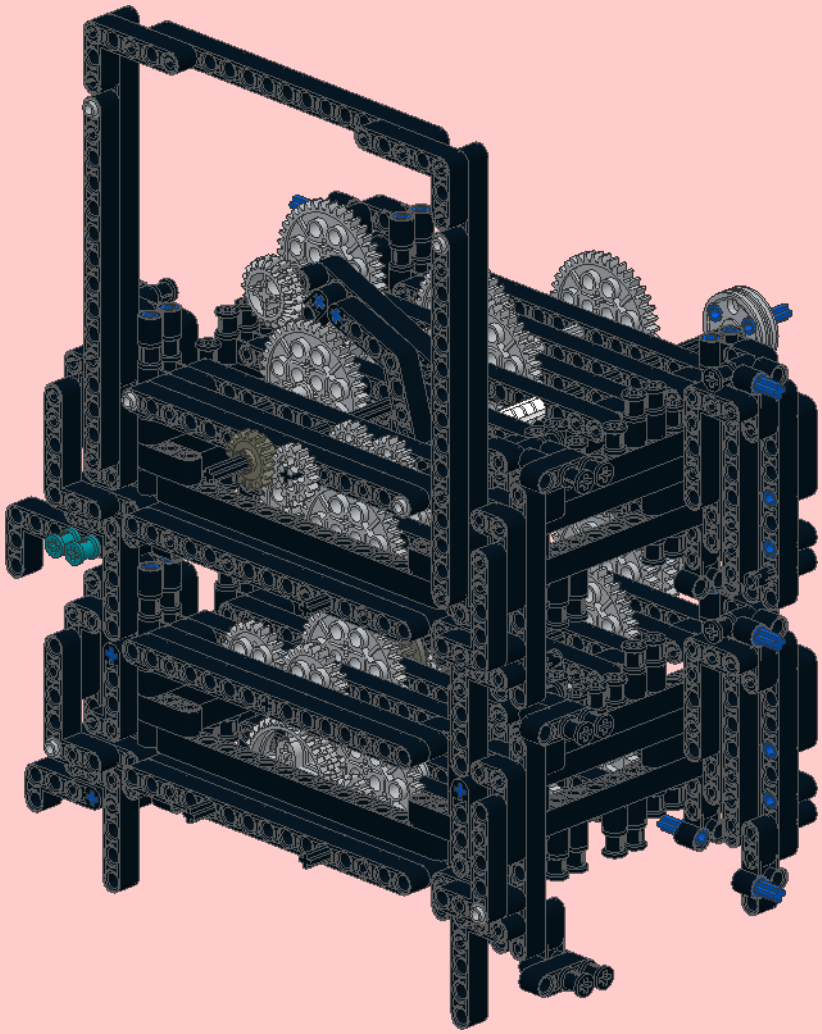

3

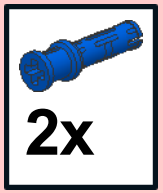

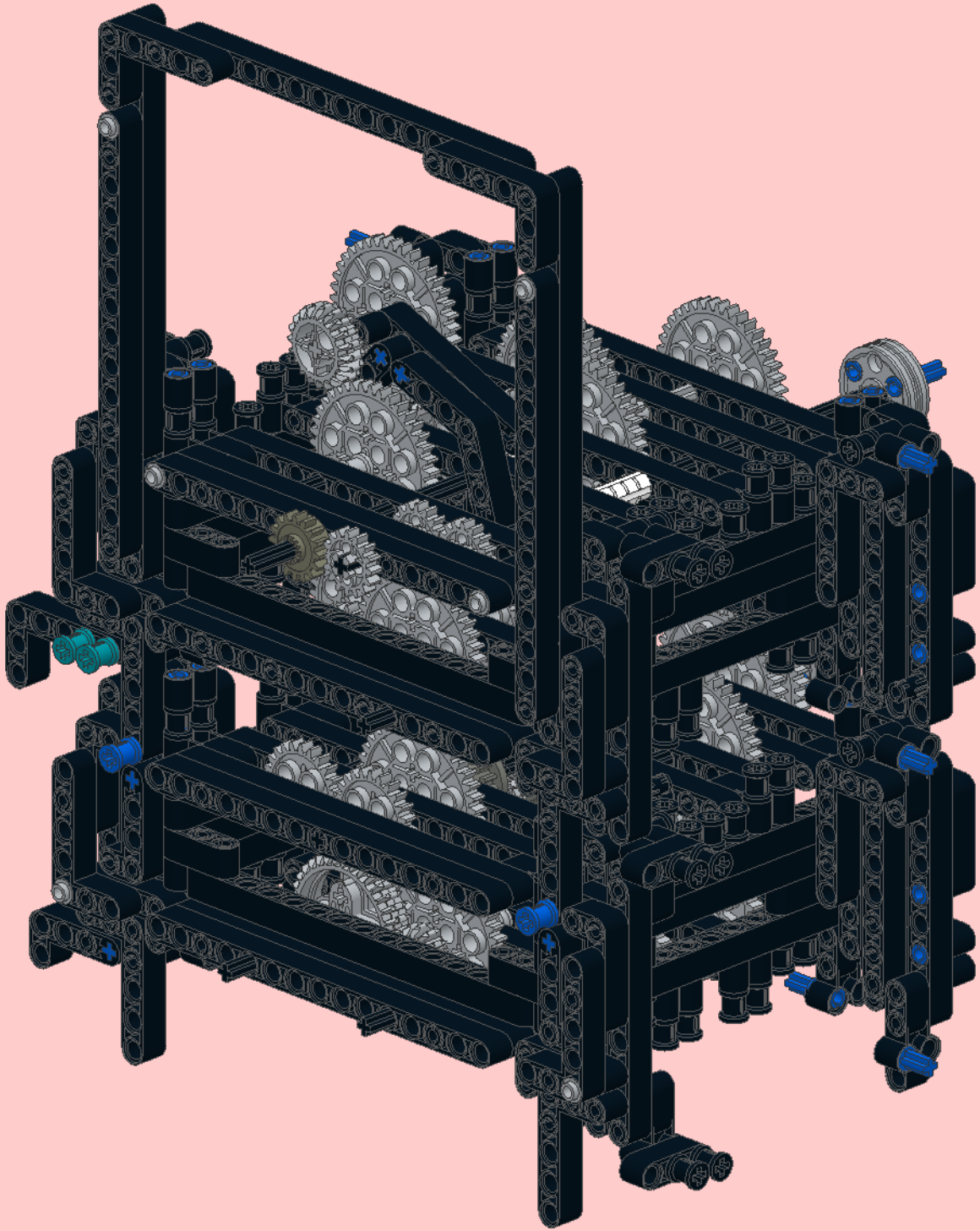

4

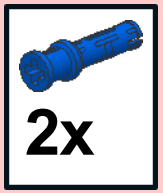

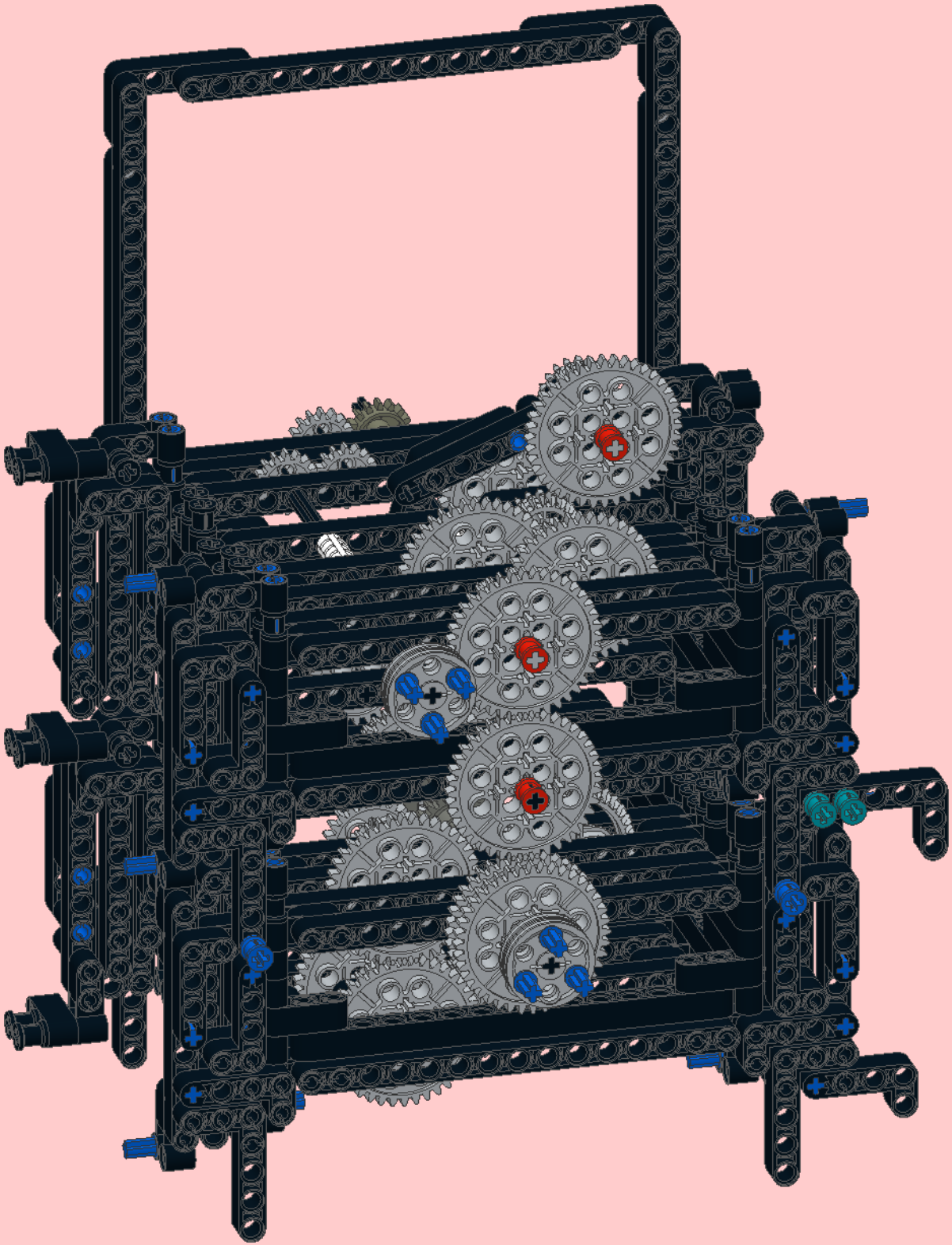

6

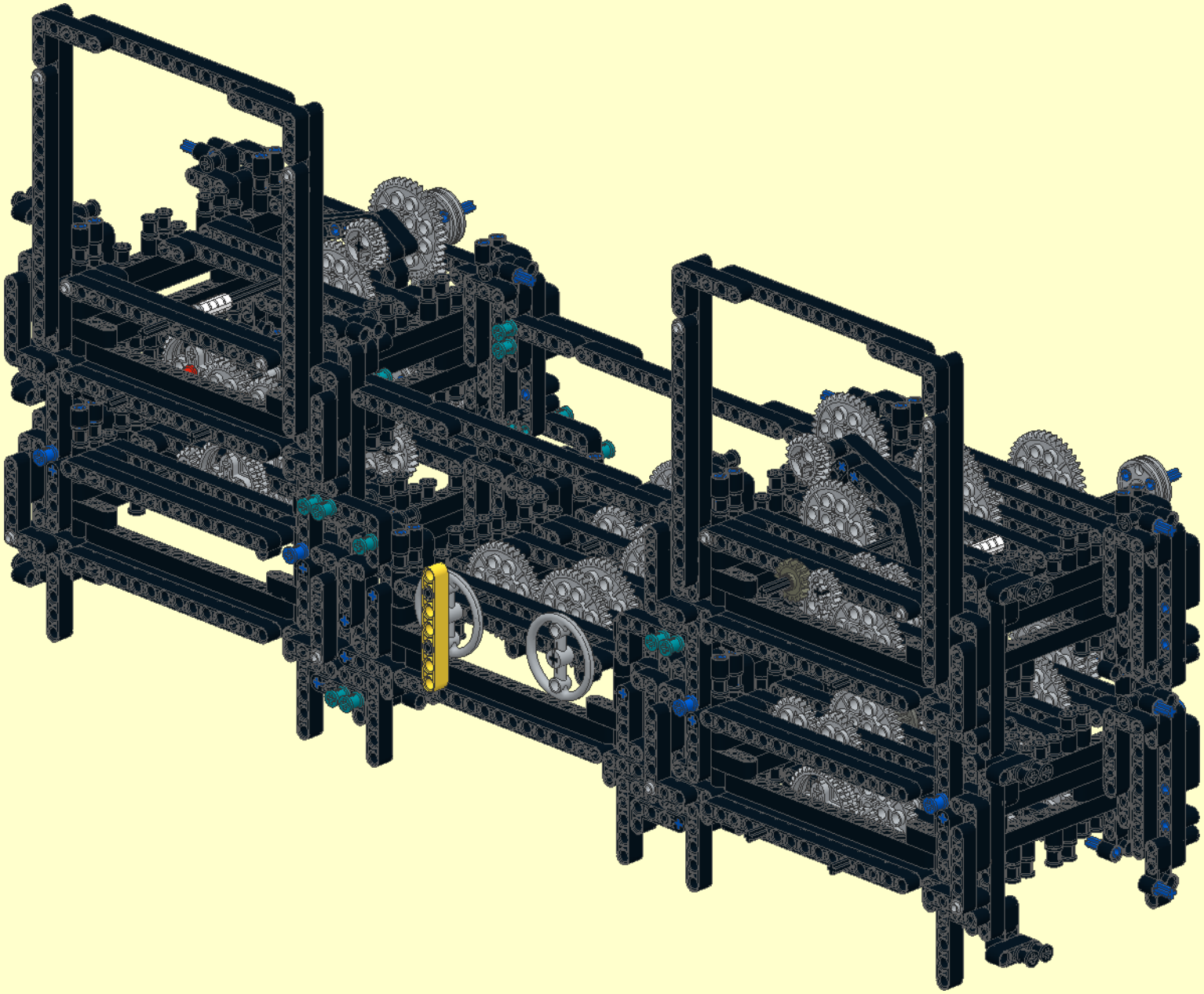

7

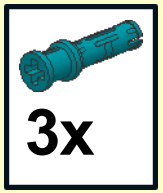

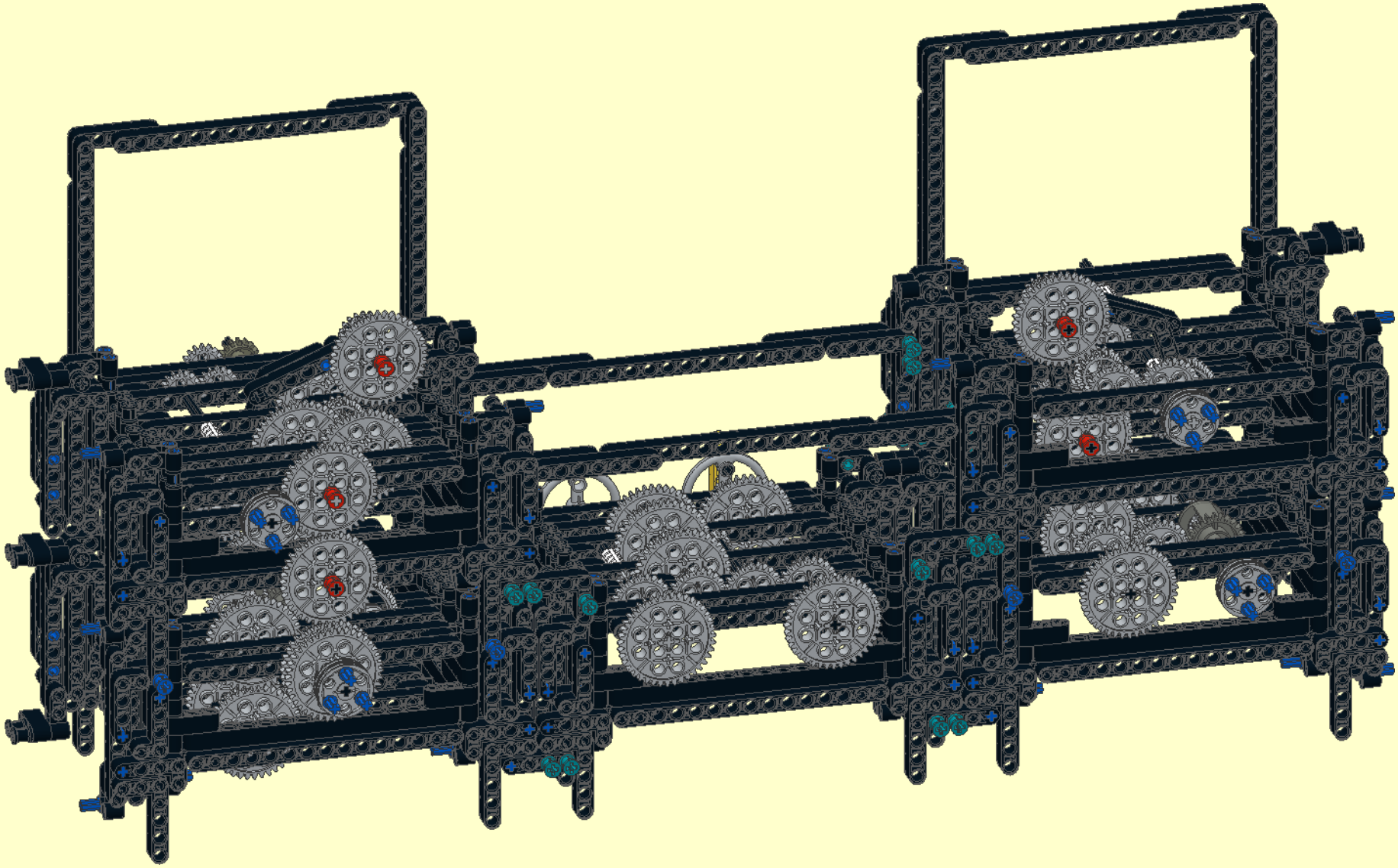

8

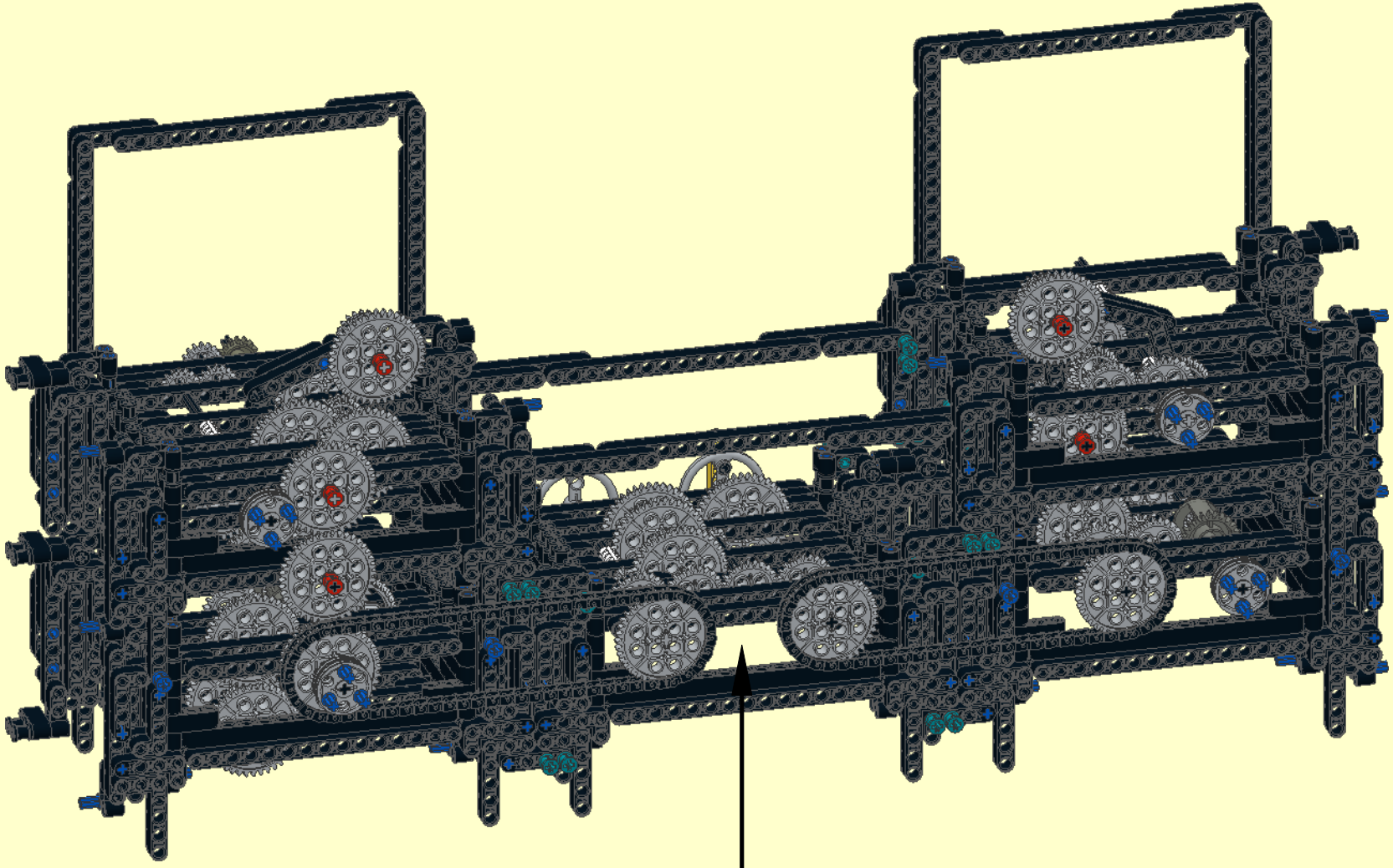

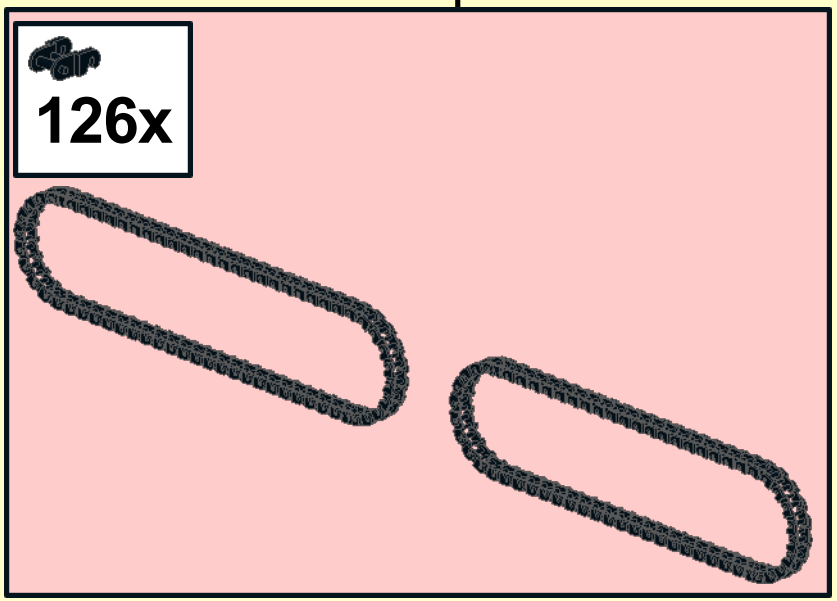

9

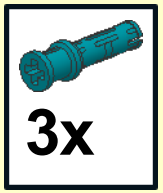

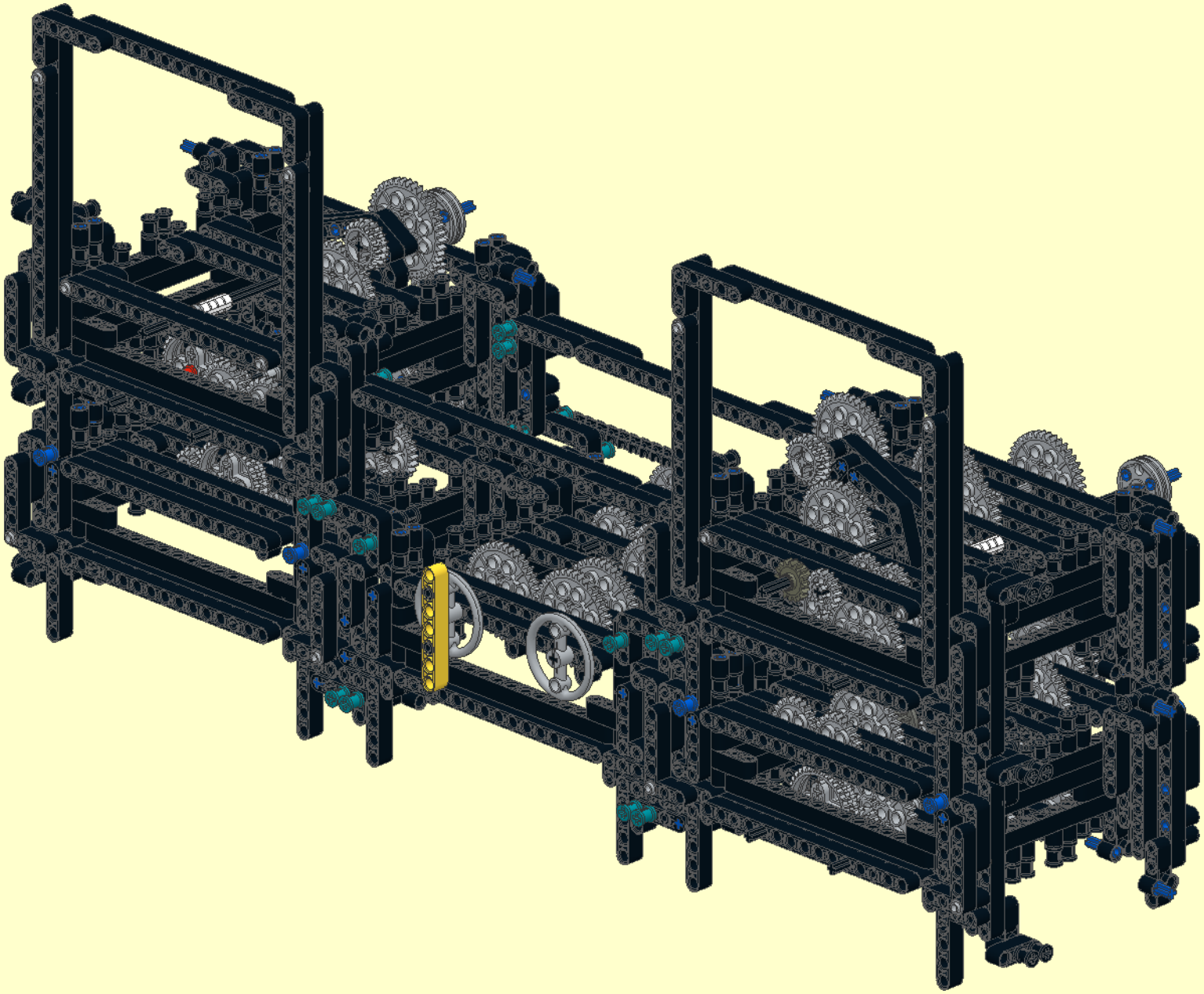

10

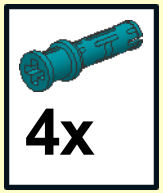

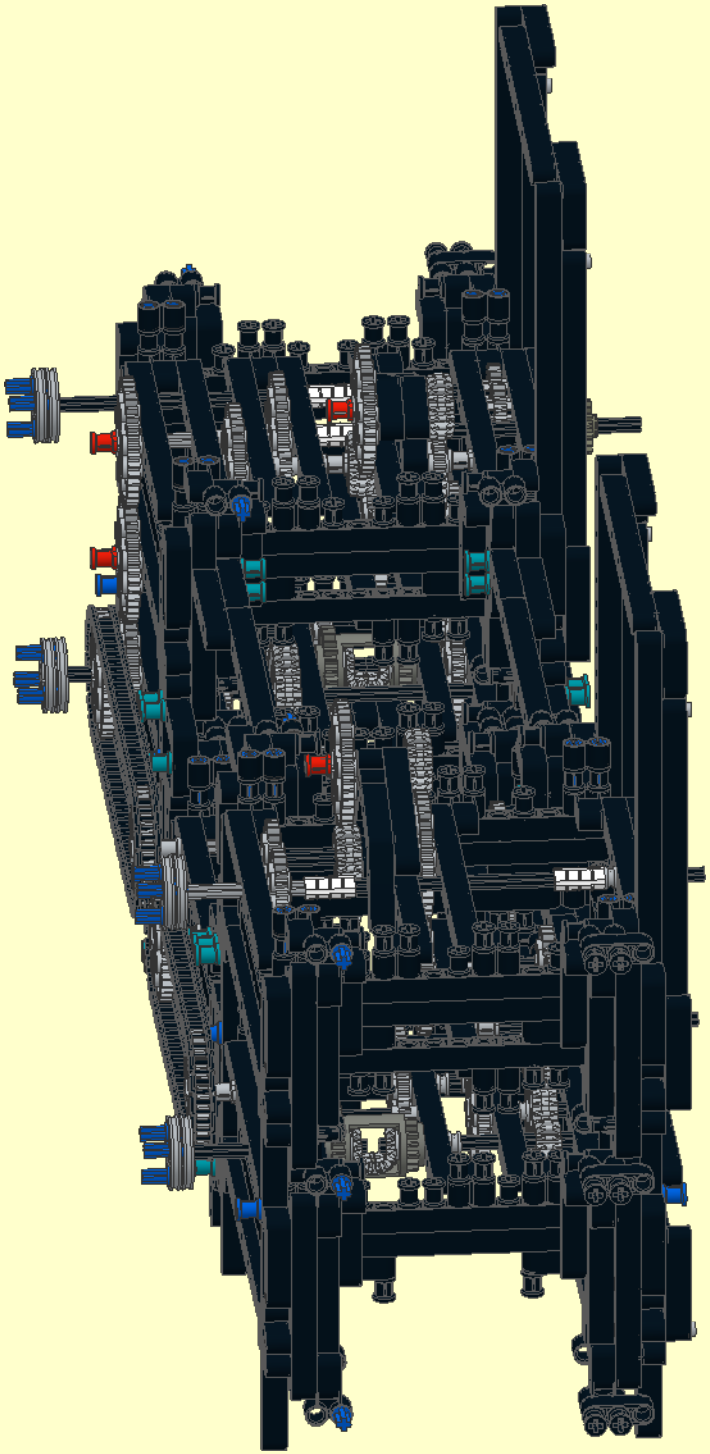

2

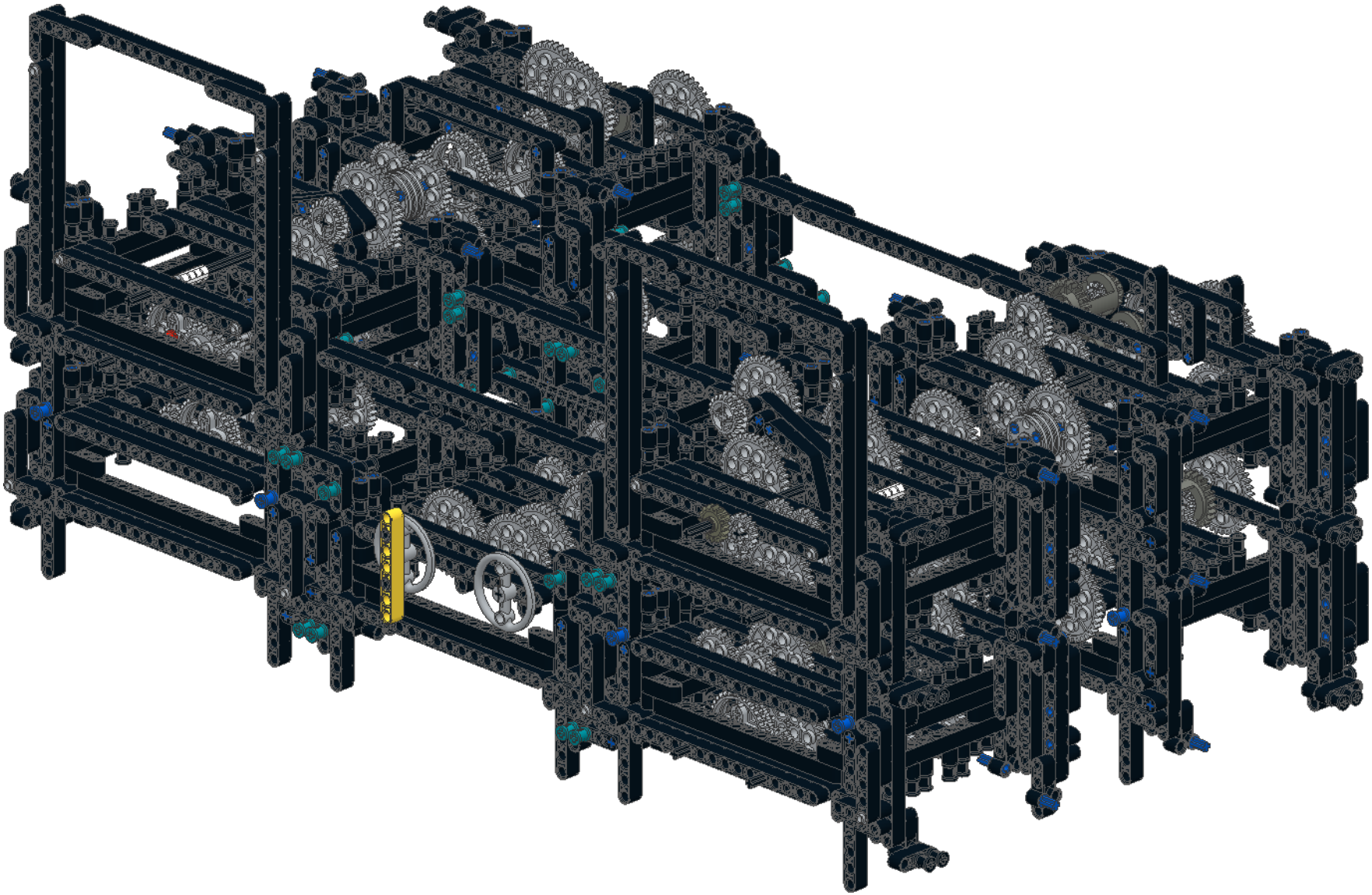

3

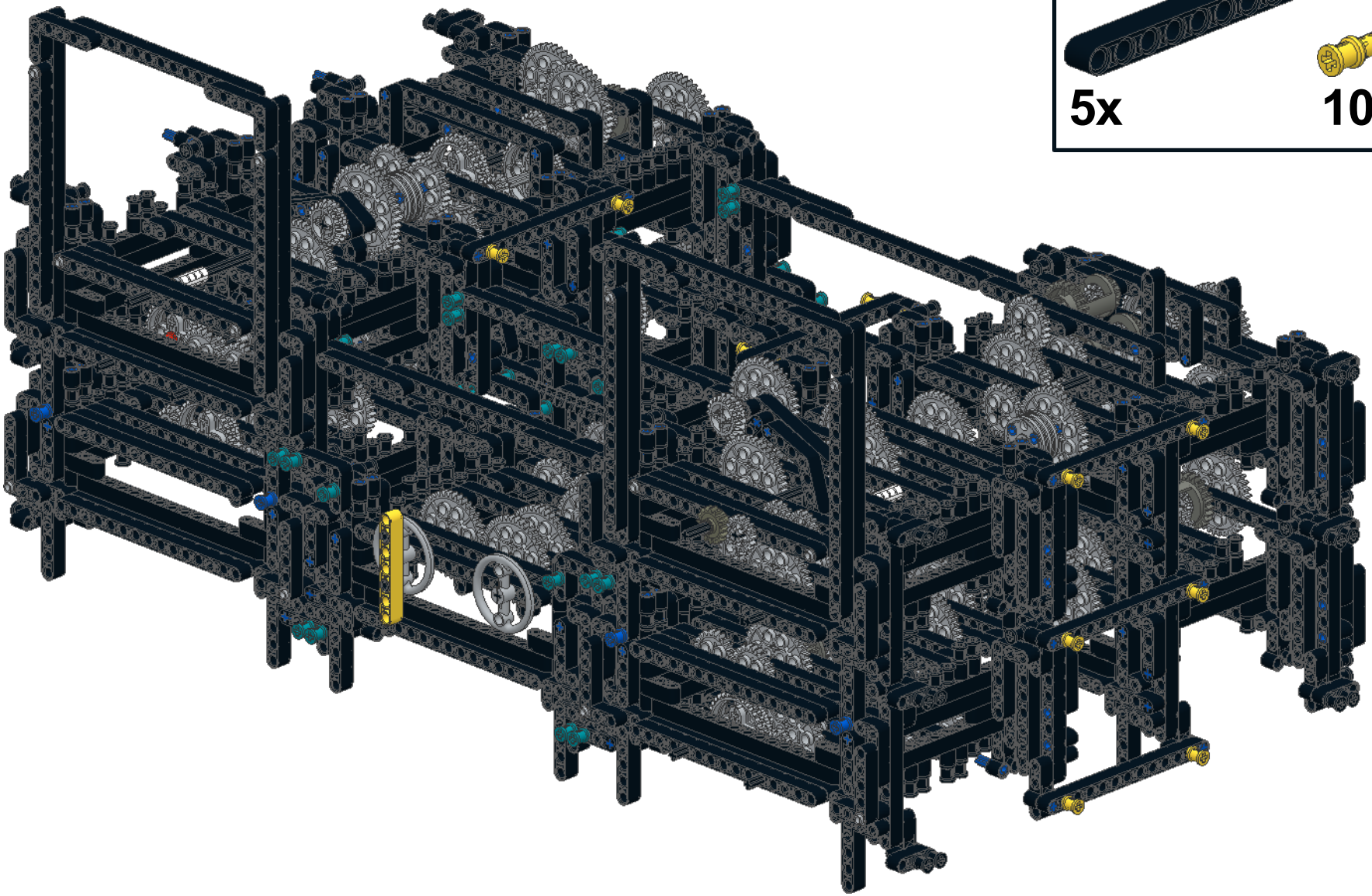

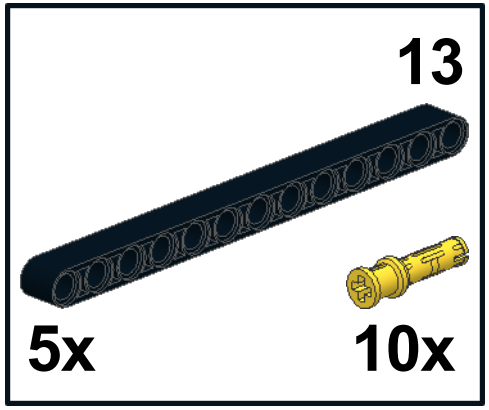

4

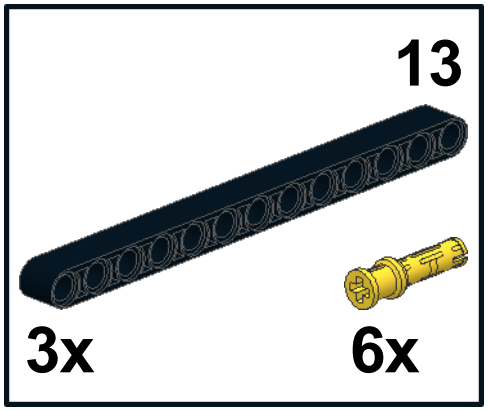

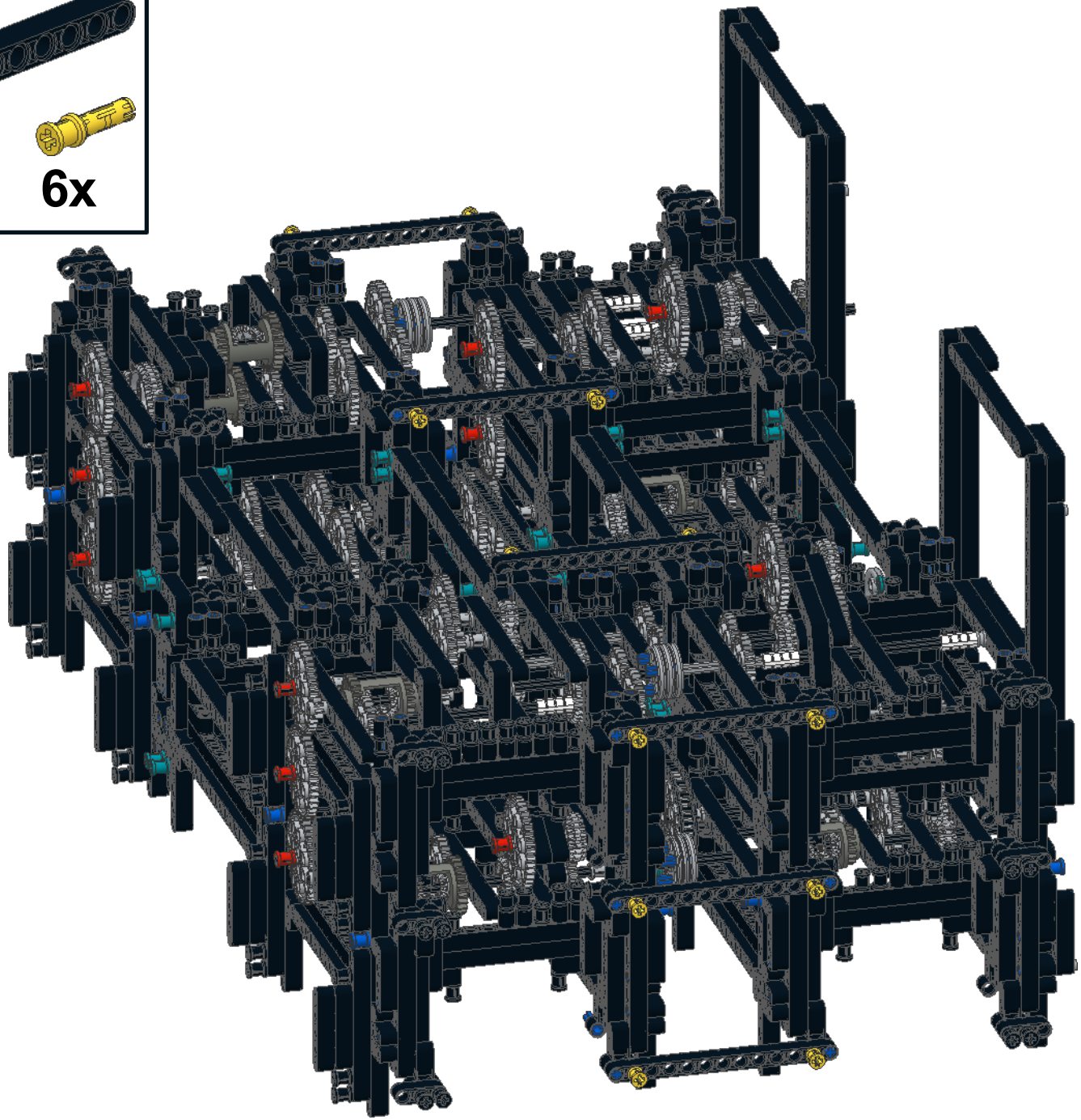

5

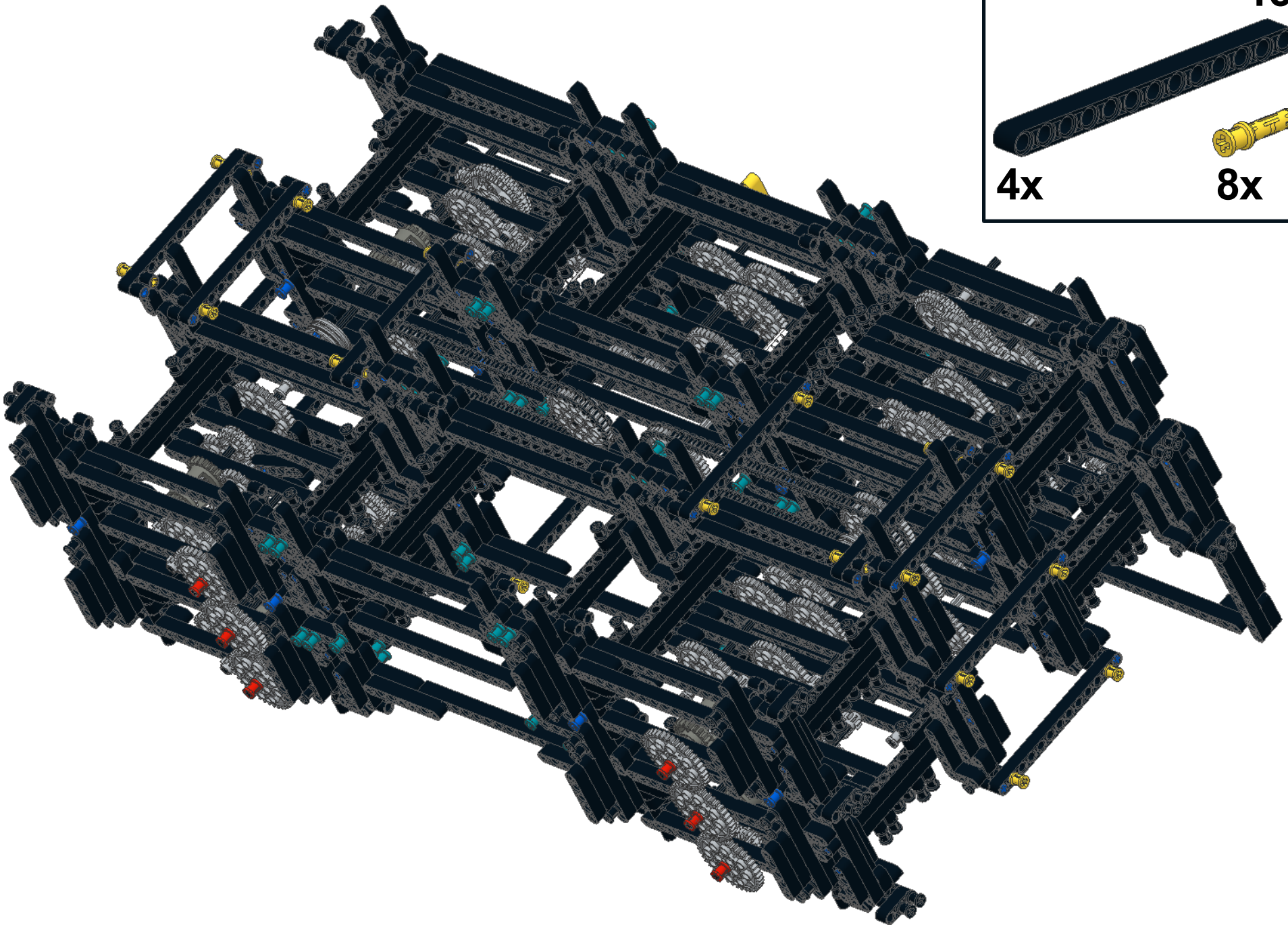

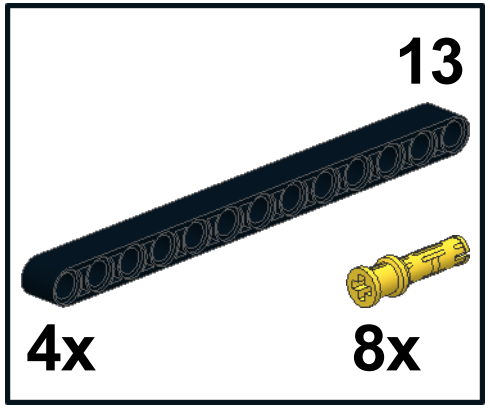

6

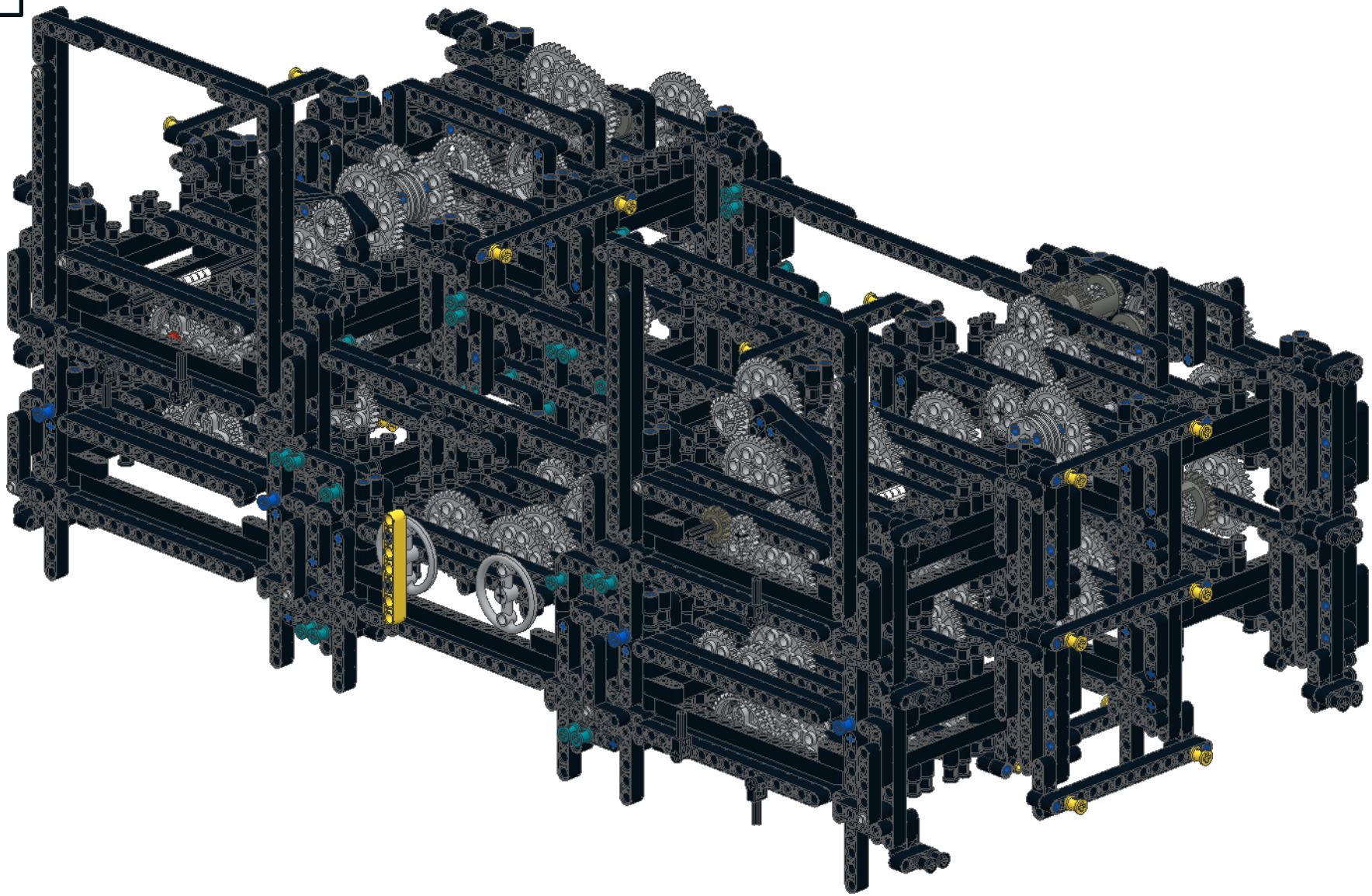

1

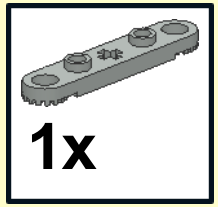

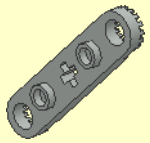

2

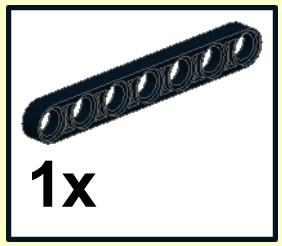

3

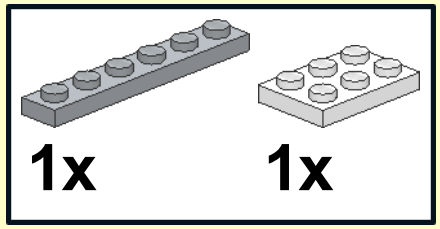

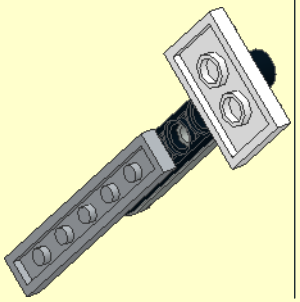

4

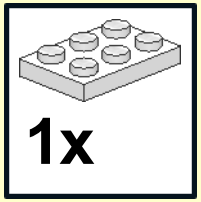

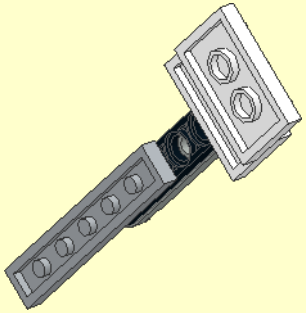

5

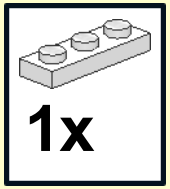

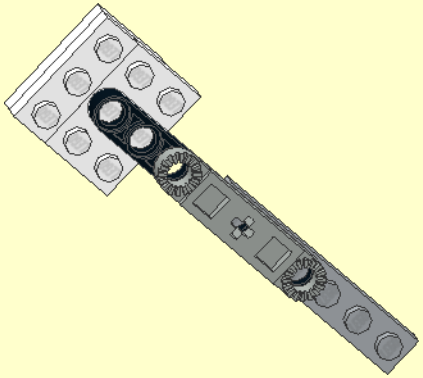

6

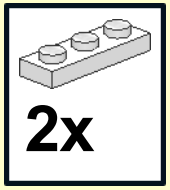

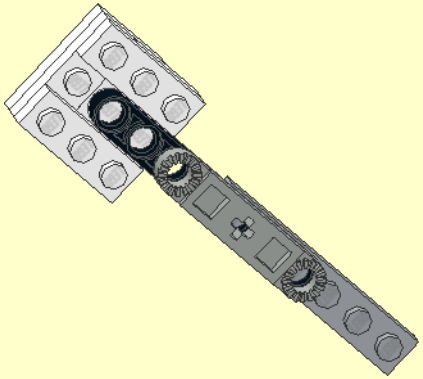

7

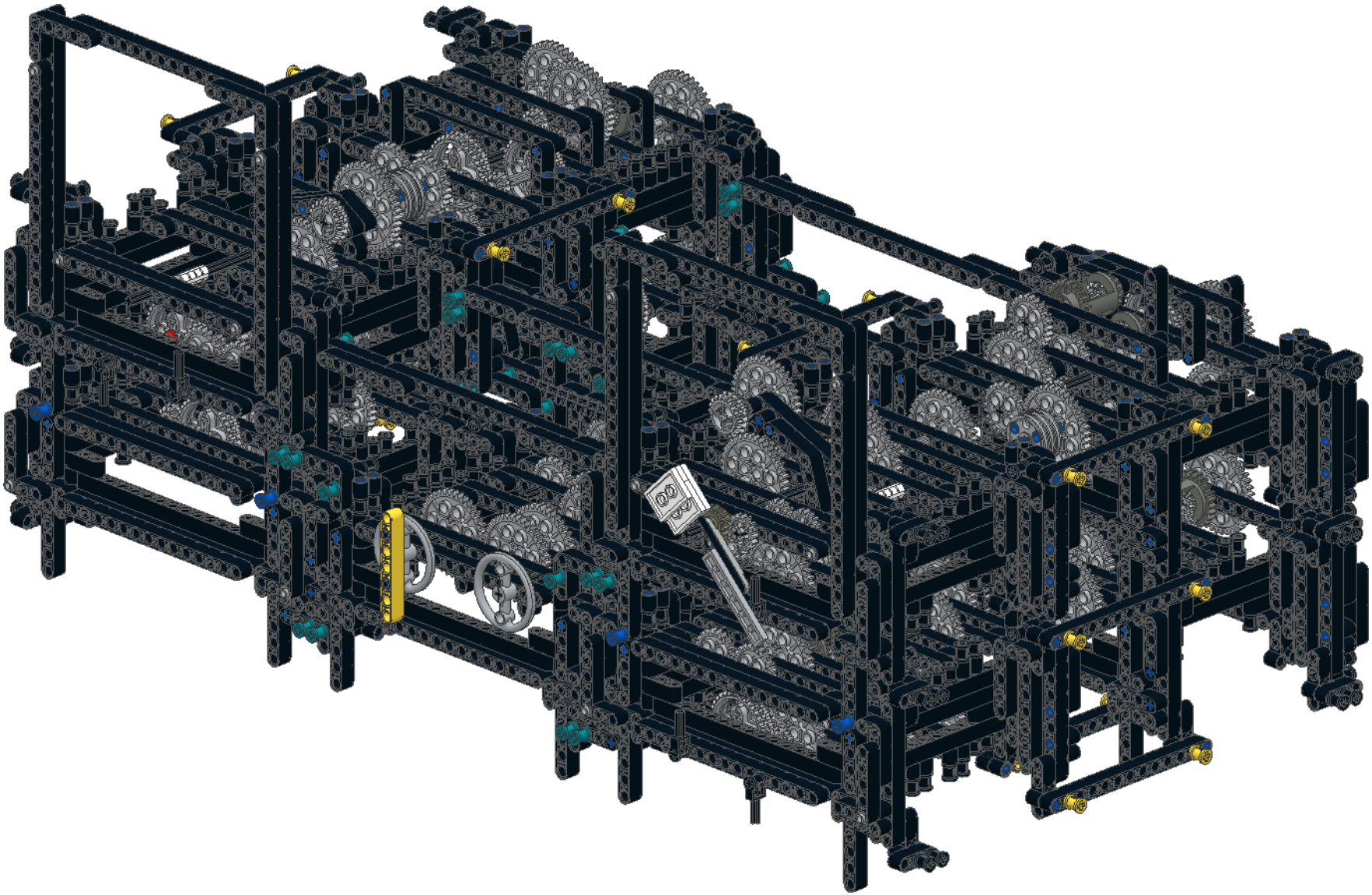

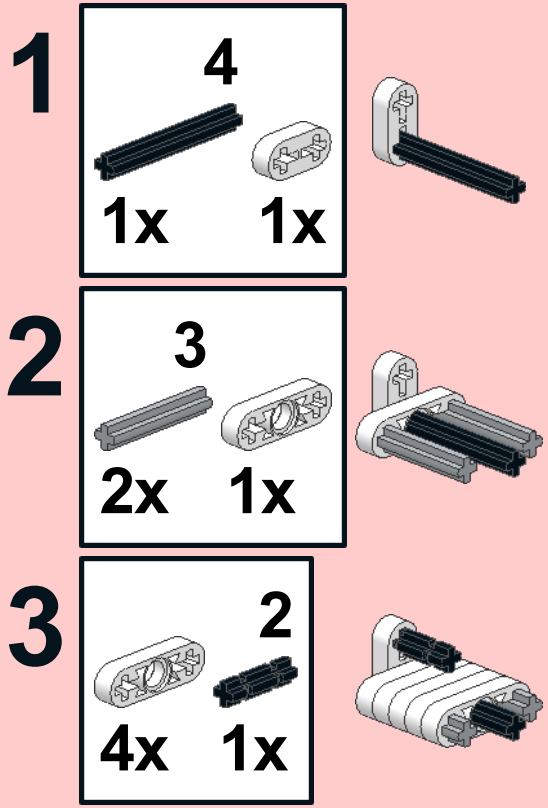
1
4
1x
1x
2
3
2x
1x
3
2
4x
1x

4

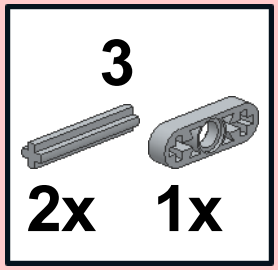

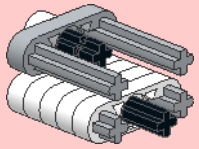

5

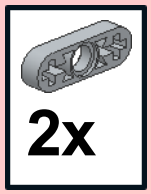

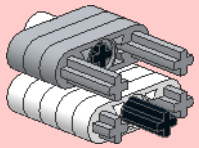

6

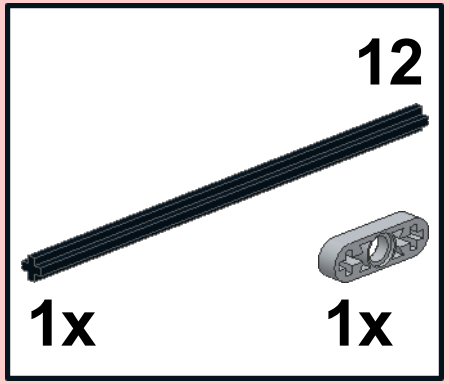

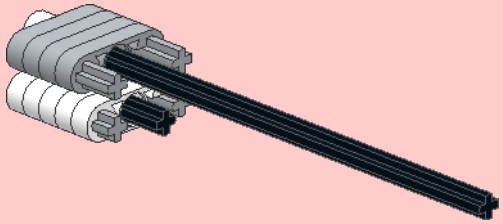

7

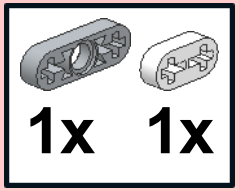

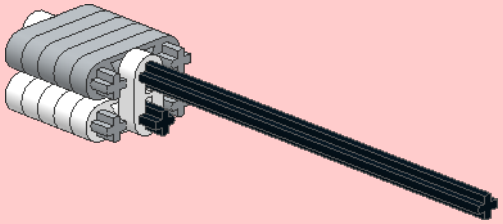

8

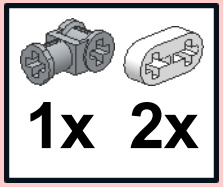

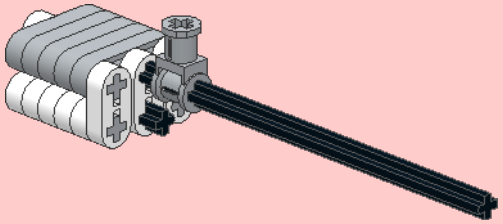

x2

1

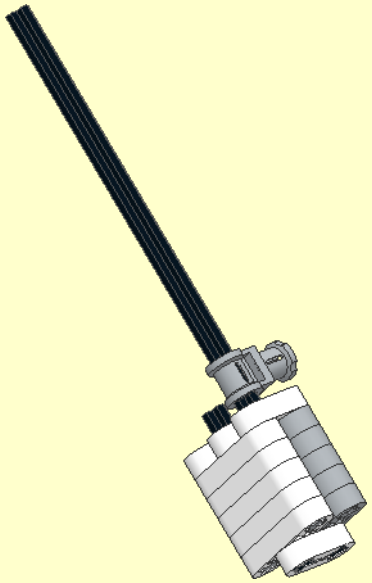

2

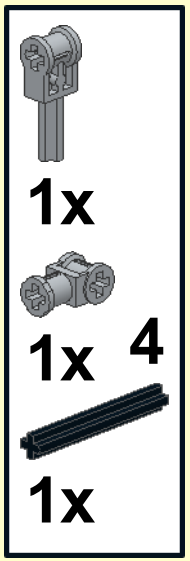

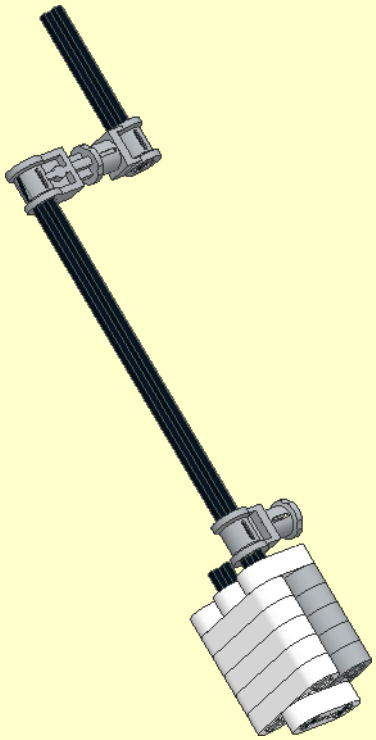

1

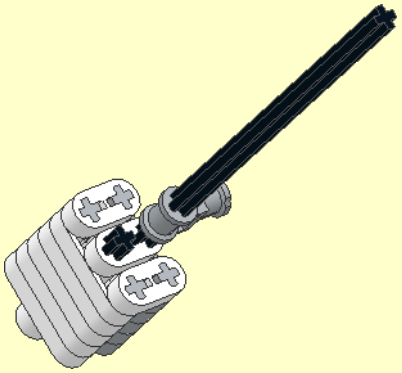

2

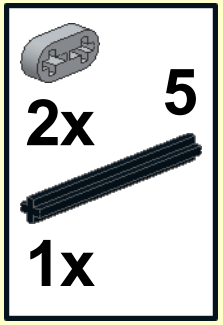

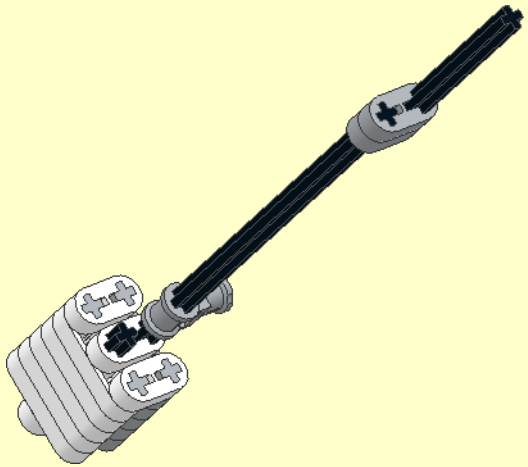

8

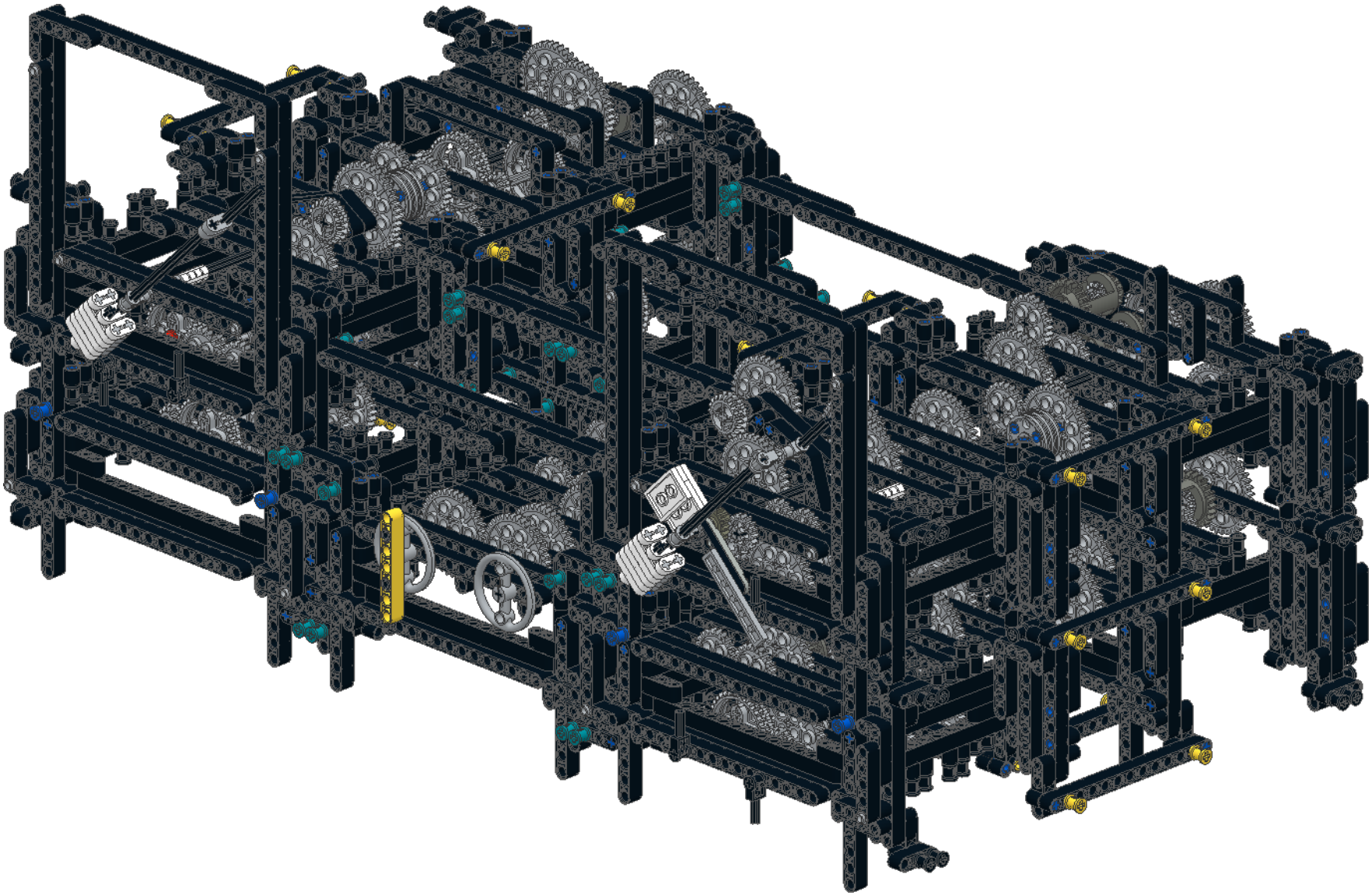

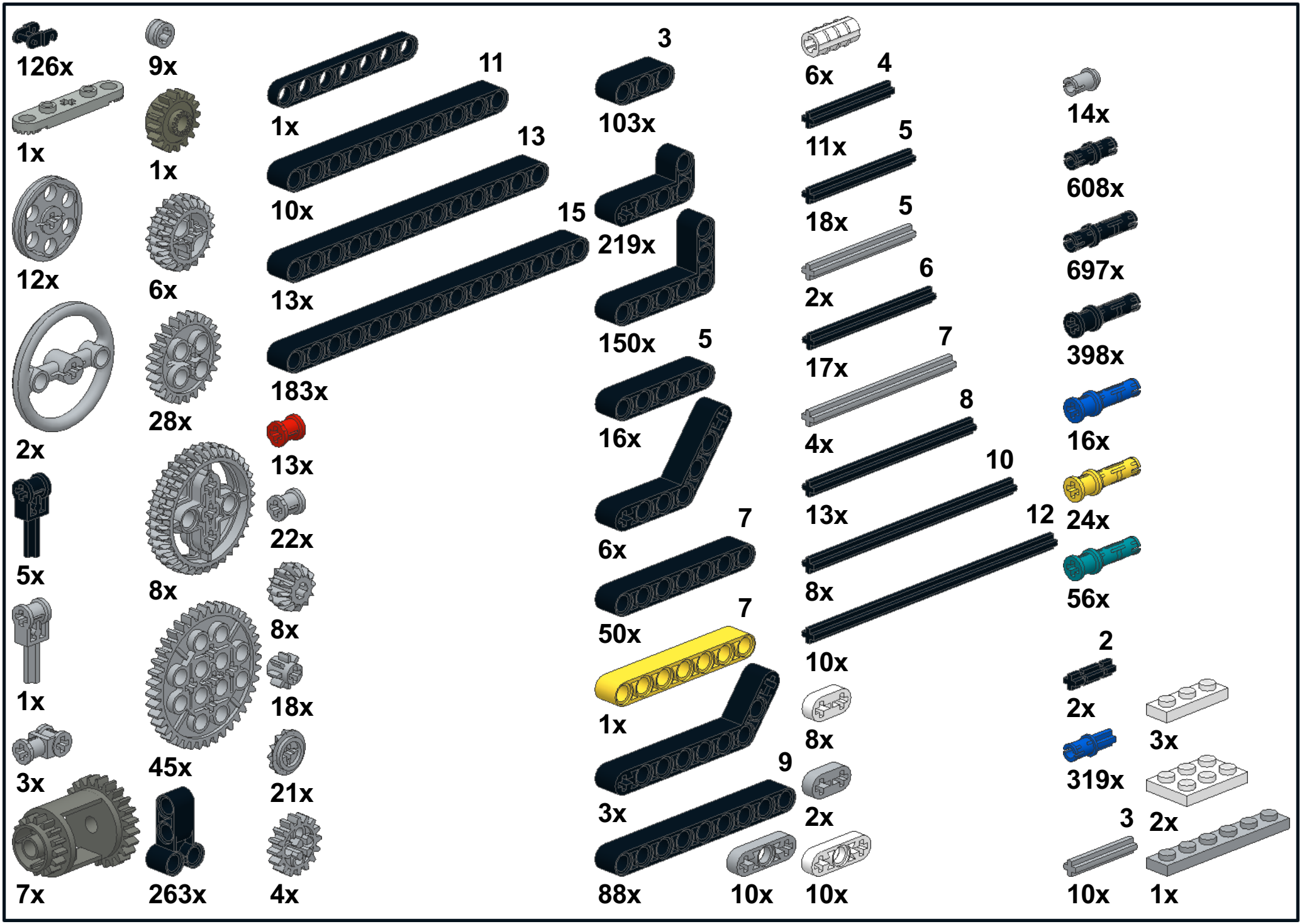
126x
1x
12x
2x
5x
1x
3x
7x
9x
1x
6x
28x
8x
45x
263x
1x
10x
13x
183x
13x
22x
8x
18x
21x
4x
11
13
15
3
103x
219x
150x
5
16x
6x
7
50x
7
1x
3x
9
88x
10x
6x
4
11x
5
18x
5
2x
6
17x
7
4x
8
13x
10
8x
12
10x
8x
2x
10x
14x
608x
697x
398x
16x
24x
56x
2
2x
319x
3
10x
3x
2x
1x