侧壁 1.6　其余 3.2

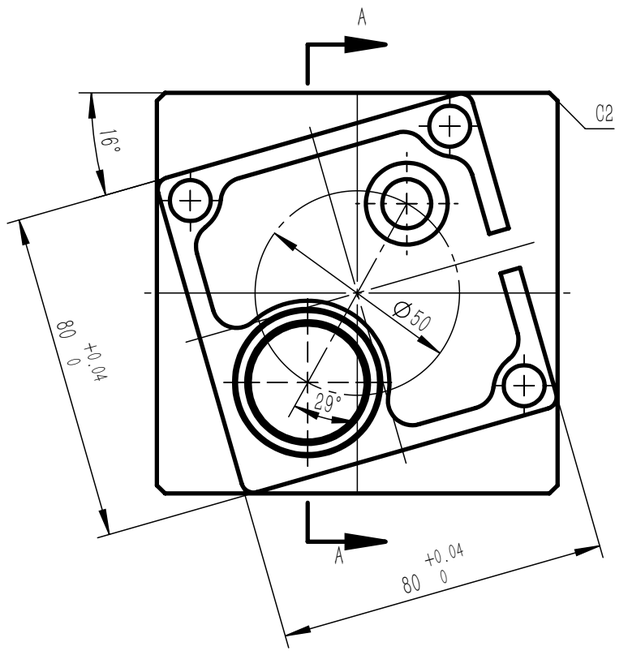

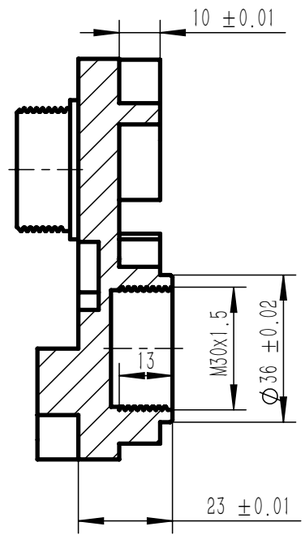

A-A

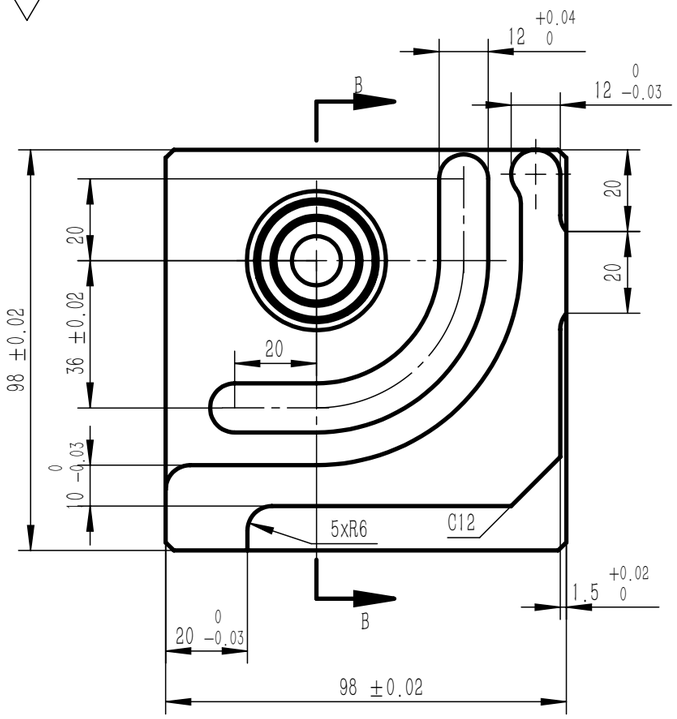

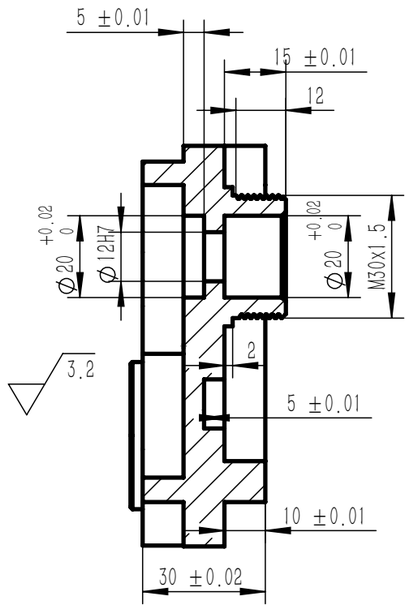

B-B

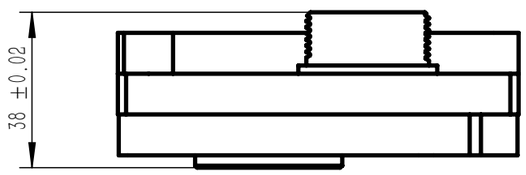

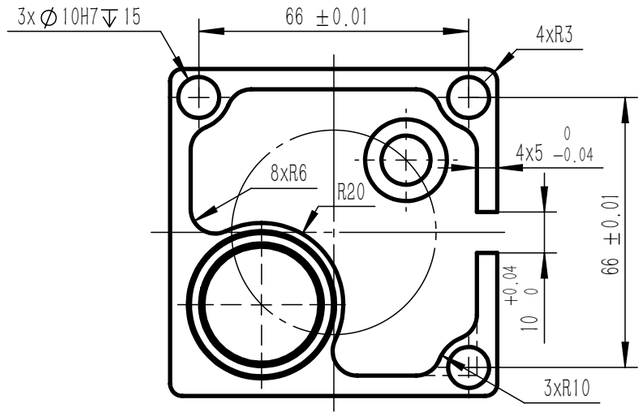

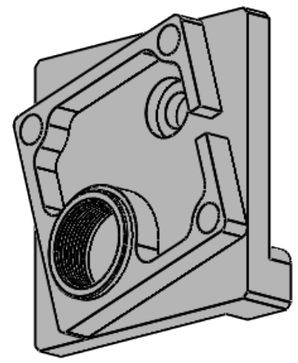

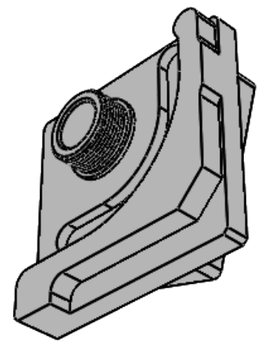

技术要求：
1、未注尺寸公差为±0.1mm。
2、未注倒角为1x45°；
3、表面不得磕碰划伤；
4、去毛刺。

标记	处数	分区	更改文件号	签名	年,月,日
设计			标准化		
审核					
工艺			批准		

7071硬铝			2018年永州市
阶段标记	重量	比例	数铣操作试题:件二
		1:1.5	20180920002
共2张 第2张			