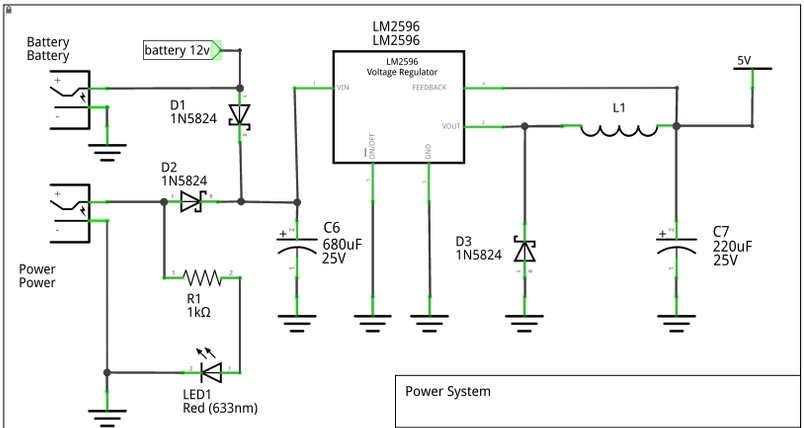

Power System

Projecto	Cicada DCP Project		
Nome do arquivo	CicadaPCB.fzz	Rev	0.0.1-a
Data	12 jan 2021 07:45:47	Folha	1/1

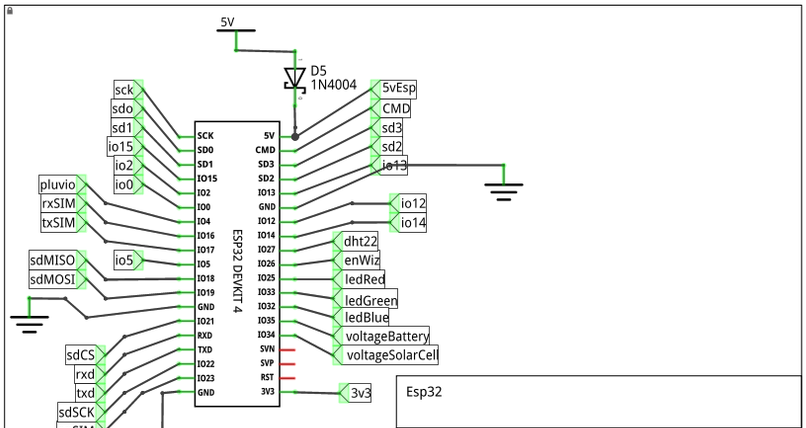

Esp32

Projecto	Cicada DCP Project		
Nome do arquivo	CicadaPCB.fzz	Rev	0.0.1-a
Data	12 jan 2021 07:45:47	Folha	1/1

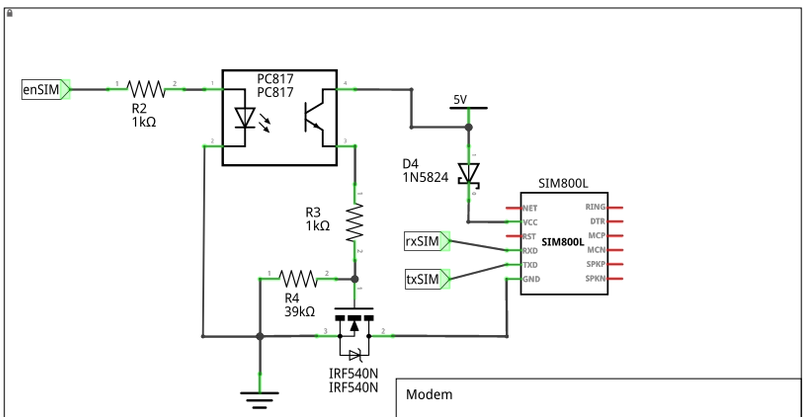

Modem

Projecto	Cicada DCP Project		
Nome do arquivo	CicadaPCB.fzz	Rev	0.0.1-a
Data	12 jan 2021 07:45:47	Folha	1/1

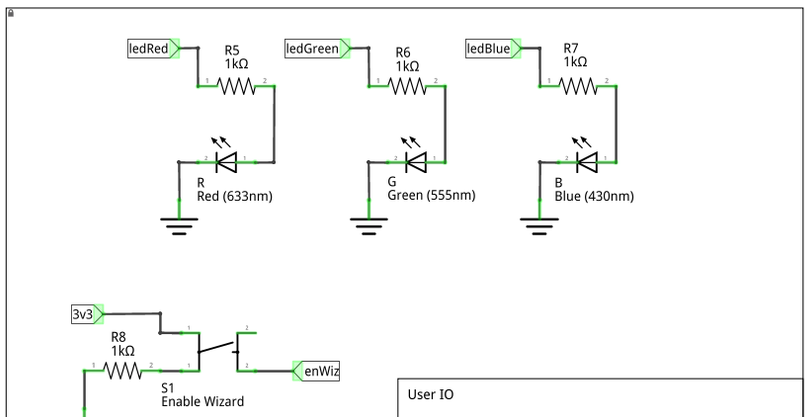

User IO

Projecto	Cicada DCP Project		
Nome do arquivo	CicadaPCB.fzz	Rev	0.0.1-a
Data	12 jan 2021 07:45:47	Folha	1/1

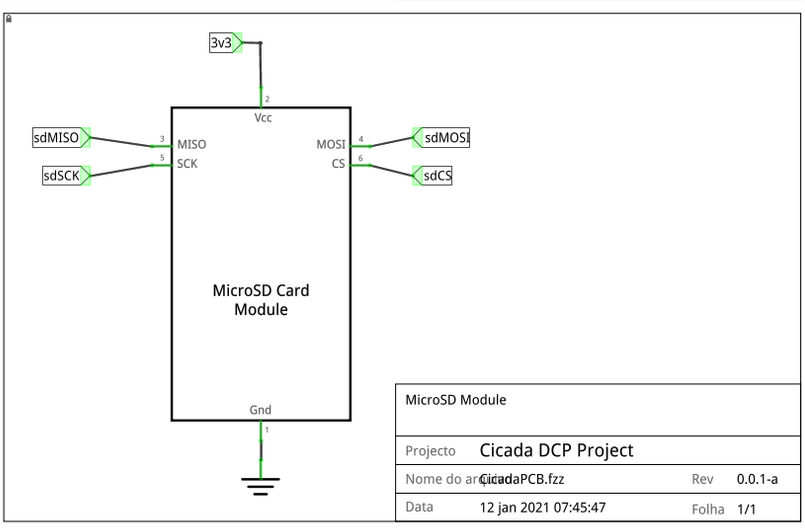

MicroSD Module

Projecto	Cicada DCP Project		
Nome do arquivo	CicadaPCB.fzz	Rev	0.0.1-a
Data	12 jan 2021 07:45:47	Folha	1/1

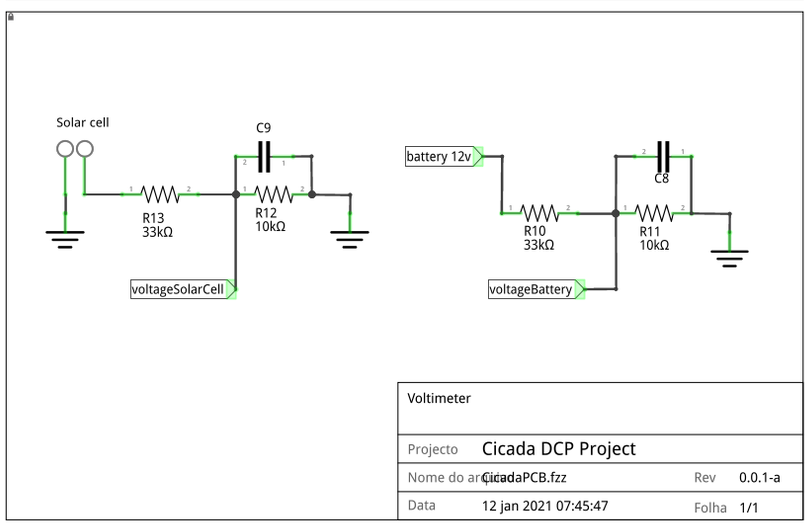

Voltimeter

Projecto	Cicada DCP Project		
Nome do arquivo	CicadaPCB.fzz	Rev	0.0.1-a
Data	12 jan 2021 07:45:47	Folha	1/1

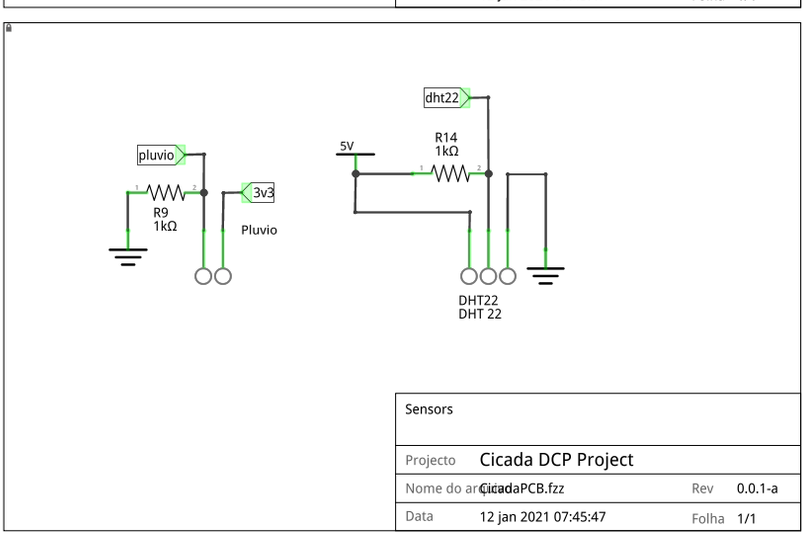

Sensors

Projecto	Cicada DCP Project		
Nome do arquivo	CicadaPCB.fzz	Rev	0.0.1-a
Data	12 jan 2021 07:45:47	Folha	1/1

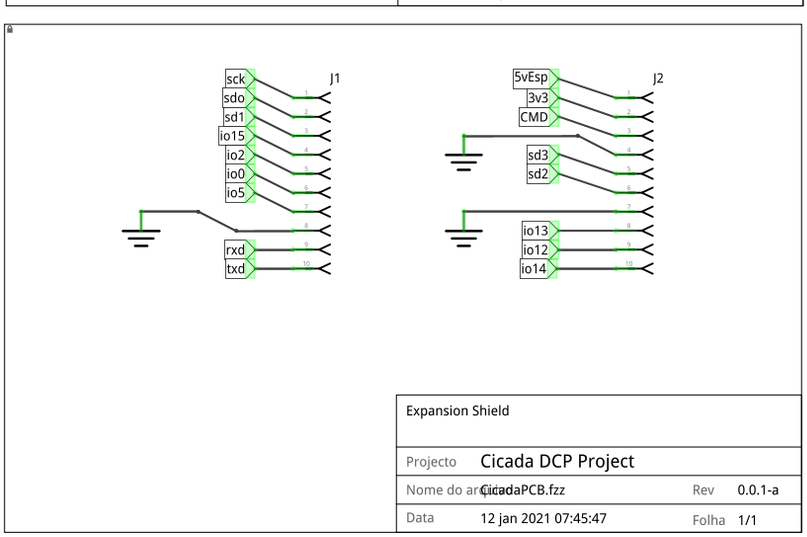

Expansion Shield

Projecto	Cicada DCP Project		
Nome do arquivo	CicadaPCB.fzz	Rev	0.0.1-a
Data	12 jan 2021 07:45:47	Folha	1/1

fritzing