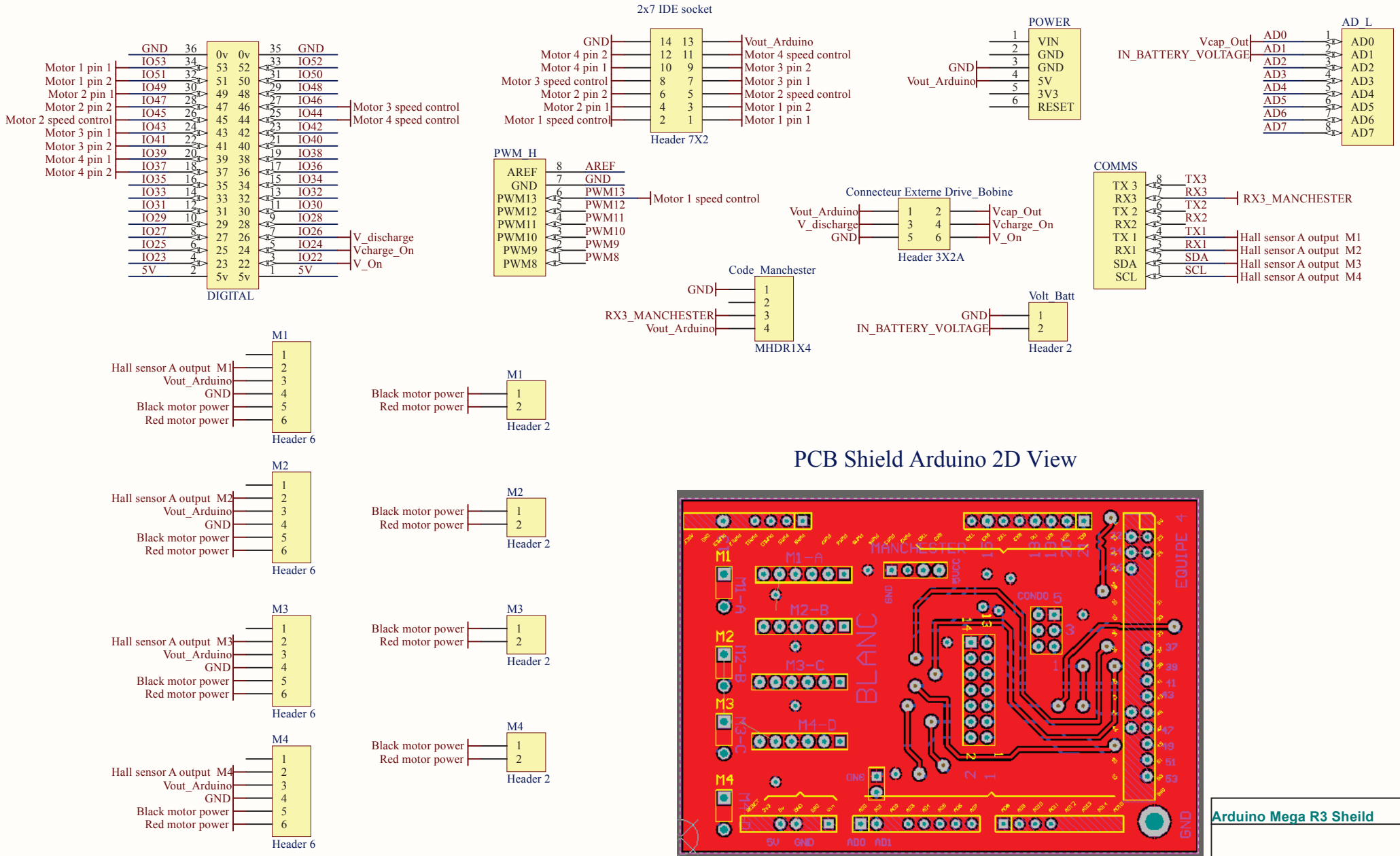

Arduino Mega R3 Sheild