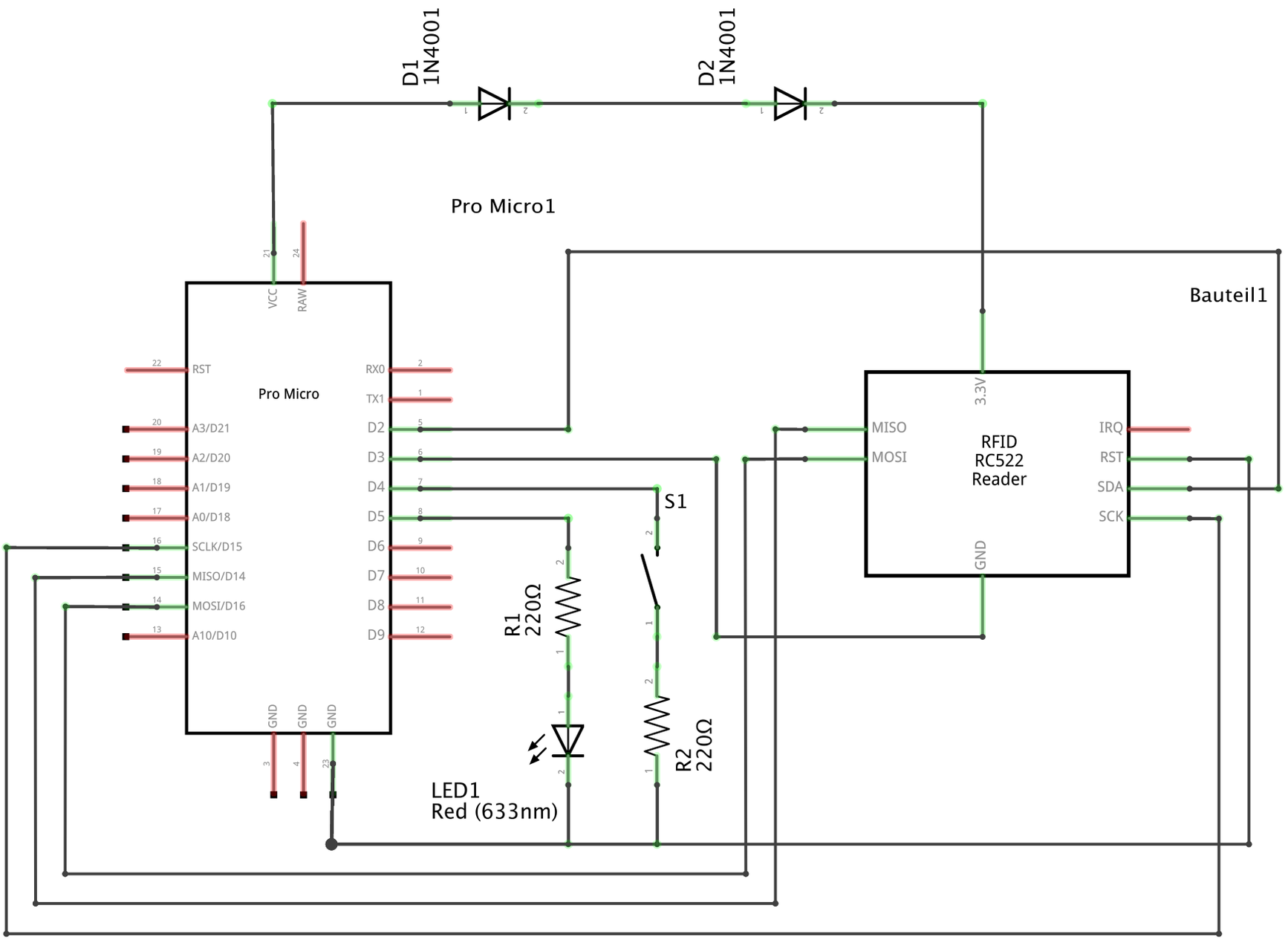

Projekt			
Dateiname	klonk.fzz	Revision	
Datum	16 Okt. 2016 16:06:59	Blatt	1/1

fritzing