Foreword

This manual contains SECTION 8A “Wiring Diagram” which is a part of the ELECTRICAL SYSTEM section of the service manual.

Applicable model:

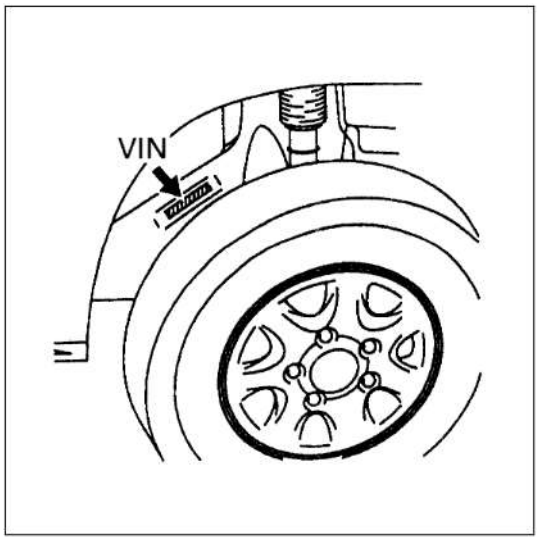

GRAND VITARA XL-7
JSAHTX92V## 200001~
JS3TX92V ## 200001~

All information, illustrations and specifications contained in this literature are based on the latest product information available at the time of publication approval.The descriptions in this manual are based on standard or base model specifications.Therefore, please note that the actual vehicle being serviced may differ from the manual.SUZUKI MOTOR CORPORATION reserves the right to make changes at any time without notice.

Please note that this manual contains references to equipment that may not be marketed in all countries.

For inspection and service work, refer to the service manual(s) listed below.

NOTE:
This manual shows the circuits for all the possible variations in production specifications.However, depending on the specifications of the vehicle you are handling, its wiring harness may not include some of the circuits or wiring shown in this manual.

Related Manual

Manual Name	Part Number
GRAND VITARA XL-7 Supplementary Service Manual	99501-52D20-01#
GRAND VITARA XL-7 Supplementary Service Manual	99501-52D10-01#
GRAND VITARA Service Manual	99500-65D20-01#

SUZUKI MOTOR CORPORATION

© COPYRIGHT SUZUKI MOTOR CORPORATION 2003

cardiagn.com

Vorwort

Dieses Handbuch enthält ABSCHNITT 8A “VERDRAHTUNGSSCHEMA“, der zum Abschnitt ELEKTRISCHE ANLAGE des Werkstatt-Handbuchs gehört.

Zu verwenden für Modell:

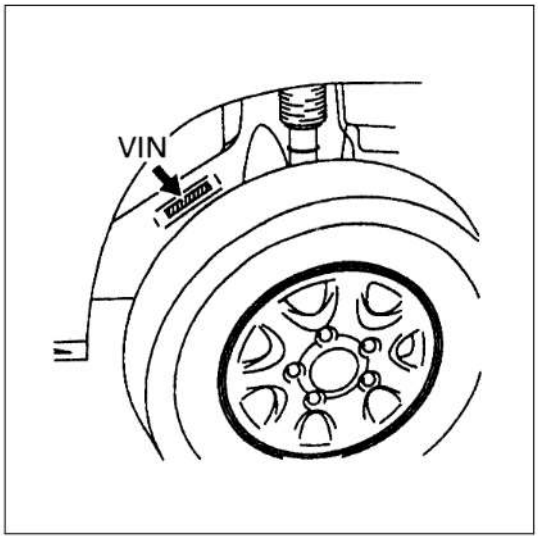

GRAND VITARA XL-7
JSAHTX92V## 200001~
JS3TX92V ## 200001~

Alle hier angebotenen Informationen, Abbildungen und Spezifikationen basieren auf den neuesten Daten, wie sie zum Zeitpunkt der Drucklegung zur Verfügung standen. Die Erläuterungen der vorliegenden Anleitung basieren auf den technischen Daten des Standardmodells oder Basismodells. Sie weichen daher zuweilen von den tatsächlichen Gegebenheiten des zu wartenden Fahrzeugs ab. SUZUKI MOTOR CORPORATION behält sich das Recht zu Veränderungen ohne Ankündigung vor.

Wir bitten zu beachten, daß diese Anleitung auch Informationen zu Ausrüstungen enthält, die eventuell nicht in allen Ländern zur Fahrzeugausstattung gehören.

Angaben zur Überprüfung und Wartung finden Sie in den nachstehenden Handbüchern.

ZUR BEACHTUNG:
Diese Anleitung zeigt die Schaltkreise für alle möglichen Variationen der technischen Produktionsdaten. Je nach Spezifikation des gewarteten Fahrzeugs kann es allerdings vorkommen, daß zur Verkabelung nicht alle hier dargestellten Schaltkreise und Leitungen gehören.

Handbücher zur weiteren Bezugnahme

Name des Handbuchs	Einzelteilnummer
GRAND VITARA XL-7 Ergänzende Wartungsanleitung	99501-52D20-01#
GRAND VITARA XL-7 Ergänzende Wartungsanleitung	99501-52D10-01#
GRAND VITARA Werkstatt-Handbuch	99500-65D20-01#

SUZUKI MOTOR CORPORATION

© COPYRIGHT SUZUKI MOTOR CORPORATION 2003

cardiagn.com

Avant-propos

Ce manuel est la SECTION 8A “Schéma de câblage” qui fait partie de la section SYSTEME ELECTRIQUE du manuel d’entretien.

Modèle concerné:

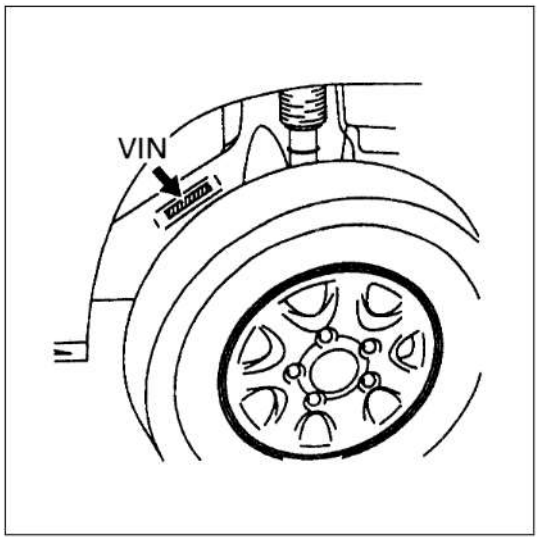

GRAND VITARA XL-7
JSAHTX92V## 200001~
JS3TX92V ## 200001~

Toutes les informations, illustrations et spécifications contenues par ces pages sont basées sur les données produit les plus récentes disponibles au moment de la mise sous presse. Les descriptions faites dans ce manuel sont basées sur les spécifications du modèle de série ou de base. Par conséquent, noter que le véhicule soumis à entretien peut être différent du manuel. SUZUKI MOTOR CORPORATION se réserve le droit de procéder sans préavis et à tout moment à des changements.

Noter que ce manuel contient des références à des équipements qui ne sont pas nécessairement commercialisés dans tous les pays.

Pour les contrôles et les travaux d’entretien, voir le(s) manuel(s) d’entretien énumérés ci-dessous.

cardiagn.com

REMARQUE :
Ce manuel inclut les circuits pour toutes les variations possibles des spécifications de production. Toutefois, selon les spécifications du véhicule soumis à entretien, son faisceau de câbles peut ne pas inclure certains des circuits ou des câbles indiqués dans ce manuel.

Manuel concerné

Nom du manuel	Numéro de pièce
Manuel d’entretien complémentaire des GRAND VITARA XL-7	99501-52D20-01#
Manuel d’entretien complémentaire des GRAND VITARA XL-7	99501-52D10-01#
Manuel d’entretien GRAND VITARA	99500-65D20-01#

SUZUKI MOTOR CORPORATION

© COPYRIGHT SUZUKI MOTOR CORPORATION 2003

Prólogo

Este manual contiene la SECCION 8A de “Diagrama del conexionado”, que es parte de la sección SISTEMA ELECTRICO del manual de servicio.

Modelo aplicable

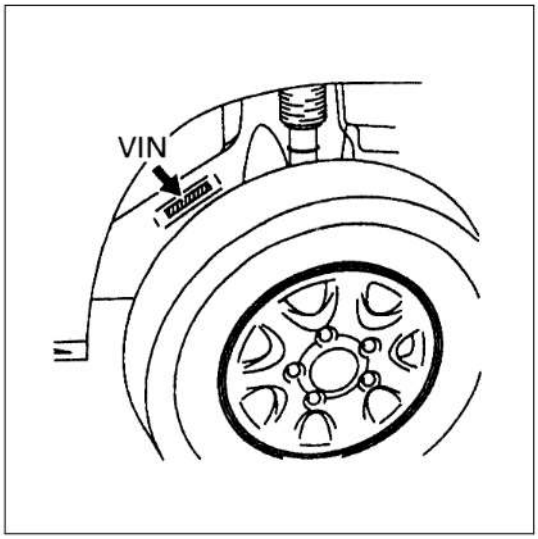

GRAND VITARA XL-7
JSAHTX92V## 200001~
JS3TX92V ## 200001~

Todas las informaciones, ilustraciones y especificaciones contenidas en este manual se basan en la última información sobre el producto disponible en el momento de aprobarse la publicación. Las descripciones de este manual se basan en las especificaciones estándar o el modelo básico, podría ocurrir que algunas ilustraciones no correspondan con el vehículo sometido a servicio. SUZUKI MOTOR CORPORATION se reserva el derecho de efectuar cambios en cualquier momento y sin previo aviso.

Noter que ce manuel contient des références à des équipements qui ne sont pas nécessairement commercialisés dans tous les pays.

Para las tareas de inspección y mantenimiento, refiérase al manual(es) de servicio indicado abajo.

NOTA:
Este manual muestra los circuitos para todas las posibles variantes en las especificaciones de fabricación. Sin embargo, dependiendo de las especificaciones del vehículo en cuestión, puede suceder que su cableado preformado no incluya algunos circuitos o conexionados indicados en este manual.

Manual relacionado

Nombre del manual	Número de pieza
Manual de servicio suplementario GRAND VITARA XL-7	99501-52D20-01#
Manual de servicio suplementario GRAND VITARA XL-7	99501-52D10-01#
Manual de servicio GRAND VITARA	99500-65D20-01#

SUZUKI MOTOR CORPORATION

© COPYRIGHT SUZUKI MOTOR CORPORATION 2003

cardiagn.com

Table of Contents

Precautions 8A-0-1
General information 8A-1-1
How to read connector layout diagram 8A-1-1
How to read connector codes and terminal nos. 8A-1-2
How to read ground (Earth) point.....8A-1-4
How to read power supply diagram.....8A-1-5
How to read system circuit diagram 8A-1-6
Symbols and marks.....8A-1-8
Abbreviations 8A-1-10
Wire / connector color symbols 8A-1-12
Connector layout diagram..... 8A-3-1
Engine compartment 8A-3-1
A:Battery cable 8A-3-1
D:Injector harness 8A-3-1
A:Battery cable 8A-3-2
D:Injector harness 8A-3-2
C:Engine harness.....8A-3-3
C:Engine harness.....8A-3-4
E:Main harness, Oil pressure switch wire.....8A-3-6
Instrument panel 8A-3-9
C:Engine harness.....8A-3-9
E:Main harness 8A-3-9
C:Engine harness.....8A-3-10
E:Main harness 8A-3-10
G:Instrument panel harness, Console wire, A/C harness.....8A-3-13
G:Instrument panel harness, Console wire, A/C harness.....8A-3-14
Roof.....8A-3-18
B:Rear A/C wire.....8A-3-18
K:Roof wire.....8A-3-18
Door 8A-3-19
J:Front door wire, Rear door wire.....8A-3-19
J:Front door wire, Rear door wire.....8A-3-20
Floor 8A-3-22
L:Floor harness, Pretensioner wire 8A-3-22
R:Fuel pump wire 8A-3-22
L:Floor harness, Pretensioner wire 8A-3-23
R:Fuel pump wire 8A-3-23
Rear 8A-3-26
O:Rearend door harness, License plate light wire, High mounted stop light wire...8A-3-26
M:Rear bumper wire.....8A-3-26
Ground point 8A-4-1
Power supply diagram..... 8A-5-1
Power supply diagram.....8A-5-1
Fuses and the protected parts 8A-5-2
Fuses in main fuse box, Supplementary fuse box 8A-5-2
Indibidual circuit fuse box.....8A-5-4
System circuit diagram 8A-6-1
A-1 Charging system 8A-6-1
A-2 Cranking system.....8A-6-2
A-3 Ignition, engine, emission (and 4WD) control system.....8A-6-4
A-4 Immobilizer control system.....8A-6-12
A-5 Body electric control system.....8A-6-14
B-1 A/T control system.....8A-6-20
B-2 Wind shield wiper and washer.....8A-6-24
B-3 Rear wiper and washer 8A-6-25
B-4 Rear window defogger 8A-6-26
B-5 Power door lock.....8A-6-28
B-6 Power window 8A-6-30
B-7 Remorte controller mirror (Without Heater).....8A-6-32
B-7 Remorte controller mirror (With Heater).....8A-6-33
B-8 Horn.....8A-6-34
B-9 Seat heater.....8A-6-36
C-1 Combination meter (Meter) 8A-6-38
C-2 Combination meter (Indicator lamp).....8A-6-40
C-3 Combination meter (Warning lamp) 8A-6-42
D-1 Headlight system.....8A-6-44
D-2 Clearance, tail and license plate light 8A-6-46
D-3 Illumination control system.....8A-6-48
D-4 Interior light 8A-6-50
D-5 Turn signal and hazard warning light 8A-6-52
D-6 Brake light 8A-6-54
D-7 Back-up light 8A-6-55
D-8 Headlight beam leveling system 8A-6-56
D-9 Front fog light 8A-6-57
D-10 Rear fog light.....8A-6-58
E-1 Heater and air conditioning 8A-6-60
E-2 Rear air conditioning 8A-6-62
F-1 Radio 8A-6-64
F-2 Anti-lock brake system 8A-6-66
F-3 Air-bag control system.....8A-6-68
F-4 Cruise controll system 8A-6-70
F-5 Ciger lighter 8A-6-72
F-6 Clock.....8A-6-73
F-7 Sun roof 8A-6-74
Connector list.....8A-7-1
Glossary 8A-8-1

Inhaltsverzeichnis

Vorsichtsmaßregeln 8A-0-2
Allgemeines Informationen.....8A-1-1
Bezeichnungen des Steckverbindungsplans 8A-1-1
Ablesen der Steckverbindungscodes und Klemmennummern. 8A-1-2
Ermittlung des Massepunkts 8A-1-4
Erklärung eines stromversorgungsdiagramm 8A-1-5
Erklärung eines systemschaltdiagramms....8A-1-6
Symbole und markierungen 8A-1-8
Abkürzungen 8A-1-10
Symbole der Kabel und Steckerfarben 8A-1-12
Stecker-layout-diagramm 8A-3-1
Motorraum 8A-3-1
A:Batteriecabel 8A-3-1
D:Einsprotzvorrichtung-kabelbaum 8A-3-1
A:Batteriecabel 8A-3-2
D:Einsprotzvorrichtung-kabelbaum 8A-3-2
C:Motorkabelbaum 8A-3-3
C:Motorkabelbaum 8A-3-4
E:Hauptkabelbaum, Öldruckschalter.....8A-3-6
Armaturenbrett 8A-3-9
C:Motorkabelbaum 8A-3-9
E:Hauptkabelbaum.....8A-3-9
C:Motorkabelbaum 8A-3-10
E:Hauptkabelbaum.....8A-3-10
G:Armaturenbrett-kabelbaum, Konsolensignalleiung, Kilmaanlagen-kabelbaum.....8A-3-13
G:Armaturenbrett-kabelbaum, Konsolensignalleiung, Kilmaanlagen-kabelbaum.....8A-3-14
Dach 8A-3-18
B:Hinterer Lüftermotorschalter 8A-3-18
K:Dachkabel 8A-3-18
Türen 8A-3-19
J:Fronttürkabel, Hecktürkabel 8A-3-19
J:Fronttürkabel, Hecktürkabel 8A-3-20
Boden 8A-3-22
L:Bodenwannen-kabelbaum, Vorspannerkabel 8A-3-22
R:Kraftsftoffpumpennkabel.....8A-3-22
L:Bodenwannen-kabelbaum, Vorspannerkabel 8A-3-23
R:Kraftsftoffpumpennkabel.....8A-3-23
Heckklappe 8A-3-26
O:Hecktürkabelbaum, Kennzeichen-leuchtekabel, Kabel für oberes Bremslicht 8A-3-26
M:Kabel für heckstoßfänger 8A-3-26
Massepunkt 8A-4-1
Stromversorgungsdiagramm 8A-5-1
Stromversorgungsdiagramm.....8A-5-1
Sicherungen und geschützte teile.....8A-5-2
Sicherungen im hauptsicherungskasten, Zusatzsicherungskasten 8A-5-2
Einzelschaltkreissicherungskasten 8A-5-4
Systemschaltdiagramm 8A-6-1
A-1 Ladesystem 8A-6-1
A-2 Kurbelsystem.....8A-6-2
A-3 Zündung, Motor, Abgasregelung und Allradantrieb-Steuersystem.....8A-6-4
A-4 Wegfahrsperrensystem 8A-6-12
A-5 System elektrische Steuerung Karosserie.....8A-6-14
B-1 Gang-A.G.-steuergeät.....8A-6-20
B-2 Frontschweibnwischer und waschanlage 8A-6-24
B-3 Heckschweibenwischer und waschanlage 8A-6-25
B-4 Heckscheibenentfeuchter.....8A-6-26
B-5 Elektrische türverriegelung.....8A-6-28
B-6 Elektrisch verstellbarer Spiegel 8A-6-30
B-7 Ferngesteuerter spiegel (auser beheiztem spiegel).....8A-6-32
B-7 Ferngesteuerter spiegel (mit beheiztem spiegel).....8A-6-33
B-8 Hupe.....8A-6-34
B-9 Sitzheizung.....8A-6-36
C-1 Kombinationsinstrument (Meter).....8A-6-38
C-2 Kombinationsinstrument (Anzeigelampe).....8A-6-40
C-3 Kombinationsinstrument (Wrnleuchte) 8A-6-42
D-1 Scheinwerferanlage 8A-6-44
D-2 Begrenzungs-,heck-und kennzeichenleuchte 8A-6-46
D-3 Beleuchtungslampe.....8A-6-48
D-4 Innenbeleuchtung.....8A-6-50
D-5 Blinklicht und warnleuchte.....8A-6-52
D-6 Bremsleuchte 8A-6-54
D-7 Rückfahrleuchte 8A-6-55
D-8 Scheinwerfer-nivelliersystem 8A-6-56
D-9 Vorderer Nebelscheinwerfer 8A-6-57
D-10 Hecknevelleuchte.....8A-6-58
E-1 Heizung und klimaanlage 8A-6-60
E-2 Hintere Klimaanlage 8A-6-62
F-1 Radio 8A-6-64
F-2 Antiblockiersystem.....8A-6-66
F-3 Airbag-steuersystem.....8A-6-68
F-4 Tempomatsystem 8A-6-70
F-5 Zigarettenanzünder 8A-6-72
F-6 Uhr.....8A-6-73
F-7 Schiebedach.....8A-6-74
Liste der stecker 8A-7-1
Fachbegriffe 8A-8-1

cardiagn.com

Tables des matières

Précautions 8A-0-3
Informations générales 8A-1-1
Comment lire le schéma de disposition des connecteurs 8A-1-1
Comment lire les codes connecteur et identifier les n° des contacts. 8A-1-2
Comment lire les points de mise à la masse 8A-1-4
Légende des schémas du circuit d'alimentation 8A-1-5
Légende des schémas des circuits électriques 8A-1-6
Symboles et repères 8A-1-8
Abréviations 8A-1-10
Symboles des codes couleur câbles/ connecteurs 8A-1-12
Schéma de dispositiondes blocs raccord de câblage 8A-3-1
Compartiment moteur 8A-3-1
A:Câble de batterie 8A-3-1
D:Faisceau de fils électriques d'injecteur 8A-3-1
A:Câble de batterie 8A-3-2
D:Faisceau de fils électriques d'injecteur 8A-3-2
C:Faisceau de fils électriques de moteur 8A-3-3
C:Faisceau de fils électriques de moteur 8A-3-4
E:Faisceau de fils électriques principal, Interrupter de pression d'huile 8A-3-6
Panneau d'instruments 8A-3-9
C:Faisceau de fils électriques de moteur 8A-3-9
E:Faisceau de fils électriques principal 8A-3-9
C:Faisceau de fils électriques de moteur 8A-3-10
E:Faisceau de fils électriques principal 8A-3-10
G:Faisceau de fils électriques de planche de bord, Câble de la console, Faisceau de fils électriques d'air conditionné 8A-3-13
G:Faisceau de fils électriques de planche de bord, Câble de la console, Faisceau de fils électriques d'air conditionné 8A-3-14
Toit 8A-3-18
B:Fil de climatiseur arriere 8A-3-18
K:Fil de toit 8A-3-18
Porte 8A-3-19
J:Fil de portière avant, Fil de portière arrière 8A-3-19
J:Fil de portière avant, Fil de portière arrière 8A-3-20
Plancher 8A-3-22
L:Faisceau de fils électriques de plancher, Fil de pretendionneur 8A-3-22
R:Fil de pompe à essence 8A-3-22
L:Faisceau de fils électriques de plancher, Fil de pretendionneur 8A-3-23
R:Fil de pompe à essence 8A-3-23
Porte arriere 8A-3-26
O:Faisceau de câbles de portière de hayon arrière, Fil de plaque d'immatriculation, Fil de feu stop en position èlevèe 8A-3-26
M:Fil de pare-chocs arriére 8A-3-26
Points de masse 8A-4-1
Schéma du circuit d'alimentation 8A-5-1
Schéma du circuit d'alimentation 8A-5-1
Fusibles et pièces protégées 8A-5-2
Fusibles placés dans la boîte à fusibles principale, Boîte à fusibles supplémentaires 8A-5-2
Boîte à fusibles de circuit individuel 8A-5-4
Schéma des circuits électriques 8A-6-1
A-1 Système de charge 8A-6-1
A-2 Système de démarrage 8A-6-2
A-3 Système de contrôle d'allumage, de moteur, d'émission des gaz d'échappement et de 4WD 8A-6-4
A-4 Système immobilisateur 8A-6-12
A-5 Système de commande électrique de la caisse 8A-6-14
B-1 Système de commande de T/A vitesses 8A-6-20
B-2 Essuie-glace et lave-glace de pare-brise 8A-6-24
B-3 Essuie-Glace et lave-glace arrière 8A-6-25
B-4 Désembueur de fenêtre arrière 8A-6-26
B-5 Verrouillage centralisé des portes 8A-6-28
B-6 Rétroviseur électrique 8A-6-30
B-7 Retroviseur telecommande (sans rechauffeur de retroviseur) 8A-6-32
B-7 Retroviseur telecommande (avec rechauffeur de retroviseur) 8A-6-33
B-8 Avertisseur 8A-6-34
B-9 Chauffage de siege 8A-6-36
C-1 Compteur mixte (Compteur) 8A-6-38
C-2 Compteur mixte (Témoin indicateur) 8A-6-40
C-3 Compteur mixte (Témoins d´avertissement) 8A-6-42
D-1 Système des phares 8A-6-44
D-2 Feux de gabart,arriére et de plaque d´immatriculation 8A-6-46
D-3 Dispositif d´éclairage 8A-6-48
D-4 Plafonterior 8A-6-50
D-5 Feux clignotants et feux de détresse 8A-6-52
D-6 Feux stop 8A-6-54
D-7 Feux de marche arrière 8A-6-55
D-8 Système de réglage des faisceaux de phares 8A-6-56
D-9 Antibrouillard avant 8A-6-57
D-10 Antibrouillard arriere 8A-6-58

E-1 Chauffage et climatisation 8A-6-60
E-2 Climatiseur arrière 8A-6-62
F-1 Radio 8A-6-64
F-2 ASystème d´antiblocage des freins ..8A-6-66
F-3 Système de commande des airbags 8A-6-68
F-4 Système de règulation automatique de vitesse 8A-6-70
F-5 Allume-cigares.....8A-6-72
F-6 Horloge.....8A-6-73
F-7 Toit ouvrant.....8A-6-74
Liste des connecteurs.....8A-7-1
Glossaire 8A-8-1

cardiagn.com

Índice

Precauciones 8A-0-4
Información general 8A-1-1
Cómo leer el diagrama de distribución.....8A-1-1
Cómo leer los códigos de los conectores y los Nos. de los terminales. 8A-1-2
Cómo leer el punto de puesta a masa 8A-1-4
Cómo leer el diagrama de alimentación eléctrica 8A-1-5
Cómo leer el diagrama del circuito del sistema 8A-1-6
Símbolos y marcas.....8A-1-8
Abreviaturas 8A-1-10
Símbolos de los colores de los cables/ conectores.....8A-1-12
Diagrama de disposición de conectores ... 8A-3-1
Compartimento del motor.....8A-3-1
A:Cable de la battería.....8A-3-1
D:Mazo de cables del inyector 8A-3-1
A:Cable de la battería.....8A-3-2
D:Mazo de cables del inyector 8A-3-2
C:Mazo de cables del motor.....8A-3-3
C:Mazo de cables del motor.....8A-3-4
E:Mazo de cables principal, Interruptor de presión de aceite 8A-3-6
Tablero de instrumentos 8A-3-9
C:Mazo de cables del motor.....8A-3-9
E:Mazo de cables principal 8A-3-9
C:Mazo de cables del motor.....8A-3-10
E:Mazo de cables principal 8A-3-10
G:Mazo de cables del tablero de instrumentos, Cable de la consola, Mazo de cables del acondicionador de aire.....8A-3-13
G:Mazo de cables del tablero de instrumentos, Cable de la consola, Mazo de cables del acondicionador de aire.....8A-3-14
Techo 8A-3-18
B:Cable del aconcdicionador de aire trasero 8A-3-18
K:Cable de techo.....8A-3-18
Puertas.....8A-3-19
J:Cable de puertas delanteras, Cable de puerts traseras 8A-3-19
J:Cable de puertas delanteras, Cable de puerts traseras 8A-3-20
Piso 8A-3-22
L:Mazo de cables del piso, Cable de pretensor 8A-3-22
R:Cable de bomba del combustible 8A-3-22
L:Mazo de cables del piso, Cable de pretensor 8A-3-23
R:Cable de bomba del combustible 8A-3-23
Puerta posterior.....8A-3-26
O:Cableado preformado del portón trasero, Cable de la matrícula, Cable de luz de parada de montaje alto.....8A-3-26
M:Cable del paravhoques posterior 8A-3-26
Points de masa.....8A-4-1
Diagrama de alimentación eléctrica.....8A-5-1
Diagrama de alimentación eléctrica 8A-5-1
Fusibles y partes que protege.....8A-5-2
Fusibles de la caja de fusibles principal, Caja de fusibles suplementario.....8A-5-2
Caja de fusibles del circuito individual 8A-5-4
Diagrama del circuito eléctrico.....8A-6-1
A-1 Sistema de carga 8A-6-1
A-2 Sistema de arranque 8A-6-2
A-3 Sistema de control de encendido, emisiones y 4WD 8A-6-4
A-4 Sistema inmovilizador 8A-6-12
A-5 Sistema de control eléctrico de la carrocería 8A-6-14
B-1 Systema de control de A/T 8A-6-20
B-2 Limpiador y lavador del parabrisas ..8A-6-24
B-3 Limpiador y lavador trasero.....8A-6-25
B-4 Desempañador de la ventanilla trasera 8A-6-26
B-5 Bloqueo automático de las puertas ..8A-6-28
B-6 Espejo eléctrico 8A-6-30
B-7 Espejo de control remoto (sin calentador de espejo).....8A-6-32
B-7 Espejo de control remoto (con calentador de espejo) 8A-6-33
B-8 Bocina 8A-6-34
B-9 Calefaccion del asiento 8A-6-36
C-1 Medidor de combinación (Medidor)..8A-6-38
C-2 Medidor de combinación (Lámpara de indicador).....8A-6-40
C-3 Medidor de combinación (Lámpara de advertencia).....8A-6-42
D-1 Sistem de los faros.....8A-6-44
D-2 Luces de paso,cola y de la matrícula 8A-6-46
D-3 Luz de iluminación 8A-6-48
D-4 Luz interior 8A-6-50
D-5 Luz de la señal de giro y de advertencia de peligro.....8A-6-52
D-6 Luz del freno 8A-6-54
D-7 Luz de marcha atrás 8A-6-55
D-8 Sistema de nivelción del haz de luz de los faros 8A-6-56
D-9 Lus para neblina delantera.....8A-6-57
D-10 Luz antiniebla trasera.....8A-6-58
E-1 Calefactor y acondicionador de aire 8A-6-60
E-2 Aire acondicionado trasero.....8A-6-62
F-1 Radio 8A-6-64
F-2 Sistema de frenos antienclavamiento 8A-6-66

F-3 Sistema de control del colchón de aire 8A-6-68
F-4 Sistema de control de crucero 8A-6-70
F-5 Encendedor de cigarrillos 8A-6-72
F-6 Relj 8A-6-73
F-7 Techo corredizo 8A-6-74
Lista de conectores 8A-7-1
Glosario 8A-8-1

cardiagn.com

Precautions

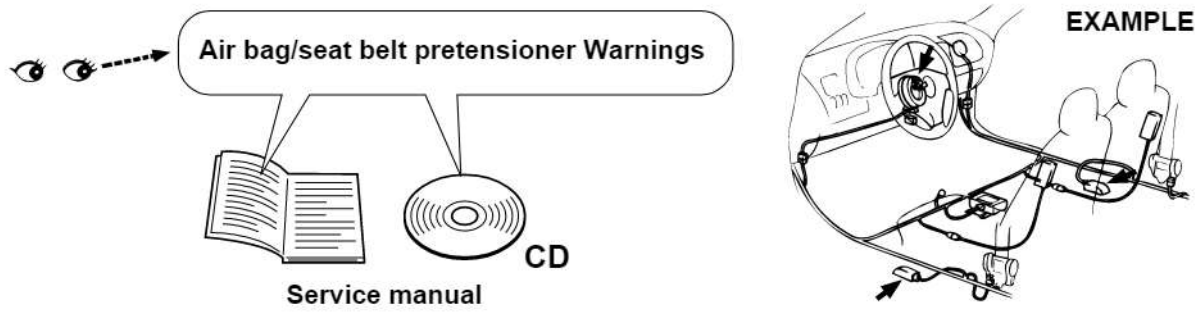

WARNING:

(For the vehicles with the Supplemental Restraint System (Air Bags) and/or the Seat Belt Pretensioner System)

Service on or around the air bag system / Seat belt pretensioner system components or their wiring must be performed only by an authorized SUZUKI dealer. Observe all the warnings in the service manual and disable the systems before servicing on or around the components and the wiring of the systems. The service manual(s) is (are) mentioned in the FOREWORD of this manual. Failure to follow the Warnings could result in unintended activation of the systems or could render the systems inoperative. Either of these two conditions may result in severe injury.

CAUTION:

To prevent damage to the electrical/ electronic parts (especially computers or semi-conductors) or to prevent fire.

- When disconnecting the battery terminals, be sure to (1) turn off the ignition switch and all other switches,(2) disconnect the negative (-) terminal wire and then (3) disconnect the positive (+) terminal wire.Connect the wires in the reverse order of disconnecting.
- When disconnecting the connectors, be sure to unlock the connector lock (if equipped) and then pull the connector shells to detach them. Do not pull the wires.
- Connect the connectors by holding the connector shells. Make sure they are securely locked.
- Install the wiring harness securely without any slack.
- When installing parts, make sure the wiring harness is not interfered with or pinched by them.
- Avoid routing the wiring harness near or around a sharp corner or edge of the vehicle body or parts as much as possible. If necessary, protect the wiring harness by winding tape or the like around on it.
- When replacing a fuse, make sure to use the specified capacity fuse. Using a fuse with a larger capacity can cause damage to the electrical parts or a fire.
- Do not handle electrical/ electronic parts (computer, relay, etc.) roughly or drop them.
- Do not expose electrical/ electronic parts to high temperature (Approximately 80°C(176°F) or higher) or water.
- For open back connectors,be sure to insert the tester probe into the back side (wiring harness side) of the connector for inspection.For sealed back connectors,apply the tester probe to the terminal as gently as possible not to damage or deform the terminal.

cardiagn.com

Vorsichtsmaßregeln

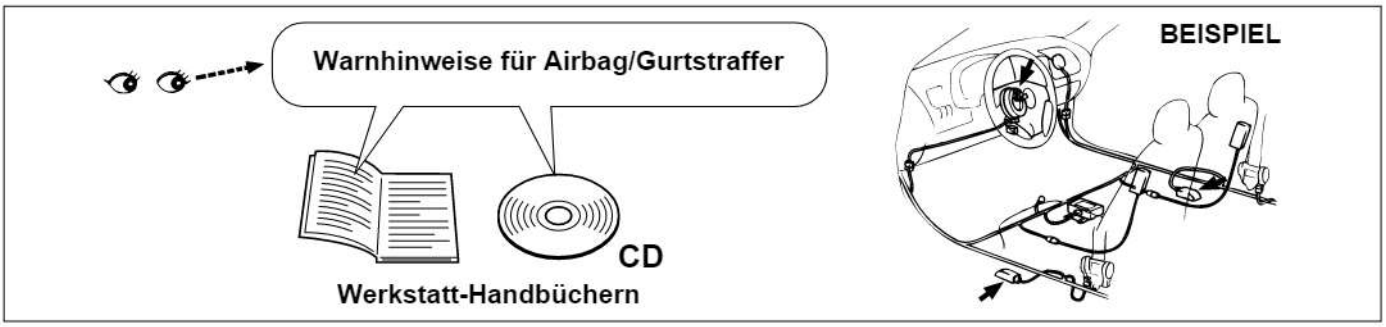

WARNUNG:

(Für Fahrzeuge, die mit einem aufblasbaren Zusatzrückhaltesystem (Airbag) und/oder Sicherheitsgurtstrammersystem ausgerüstet sind)
Wartungsarbeiten an Komponenten oder Verdrahtung des Airbag-Systems bzw. Gurtstrammersystems oder in dessen Bereich dürfen nur von einem autorisierten SUZUKI-Fachhändler ausgeführt werden. Bitte beachten Sie jegliche Warnungshinweise in den Werkstatt-Handbüchern, und deaktivieren Sie die Systeme, bevor Sie mit irgendwelchen Arbeiten an den Systemkomponenten oder deren Verdrahtung beginnen. Das Werkstatt-Handbuch bzw. die Werkstatt-Handbücher sind im VORWORT dieser Anleitung aufgeführt. Eine nichtbeachtete Warnung könnte eine unbeabsichtigte Auslösung eines Systems zur Folge haben oder ein System außer Funktion setzen. Jede dieser Bedingungen könnte zu schweren Verletzungen führen.

VORSICHT:

Gewährleisten Sie den Schutz vor Beschädigung elektrischer bzw. elektronischer Teile (besonders von Computern oder Halbleitern) sowie den Brandschutz wie nachstehend.

- Vor dem Abklemmen der Kabel von den Batteriepolen immer (1) den Zündschalter und alle anderen Schalter ausschalten, (2) das Minuskabel (-) abziehen und dann (3) das Pluskabel (+) abziehen. Die Kabel sind umgekehrt zur Reihenfolge des Abnehmens wieder anzuschließen.
- Beim Abklemmen der Stecker zuerst die Steckerverriegelung (falls vorhanden) entriegeln und dann durch Erfassen der Stecker auseinanderziehen. Niemals an der Leitung selbst ziehen.
- Beim Anschließen wiederum die Steckerverriegelungen erfassen und zusammenschieben. Darauf achten, daß sie eindeutig einrasten.
- Die Kabelbäume so befestigen, daß sie keinen Durchhang aufweisen.
- Achten Sie beim Montieren der Komponenten darauf, daß die Kabelbäume nicht davon behindert oder eingeklemmt werden.
- Um Schäden an den Kabelbäumen zu verhindern, sollten Den Kabelbaum nicht über scharfe Kanten oder andere Teile verlegen, die Beschädigungen verursachen können. Falls nötig den Kabelbaum durch Umwikkeln von Isolierband o.a schützen.
- Beim Auswechseln der Sicherungen immer darauf achten, daß die Sicherung die vorgeschriebene Kapazität aufweist. Verwendung einer Sicherung mit größerer Kapazität könnte Schäden an der elektrischen Anlage oder einen Brand verursachen.
- Elektrische Teile (Computer, Relais usw.) müssen grundsätzlich vorsichtig behandelt werden; nicht fallen lassen.
- Elektrische und elektronische Komponenten dürfen keinen hohen Temperaturen (über 80°) oder Wasser ausgesetzt werden.
- Im Falle von Steckverbindungen mit offener Rückseite muß bei der Überprüfung die Prüfspitze unbedingt von der Rückseite (Kabelbaumseite) des Steckers her eingesteckt werden.Im Falle von Steckverbindungen mit versiegelter Rückseite muß die Prüfspitze so vorsichtig wie möglich eingesteckt werden, damit die Klemme nicht beschädigt oder verformt wird.

cardiagn.com

Précautions

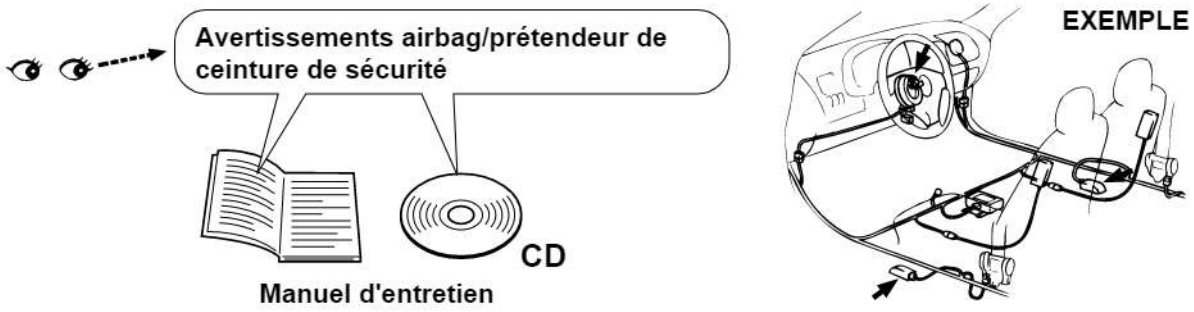

AVERTISSEMENT :

(Véhicules avec système de retenue supplémentaire (airbags) et/ou système de ceintures de sécurité à prétendeur)
Les opérations d'entretien sur ou autour des composant du système à airbags / système de ceintures de sécurité à prétendeur ou de leur câblage doivent être exclusivement effectuées par un concessionnaire SUZUKI agréé. Bien se conformer à tous les avertissements donnés dans le manuel d'entretien et mettre les systèmes hors service avant de procéder aux opérations d'entretien sur ou autour des composants et du câblage des systèmes. Le(s) manuel(s) d'entretien est (sont) mentionné(s) en AVANT-PROPOS de ce manuel. Le non respect des consignes données dans les avertissements peut résulter dans le brusque déploiement des systèmes ou mettre ceux-ci hors d'usage et résulter dans les deux cas en accident grave.

ATTENTION :

pour éviter toute détérioration des parties électriques/électroniques (en particulier les ordinateurs ou les semi-conducteurs) ou pour éviter tout risque d'incendie.

- Pour débrancher les plots de la batterie, (1) mettre le contacteur d'allumage et toutes les commandes hors circuit, (2) débrancher le câble du plot négatif (-) et (3) débrancher le câble du plot positif (+). Raccorder les câbles en procédant en ordre inverse de la dépose.
- Pour déconnecter les connecteurs, les déverrouiller (le cas échéant) et tirer sur le corps du connecteur. Ne pas tirer sur les câbles.
- Raccorder les connecteurs en les saisissant par leur corps. Vérifier qu'ils sont bien verrouiller en place.
- Implanter soigneusement les faisceaux de câbles sans laisser de mou dans les câbles.
- A l'installation des pièces, vérifier que le faisceau de câbles ne se trouve pas sur l'emplacement de ces pièces et qu'il ne risque pas d'être coincé à leur installation.
- Eviter dans toute la mesure du possible de disposer le faisceau de câbles près ou autour d'arêtes vives de la caisse ou de pièces du véhicule. Si nécessaire, protéger le faisceau de câbles à l'aide de bande adhésive ou autre.
- Toujours utiliser des fusibles de rechange de capacité appropriée. Ne pas utiliser des fusibles de capacité supérieure sous peine de détérioration des systèmes électriques ou d'incendie.
- Traiter les pièces électriques/électroniques (ordinateur, relais etc..) avec soin et ne pas les faire tomber.
- Ne pas exposer les pièces électriques/électroniques à des températures excessives (environ 80º C ou plus) ou à l'eau.
- Pour le contrôle des connecteurs à dos ouvert, insérer la pointe du testeur dans le dos du connecteur (côté faisceau de câbles).Pour les connecteurs à dos scellé, appliquer la pointe du testeur sur le contact le plus légèrement possible de sorte à ne pas détériorer ou déformer ce contact.

cardiagn.com

Precauciones

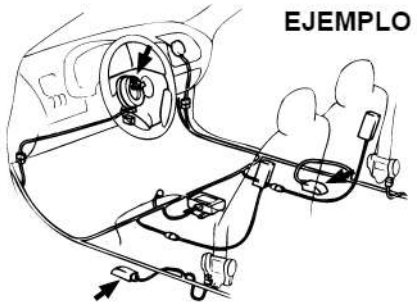

ADVERTENCIA:

(Para vehículos con sistema de protección suplementaria (bolsas de aire) y/o sistema de pretensor de seguridad)

El servicio en o alrededor de los componentes del sistema de la bolsa de aire/sistema del pretensor del cinturón de seguridad o de sus conexionados debe ser realizado únicamente por un concesionario SUZUKI autorizado. Observe todas las advertencias que figuran en el manual de servicio y desactive los sistemas antes de realizar el servicio en o alrededor de los componentes o del conexionado de los sistemas. El(los) manual(es) de servicio está(n) mencionado(s) en el PROLOGO de este manual. La negligencia en la observación de las advertencias puede producir una activación no intencional de los sistemas o los mismos podrían quedar inoperantes. Cualquiera de estas dos condiciones puede provocar lesiones de gravedad.

PRECAUCION:

Para evitar daños en las piezas eléctricas/electrónicas (especialmente computadoras o semiconductores), o para evitar incendios.

- Cuando desconecte los terminales de la batería, asegúrese de: (1) desconectar el interruptor de encendido y todos los demás interruptores, (2) desconectar el cable del terminal negativo (-) y (3) desconectar el cable del terminal positivo (+). Conecte los cables invirtiendo el orden de desconexión.
- Cuando desconecte los conectores, asegúrese de destrabar el bloqueo del conector (de equiparse) y luego tire de la envuelta de los conectores para sacarlos. No tire de los cables.
- Conecte los conectores sujetándolos por las envueltas. Asegúrese de que queden firmemente bloqueados.
- Instale firmemente el cableado preformado, sin ninguna flojedad.
- Cuando instale las piezas, hágalo de manera que no interfieran en el cableado preformado y que los cables no queden aprisionados.
- Procure no tender el cableado preformado cerca o alrededor de una esquina o borde afilado de la carrocería o de las piezas del vehículo. De requerirse, proteja el cableado preformado enrollándolo con una cinta o similar.
- Cuando reemplace un fusible, asegúrese de utilizar el fusible de la capacidad especificada. El uso de un fusible de una capacidad mayor puede dañar las piezas eléctricas o provocar un incendio.
- Preste atención cuando manipule las piezas eléctricas/electrónicas (computadora, relé, etc.) y no dejarlas caer.
- No exponga las piezas eléctricas/electrónicas a altas temperaturas (aproximadamente 80°C (176°F) o superior) ni al agua.
- Para la inspección, asegúrese de insertar la sonda de prueba sobre el lado del cableado preformado del conector.En cuanto a los conectores abiertos atrás, asegúrese de insertar la sonda del probador en el lado trasero (lado del mazo de conductores) del conector para la inspección.En cuanto a los conectores sellados, aplique la sonda del probador al terminal con la mayor suavidad posible para evitar daños o deformación en el terminal.

cardiagn.com

General information
Allgemeines Informationen
Informations générales
Información general

How to read connector layout diagram
Bezeichnungen des Steckverbindungsplans
Comment lire le schéma de disposition des connecteurs
Cómo leer el diagrama de distribución

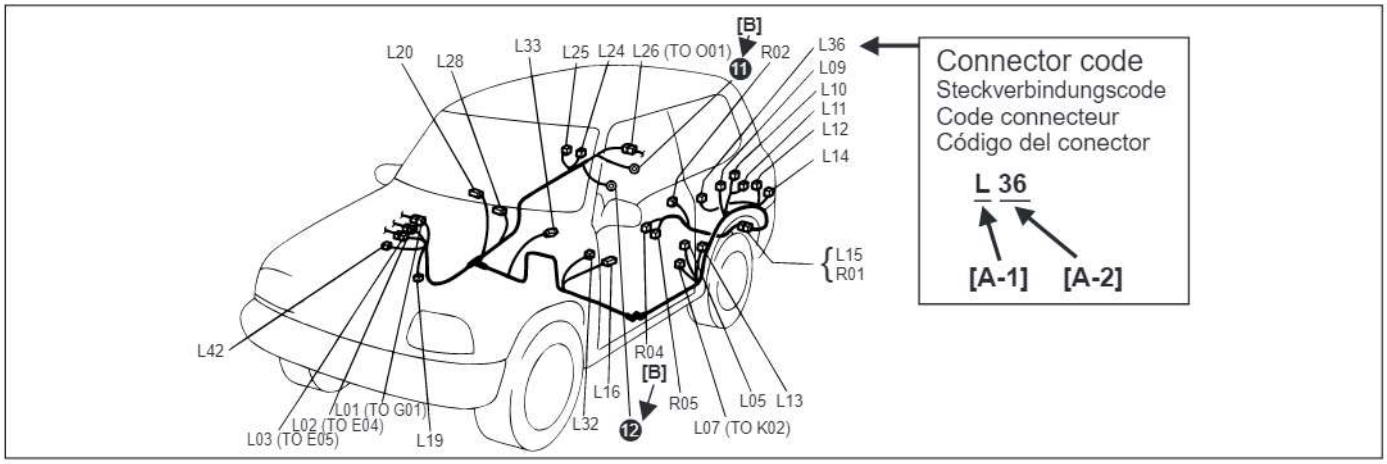

[A-1]		Harness classification	Kabelbaumklassifizierung	Classification du faisceau de fils	Clasificación del cableado preformado
[A-1]	A	Battery harness	Batterie-Kabelbaum	Faisceau de câbles de la batterie	Cableado preformado de la batería
	B	A/C harness	Klimaanlagen-Kabelbaum	Faisceau de câbles d'A/C	Cableado preformado del acondicionador de aire
	C	Engine harness	Motor-Kabelbaum	Faisceau de câbles du moteur	Cableado preformado del motor
	D	Injector harness	Einspritzventil-Kabelbaum	Faisceau de câbles de l'injecteur	Cableado preformado del inyector
	E	Main harness, Oil pressure switch wire, Console wire	Haupt-Kabelbaum, Draht für öldruckschalter, Konsolensignalleitung	Faisceau de câbles principal, Câble de manocontact de pression d'huile, Câble de la console	Cableado preformado principal, Cable del interruptor de la presión del aceite, Cable de la consola
	G	Instrument panel harness	Instrumententafel-Kabelbaum	Faisceau de câbles du panneau des instruments	Cableado preformado del tablero de instrumentos
	J	Side door wire (Power window)	Seitentür-Kabelbaum (elektrische Fensterheber)	Câble de portière latérale (vitre électrique), Câble de haut-parleur arrière, Câble de toit ouvrant	Cable de la puerta lateral (ventanilla motriz)
	K	Interior light harness, Rear speaker wire, Roof wire	Innenraumleuchten-Kabelbaum, Leitung für hintere Lautsprecher, Dachleitung	Faisceau de fils électriques de plafonnier, Cable de haut-parleur arriere, Fil de toit	Cableado preformado de la luz interior, Cable del altavoz trasero, Cable del techo
	L	Floor harness, G sensor wire (Fuel pump harness)	Boden-Kabelbaum, G-Sensor-Signalleitung (Kraftstoffpumpen-Kabelbaum)	Faisceau de câbles de plancher, Câble de capteur de G (Faisceau de câbles de pompe à essence)	Cableado preformado del techo, G Cable del sensor (Cableado preformado de la bomba de combustible)
	M	Rear bumper harness	eckstoßdämpfer-Kabelbaum	Faisceau de câbles de pare-choc arrière	Cableado preformado del parachoques trasero
	O	Rearend door harness	Hecktür-Kabelbaum	Faisceau de câbles de hayon arrière	Cableado preformado del portón trasero
	Q	Air bag/Pretensioner harness	Airbag/Gurtstrammer-Kabelbaum	Faisceau de câbles d'airbag/prétendeur	Cableado preformado de la bolsa de aire/pretensor
	R	(Fuel pump wire)	(Kraftstoffpumpen-Signalleitung)	(Câble de pompe à essence)	(Cable de la bomba de combustible)
[A-2]		**Connector Number**	**Steckverbindungsnummer**	**Numéro du connecteur**	**Número del conector**
[B]		**Ground (earth) point No.**	**Massepunkt Nr.**	**N° de point de mise à la masse**	**No. del punto de puesta a masa**

cardiagn.com

How to read connector codes and terminal nos.
Ablesen der Steckverbindungscodes und Klemmennummern.
Comment lire les codes connecteur et identifier les n° des contacts.
Cómo leer los códigos de los conectores y los Nos. de los terminales.

Connector code/Terminal No./Terminal layout
Steckverbindungscode / Klemmennummer / Klemmenbelegung
Code connecteur/N° de contact/Disposition des contacts
Código del conector/No. de terminal/Disposición de terminales

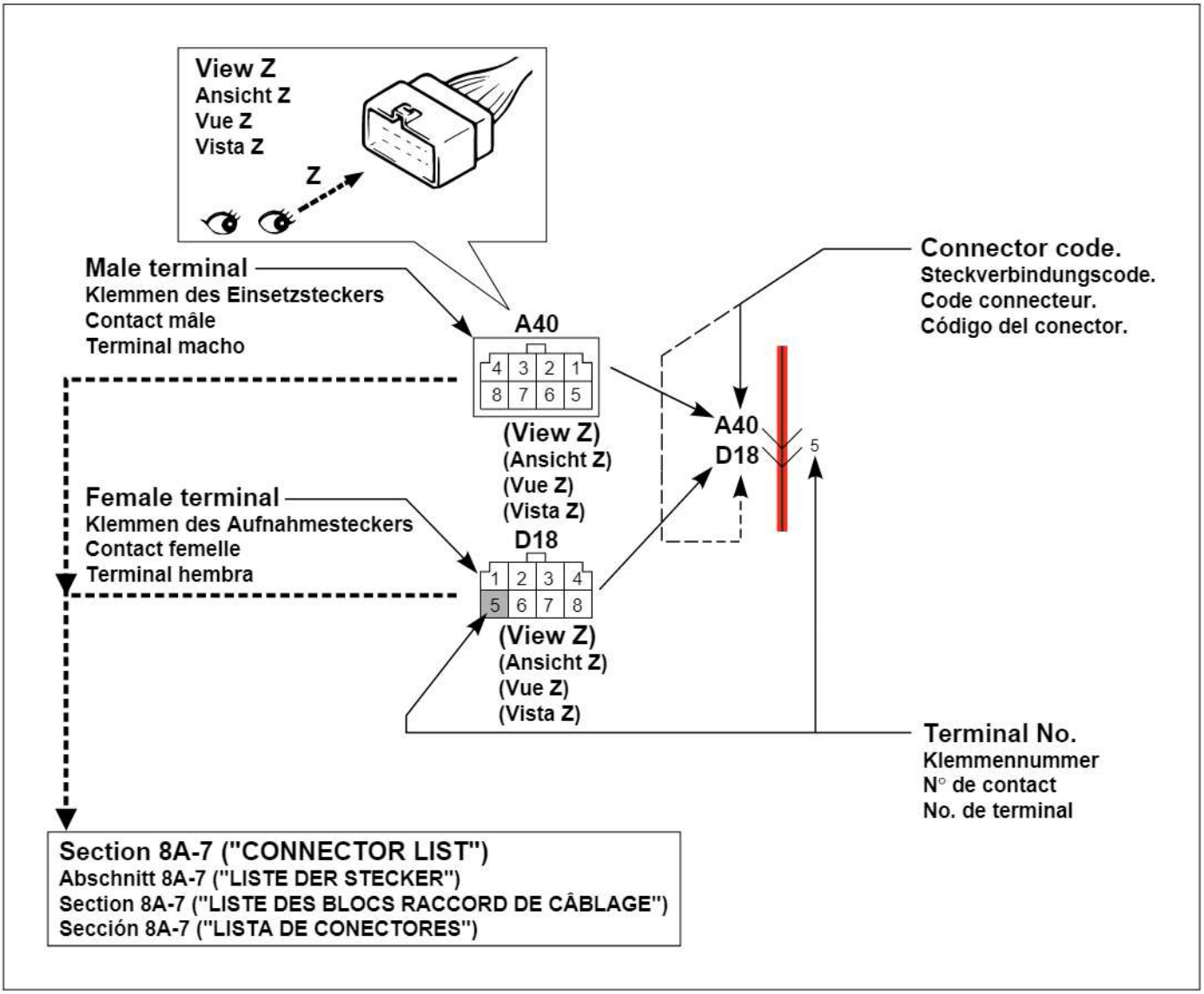

Connector type
Steckertyp
Type de connecteur
Tipo de conector

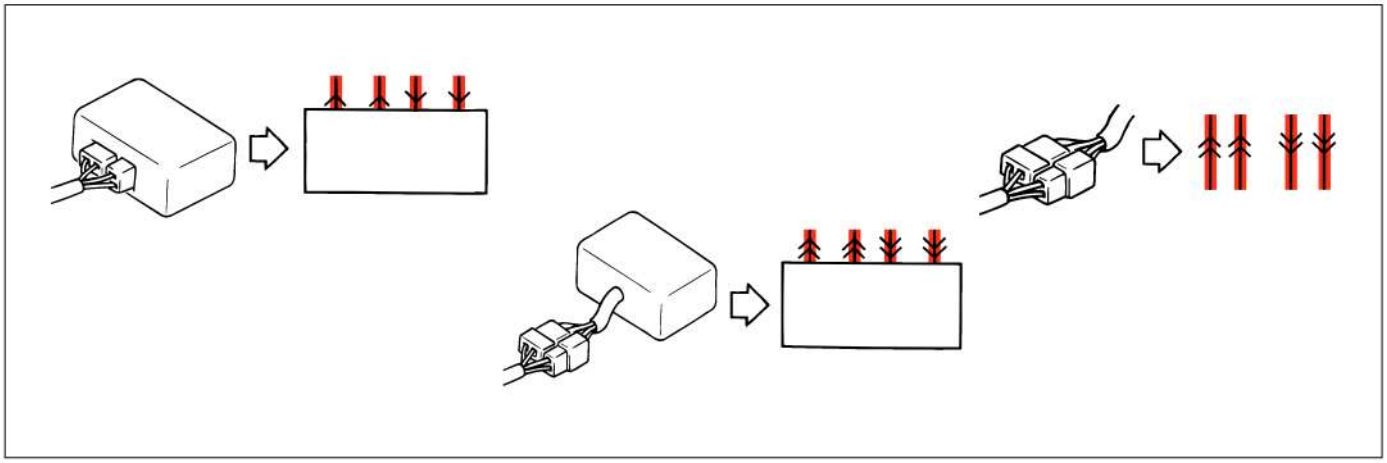

cardiagn.com

Terminals in one connector (Broken line) (B15)/Terminals in different connectors (B14,B16)
Klemmen eines Steckers (gestrichelte Linie) (B15) / Klemmen anderer Stecker (B14, B16)
Contacts dans un connecteur (pointillé) (B15)/Contacts dans des connecteurs différents (B14, B16)
Terminales en un solo conector (linea quebrada) (B15)/ Terminales en diferentes conectores (B14, B16)

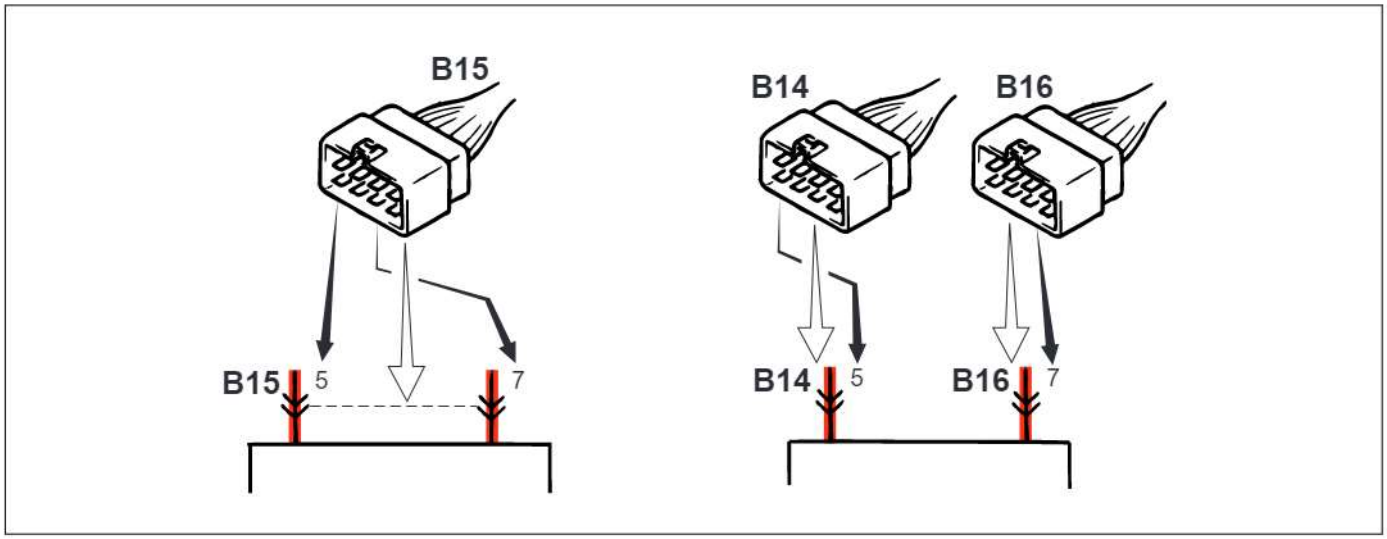

Joint connector (J/C)
Verbindungsstecker (J/C)
Connecteur commun (J/C)
Conector de empalme (J/C)

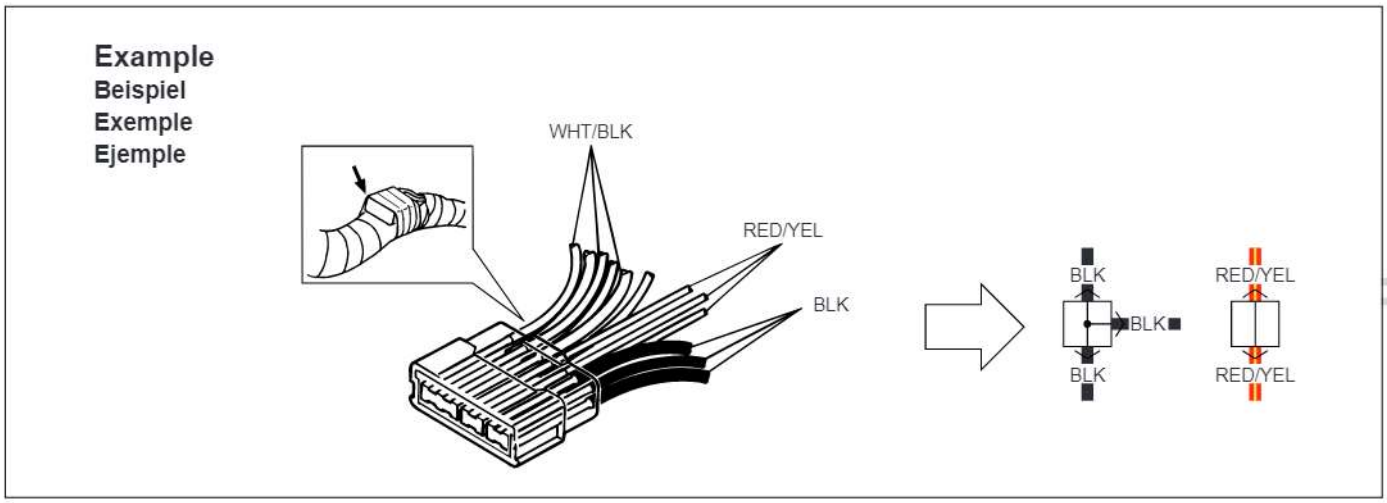

NOTE:

The joint connector (J/C) connects several different wires with the same wire color at one place instead of connecting them by welding or caulking one by one.It is not an ordinary connector but a part of the continuous wire in the harness.

ZUR BEACHTUNG:

Der Verbindungsstecker (J/C) bringt verschiedene Leitungsdrähte derselben Farbe an einer Stelle zusammen, anstatt daß sie durch Löten oder Verstemmen einzeln angeschlossen werden. Diese Art von Stecker ist also nicht eine normale Steckverbindung, sonder Teil einer ununterbrochenen Leitung im Kabelbaum.

NOTE:

Un connecteur commun (J/C) assure le raccordement de plusieurs câbles de même couleur en un même endroit en évitant leur soudage ou leur jonction de manière individuelle. Ce n'est pas un connecteur ordinaire mais une partie d'un câble continu dans un faisceau.

NOTA:

El conector de empalme (J/C) conecta diferentes cables del mismo color en un solo lugar en lugar de conectarlos uno por uno mediante soldadura o calafateo. No se trata de un conector común, sino de una parte del cable continuo en el cableado preformado.

cardiagn.com

Connector location, shape and terminal No.
Der Position, Form und Klemmennummer des Steckers
L'emplacement, la forme ou le n° de contact d'un connecteur.
La ubicación, la forma o el No. de terminal del conector

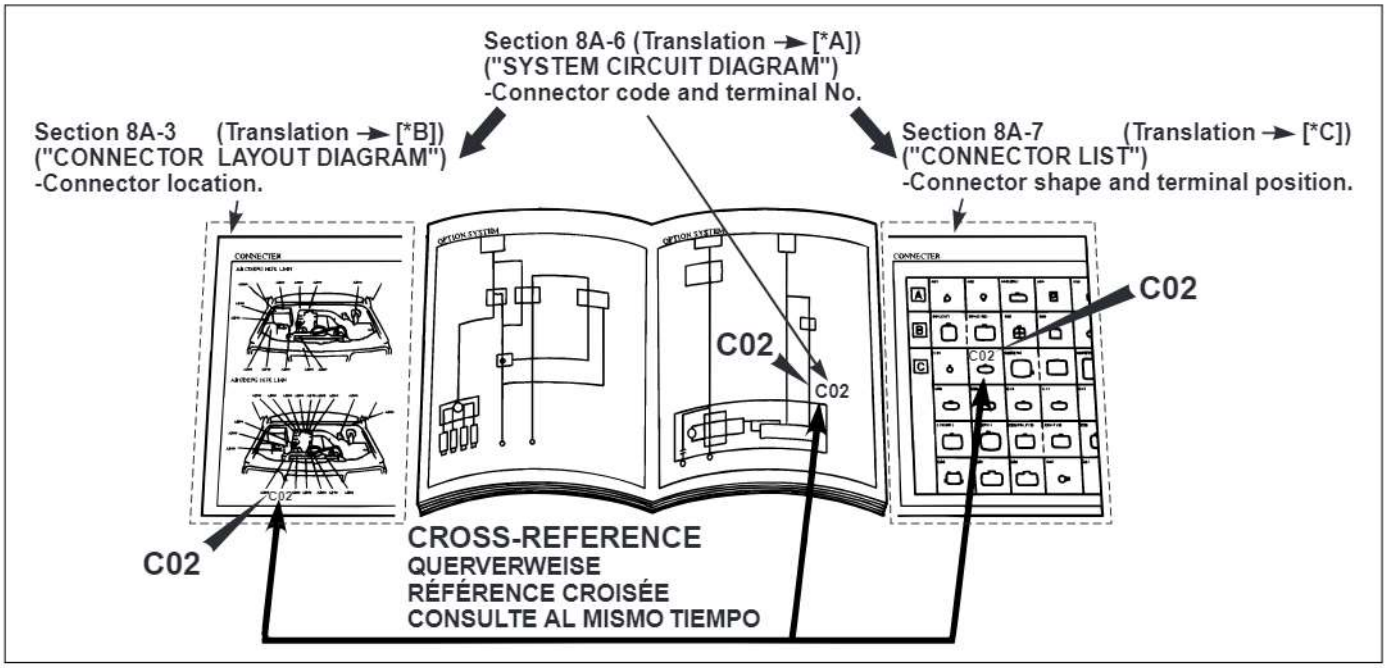

*A	Abschnitt 8A-6 ("SYSTEMSCHALT-DIAGRAMM") -Steckercode und Klemmennummer.	Section 8A-6 ("SCHÉMA DE CIRCUIT DE SYSTÈME") -Code connecteur et n° de fiche.	Secciónе 8A-6 ("DIAGRAMA DEL CIRCUITO DEL SISTEMA") -Código de conector y No. de patilla.
*B	Abschnitt 8A-3 ("STECKER-LAYOUT-DIAGRAMM") -Position der Stecker.	Section 8A-3 ("SCHÉMA DE DISPOSITION DES BLOCS RACCORD DE CÂBLAGE") -emplacement du connecteur.	Secciónе 8A-3 ("DIAGRAMA DE LA DISPOSICION DE CONECTORES") -ubicación del conector.
*C	Abschnitt 8A-7 (Steckverbindungsliste) -Stekkerform und Klemmenanordnung.	Section 8A-7 (Liste des connecteurs) -profil du connecteur et emplacement du contact.	Secciónе 8A-7 (Lista de conectores) -forma del conector y posición del terminal.

How to read ground (Earth) point
Ermittlung des Massepunkts
Comment lire les points de mise à la masse
Cómo leer el punto de puesta a masa

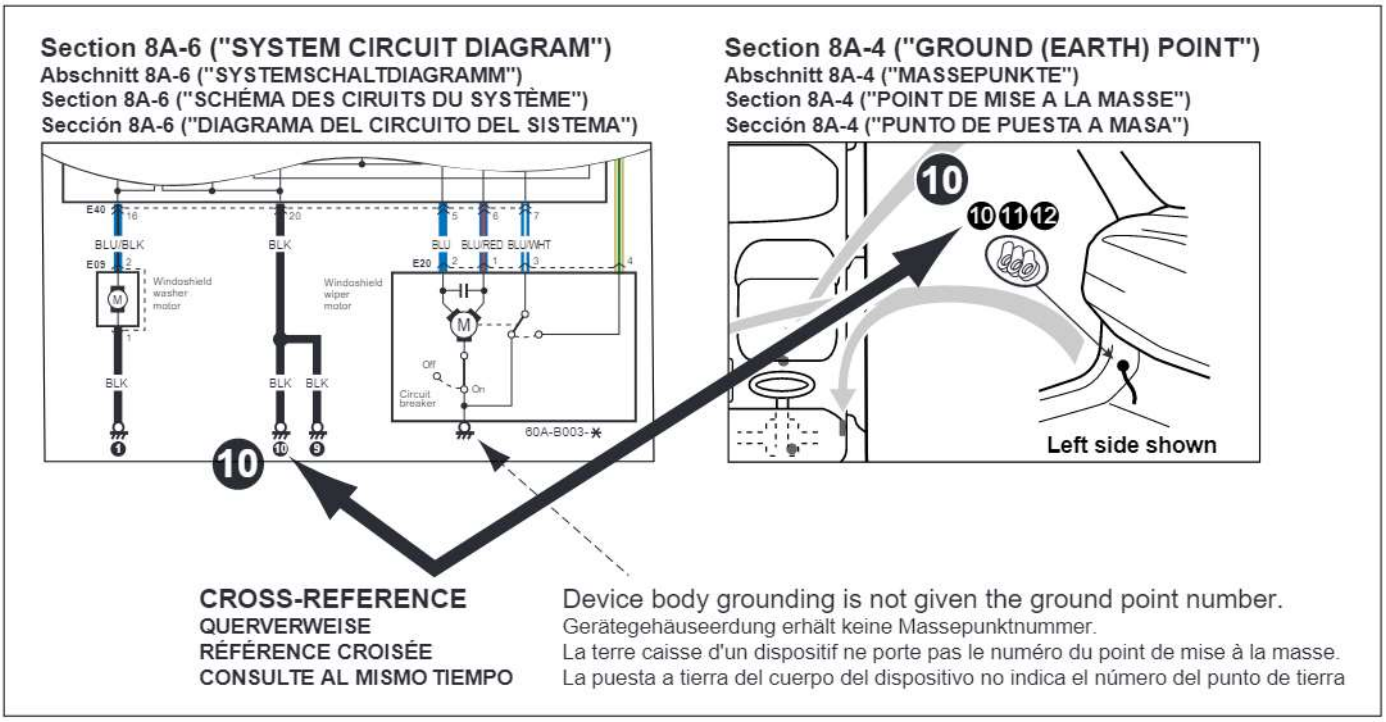

cardiagn.com

How to read power supply diagram
Erklärung eines stromversorgungsdiagramm
Légende des schémas du circuit d'alimentation
Cómo leer el diagrama de alimentación eléctrica

Section 8A-5 ("POWER SUPPLY DIAGRAM")
Abschnitt 8A-5 ("STROMVERSORGUNGSDIAGRAMM")
Section 8A-5 ("SCHÉMA DU CIRCUIT D'ALIMENTATION")
Sección 8A-5 ("DIAGRAMA DE ALIMENTACIÓN ELÉCTRICA")

Fuse number
Sicherungsnummer
N°de fusible
No.de fusible

Battery
BLK
Main fuse box
Hauptsicherungskasten
Boîte à fusible principal
Caja defusible principal
Supplementary fuse box
Zusatzsicherungskasten
Boîte à fusibles supplémentaires
Caja de fusibles supplementario
Individual circuit fuse box
Einzelschaltkreissicherungskasten
Boîte à fusibles de circuit individuel
Caja de fusibles del circuito individual

1 80A, 2 15A, 3 15A, 4 15A, 5 25A, 6 50A, 7 30A, 8 60A, 28 30A, 9 60A, 32 15A
E44 3, E45 1, B01 1, E40 2, 1
WHT/BLU, WHT/RED, BLU/RED, RED, WHT/BLU, WHT/YEL, WHT/GRN, WHT/GRN, WHT/GRN
2, 3, 4
BLU
11 15A, 12 15A, 13 15A, 14 20A, 15 20A, 16 15A, 17 15A, 18 15A, 19 15A, 20 15A, 21 15A
WHT, GRN, WHT/GRN, RED, WHT/BLK, BLK/WHT, YEL, YEL/BLU, YEL/GRN, LT GRN, PNK/BLK, YEL/BLK, BLU/RED
11, 12, 13, 14, 15, 16, 17, 18, 19, 20, 21, 29, 32
1, 2

Connection to the system indicated.
Anschluß an das Syetem ist angezeigt.
Le raccordement au système est indiqué.
Se indica la conexión al sistema.

Section 8A-6 ("SYSTEM CIRCUIT DIAGRAM")
Abschnitt 8A-6 ("SYSTEMSCHALTDIAGRAMM")
Section 8A-6 ("SCHÉMA DE CIRCUIT DE SYSTÈME")
Sección 8A-6 ("DIAGRAMA DE ALIMENTACIÓN ELÉCTRICA")

13 15A, 17 15A
WHT/GRN, YEL, RED/YEL

Fuse
Sicherung
Fusible
Fusible

cardiagn.com

How to read system circuit diagram
Erklärung eines systemschaltdiagramms
Légende des schémas des circuits électriques
Cómo leer el diagrama del circuito del sistema

The circuit diagram is designed so the current flows from the top of the diagram (power source) to the bottom of the diagram (ground (earth)) as if giving an image of water flow.

Das Verdrahtungsschema zeigt den Stromfluß vom Schema oben (Stromversorgung) zum Schema unten (Masse (Erde)) im Sinne eines Wasserverlaufs.

Le schéma du circuit est dessiné de telle sorte que le courant circule depuis le haut du schéma (source d'alimentation électrique) vers le bas (masse(terre)) comme le ferait un écoulement d'eau.

El diagrama de circuito ha sido diseñado de manera que la corriente circule desde la parte superior del diagrama (fuente de alimentación) hacia la parte inferior del mismo (masa (tierra)), siguiendo la imagen de una corriente de agua.

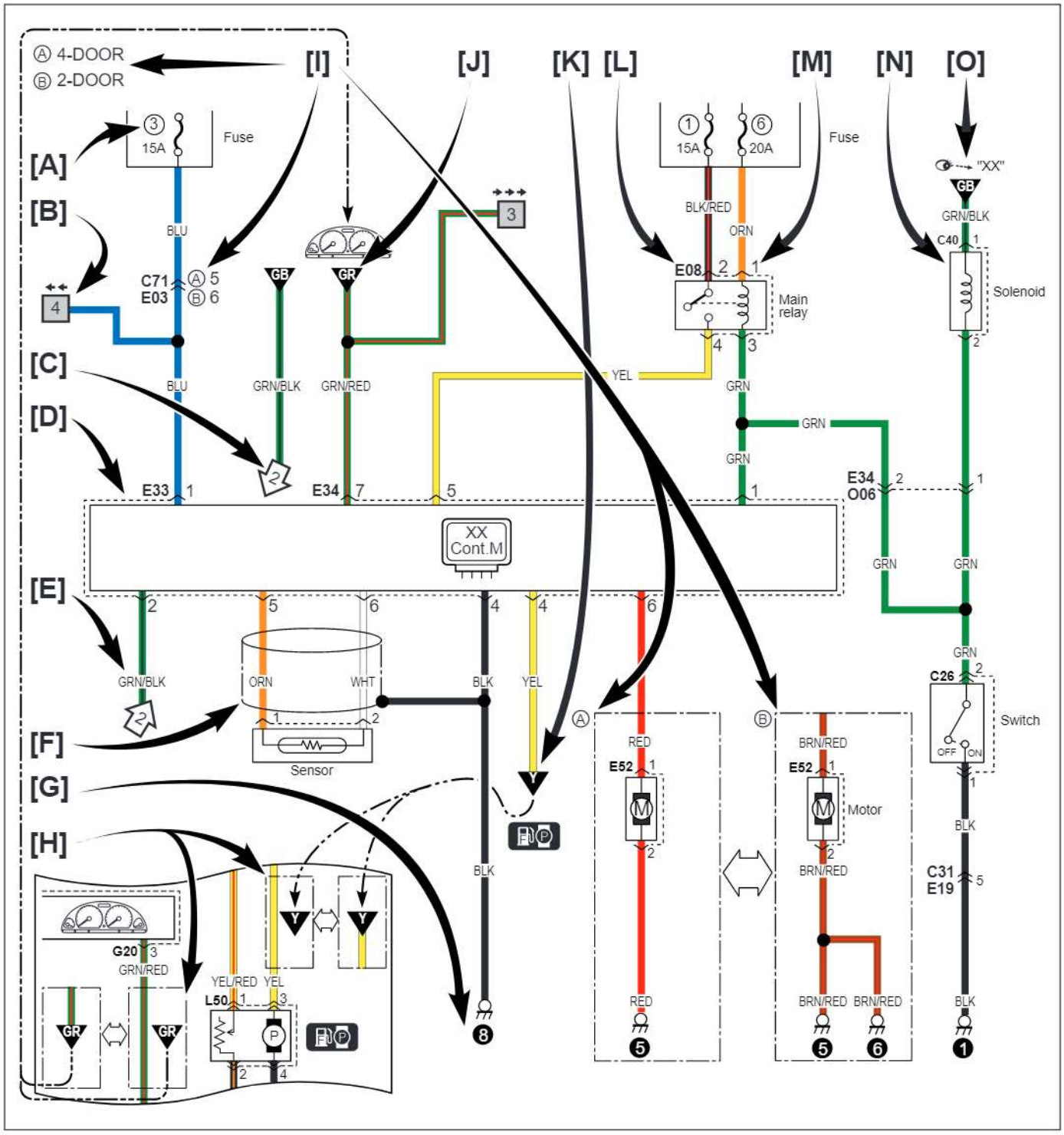

cardiagn.com

[A]	Fuse No.	Sicherungsnummer	N° de fusible	No. de fusible
[B]	Circuit jumping page / direction	Drahtüberbrückungsseite/ Richtung	Page de saute des fils/direction	Cable con salto de página/ sentido
[C]	Circuit jumping point / direction	Drahtüberbrückungspunkt/ Richtung	Point de saute des fils/direction	Cable con salto de punto/sentido
[D]	Terminals-in-one-connector mark	Klemmen-in-einem-Stecker Symbol	Repère des connecteurs multi-contacts	Marca de terminales en un solo conector
[E]	Wire color	Kabelfarbkennung	Code couleur	Color del cable
[F]	Shield wire	Abschirmungsdraht	Fil gainé	Cable blindado
[G]	Ground (earth) point	Massepunkt	Point de mise à la masse	Punto de puesta a masa
[H]	"From" or "To"	"Von" oder "Zu"	"Depuis" ou "Depuis"	"De" o "A"
[I]	Specification variation	Spezifikationsvariation	Variation des spécifications	Variación en las especificaciones
[J]	"From"(With ID letter(s))	"Von"(Mit Kennbuchst)	"Depuis"(Avec lettre(s) d' ID)	"De"(Con letra(s) de ID)
[K]	"To"(With ID letter(s))	"Zu"(Mit Kennbuchst)	"Vers"(Avec lettre(s) d' ID)	"A"(Con letra(s) de ID)
[L]	Connector code	Steckercode	Code connecteur	Código del conector
[M]	Terminal No.	Klemmennummer	N° de contact	No. de terminal
[N]	Symbol mark	Symbolmarkierungen	Repère de symbole	Marca de símbolo
[O]	"SEE" mark	"SIEHE" Markierung	Repère "VOIR"	Marca de "VEASE"

[B]

Circuit jumping page / direction
This means "Jump to the page directed with the arrow(s) by their number.(For example:" Two arrows directing left" means" Jump to two pages before".)
You will find the same symbol with the arrows directing opposite in the referenced page.
The circuit continues between the symbols.

Drahtüberbrückungsseite/Richtung
Bedeutet "Weiter zur durch Anzahl von Pfeilen bezeichneten Seite. (Zum Beispiel: "Zwei Pfeile nach links weisend" bedeutet "Weiter zur vorvorigen Seite".)
Auf der jeweiligen Bezugsseite finden Sie dann dasselbe Symbol mit den Pfeilen in der umgekehrten Richtung.
Der Schaltkreis wird zwischen den Symbolen fortgesetzt.

Page de saute des fils/direction
Ceci signifie "Passer à la page repérée par le nombre correspondant de flèches. (Par exemple: "Deux flèches orientées vers la gauche" signifie "Revenir deux page en arrière".)
Le même symbole se retrouve sur la page de renvoi avec les flèches pointant dans la direction opposée.
Le circuit se poursuit entre les symboles.

Cable con salto de página/sentido
Significa "Salte a la página indicada por el número de la(s) flecha(s)". (Por ejemplo: "Dos flechas que apuntan hacia la izquierda" significa "Salte dos páginas atrás").
Encontrará el mismo símbolo con las flechas apuntando en dirección opuesta en la página de referencia.
El circuito continúa entre los símbolos.

[C]

Circuit jumping point / direction
The circuit continues to the same symbol with opposite direction within the page.
You will find the other symbol in the direction of the arrow.

Drahtüberbrückungspunkt/Richtung
Der Schaltkreis läuft zum gleichen Symbol mit entgegengesetzter Ausrichtung auf diesem Blatt weiter.
Das andere Symbole ist in der Pfeilrichtung aufzufinden.

Point de saute des fils/direction
Le circuit se poursuit en direction du même synbole dans le sens opposé sur la même page.
L'autre symbole est sur la page repérée par la flèche.

Cable con salto de punto/sentido
El circuito continúa hacia el mismo símbolo en dirección opuesta dentro de la página.

[I]

The white arrow between A and B means "or".
Der weiße Pfeil zwischen A und B bedeutet "oder".
La flèche blanche entre A et B signifie "ou"
La flecha blanca entre A y B significa "o".

cardiagn.com

Symbols and marks
Symbole und markierungen
Symboles et repères
Símbolos y marcas

	Battery	Batterie		Ground (Earth)	Masse
	Batterie	Batería		Masse	Masa
	fuse	Sicherung		Coil, Solenoid	Spule, Magnet
	Fusible	Fusible		Bobine, Solénoïde	Bobina, solenoide
	Heater	Heizung		Bulb	Birne
	Chauffage	Calefactor		Ampoule	Bombilla
	Cigarette lighter	Zigarettenanzünder		Motor	Motor
	Allume-cigares	Encendedor de cigarrillos		Moteur	Motor
	Pump	Pumpe		Horn	Hupe
	Pompe	Bomba		Avertisseur sonore	Bocina
	Speaker	Lautsprecher		Buzzer	Summer
	Haut-parleur	Altavoz		Vibreur	Zumbador
	Condenser	Kondensator		Thermistor	Thermistor
	Condensateur	Condensador		Thermistance	Termistor
	Reed switch	Zungen-Schalter		Resistance	Widerstand
	Commutateur à tiges	Interruptor de láminas		Résistance	Resistencia
	Variable resistance	Variabler Widerstand		Transistor	Transistor
	Résistance variable	Resistencia variable		Transistor	Transistor
	Diode	Diode		Piezoelectric element	Piezoelektrisches Bauelement
	Diode	Diodo		Elément piézoélectrique	Elemento piezoeléctrico
	Harness (Connected)	Kabelstrang		Harness (Not connected)	Kabelstrang (Angeschlossen)
	Faisceau (onnecté)	Mazo de cables (Conectado)		Faisceau (Non Connecté)	Mazo de cables (No Conectado)
	Ring terminal	Ringklemme		Relay (Normal open)	Relais (Normal Geöffnetes)
	Contact en anneau	Terminal anular		Relais (Ordinaire ouvert)	Relé (Normal abierto)
	Relais (Normal closed)	Relais (Normal Geschlossenes)		Open switch	Offener Schalter
	Relais (Ordinaire fermé)	Relé (Normal cerrado)		Contact ouvert	Interruptor abierto
	Closed switch	Geschlossener Schalter		LED	LED
	Contact fermé	Interruptor cerrado		LED	LED

cardiagn.com

	Ignition switch	Zundschalter	Kls	Keyless entry	Schlüsselloser Einstieg
	Contacteur d´allumage	Interruptor de encendido		Ouverture sans clé	Entrada sin llave
Imb	Immobilizer system	Wegfahrsperrensystem		Combination meter	Kombinationsinstrument
	Système immobilisateur	Sistema inmovilizador		Compteur mixte	Medidor de combinación
	Lighting switch	Lichtschalter	HL Lv	Headlight leveling	Scheinwerfer-Höheneinstellung
	Commutateur de feu	Interruptor de las luces		Réglage de niveau des projecteurs	Nivelador de los faros
Haz	Hazard warning light	Warnblinkleuchte	FFg	Front fog light	Vordere nebelleuchten
	Témoin de détresse	Luz de aviso de peligro		Feu de d´antibroillard	Antiniebla frontal
RFg OFF	Rear fog light	Hecknebelleuchte		Spark plug	Zündkerze
	Antibrouillard arrière	Luz antiniebla trasera		Bougie	Bujía
	Radiator fan	Kühlerlüfter	F P	Fuel pump	Kraftstoffpumpen
	Ventilateur de radiateur	Ventilador del radiador		Pompe à carburant	Bomba de combustible
	Injector	Einspritzdüse	XX Cont M	XX control module	XX Steuermodul
	Injecteur	Inyector		Module de commande XX	Módulo de control XX
Ws	Windshield wiper	Windschutzscheibenwischer	Ws	Windshield washer	Windschutzscheiben-Waschanlage
	Essuie-glace de parebrise	Limpiaparabrisas		Lave-glace de parebrise	Lava parabrisas
R	Rear wiper	Heckscheibenwischer	R	Rear washer	Heckscheiben-Waschanlage
	Essuie-glace arrière	Limpia luneta		Lave-glace arrière	Lava luneta
	Rear defogger	Heckscheibenentfeuchter	PW	Power window	Elektrische Fensterheber
	Désembueur arrière	Desempañador trasero		Vitre électrique	Ventanilla eléctrica
DL	Power door lock	Elektrische Türverriegelung	PM	Power mirror	Elektrisch verstellbarer Spiegel
	Verrouillage électrique de portière	Bloqueo de la puerta eléctrica		Rétroviseur électrique	Espejo eléctrico
AB	A/B	A/B	PrT	Pretensioner	Pretensionneur
	A/B	A/B		Vorspanner	Pretensor
Pas	Passenger side	Beifahrerseite	Dr	Driver side	Fahrerseite
	Côté passager	Lado del pasajero		Côté conducteur	Lado del conductor
	Seat heater	Sitzheizung	AC	A/C	A/C
	Chauffage de siège	Calefaccion del asiento		A/C	A/C

cardiagn.com

R S·AB	Side air-bag (R)	Seiten Air-bag (R)	S·AB L	Side air-bag (L)	Seiten Air-bag (L)
	Airbag latéral (D)	Bolsa de airelateral (DER.)		Airbag latéral (G)	Bolsa de airelateral (IZQ.)
PS	Power steering	Servolenkung	Glow	Glow plug	Glühkerze
	Direction assistée	Servodirección		Bougie de prechauffage	Bujia incandesdescente

Abbreviations
Abkürzungen
Abréviations
Abreviaturas

Abbreviation	Full term	Bedeutung	Terme complet	Térmico entero
2WD	2 wheel drive vehicles	Fahrzeuge mit Zweiradantrieb	Véhicules deux roues motrices	Vehículos con tracción en 2 ruedas
4WD	4 wheel drive vehicles	Fahrzeuge mit Allradantrieb	Véhicules quatre roues motrices	Vehículos con tracción en las 4 ruedas
A/B	Air bag	Airbag	Airbag	Bola de aire
A/C	Air conditioning	Klimaanlage	Climatisation	Acondicionador de aire
A/T	Automatic transaxle	Automatikgetriebe	Boîte à vitesses automatique	Transmisión automáticaetica
ACC	Accessory	Zubehör	Accessoire	Accesorio
BCM	Body electric control module	Modul elektrische Steuerung	Module de commande électrique de la caisse	Módulo de control eléctrico de la carrocería
CAN	Controller area network	Controller-Netzwerk	Réseau de multiplexage CAN	CAN (red de área de controlador)
CKP	Crank shaft position	Kurbelwellenposition	Position du vilebrequin	Posición del cigüeñal
CMP	Cam shaft position	Nockenwellenposition	Position de l'arbre à cames	Posición del árbol de levas
COMB	Combination	Kombination	Combinaison	Combinación
DLC	Data link connector	Datenverbindungsstecker	Connecteur de tranmission de données	Conector de enlace de datos
DRL	Daytime running light	Tagesfahrlicht (falls vorhanden)	Feux diurnes	Luces de marcha diurna
DSL	Diesel engine	Dieselmotor	Moteur diesel	Motor de diesel
ECM	Engine control module	Motorsteuermodul	Module de commande du moteur	Módulo de control del motor
ECT	Engine coolant temperature	Motorkühlmitteltemperatur	Température de réfrigérant du moteur	Temperatura del refrigerante del motor
EGR	Exhaust gas recirculation	Abgasrückführung	Recyclage des gaz d'échappement	Recirculación de gases de escape
EVAP	Evaporative	Kraftstoffverdampfung	Evaporatif	Evaporativo
FWD	Forward	Stürmer	Avant	Delantero
HI	High	Hoch	Haut	Alto
IAC	Idle air control	Einlaßlufttemperatur	Contrôle de l'air de ralenti	Control de aire de ralentí
IAT	Intake air temperature	Leerlaufluftregelung	Température de l'air admission	Temperatura del aire de admisión
Imb CM	Immobilizer control module	Wegfahrsperre-Steuermodul	Module de commande d'immobilisateur	Módulo de control del inmovilizador
IF EQPD	If equipped	Falls vorhanden	Si équipé	Si está equipado
IG	Ignition	Zündung	Allumage	Encendido
IG COIL	Ignition coil	Zündspule	Bobine d´allumage	Bobina de encendido
ILL	Illumination	Beleuchtung	Eclairage	Iluminación
IND	Indicator	Indikator	Indicateur	Indicador
INT	Intermittent	Unterbrochen	Intermittent	Intermitente
ISC	Idle speed control	Leerlaufsteuerung	Contrôle de vitesse de ralenti	Control del ralentí

cardiagn.com

J/B	Junction fuse block	Abzweig-Sicherungskasten	Bloque de fusibles de unión	Bloque de fusibles de unión
J/C	Joint connector	Verbindungsstecker	onnecteur commun	Conector de empalme
L	Left	Links	Gauche	Izquierdo
LED	Light emitting diode	Leuchtdiode	Diode à lueurs	Diodo emisor de luz
LHD	Left hand drive vehicle	Fahrzeug mit Linkslenkung	Véhicule à conduite à droite	Izquierda vehículo con tracción a,
LO	Low	Tief	Bas	Baja
MAP	Manifold absolute pressure	Absoluter Druck im Auspuffkrümmer	Pression absolue du collecteur	Presión absoluta del múltiple
M/T	Manual transaxle	Schaltgetriebe	Boîte à vitesses manuelle	Transmisión manual
O/D	Over drive	Overdrive	Surmultiplicateur	Sobremarcha
P/N	Power/Normal	Leistung/Normal	Direction/normale	Potencia/Normal
P/S	Power steering	Servolenkung	Direction assistée	Servodirección
PSP	Power steering pressure	Servolenkungsdruck	Pression de direction assistée	Presión de la servodirección
R	Right	Rechts	Droite	Derecho
RHD	Right hand drive vehicle	Fahrzeug mit Rechtslenkung	Véhicule à conduite à gauche	Derecha vehículo con tracción a,
SDM	Sensing and diagnostic module	Sensor-und Diagnosemodul	Module de diagnostic et de detection	Módulo de detección y diagnosis
ST	Starter	Starter	Démarreur	Arrancador
TCC	Torque converter clutch	Drehmomentwandlerkupplung	Accouplement du convertisseur de couple	Embrague del convertidor de par
TCM	Transmission control module	Getriebe-steuermodul	Modulle de commande de transmission	Módulo de control de la transmisión
VSS	Vehicle speed sensor	Fahrzeuggeschwindigkeit-Sensor	Détecteur de vitesse du véhicule	Sensor de velocidad del vehículo
VSV	Vacuum switching valve	Unterdruckschaltventil	Valve à dépression	Válvula de conmutación de vacío

cardiagn.com

Wire / connector color symbols
Symbole der Kabel und Steckerfarben
Symboles des codes couleur câbles/connecteurs
Símbolos de los colores de los cables/conectores

Symbol	Wire / Connector Color	Kabel und Steckerfarben	Couleur câbles/connec-teurs	colores de los cables/ conectores
BLK	Black	Schwarz	Noir	Negro
BLU	Blue	Blau	Bleu	Azul
BRN	Brown	Braun	Marron	Marrón
GRN	Green	Grün	Vert	Verde
GRY	Gray	Grau	Gris	Gris
LT BLU	Light blue	Hellblau	Bleu clair	Azul claro
LT GRN	Light green	Hellgrün	Vert clair	Verde claro
ORN	Orange	Orange	Orange	Naranja
RED	Red	Rot	Rouge	Rojo
WHT	White	Weiß	Blanc	Blanco
YEL	Yellow	Gelb	Jaune	Amarillo
PNK	Pink	Rosa	Rose	Rosa
PPL	Purple	Lila	Violet	Violeta
N	Natural	Natürlich	Naturel	Natural

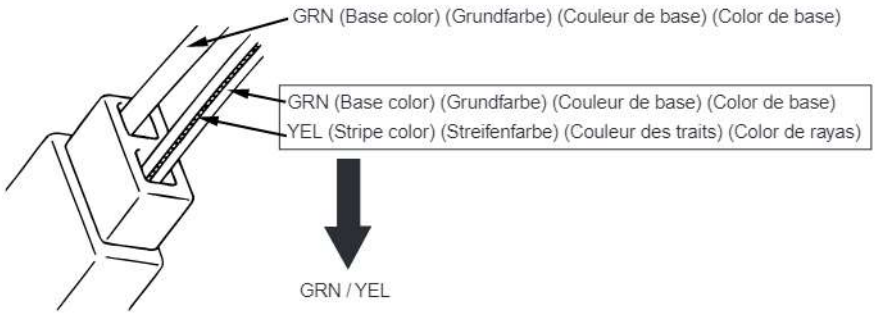

cardiagn.com

Connector layout diagram
Stecker-layout-diagramm
Schéma de dispositiondes blocs raccord de câblage
Diagrama de disposición de conectores

Engine compartment
Motorraum
Compartiment moteur
Compartimento del motor

A:Battery cable
A:Batteriecabel
A:Câble de batterie
A:Cable de la batteria

D:Injector harness
D:Einsprotzvorrichtung-kabelbaum
D:Faisceau de fils électriques d'injecteur
D:Mazo de cables del inyector

RHD

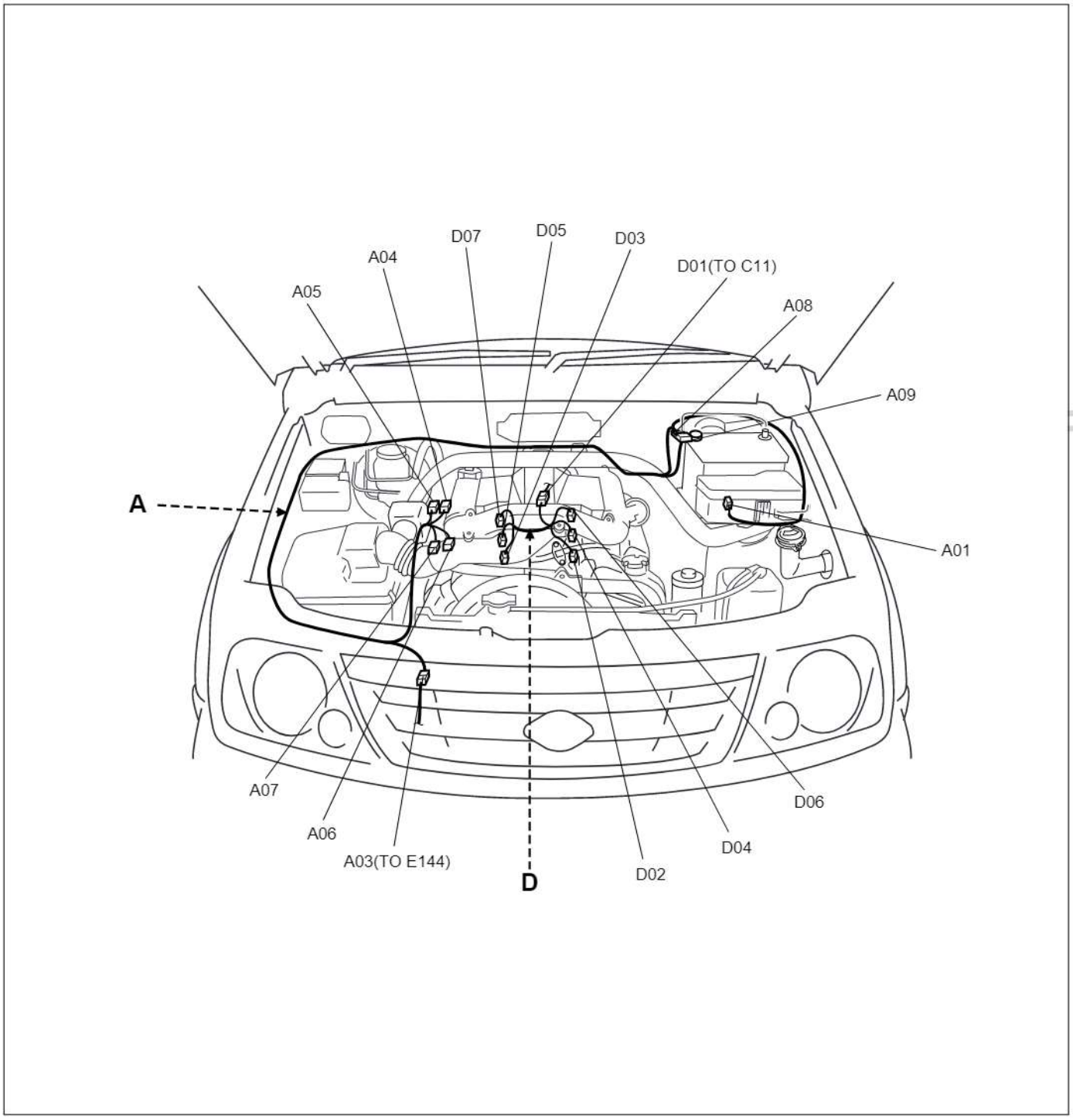

cardiagn.com

A:Battery cable
A:Batteriecabel
A:Câble de batterie
A:Cable de la batería

D:Injector harness
D:Einsprotzvorrichtung-kabelbaum
D:Faisceau de fils électriques d'injecteur
D:Mazo de cables del inyector

LHD

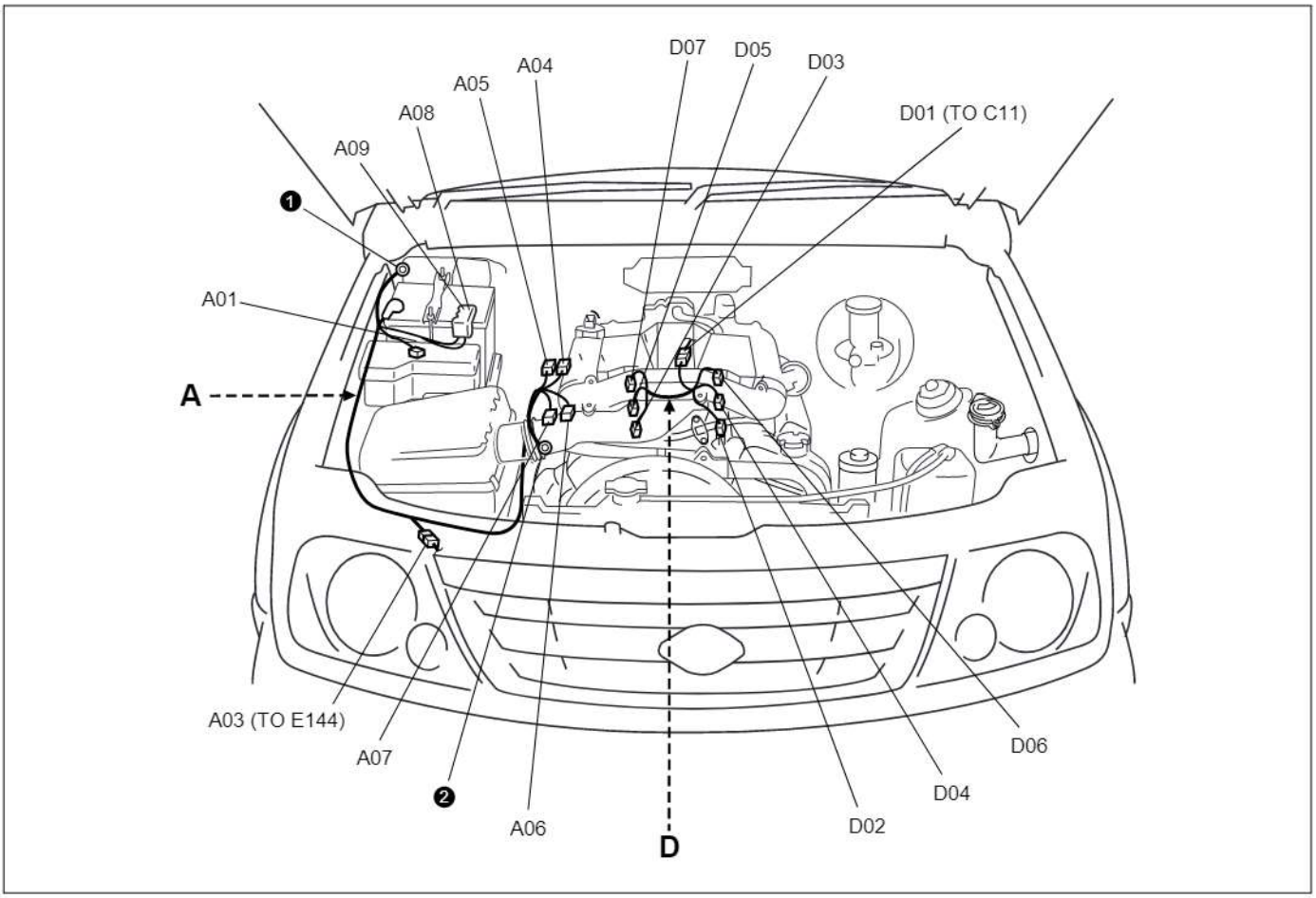

No./Color	Connective position	Anschlussposition	Position de connexion	Posición de conexión
	Battery cable	Batteriekabel	Câble de batterie	Cable de la batería
A01/BLK	Main fuse	Hauptsicherung	Fusible principal	Fusible principal
A03/GRY	Main harness (To E144)	Hauptkabelbaum (ZUM E114)	Faisceau de fils électriques principal (AU E144)	Mazo de cables principal (AL E144)
A04/N	Starting motor	Anlasser	Moteur de depart	Motor de arranque
A05/N	Starting motor	Anlasser	Moteur de depart	Motor de arranque
A06/GRY	Generator	Lichtmaschine	Générateur	Generador
A07/N	Generator (BATT)	Lichtmaschine	Générateur	Generador
A08/-	Battery	Batterie	Batterie	Batería
A09/-	Battery	Batterie	Batterie	Batería
	Injector harness	Einspritzvorrichtung-kabelbaum	Faisceau de fils électriques d´injecteur	Mazo de cables del inyector
D01/BLK	Engine harness (To C11)	Motorkabelbaum (ZUM C11)	Faisceau de fils électriques de moteur (AU C11)	Mazo de cables del motor (AL C11)
D02/GRY	Injector #1	Einspritzdüse #1	Injecteur #1	Inyector #1
D03/GRY	Injector #2	Einspritzdüse #2	Injecteur #2	Inyector #2
D04/GRY	Injector #3	Einspritzdüse #3	Injecteur #3	Inyector #3
D05/GRY	Injector #4	Einspritzdüse #4	Injecteur #4	Inyector #4
D06/GRY	Injector #5	Einspritzdüse #5	Injecteur #5	Inyector #5
D07/GRY	Injector #6	Einspritzdüse #6	Injecteur #6	Inyector #6

cardiagn.com

C:Engine harness
C:Motorkabelbaum
C:Faisceau de fils électriques de moteur
C:Mazo de cables del motor

RHD

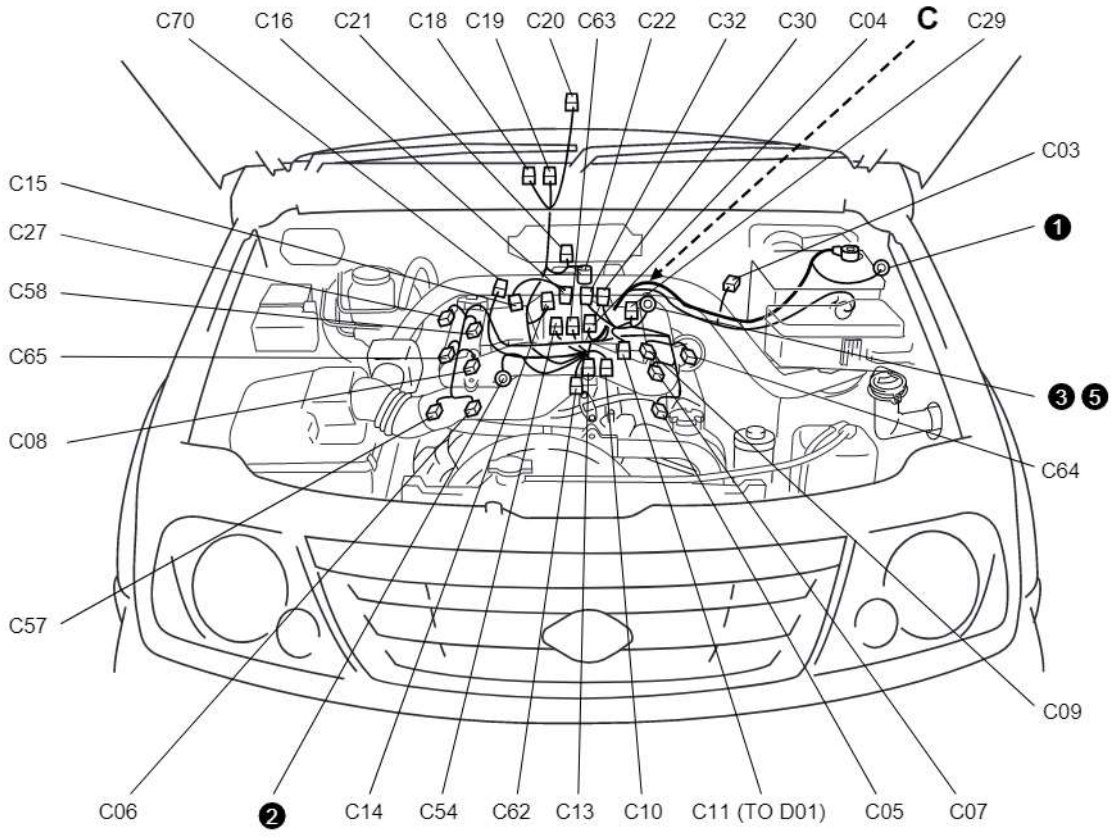

cardiagn.com

C:Engine harness

C:Motorkabelbaum
C:Faisceau de fils électriques de moteur
C:Mazo de cables del motor

LHD

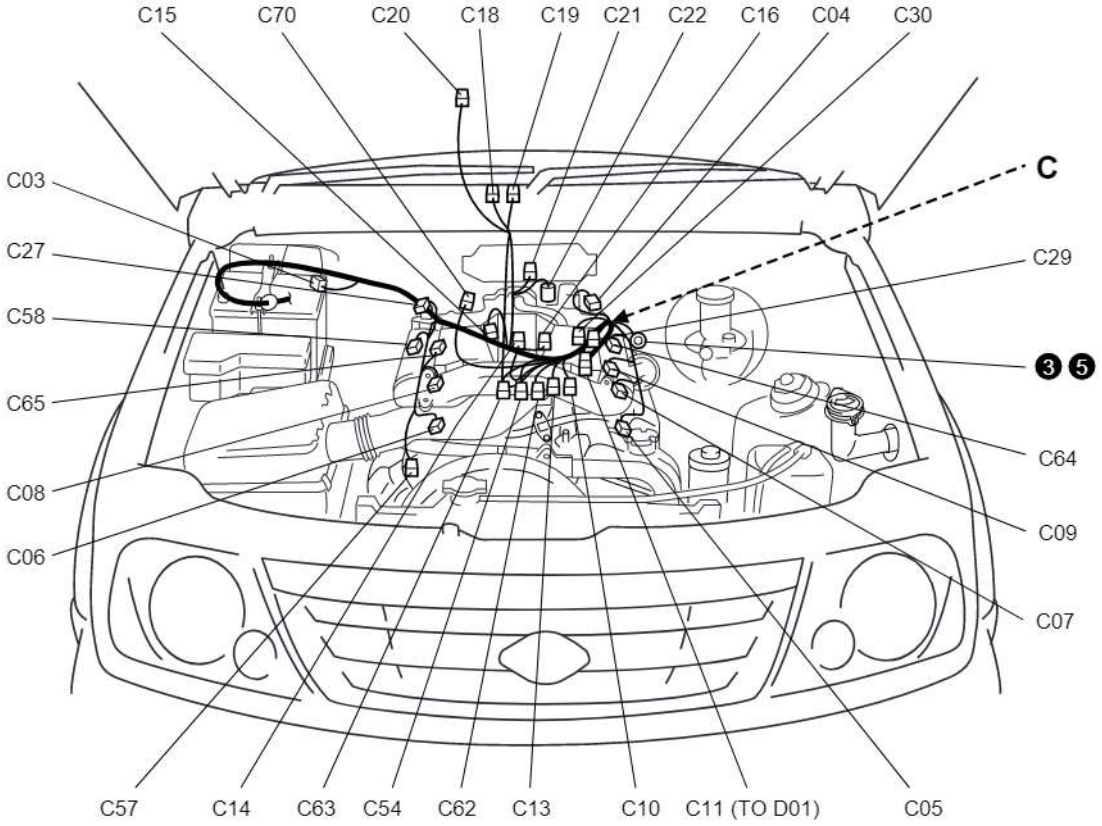

cardiagn.com

No./Color	Connective position	Anschlussposition	Position de connexion	Posición de conexión
	Engine harness	Motorkabelbaum	Faisceau de fils électriques de moteur	Mazo de cables del motor
C03/BLK	Noise suppressor	Störungsunterdrücker	Condensateur antiparasite	Supresor de ruido
C04/GRY	EGR stepper motor	EGR-Schrittmotor	Moteur pas-à-pas EGR	Motor de aumento gradual de EGR
C05/GRY	IG COIL #1			
C06/GRY	IG COIL #2			
C07/GRY	IG COIL #3			
C08/GRY	IG COIL #4			
C09/GRY	CMP sensor	CMP-Sensor	Détecteur CMP	Sensor de CMP
C10/GRY	ECT sensor	ECT-Sensor	Détecteur ECT	Sensor de ECT
C11/BLK	Injector harness (To D01)	Einspritzvorrichtung-kabelbaum (ZUM D01)	Faisceau de fils èlectriques d´injecteur (AU D01)	Mazo de cables del inyector (AL D01)
C13/GRN	Heated oxygen sensor #1	Reheizte lambdasonde #1	Capteur d´oxygène chauffé #1	Sensor de oxígeno calentado, ho2s #1
C14/N	Back-up light switch	Rückfahrleu-chtenschalter	Interrupteur de feux de marche arrière	Interruptor de la luz de marcha atrás
C15/GRY	Transmission range sen-sor	Fahrbereichssensor	Detecteur de gamme de transmission	Sensor de posicion de la transmision
C16/BLU	Input sensor	Eingabesensor	Capteur d´entree	Sensor de entrada
C18/N	4WD switch	4WD-Schalter	Commutateur 4X4	Interruptor de tracción en las cuatro ruedas
C19/BLK	4WD L switch	4WD-L-Schalter	Interrup-teur 4WD-L	Selector de 4WD-L
C20/BLK	Vehicle speed sensor	Fahrzeuggeschwindigkeit sensor	Capteur de vitesse	Sensor de la velocidad del vehículo
C21/BLU	Output shaft speed sen-sor	Ausgangswellen-drehzahlsensor	Capteur de vitesse d´arbre de sortie	Sensor de velocidad del eje de salida
C22/GRY	Shift solenoid	Schaltmagnet	Solénoïde de sélection de vitesse	Solenoide cambios
C27/BLU	EVAP canister purge valve	EVAP spülluft ventil	Clapet de purge cartouche d´EVAP	Válvula de purga del recipiente EVAP
C29/BLK	IAC valve	IAC-ventil	Soupape IAC	Valvula IAC
C30/BLK	Throttle position sensor	Drosselklappenöffnungss ensor	Détecteur de position du papillon	Sensor de posición del acelerador
C54/GRN or BLU	Heated oxygen sensor #2	Reheizte lambdasonde #2	Capteur d´oxygène chauffé #2	Sensor de oxígeno calentado, ho2s #2
C57/GRY	CKP sensor	CKP-Sensor	Détecteur CKP	Sensor de CKP
C58/BLK	MAP sensor	MAP-Sensor	Détecteur MAP	Sensor de MAP
C62/BLK or GRY	Heated oxygen sensor #3	Reheizte lambdasonde #3	Capteur d´oxygène chauffé #3	Sensor de oxígeno calentado, ho2s #3
C63/BLK	Heated oxygen sensor #4	Reheizte lambdasonde #4	Capteur d´oxygène chauffé #4	Sensor de oxígeno calentado, ho2s #4
C64/GRY	IG COIL #5			
C65/GRY	IG COIL #6			
C70/GRY	Knock sensor	Klopfsensor	Detecteur de detonation	Sensor de golpeteo

cardiagn.com

E:Main harness, Oil pressure switch wire
E:Hauptkabelbaum, Öldruckschalter
E:Faisceau de fils électriques principal, Interrupter de pression d'huile
E:Mazo de cables principal, Interruptor de presión de aceite

RHD/LHD

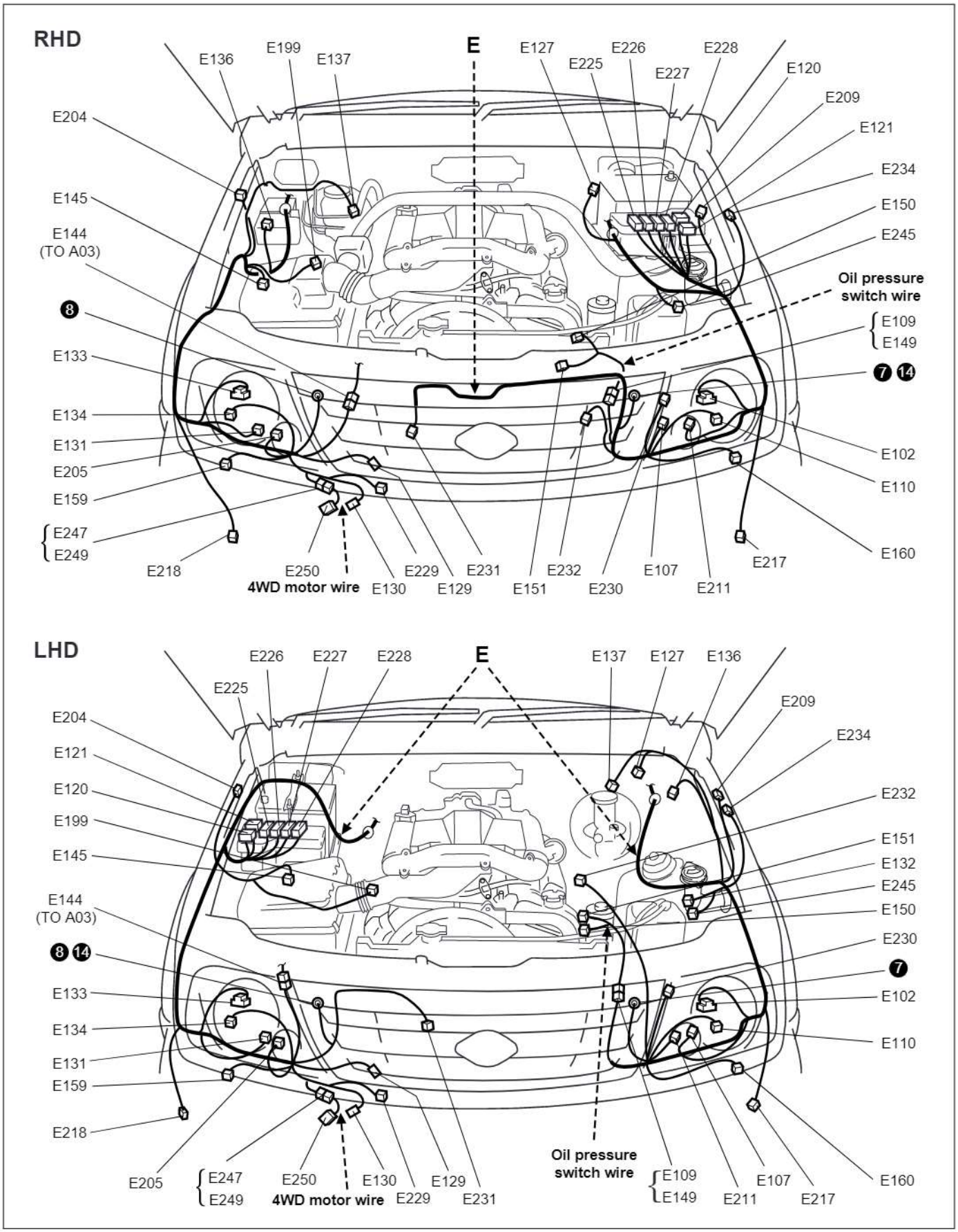

cardiagn.com

No./Color	Connective position	Anschlussposition	Position de connexion	Posición de conexión
	Main harness	Hauptkabelbaum	Faisceau de fils électriques principal	Mazo de cables principal
E102/BLK	Headlight (L)	Scheinwerf-erlicht (L)	Phare (G)	Faro (IZQ.)
E107/N	Front wheel speed sensor (L)	Raddrehzahlsensor (L)	Capteur de vitesse de la roue (G)	Sensor de velocidad de las ruedas (IZQ.)
E109/N	Oil pressure switch wire (To E149)	Öldruckschalter (ZUM E149)	Interrupteur de pression d´huile (AU E149)	Interruptor de presión de aceite (AL E149)
E110/N	Front turn signal & clearance light (L)	Frontblinkleuchte (L) und frontkombination-sleuchte (L)	Clignotant avant (G) et feu combiné avant (G)	Luz de la señal de giro frontal (IZQ.) y luz de combinación frontal (IZQ.)
E120/N	Main fuse	Hauptsicherung	Fusible principal	Fusible principal
E121/BLK	Main fuse	Hauptsicherung	Fusible principal	Fusible principal
E127/N	Wiper motor	Cheibenwischermotor	Moteur d'essuie-glace	Motor del limpiador
E129/BLK	Horn (HI)	Hupe (HI)	Avertisseur (FORT)	Bocina (HI)
E130/BLK	Horn (LO)	Hupe (LO)	Avertisseur (FAIBLE)	Bocina (LO)
E131/BLK	Front wheel speed sensor (R)	Raddrehzahlsensor (R)	Capteur de vitesse de la roue (D)	Sensor de velocidad de las ruedas (DER.)
E132/BLK	Cruiseactuater with controll module	Tempomat-Stellantrieb mit Steuergerät	Ensemble d´actionneur de régulation de vitesse avec module de commande	Conjunto del impulsor de crucero con módulo de control
E133/BLK	Headlight (R)	Scheinwerf-erlicht (R)	Phare (D)	Faro (DER.)
E134/N	Front turn signal & clearance light (R)	Frontblinkleuchte und forntkombination-sleuchte (R)	Clignotant avant et feu combiné avant (D)	Luz de la señal de giro frontal y luz de combinación frontal (DER.)
E136/BLK	ABS control module	ABS-stellgliedeinheit u.steuermodul-baugruppe	Ensemble de dispositif de commande ABS et de module de commande	Conjunto del módulo de control y unidad del actuador del ABS
E137/GRY	Brake fluid level switch	Bremsflüssigkeitsstand-schalter	Interrupteur de niveau de liquide de frein	Interruptor de nivel de fluido de frenos
E144/BLK	Battery cable (To A03)	Batteriekabel (ZUM A03)	Câble de batterie (AU A03)	Cable de la batería (AL A03)
E145/BLK	IAT sensor	IAT-Sensor	Détecteur IAT	Sensor de IAT
E159/YEL	Forward sensor (R)	Vorwärtssensor (R)	Capteur avant (D)	Sensor de avance (DER.)
E160/YEL	Forward sensor (L)	Vorwärtssensor (L)	Capteur avant (G)	Sensor de avance (IZQ.)
E199/GRY	Air flow meter	Luftmassenmesser	Debitmetre d´air	Medidor del flujo de aire
E204/N	Side turn signal light (R)	Seitenblinkleuchte (R)	Eclairage de clignotant (D)	Luz de señal de viraje (DER.)
E205/GRY	Headlight beam leveling actuator (R)	Scheinwerferstrahlnivellierstellglied (R)	Commande de reglage du faisceau de phare (D)	Actuador de nivelacion del haz de luz de los faros (DER.)
E209/N	Side turn signal light(L)	Seitenblinkleuchte (L)	Eclairage de clignotant(G)	Luz de señal de viraje (IZQ.)
E211/GRY	Headlight beam leveling actuator (L)	Scheinwerferstrahlnivellierstellglied (L)	Commande de reglage du faisceau de phare (G)	Actuador de nivelacion del haz de luz de los faros (IZQ.)
E217/N	Fog light (L)	Vordere Nebelleuchten (L)	Feu de d´antibroillard (G)	Antiniebla frontal (IZQ.)
E218/N	Fog light (R)	Vordere Nebelleuchten (R)	Feu de d´antibroillard (D)	Antiniebla frontal (DER.)
E225/BLK	Condenser fan and compressor relay	Kondensatorgebläserelais und Kompressorrelais	Relais de ventilateur decondenseur et relais de compresseur	Relé del ventilador delcondensador y relé del compresor
E226/BRN	Condenser fan high relay #1 and 2	Kondensator-Lüfterstufe-Hoch Relais Nr. 1 und Nr. 2	Relais n°1 et n°2 de ventilateur de condenseur	Relé del ventilador de alta del condensador N°1 y N°2
E227/GRN	Shift lock relay and fog relay	Schaltsperrenrelais und Nebelscheinwerferrelais	Relais de verrouillage de changement de vitesses et relais d'anti-broullard	Relé de bloqueo del cambio y relé de antiniebla

cardiagn.com

No./Color	Connective position	Anschlussposition	Position de connexion	Posición de conexión
	Main harness	Hauptkabelbaum	Faisceau de fils électriques principal	Mazo de cables principal
E228/BLU	O_2heater relay and horn relay	O_2 heizungsrelais und hupenrelais	Relais de chauffage O_2 et relais d´avertisseur sonore	Relé del arrancador O_2 y relé del la bocina
E229/BLK	Ambient temperature sensor	Außenluftsensor	Capteur de temp. extérieure	Sensor exterior
E230/N	Tripple cut switch	Dreifachabschalten	Interrupteur trois coupures	Interruptor de corte triple
E231/GRY	Condenser fan motor	Kondensator gebläsemotor	Moteur de ventilateur de condenseur	Motor de ventilador del condensador
E232/BLK	Compressor	Kompressor	Compresseur	Compresor
E234/BLK	Front and rear washer motor	Waschanlagenmotor Vorder-Heck	Moteur de lave-glace avant et arrière	Motor del lavador delantero y trasero
E245/BRN	Variable inhalation valve	Variables Einlassventil	Soupape d'aspiration variable	Válvula de aspiración variable
E247/GRY	4WD motor wire (To E249)	4WD-Motorkabel (ZUM E249)	Cable del motor 4WD (AU E249)	Fil du moteur 4RM (AL E249)
	Oil pressure switch wire	Öldruckschalter	Interrupteur de pression d´huile	Interruptor de presión de aceite
E149/N	Main harness (To E109)	Hauptkabelbaum (ZUM E109)	Faisceau de fils électriques principal (AU E109)	Mazo de cables principal (AL E109)
E150/N	P/S pump pressure switch	Pumpendruckschalter der Servolenkung	Interrupteur de pression de la pompe de direction assistée	Interrupteur de presión de la bomba de la servodirección
E151/N	Oil pressure switch	Öldruckschalter	Interrupteur de pression d´huile	Interruptor de presion de aceite
	4WD motor wire	4WD-Motorkabel	Cable del motor 4WD	Fil du moteur 4RM
E249/GRY	Main harness (To E247)	Hauptkabelbaum (ZUM E247)	Faisceau de fils électriques principal (AU E247)	Mazo de cables principal (AL E247)
E250/N	Free axle motor	Freiachsmotor	Moteur d'axe libre	Motor del eje libre

cardiagn.com

Instrument panel
Armaturenbrett
Panmeau d'instruments
Tablero de instrumentos

C:Engine harness
C:Motorkabelbaum
C:Faisceau de fils électriques de moteur
C:Mazo de cables del motor

E:Main harness
E:Hauptkabelbaum
E:Faisceau de fils électriques principal
E:Mazo de cables principal

RHD

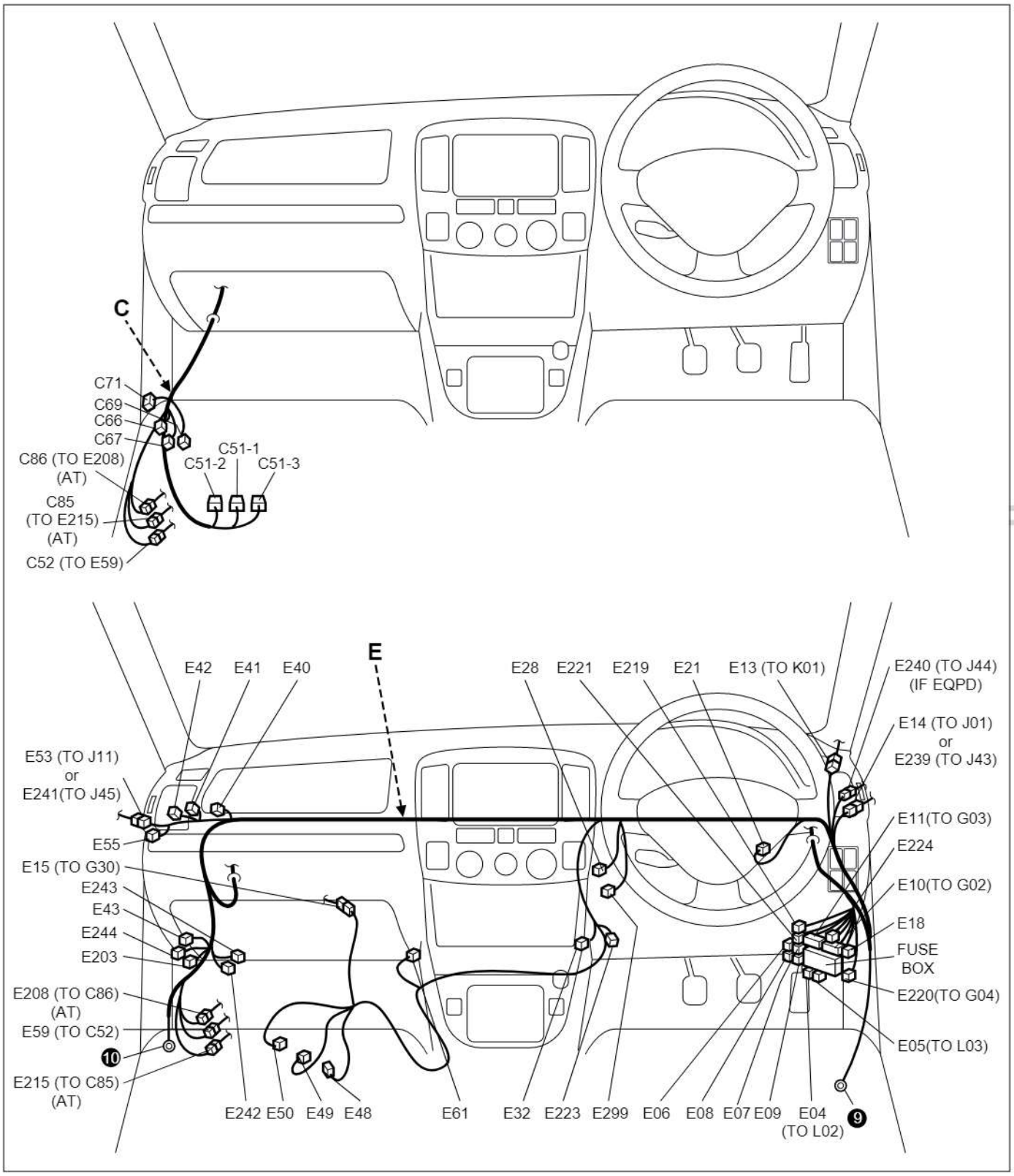

cardiagn.com

C:Engine harness
C:Motorkabelbaum
C:Faisceau de fils électriques de moteur
C:Mazo de cables del motor

E:Main harness
E:Hauptkabelbaum
E:Faisceau de fils électriques principal
E:Mazo de cables principal

LHD

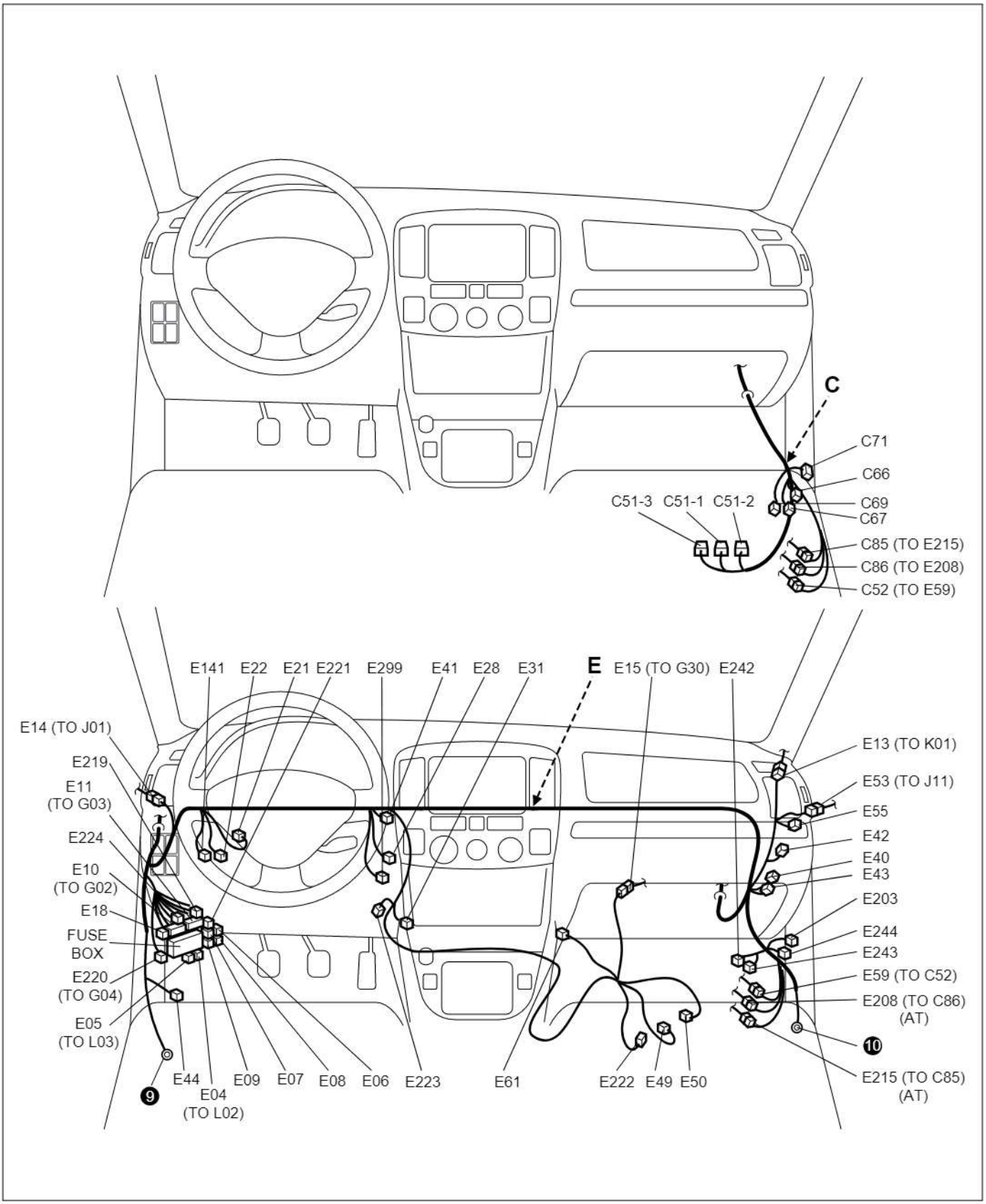

cardiagn.com

No./Color	Connective position	Anschlussposition	Position de connexion	Posición de conexión
	Engine harness	Motorkabelbaum	Faisceau de fils électriques de moteur	Mazo de cables del motor
C51-1/GRY	ECM/PCM			
C51-2/GRY	ECM/PCM			
C51-3/GRY	ECM/PCM			
C52/N	Main harness (To E59)	Hauptkabelbaum (ZUM E59)	Faisceau de fils électriques principal (AU E59)	Mazo de cables principal (AL E59)
C66/-	J/C			
C67/-	J/C			
C68/-	J/C			
C69/-	J/C			
C85/BLK (A/T)	Main harness (To E215)	Hauptkabelbaum (ZUM E215)	Faisceau de fils électriques principal (AU E215)	Mazo de cables principal (AL E215)
C86/BLK (A/T)	Main harness (To E208)	Hauptkabelbaum (ZUM E208)	Faisceau de fils électriques principal (AU E208)	Mazo de cables principal (AL E208)
	Main harness	Hauptkabelbaum	Faisceau de fils électriques principal	Mazo de cables principal
E04/BLU	Floor harness (To L02)	Bodenwannen-kabelbaum (ZUM L02)	Faisceau de fils électriques de plancher (AU L02)	Mazo de cables del piso (AL L02)
E05/N	Floor harness (To L03)	Bodenwannen-kabelbaum (ZUM L03)	Faisceau de fils électriques de plancher (AU L03)	Mazo de cables del piso (AL L03)
E06/BLK	Headlight relay No.2	Scheinwerferrelais Nr.2	Relais de phare NO.2	Relé de los faros N.º 2
E07/BLK	Headlight relay No.1	Scheinwerferrelais Nr.1	Relais de phare NO.1	Relé de los faros N.º 1
E08/BLK	ACC relay	ACC-Relais	Relais d'ACCESSOIRE	Relé de ACC
E09/BLK	Rear deffoger relay	Heckscheibenheizungsrelais	Relais de désembueur arrière	Relé del desempañador trasero
E10/BLU	Instrument panel harness (To G02)	Armaturenbrett-kabelbum (ZUM G02)	Faisceau de fils électriques de planche de bord (AU G02)	Mazo de cables del tablero de instrumentos (AL G02)
E11/GRY	Instrument panel harness (To G03)	Armaturenbrett-kabelbum (ZUM G03)	Faisceau de fils électriques de planche de bord (AU G03)	Mazo de cables del tablero de instrumentos (AL G03)
E13/N	Roof wire (To K01)	Dachkabel (ZUM K01)	Fil de toit (AU K01)	Cable de techo (AL K01)
E14/N	Door wire (To J01)	Türkabel (ZUM J01)	Fil de portiére (AU J01)	Cable de puertas (AL J01)
E15/BLK	Instrument panel harness (To G30)	Armaturenbrett-kabelbum (ZUM G30)	Faisceau de fils électriques de planche de bord (AU G30)	Mazo de cables del tablero de instrumentos (AL G30)
E18/GRY	Main switch (Key switch)	Hauptschalter (Schlüsselschalter)	Contacteur principal (contacteur à clé)	Interruptor principal (interruptor de llave)
E21/N	Brake light switch	Bremslicht-schalter	Interrupteur de feux stop	Interruptor de la luz del freno
E22/N	Brake light switch	Bremslicht-schalter	Interrupteur de feux stop	Interruptor de la luz del freno
E28/BLK	ABS diagnosis connector	ABS diagnosestecker	ABS Connecteur de diagnostic	ABS conector de diagnosis
E31/BLK (LHD)	Mode actuator	Betriebsarten-stellantrieb	Actionneur de mode	Impulsor de modo
E32/BLK (RHD)	Temp actuator	Temperatur-Stellelement	Actuateur de température	Actuador de temperatura
E40/-	J/C			
E41/-	J/C			
E42/-	J/C			

cardiagn.com

No./Color	Connective position	Anschlussposition	Position de connexion	Posición de conexión
	Main harness	Hauptkabelbaum	Faisceau de fils électriques principal	Mazo de cables principal
E43/-	J/C			
E44/-	J/C			
E49/N	(Front) Blower motor relay	Heizungsrelais	Relais de chauffage	Relé del arrancador
E50/N	(Front) Blower motor	Heizgebläsemotor	Moteur de soufflante de chauffage	Motor del soplador del calefactor
E53/N	Door wire (To J11)	Türkabel (ZUM J11)	Fil de portièr (AU J11)	Cable de puertas (AL J11)
E55/N	Diode #1	Diode #1	Diode #1	Diodo #1
E59/N	Engine harness (To C52)	Motorkabelbaum (ZUM C52)	Faisceau de fils électriques de moteur (AU C52)	Mazo de cables del motor (AL C52)
E61/GRY	ECM/PCM			
E141/BLK	Clutch switch	Kupplungsschalter	Contacteur d´embrayage	Interruptor del embrague
E203/N	CO adjusting resistor	CO-regellungs widerstand	Résisteur de réglage du CO	Resistencia de ajuste de CO
E208/BLK (A/T)	Engine harness (To C86)	Motorkabelbaum (ZUM C86)	Faisceau de fils électriques de moteur (AU C86)	Mazo de cables del motor (AL C86)
E215/BLK (A/T)	Engine harness (To C85)	Motorkabelbaum (ZUM C85)	Faisceau de fils électriques de moteur (AU C85)	Mazo de cables del motor (AL C85)
E219/BLK	Rear blower motor relay	Hinteres lüftermotorrelais	Relais de moteur de soufflerie arriere	Rele del motor del soplador trasero
E220/YEL	Instrument panel harness (to G04)	Armaturenbrett-kabelbaum (ZUM G04)	Faisceau de fils électriques de planche de bord (AU G04)	Mazo de cables del tablero de instrumentos (AL G04)
E221/BLK	Main relay and Fuel pump relay	Hauptrelais und kraftstoff pumpenrelais	Relais principal etrelais de pompe à carburant	Relé principal y relé de la bomba de combustible
E222/N	Fan driver	Lüfterantrieb	Entraînement du ventilateur	Controlador del ventilador
E223/BLK	Diode (A/C)	Diode (A/C)	Diode (A/C)	Diodo (A/C)
E224/BLK	Turn signal relay	Blinkerrelais	Relais de clignotant	Relé de la señal de giro
E239/BLK	Front door wire (To J43)	Fronttüraabel (ZUM J43)	Fil de portièr avant (AU J43)	Cable de puertasdelanteras (AL J43)
E240/N	Front door wire (To J44)	Fronttüraabel (ZUM J44)	Fil de portièr avant (AU J44)	Cable de puertasdelanteras (AL J44)
E241/BLK	Front door wire (To J45)	Fronttüraabel (ZUM J45)	Fil de portièr avant (AU J45)	Cable de puertasdelanteras (AL J45)
E242/GRY	TCM			
E243/GRY	TCM			
E244/BLU	CAN J/C			
E299/N	Diagnosis connector	Diagnosestecker	Connecteur de diagnostic	Conector de diagnostico

cardiagn.com

G:Instrument panel harness, Console wire, A/C harness

G:Armaturenbrett-kabelbaum, Konsolensignalleiung, Kilmaanlagen-kabelbaum
G:Faisceau de fils électriques de planche de bord, Câble de la console, Faisceau de fils électriques d'air conditionné
G:Mazo de cables del tablero de instrumentos, Cable de la consola, Mazo de cables del acondicionador de aire

RHD

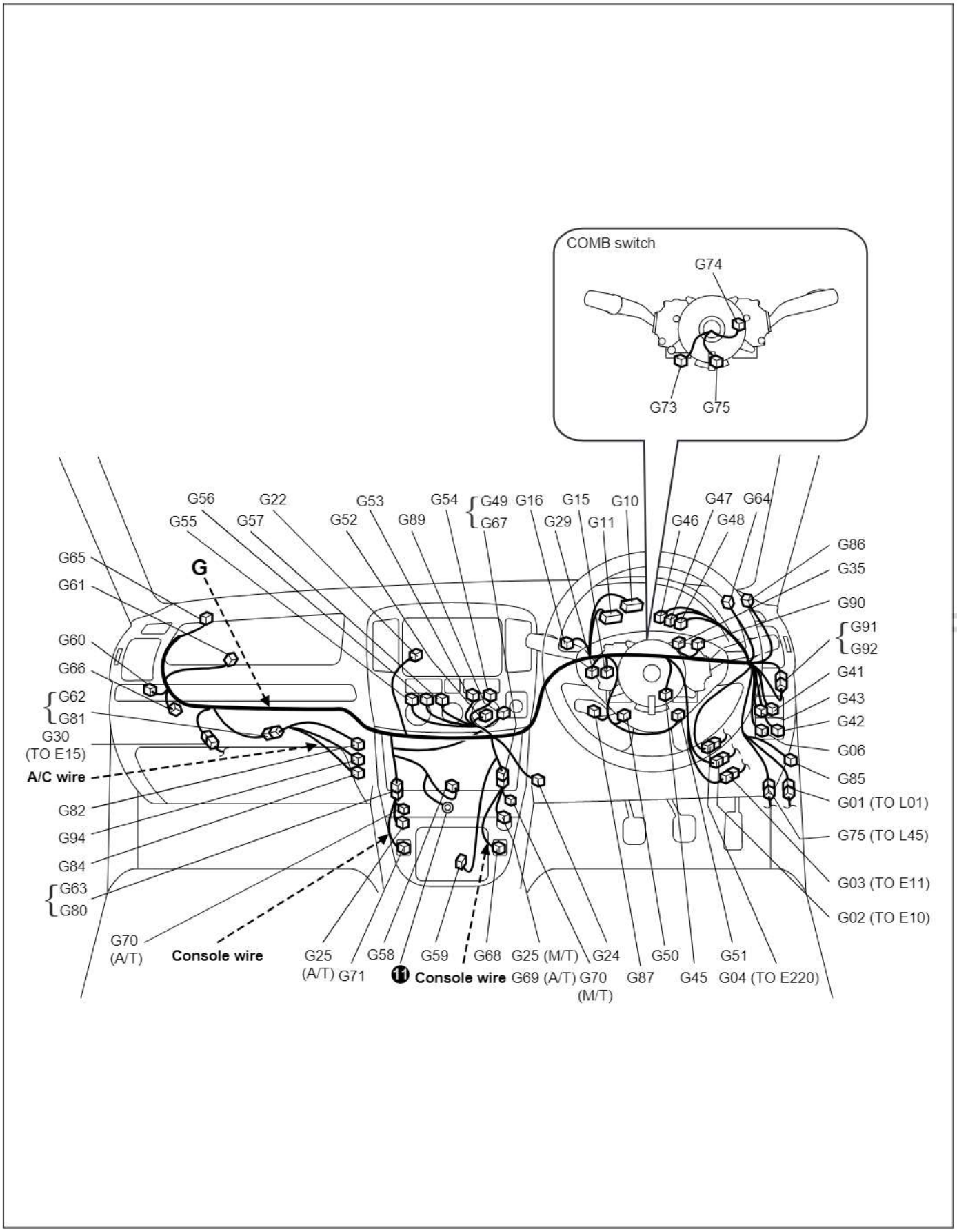

cardiagn.com

G:Instrument panel harness, Console wire, A/C harness

G:Armaturenbrett-kabelbaum, Konsolensignalleiung, Kilmaanlagen-kabelbaum
G:Faisceau de fils électriques de planche de bord, Câble de la console, Faisceau de fils électriques d'air conditionné
G:Mazo de cables del tablero de instrumentos, Cable de la consola, Mazo de cables del acondicionador de aire

LHD

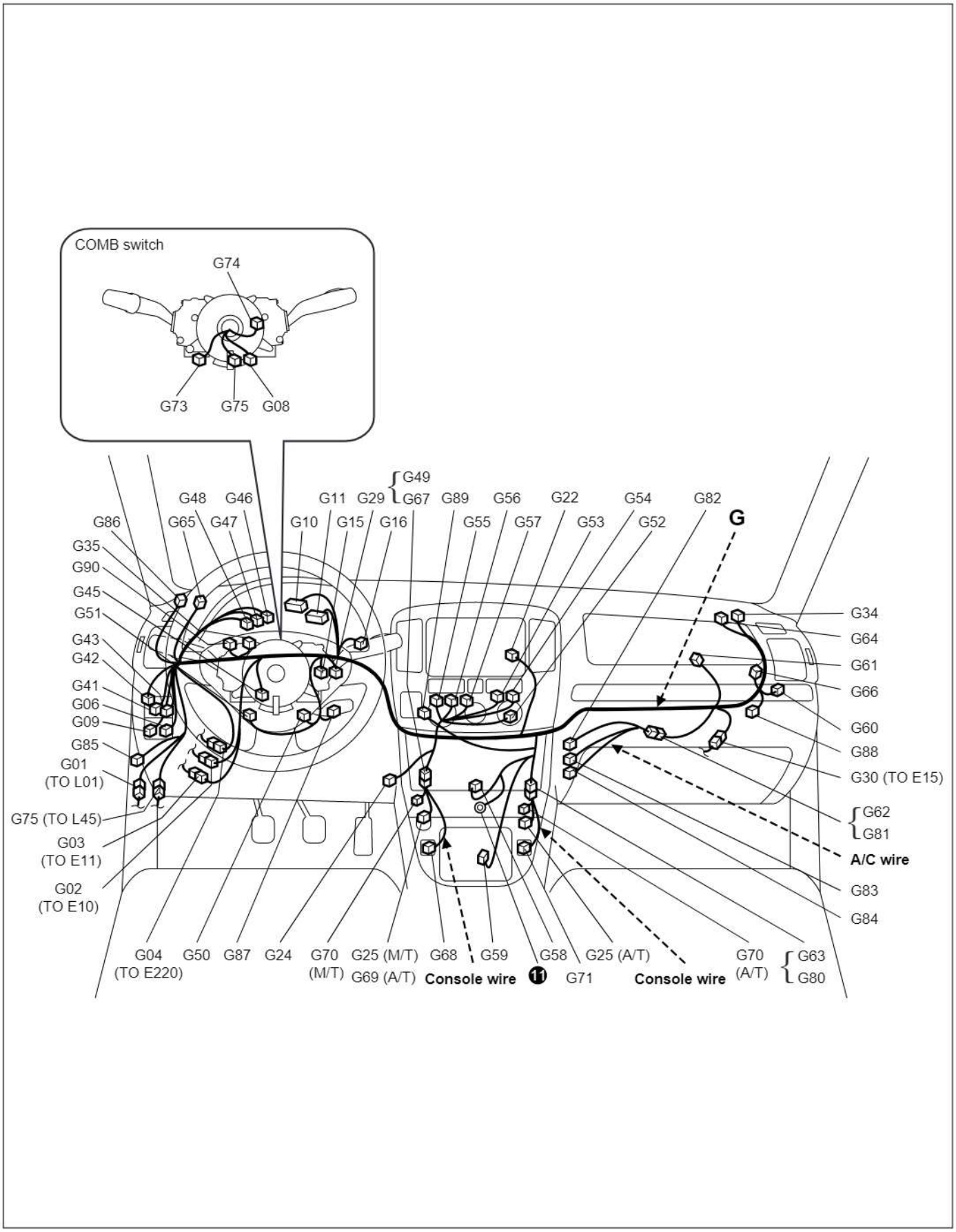

cardiagn.com

No./Color	Connective position	Anschlussposition	Position de connexion	Posición de conexión
	Instrument panel harness	Armaturenbrett-kabelbaum	Faisceau de fils électriques de planche de bord	Mazo de cables del tablero de instrumentos
G01/N	Floor harness (To L01)	Bodenwannen-kabelbaum (ZUM L01)	Faisceau de fils électriques de plancher (AU L01)	Mazo de cables del piso (AL L01)
G02/GRY	Main harness (To E10)	Hauptkabelbaum (ZUM E10)	Faisceau de fils électriques principal (AU E10)	Mazo de cables principal (AL E10)
G03/N	Main harness (To E12)	Hauptkabelbaum (ZUM E12)	Faisceau de fils électriques principal (AU E12)	Mazo de cables principal (AL E12)
G04/YEL	Main harness (To E220)	Hauptkabelbaum (ZUM E220)	Faisceau de fils électriques principal (AU E220)	Mazo de cables principal (AL E220)
G06/BRN	Rear fog switch	Hecknebelleuchten-schalter	Commutateur d´antibbrouillard arriere	Interruptor de la luz antiniebla trasera
G09/N	Illumination controller	Beleuchtungsregler	Régulateur d'éclairage	Controlador de iluminación
G10/GRY	Combination meter	Kombinationsinstrument	Compteur mixte	Medidor de combinación
G11/BLU	Combination meter	Kombinationsinstrument	Compteur mixte	Medidor de combinación
G15/-	J/C			
G16/-	J/C			
G22/N	Radio			
G24/BLK	Data link connector	Datenverbindungsstecker	Connecteur de transmission de données	Conector de enlace de datos
G29/-	J/C			
G30/N	Main harness (To E15)	Hauptkabelbaum (ZUM E15)	Faisceau de fils électriques principal (AU E15)	Mazo de cables principal (AL E15)
G34/N	Auto light controller	Auto-licht-steuerteil	Controleur d´eclairage automatique	Dispositivo de mando automatico de iluminacion
G35/-	J/C			
G41/BLK	Mirror heater switch	Spiegel-Heiz-schalter	Commutateur de rechauffeur de retroviseur	Conmutador de calentador de espejo
G42/YEL	Fog light switch	Nebelscheinwerferschal-ter	Interrupteur d´antibrouillard avant	Interruptor de luz de neblina delantera
G43/GRY	Headlight leveling switch	Scheinwerfer-justierschalter	Commutateur de reglage de phare	Interruptor de nivelación de los faros
G45/GRN	Keyless entry controller	Controller für schlüssellosen Einstieg	Télécommande d'ouverture de portières	Controlador de entrada sin llave
G46/BLK	Combination switch (horn)	Kombischalter	Commutateur commodo	Interruptor de combina-ción
G47/N	Audio and cruise control switch	Audiosystem- und Tempomatschalter	Interruptor de control de audio y crucero	Commutateur de la chaîne stéréo et du régulateur de vitesse automatique
G48/YEL	Combination switch	Kombischalter	Commutateur commodo	Interruptor de combina-ción
G49/BLU	Console wire (To G67)	Konsolensignalleiung (ZUM G67)	Câble de la console (AU G67)	Cable de la consola (AL G67)
G50/N	Combination switch (Light)	Kombischalter	Commutateur commodo	Interruptor de combina-ción
G51/BLK	Combination switch (Wiper)	Kombischalter	Commutateur commodo	Interruptor de combina-ción
G52/N	Auto A/C controller	Klimaautomatik-Controller	Commande d'A/C auto	Controlador de A/C automático
G53/BLU	BCM #1			
G54/BLK	BCM #2			

cardiagn.com

No./Color	Connective position	Anschlussposition	Position de connexion	Posición de conexión
	Instrument panel harness	Armaturenbrett-kabelbaum	Faisceau de fils électriques de planche de bord	Mazo de cables del tablero de instrumentos
G55/GRY	BCM #3			
G56/N	BCM #4			
G57/N	BCM #5			
G58/N	A/B SDM			
G59/N	Shift lock solenoid, O/D cut switch, shift illumination	Schaltsperrmagnet, O/D-trennschalter, schaltbeleuchtung	Solénoïde de verrouillage de sélection de vitesse, interrupteur de coupure O/D, témoin de sélection de vitesse	Solenoide de bloqueo de cambios, interruptor de corte de O/D, iluminación decambios
G60/N	BCM diagnosis connector	BCM diagnosestecker	BCM Connecteur de diagnostic	BCM conector de diagnosis
G61/YEL	Passenger inflator	Gasgenerator (Beifahrerseite)	Gazogène côté passager	Inflador del lado del pasajero
G62/N	A/C harness (To G81)	Klimaanlagen-kabelbaum (ZUM G81)	Faisceau de fils électriques d´air conditionné (AU G81)	Mazo de cables del acondicionador de aire (AL G81)
G63/BLU	Console wire (To G80)	Konsolensignalleiung (ZUM G80)	Câble de la console (AU G80)	Cable de la consola (AL G80)
G64/BLK	Tweeter (R)	Hochtöner (R)	Haut-parleur aigu (D)	Tweeter (DER.)
G65/BLK	Tweeter (L)	Hochtöner (L)	Haut-parleur aigu (G)	Tweeter (IZQ.)
G66/N	Option connector	Option tecker	Connecteur de option	Conector de opcional
G75/YEL	Floor harness (To L45)	Bodenwannen-kabelbaum (ZUM L45)	Faisceau de fils électriques de plancher (AU L45)	Mazo de cables del piso (AL L45)
G85/N	Air bag diagnosis connector	Airbag-diagnosestecker	Connecteur de diagnostice sac gonflable	Conector de diagnostico del colchón de aire
G86/N	Sun light sensor	Sonnenlichtsensor	Capteur de rayons solaires	Sonnenlichtsensor
G87/N	ImbCM			
G88/N	Short connector (DRL)	Kurztecker (DRL)	Connecteur (DRL)	Conector de corto (DRL)
G89/N	Rear A/C fan main switch	Hauptschalter des hinteren klimaanlagebläses	Contacteur principal de ventilateur de climatiseur arriere	Interruptor principal del ventillador del acondicionador de aire trasero
G90/N	ILL J/C			
G91/N	Connector (To G92)	Kurztecker (ZUM G92)	Connecteur (AU G92)	Conector de corto (AL G92)
G92/N	Connector (To G91)	Kurztecker (ZUM G91)	Connecteur (AU G91)	Conector de corto (AL G91)
G93/-	J/C			
	Console wire (Driver side)	Konsolensignalleiung (Fahrerseite)	Câble de la console (Cote conducteur)	Cable de la consola (Lado del conductor)
G25/BLK (M/T)	Cigar lighter	Zigarette-nanzünder	Allume-cigares	Encendedor de cigarrillos
G67/BLU (M/T)	Instrument panel harness (To G49)	Armaturenbrett-kabelbaum (ZUM G49)	Faisceau de fils électriques de planche de bord (AU G49)	Mazo de cables del tablero de instrumentos (AL G49)
G67/WHT (A/T)	Instrument panel harness (To G49)	Armaturenbrett-kabelbaum (ZUM G49)	Faisceau de fils électriques de planche de bord (AU G49)	Mazo de cables del tablero de instrumentos (AL G49)
G68/BLK	Seat heater switch (Driver side)	Sitzheizungsschalter (Fahrerseite)	Contacteur de chauffage du siege (Cote conducteur)	Interruptor del calefactor del asiento (Lado del conductor)
G69/N (A/T)	Mode select switch	Moduswahl-schalter	Sélecteur de mode	Selector de modo
G70/GRY (M/T)	Cigar lighter ILL	Zigarette-nanzünder ILL	Allume-cigares ILL	Encendedor de cigarrillos ILL
	Console wire (Passenger side)	Konsolensignalleiung (Beifahrereite)	Câble de la console (Cote conducteur)	Cable de la consola (Lado del pasajero)
G25/BLK (A/T)	Cigar lighter	Zigarette-nanzünder	Allume-cigares	Encendedor de cigarrillos

cardiagn.com

No./Color	Connective position	Anschlussposition	Position de connexion	Posición de conexión
	Console wire (Passenger side)	Konsolensignalleiung (Beifahrereite)	Câble de la console (Cote conducteur)	Cable de la consola (Lado del pasajero)
G70/GRY (A/T)	Cigar lighter ILL	Zigarette-nanzünder ILL	Allume-cigares ILL	Encendedor de cigarrillos ILL
G71/BLK	Seat heater switch (Passenger side)	Sitzheizungsschalter (Beifahrereite)	Contacteur de chauffage du siege (Cote conducteur)	Interruptor del calefactor del asiento (Lado del pasajero)
G80/ORN (M/T)	Instrument panel harness (To G63)	Armaturenbrett-kabelbaum (ZUM G63)	Faisceau de fils électriques de planche de bord (AU G63)	Mazo de cables del tablero de instrumentos (AL G63)
G80/BLU (A/T)	Instrument panel harness (To G63)	Armaturenbrett-kabelbaum (ZUM G63)	Faisceau de fils électriques de planche de bord (AU G63)	Mazo de cables del tablero de instrumentos (AL G63)
	A/C harness	Kilmaanlagen-kabelbaum	Faisceau de fils électriques d´air conditionné	Mazo de cables del acondicionador de aire
G81/N	Instrument panel harness (To G62)	Armaturenbrett-kabelbaum (ZUM G63)	Faisceau de fils électriques de planche de bord (AU G62)	Mazo de cables del tablero de instrumentos (AL G62)
G82/N	Fan actuator	Lüfter-Stellelement	Actuateur de ventilateur	Actuador del ventilador
G83/BLK (LHD)	Temp actuator	Temperatur-Stellelement	Actuateur de température	Actuador de temperatura
G84/N	A/C thermistor	A/C-Thermistor	Thermistor d'A/C	Termistor de A/C
G94/BLK (RHD)	Mode actuator	Betriebsarten-stellantrieb	Actionneur de mode	Impulsor de modo

cardiagn.com

Roof
Dach
Toit
Techo

B:Rear A/C wire
B:Hinterer Lüftermotorschalter
B:Fil de climatiseur arriere
B:Cable del aconcdicionador de aire trasero

K:Roof wire
K:Dachkabel
K:Fil de toit
K:Cable de techo

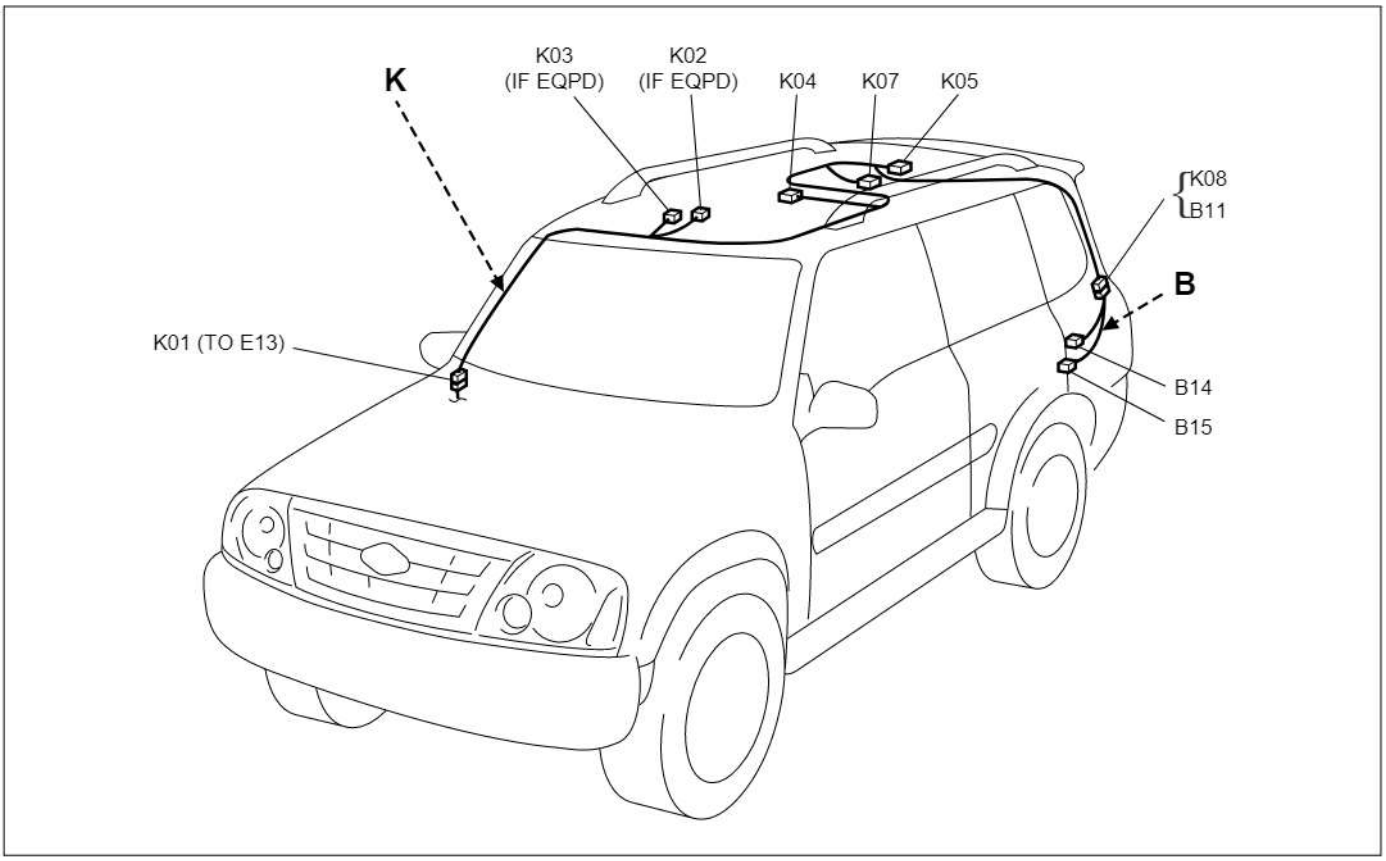

No./Color	Connective position	Anschlussposition	Position de connexion	Posición de conexión
	Rear A/C wire	Hinterer Lüftermotorschalter	Fil de climatiseur arriere	Cable del aconcdicionador de aire trasero
B11/N	Roof wire (To K08)	Dachkabel (ZUM K08)	Fil de toit (AU K08)	Cable de techo (AL K08)
B14/N	Rear blower motor	Hinterer lüftermotor	Moteur de soufflerie arriere	Motor del soplador trasero
B15/N	Rear blower fan resistor	Hinteerer Lüftergebläsewiderstand	Resistance de ventilateur de soufflerie arriere	Resistencia del ventilador del soplador trasero
	Roof wire	Dachkabel	Fil de toit	Cable de techo
K01/N	Main harness (To E13)	Hauptkabelbaum (ZUM E13)	Faisceau de fils électriques principal (AU E13)	Mazo de cables principal (AL E13)
K02/N	Sunroof	Schiebedach	Toit ouvrant	Techo corredizo
K03/N	Spot light	Strahler	Projecteur	Luz de foco fijo
K04/N	Interior light (Center)	Innenraumleuchte	Plafonnier	Luz interior
K05/N	Interior light (Rear)	Innenraumleuchte	Plafonnier	Luz interior
K07/N	Rear blower motor switch	Hinterer Lüftermotorschalter	Contacteur de moteur de soufflerie arriere	Interruptor del motor del soplador trasero
K08/N	Rear A/C wire (To B11)	Hinterer Lüftermotor-schalter (ZUM B11)	Fil de climatiseur arriere (AU B11)	Cable del aconcdiciona-dor de aire trasero (AL B11)

cardiagn.com

Door
Türen
Porte
Puertas

J:Front door wire, Rear door wire
J:Fronttürkabel, Hecktürkabel
J:Fil de portière avant, Fil de portière arrière
J:Cable de puertas delanteras, Cable de puerts traseras

RHD

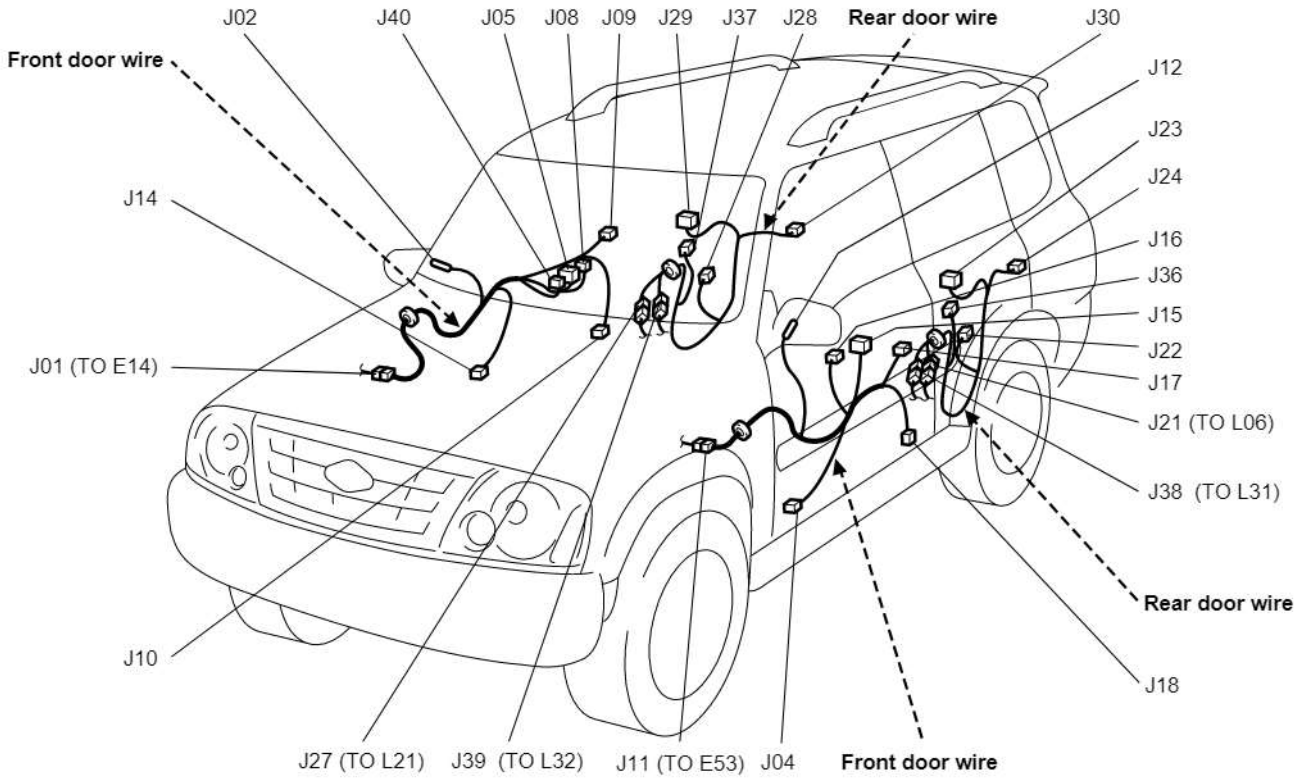

cardiagn.com

J:Front door wire, Rear door wire

J:Fronttürkabel, Hecktürkabel
J:Fil de portière avant, Fil de portière arrière
J:Cable de puertas delanteras, Cable de puerts traseras

LHD

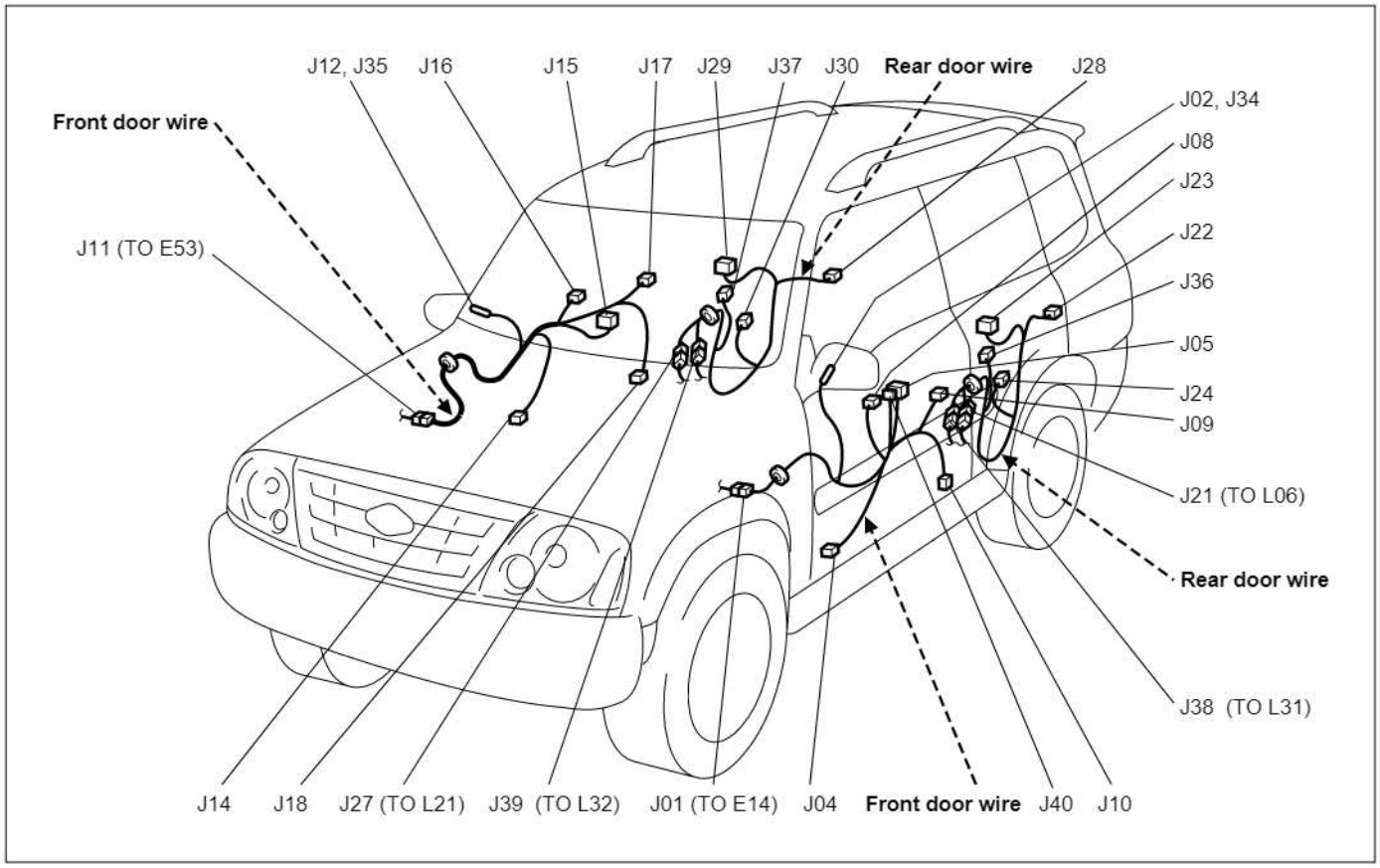

No./Color	Connective position	Anschlussposition	Position de connexion	Posición de conexión
	Front door wire (Driver side)	Fronttürkabel (Fahrerseite)	Fil de portièr avant (Cote conducteur)	Cable de puertasdelanteras (Lado del conductor)
J01/N	Main harness (To E14)	Hauptkabelbaum (ZUM E14)	Faisceau de fils électriques principal (AU E14)	Mazo de cables principal (AL E14)
J02/N	Mirror motor	Spiegelmotor	Moteur de retroviseur	Motor del retrovisor
J04/N	Front speaker	Frontlautsprecher	Haut-parleur avant	Altavoz frontal
J05/N	Power window main switch	Hauptschalter für automatischen Fensterheber	Interrupteur principal de lève-vitres	Interruptor principal de la ventanilla automática
J08/N	Front power window motor	Frontchibenhebemotor	Moteur de lève-vitre avant	Motor de la ventanilla aut-omática frontal
J09/N	Front door key switch	Vordertür-schlüsselschalter	Interrupteur à touche de porte avant	Interruptor de la llave de la puerta frontal
J10/GRY	Front door lock motor	Vordertür-sperrmotor	Moteur de verrouilage de porte avant	Motor de bloqueo de la puerta frontal
J34/N	Mirror motor	Spiegelmotor	Moteur de retroviseur	Motor del retrovisor
J40/BLK	Mirror switch	Spiegelschalter	Interrupteur de rétroviseurs	Interruptor de los retrovisores
	Front door wire (Passen-ger side)	Fronttürkabel (Beifahrerseite)	Fil de portièr avant (Cote conducteur)	Cable de puertasdelanteras (Lado del pasajero)
J11/N	Main harness (To E53)	Hauptkabelbaum (ZUM E53)	Faisceau de fils électriques principal (AU E53)	Mazo de cables principal (AL E53)
J12/N	Mirror motor	Spiegelmotor	Moteur de retroviseur	Motor del retrovisor
J14/N	Front speaker	Frontlautsprecher	Haut-parleur avant	Altavoz frontal

cardiagn.com

No./Color	Connective position	Anschlussposition	Position de connexion	Posición de conexión
	Front door wire (Passenger side)	Fronttürkabel (Beifahrerseite)	Fil de portièr avant (Cote conducteur)	Cable de puertasdelanteras (Lado del pasajero)
J15/N	Power window sub switch	Hilfsschalter für vorderen elektrischen Fensterheber	Commutateur secondaire de lève-glace électrique avant	Interruptor secundairo de las ventanillas automáticas traseras
J16/N	Front power window motor	Frontchibenhebermotor	Moteur de lève-vitre avant	Motor de la ventanilla aut-omática frontal
J17/N	Front door key switch	Vordertür-schlüsselschalter	Interrupteur à touche de porte avant	Interruptor de la llave de la puerta frontal
J18/GRY	Front door lock motor	Vordertür-sperrmotor	Moteur de verrouilage de porte avant	Motor de bloqueo de la puerta frontal
J35/N	Mirror motor	Spiegelmotor	Moteur de retroviseur	Motor del retrovisor
	Rear door wire (L)	Hecktürkabel (L)	Fil de portière arrière (G)	Cable de puertas traseras (IZQ.)
J21/N	Floor harness (To L06)	Bodenwannen-kabelbaum (ZUM L06)	Faisceau de fils électriques de plancher (AU L06)	Mazo de cables del piso (AL L06)
J22/N	Rear power window motor	Hintererfensterhebermotor	Moteur de leve-vitre arriere	Motor de la ventanilla automática trasera
J23/N	Rear power window sub switch	Hilfsschalter für hinterer elektrischen Fensterheber	Commutateur secondaire de lève-glace électrique arrière	Interruptor secundario de las ventanillas automáticas delanteras
J24/GRY	Rear door lock motor	Motor für Türverriegelung hinten	Moteur de verrouilage des portes arriere	Motor de bloqueo de la puerta trasera
J36/N	Rear speaker	Hecklautsprecher	Haut-parleur arriere	Altavoz trasero
J38/N	Floor harness (To L31)	Bodenwannen-kabelbaum (ZUM L31)	Faisceau de fils électriques de plancher (AU L31)	Mazo de cables del piso (AL L31)
	Rear door wire (R)	Hecktürkabel (R)	Fil de portière arrière (D)	Cable de puertas traseras (DER.)
J27/N	Floor harness (To L21)	Bodenwannen-kabelbaum (ZUM L21)	Faisceau de fils électriques de plancher (AU L21)	Mazo de cables del piso (AL L21)
J28/N	Rear power window motor	Hintererfensterheber-motor	Moteur de leve-vitre arriere	Motor de la ventanilla automática trasera
J29/N	Rear power window sub switch	Hilfsschalter für hinterer elektrischen Fensterheber	Commutateur secondaire de lève-glace électrique arrière	Interruptor secundario de las ventanillas automáticas delanteras
J30/GRY	Rear door lock motor	Motor für Türverriegelung hinten	Moteur de verrouilage des portes arriere	Motor de bloqueo de la puerta trasera
J37/N	Rear speaker	Hecklautsprecher	Haut-parleur arriere	Altavoz trasero
J39/N	Floor harness (To L32)	Bodenwannen-kabelbaum (ZUM L32)	Faisceau de fils électriques de plancher (AU L32)	Mazo de cables del piso (AL L32)

cardiagn.com

Floor
Boden
Plancher
Piso

L:Floor harness, Pretensioner wire
L:Bodenwannen-kabelbaum, Vorspannerkabel
L:Faisceau de fils électriques de plancher, Fil de pretendionneur
L:Mazo de cables del piso, Cable de pretensor

R:Fuel pump wire
R:Kraftsftoffpumpennkabel
R:Fil de pompe à essence
R:Cable de bomba del combustible

RHD

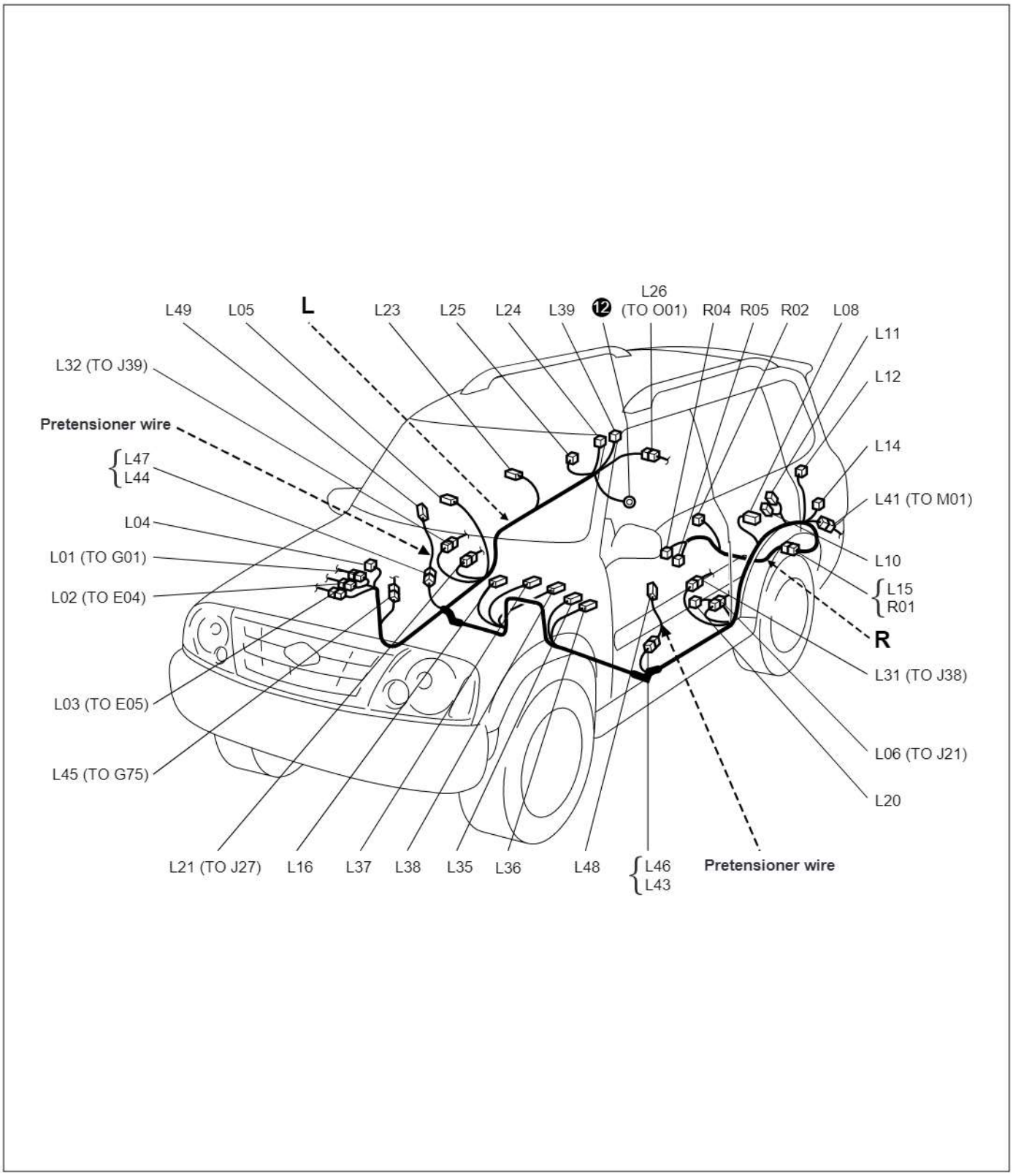

cardiagn.com

L:Floor harness, Pretensioner wire
L:Bodenwannen-kabelbaum, Vorspannerkabel
L:Faisceau de fils électriques de plancher, Fil de pretendionneur
L:Mazo de cables del piso, Cable de pretensor

R:Fuel pump wire
R:Kraftsftoffpumpennkabel
R:Fil de pompe à essence
R:Cable de bomba del combustible

LHD

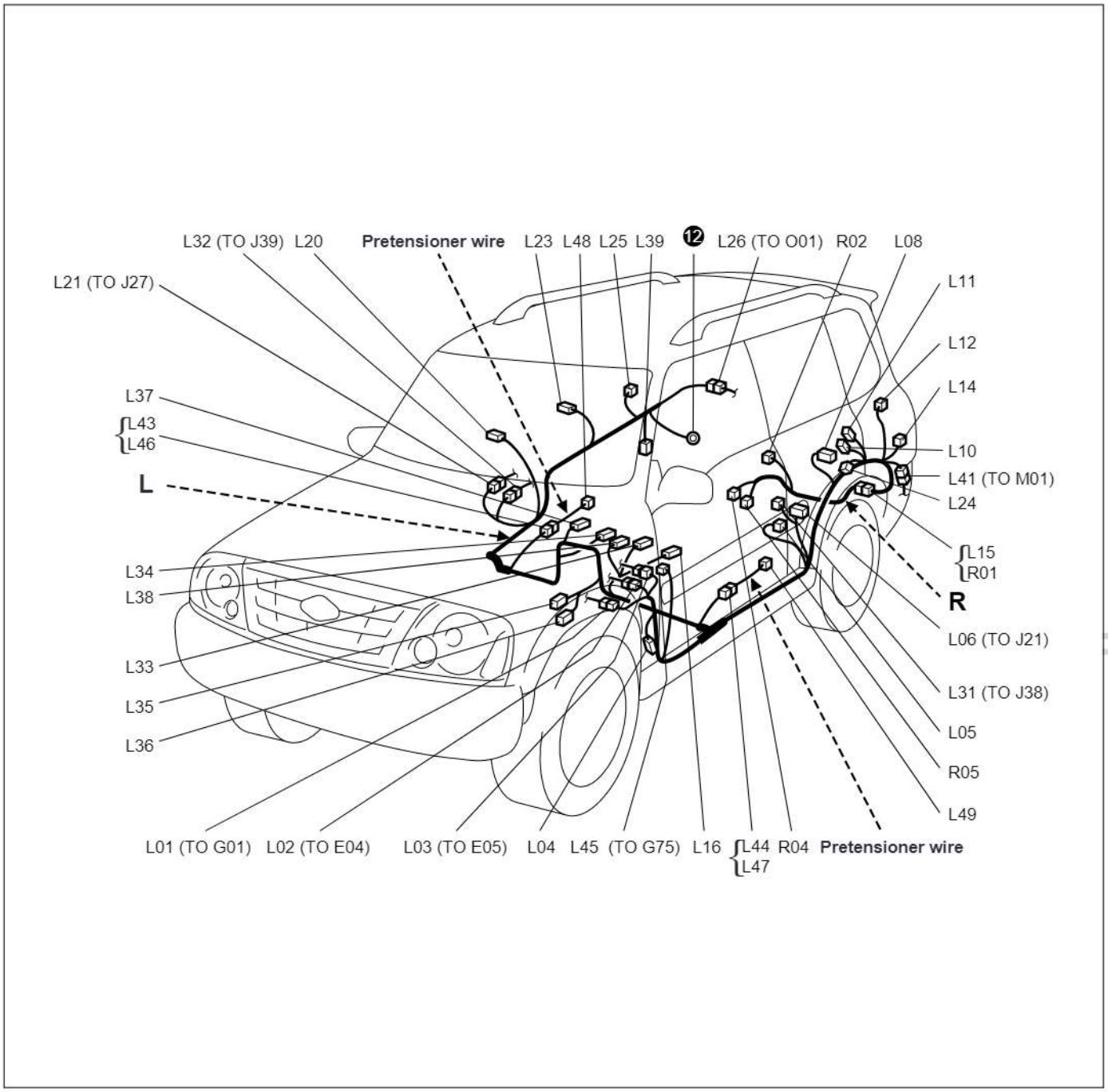

No./Color	Connective position	Anschlussposition	Position de connexion	Posición de conexión
	Floor harness	Bodenwannen-kabelbaum	Faisceau de fils électriques de plancher	Mazo de cables del piso
L01/N	Instrument panel harness (To G01)	Armaturenbrett-kabelbaum (ZUM G01)	Faisceau de fils électriques de planche de bord (AU G01)	Mazo de cables del tablero de instrumentos (AL G01)
L02/BLU	Main harness (To E04)	Hauptkabelbaum (ZUM E04)	Faisceau de fils électriques principal (AU E04)	Mazo de cables principal (AL E04)

cardiagn.com

No./Color	Connective position	Anschlussposition	Position de connexion	Posición de conexión
	Floor harness	Bodenwannen-kabelbaum	Faisceau de fils électriques de plancher	Mazo de cables del piso
L03/N	Main harness (To E05)	Hauptkabelbaum (ZUM E05)	Faisceau de fils électriques principal (AU E05)	Mazo de cables principal (AL E05)
L04/-	J/C			
L05/N	Front door switch (Driver side)	Vorderer Türschalter (Fahrerseite)	Commutateur de porte avant (Cote conducteur)	Interruptor de la puerta delantera (Lado del conductor)
L06/N	Rear door wire (To J21)	Hecktürkabel (ZUM J21)	Fil de portière arrière (AU J21)	Cablr de puertas traseras (AL J21)
L08/N	Rear door switch (L)	Hintere Türschalter (L)	Commutateur de porte arriere (G)	Interruptor de la puerta trasera (IZQ.)
L10/N	Accessory socket	Zubehörbunchse	Douille pour accessoire	Tomacorriente auxiliar
L11/N	Accessory socket	Zubehörbunchse	Douille pour accessoire	Tomacorriente auxiliar
L12/N	Rearend door switch	Türschalter	Interrupteur des portes	Interruptor de la puerta
L14/N (With rear fog light)	Rear combination light (L)	Heckkombinations-leuchte (L)	Feu combiné arriere (G)	Luz de combinación trasera (IZQ.)
L14/GRN (Without rear fog light)	Rear combination light (L)	Heckkombinations-leuchte (L)	Feu combiné arriere (G)	Luz de combinación trasera (IZQ.)
L14/BLU (Taiwan spec.)	Rear combination light (L)	Heckkombinations-leuchte (L)	Feu combiné arriere (G)	Luz de combinación trasera (IZQ.)
L15/BLK	Fuel pump wire (To R01)	Kraftsftoffpumpennkabel (ZUR R01)	Fil de pompe à essence (AU R01)	Cable de bomba del combudtible (AL R01)
L16/N	Seat belt switch	Sitzgurtschalter	Interrupteur de ceinture	Interruptor del cinturón de seguridad
L20/N	Front door switch (Passenger side)	Vorderer Türschalter (Beifahrerseite)	Commutateur de porte avant (Cote passager)	Interruptor de la puerta delantera (Lado del pasajero)
L21/N	Rear door wire (To J27)	Hecktürkabel (ZUM J27)	Fil de portière arrière (AU J27)	Cablr de puertas traseras (AL J27)
L23/N	Rear door switch (R)	Hintere Türschalter (R)	Commutateur de porte arriere (D)	Interruptor de la puerta trasera (DER.)
L24/BLK	Diode #4	Diode #4	Diode #4	Diodo #4
L25/N (With rear fog light)	Rear combination light (R)	Heckkombinations-leuchte (R)	Feu combiné arriere (D)	Luz de combinación trasera (DER.)
L25/GRN (Without rear fog light)	Rear combination light (R)	Heckkombinations-leuchte (R)	Feu combiné arriere (D)	Luz de combinación trasera (DER.)
L25/BLU (Taiwan spec.)	Rear combination light (R)	Heckkombinations-leuchte (R)	Feu combiné arriere (D)	Luz de combinación trasera (DER.)
L26/N	Rearend door harness (To O01)	Heckklappen-kabelbaum (ZUM O01)	Faisceau de fils électriques de hayon (AU O01)	Mazo de cables de la puerta posterior (AL O01)
L31/N	Rear door wire (To J38)	Hecktürkabel (ZUM J38)	Fil de portière arrière (AU J38)	Cablr de puertas traseras (AL J38)
L32/N	Rear door wire (To J39)	Hecktürkabel (ZUM J39)	Fil de portière arrière (AU J39)	Cablr de puertas traseras (AL J39)
L33/N	Seat heater (Driver side)	Sitzheizung (Fahrerseite)	Chauffe-siege (Cote conducteur)	Calefactor del asiento (Lado del conductor)
L34/N	Seat heater (Passenger side)	Sitzheizung (Beifahrerseite)	Chauffe-siege (Cote passager)	Calefactor del asiento (Lado del pasajero)
L35/N	Parking brake switch	Handbremsenschalter	Interrupteur de ceinture	Interruptor del freno de estacionamiento
L36/BLK	Accessory socket #2	Zubehörbunchse #2	Douille pour accessoire #2	Tomacorriente auxiliar #2
L37/BLK	G sensor	G-Sensor	Capteur de G	Sensor G
L38/N	Sub woofer	Tiefton-Lautsprecher	Haut-parleur grave	Subwoofer
L39/BLK	Rear wiper relay	Heckscheibenwischerre-lais	Relais d´essuie-glaces arriere	Rele del limpiador trasero

cardiagn.com

No./Color	Connective position	Anschlussposition	Position de connexion	Posición de conexión
	Floor harness	Bodenwannen-kabelbaum	Faisceau de fils électriques de plancher	Mazo de cables del piso
L41/BLK	Rear bumper wire (To M01)	Kabel für Heckstoßfänger (ZUM M01)	Fil de pare-chocs arrière (AU M01)	Cable del parachoques posterior (AL M01)
L43/YEL	Pretensioner wire (To L46)	Vorspannerkable (ZUM L46)	Fil de pretendionneur (AU L46)	Cable de pretensor (AL L46)
L44/YEL	Pretensioner wire (To L47)	Vorspannerkable (ZUM L47)	Fil de pretendionneur (AU L47)	Cable de pretensor (AL L47)
L45/YEL	Instrument panel harness (To G75)	Armaturenbrett-kabelbaum (ZUM G75)	Faisceau de fils électriques de planche de bord (AU G75)	Mazo de cables del tablero de instrumentos (AL G75)
	Pretensioner wire	Vorspannerkabel	Fil de pretendionneur	Cable de pretensor
L46/YEL	Floor harness (To L43)	Bodenwannen-kabelbaum (ZUM L43)	Faisceau de fils électriques de plancher (AU L43)	Mazo de cables del piso (AL L43)
L48/YEL	Pretensioner	Vorspanner	Pretensionneur	Pretensor
	Pretensioner wire	Vorspannerkabel	Fil de pretendionneur	Cable de pretensor
L47/YEL	Floor harness (To L44)	Bodenwannen-kabelbaum (ZUM L44)	Faisceau de fils électriques de plancher (AU L44)	Mazo de cables del piso (AL L44)
L49/YEL	Pretensioner	Vorspanner	Pretensionneur	Pretensor
	Fuel pump wire	Kraftsftoffpumpennkabel	Fil de pompe à essence	Cable de bomba del combudtible
R01/BLK	Floor harness (To L15)	Bodenwannen-kabelbaum (ZUM L15)	Faisceau de fils électriques de plancher (AU L15)	Mazo de cables del piso (AL L15)
R02/N	Fuel pump and gauge	Kraftstffpumpe und Anzeige	Pompe a carburant et jauge	Bomba de combustible y medidor
R04/BLK	Wheel speed sensor (R)	Raddrehza-hlsensor (R)	Capteur de vitesse de la roue (D)	Sensor de velocidad de las ruedas (DER.)
R05/N	Wheel speed sensor (L)	Raddrehza-hlsensor (L)	Capteur de vitesse de la roue (G)	Sensor de velocidad de las ruedas (IZQ.)

cardiagn.com

Rear
Heckklappe
Porte arriere
Puerta posterior

O:Rearend door harness, License plate light wire, High mounted stop light wire
O:Hecktürkabelbaum, Kennzeichen-leuchtekabel, Kabel für oberes Bremslicht
O:Faisceau de câbles de portière de hayon arrière, Fil de plaque d'immatricul-ation, Fil de feu stop en position èlevèe
O:Cableado preformado del portón trasero, Cable de la matrícula, Cable de luz de parada de montaje alto

M:Rear bumper wire
M:Kabel für heckstoßfänger
M:Fil de pare-chocs arrière
M:Cable del paravhoques posterior

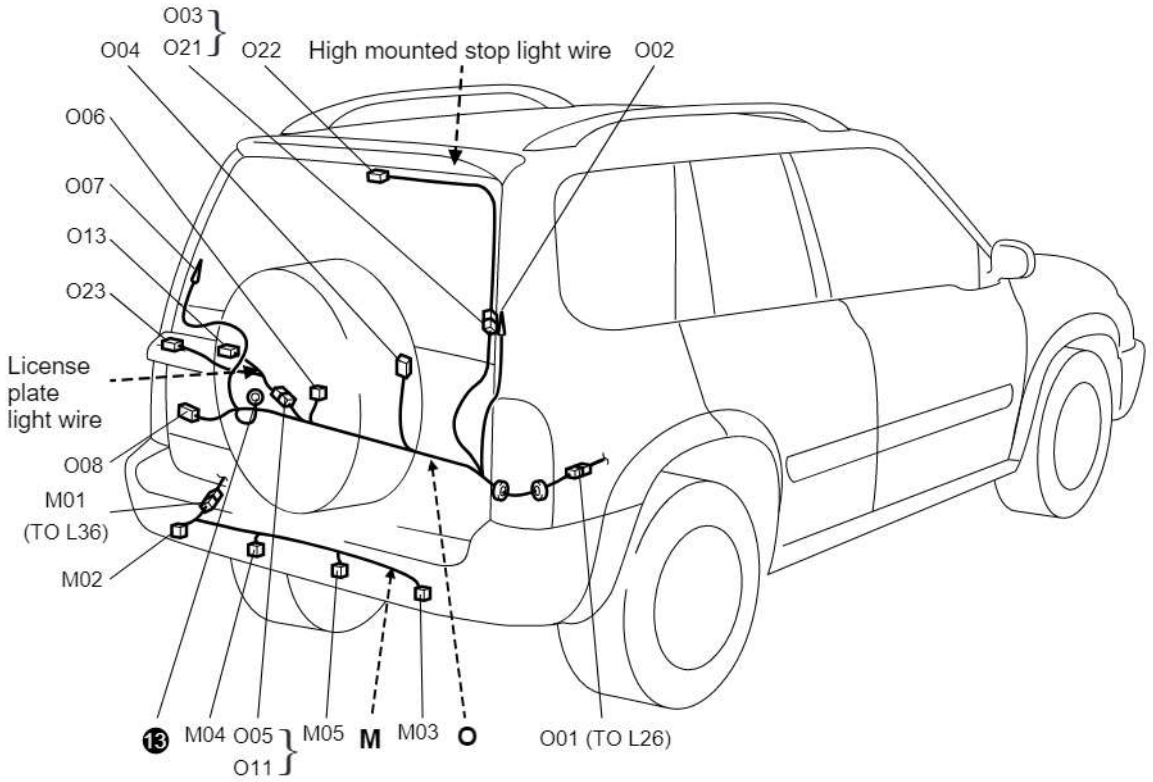

cardiagn.com

No./Color	Connective position	Anschlussposition	Position de connexion	Posición de conexión
	Rearend door harness	Hecktürkabelbaum	Faisceau de câbles de portière de hayon arrière	Cableado preformado del portón trasero
O01/N	Floor harness (To L26)	Bodenwannen-kabelbaum (ZUM L26)	Faisceau de fils électriques de plancher (AU L26)	Mazo de cables del piso (AL L26)
O02/BLK	Rear defogger	Heckscheibenentfeuchter	Désembueur arrière	Derempañador trasero
O03/N	High mounted stop light wire (To O21)	Kabel für oberes Bremslicht (ZUM O21)	Fil de feu stop en position èlevèe (AU O21)	Cable de luz de parada de montaje alto (AL O21)
O04/N	Rear wiper motor	Heckscheibenwischermo tor	Moteur d'essuieglace arrière	Moto del limpiador trasero
O05/N	License plate light wire (To O11)	Kennzeichen-leuchtekabel (ZUM O11)	Fil de plaque d´immatricul-ation (VERS O11)	Cable de la matrícula (AL O11)
O06/N	Rearend door lock switch	Hintertür-sperrschalter	Interrupteur de verrouillage des portes arrière	Interruptor de bloqueo de la puerta trasera
O07/N	Rear defogger	Heckscheibenentfeuchter	Désembueur arrière	Derempañador trasero
O08/GRY	Rearend door lock motor	Hintertür-sperrmotor	Moteur de verrouillage des portes arrière	Motor de bloqueo de la puerta trasera
	License plate light wire	Kennzeichen-leuchtekabel	Fil de plaque d´immatricul-ation	Cable de la matricula
O11/N	Rearend door wire (To O05)	Heckklappen-kabelbaum (ZUM O05)	Faisceau de fils électriques de hayon (AU O05)	Mazo de cables de la puerta posterior (AL O05)
O12/N	License plate light (RH)	Kennzeichenleuchte (RH)	Feu de plaque d'immatriculation (D)	Luz de la matrícula (DER.)
O13/N	License plate light (LH)	Kennzeichenleuchte (LH)	Feu de plaque d'immatriculation (G)	Luz de la matrícula (IZQ.)
	High mounted stop light wire	Kabel für oberes Bremslicht	Fil de feu stop en position èlev èe	Cable de luz de parada de montaje alto
O21/N	Rearend door wire (To O03)	Heckklappen-kabelbaum (ZUM O03)	Faisceau de fils électriques de hayon (AU O03)	Mazo de cables de la puerta posterior (AL O03)
O22/N	High mounted stop light	Dritte Bremsleuchte	Feux stop surélevés	Luz de parada de montura alta
	Rear bumper wire	Kabel für Heckstoßfänger	Fil de pare-chocs arriére	Cable del paravhoques posterior
M01/BLK	Floor harness (To L36)	Bodenwannen-kabelbaum (ZUM L36)	Faisceau de fils électriques de plancher (AU L36)	Mazo de cables del piso (AL L36)
M02/GRY	Rear combination light (LH)	Heckkombinations-leuchte (LH)	Feu combiné arreiére (G)	Luz de combinación trasera (IZQ.)
M03/GRY	Rear combination light (RH)	Heckkombinations-leuchte (RH)	Feu combiné arreiére (D)	Luz de combinación trasera (DER.)
M04/N	License plate light (LH)	Kennzeichen-leuchte (LH)	Feu de plaque d´immatricul-ation (G)	Luz de la matrícula (IZQ.)
M05/N	License plate light (RH)	Kennzeichen-leuchte (RH)	Feu de plaque d´immatricul-ation (D)	Luz de la matrícula (DER.)

cardiagn.com

MEMO
Notizen
Note
Notas

cardiagn.com

Ground point
Massepunkt
Points de masse
Points de masa

RHD

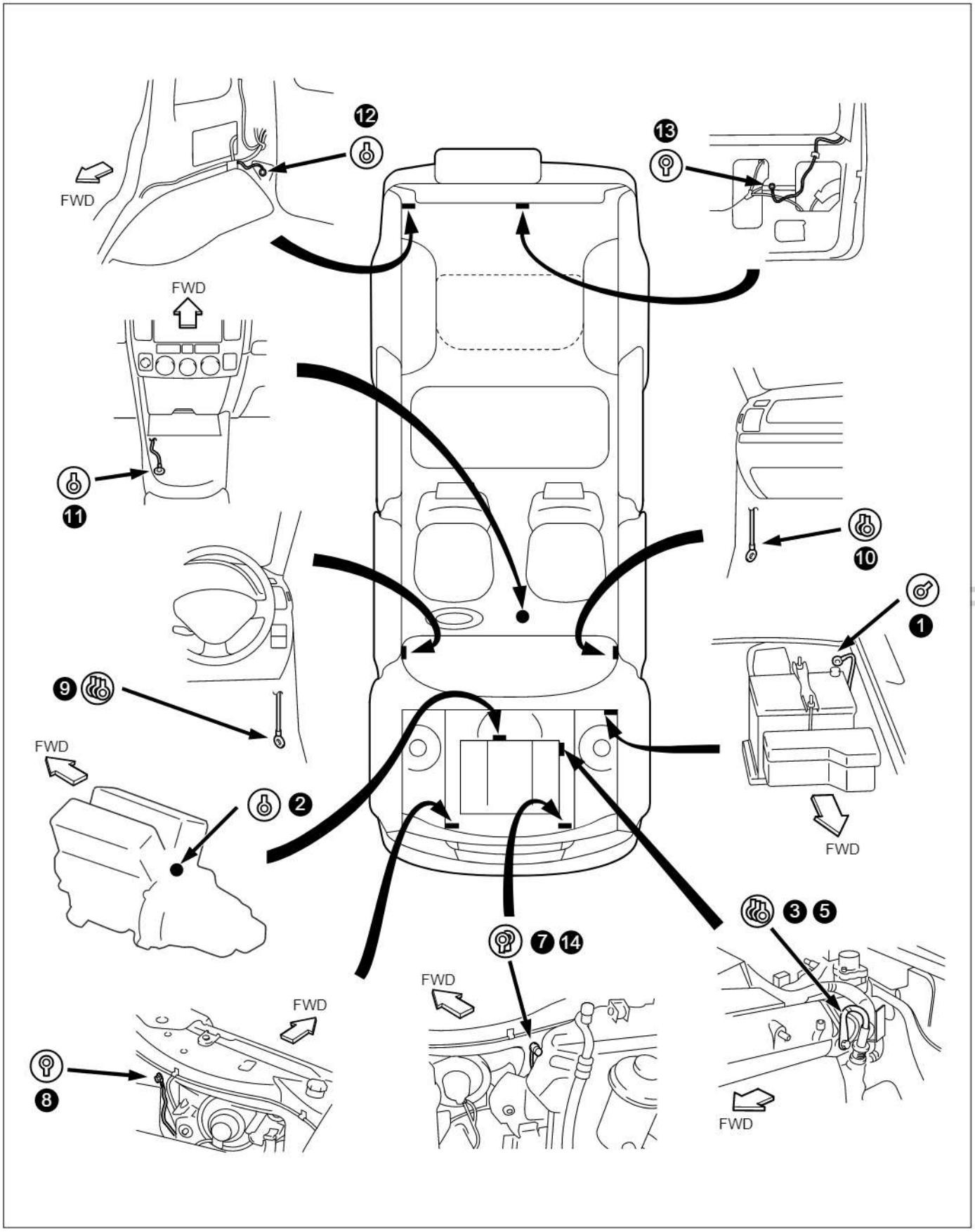

cardiagn.com

LHD

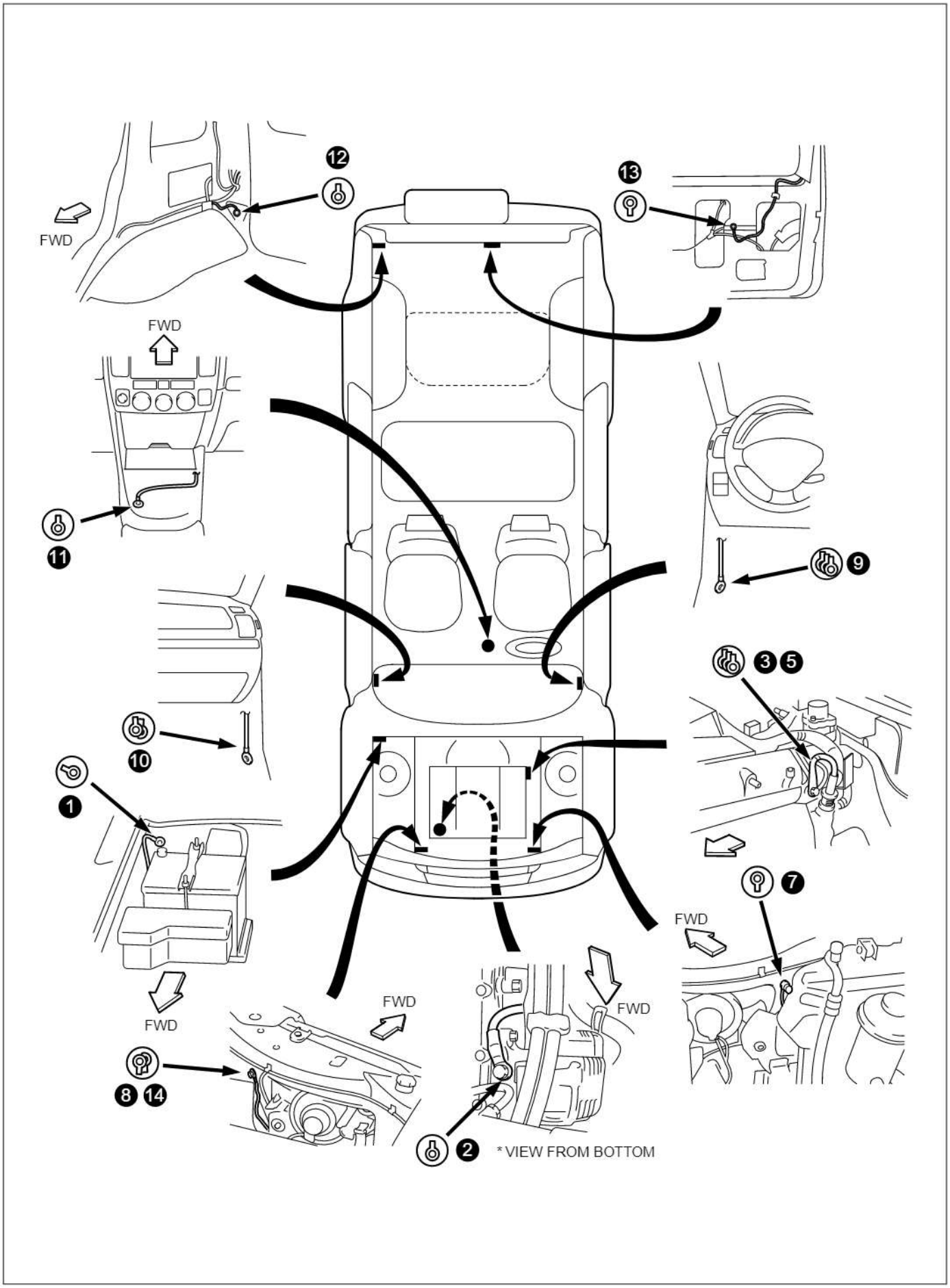

cardiagn.com

Power supply diagram
Stromversorgungsdiagramm
Schéma du circuit d'alimentation
Diagrama de alimentación eléctrica

Power supply diagram
Stromversorgungsdiagramm
Schéma du circuit d'alimentation
Diagrama de alimentación eléctrica

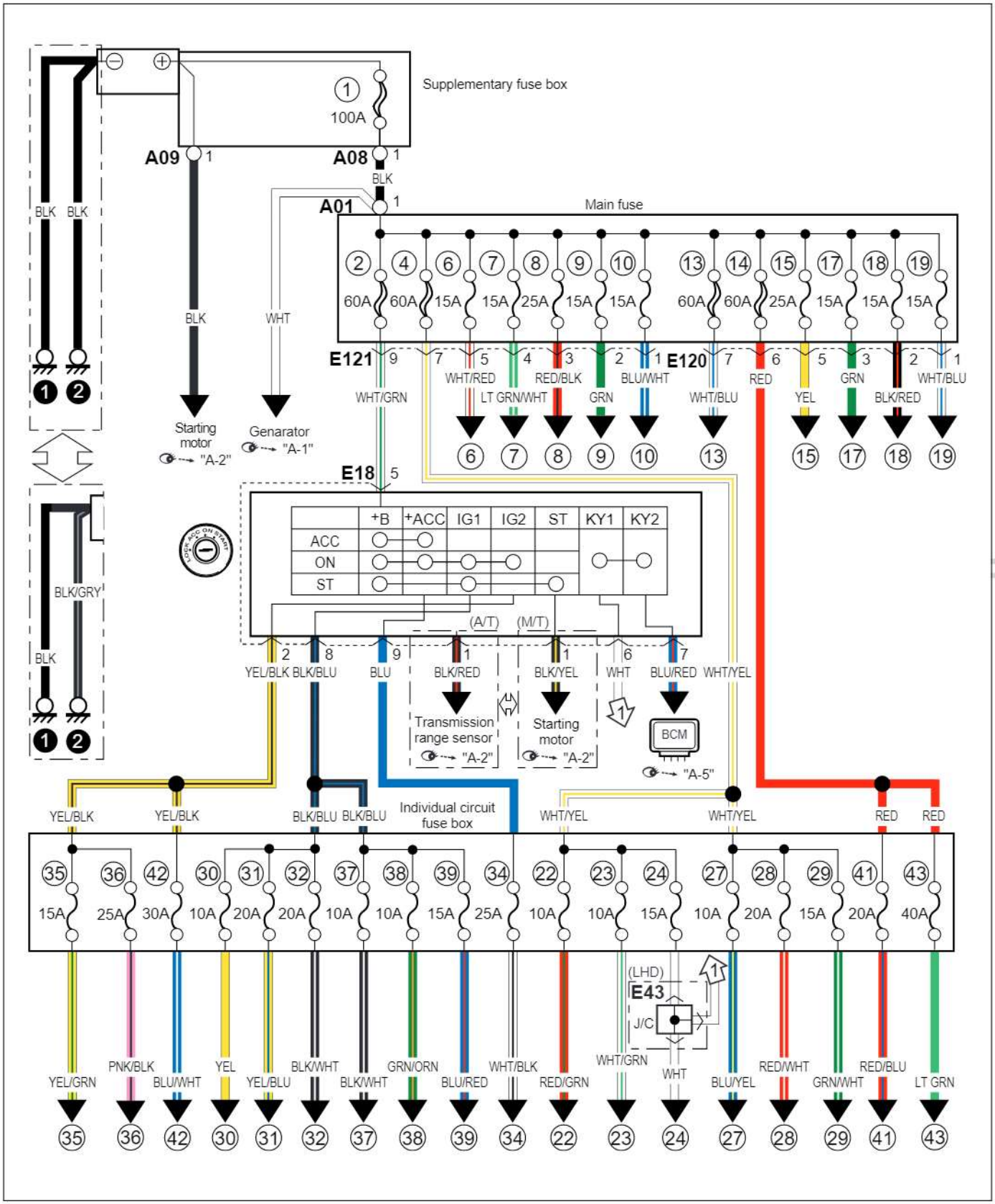

cardiagn.com

Fuses and the protected parts
Sicherungen und geschützte teile
Fusibles et pièces protégées
Fusibles y partes que protege

The chart below describes what parts each fuse protects.
Die nachstehende tabelle beschreibt, welche teile von der jeweiligen sicherung geschützt werden.
Le tableau ci-dessous décrit les pièces que chaque fusible protège.
El siguiente cuadro describe las partes protegidas por cada fusible.

Fuses in main fuse box, Supplementary fuse box
Sicherungen im hauptsicherungskasten, Zusatzsicherungskasten
Fusibles placés dans la boîte à fusibles principale, Boîte à fusibles supplémentaires
Fusibles de la caja de fusibles principal, Caja de fusibles suplementario

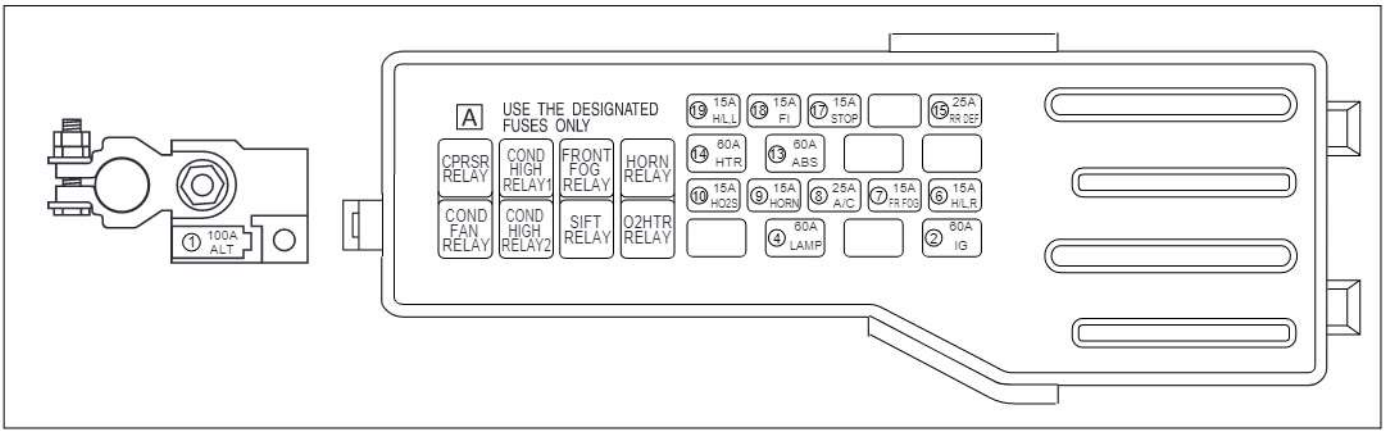

No. Nr. No. N.°	Fuse Sicherung Fusible Fusible	Protected circuit	Schutzschaltung	Circuit protege	Circuito protegido
①	100A ALT	Battery	Batterie	Batterie	Batería
		Generator	Lichtmaschine	Générateur	Generador
		All electric circuit	Alle elektrischen schaltkreise	Tout circuit électrique	Todo el circuito eléctrico
②	60A IG	Ignition switch	Zündschalter	Contacteur d'allumage	Interruptor de encendido
④	60A LAMP	Circuit fuse box	Schaltkreis-sicherungskasten	Boîte à fusibles de circuit	Caja de fusibles del circuito
⑥	15A H/L, R	Headlight (R)	Scheinwerf-erlicht (R)	Phare (D)	Faro (Der.)
		Diode #1	Diode #1	Diode #1	Diodo #1
⑦	15A FR FOG	Fog light relay	Nebelleuchten relais hte	Relais d´antibroillard avant	Relé antiniebla frontal
		Front fog light	Vordere nebelleuchten	Feu de d´antibroillard	Antiniebla frontal
⑧	25A A/C	Compressor relay	Kompressor relais	Relais de compresseur	Relé del compressor
		Condenser fan relay	Kondensatorgebläserelais	Relais de ventilateur de condendeur	Relé de ventilador del condensador
		Condenser fan motor	Kondensator gebläsemotor	Moteur de ventilateur de condenseur	Motor de ventilador del condensador
		Compressor	Kompressor	Compresseur	Compresor
		Condenser HI fan motor relay No. 1	Kondensator-Lüfterstufe-Hoch Relais Nr. 1	Relais n°1 de ventilateur de condenseur	Relé del ventilador de alta del condensador N°1
⑨	15A HORN	Horn relay	Hupenrelais	Relais d'avertisseur sonore	Relé de la bocina
		Horn	Hupe	Avertisseur	Bocina
		Combination switch	Kombinationsschalter	Commutateur combine	Interruptor de combinación
		BCM			

cardiagn.com

No. Nr. No. N.°	Fuse Sicherung Fusible Fusible	Protected circuit	Schutzschaltung	Circuit protege	Circuito protegido
⑩	15A HO_2S	O_2 sensor heater relay	O_2 sondeheizungsrelais	Relais de chauffage du capteur O_2	Relé del arrancador del sensor O_2
		Heated oxygen sensor #1	Reheizte lambdasonde #1	Capteur d'oxygène chauffé #1	Sensor de oxígeno calentado, ho2s #1
		Heated oxygen sensor #2	Reheizte lambdasonde #2	Capteur d'oxygène chauffé #2	Sensor de oxígeno calentado, ho2s #2
		Heated oxygen sensor #3	Reheizte lambdasonde #3	Capteur d'oxygène chauffé #3	Sensor de oxígeno calentado, ho2s #3
		Heated oxygen sensor #4	Reheizte lambdasonde #4	Capteur d'oxygène chauffé #4	Sensor de oxígeno calentado, ho2s #4
⑬	60A ABS	ABS actuator unit & control module	ABS-stellgliedeinheit u.steuermodul-baugruppe	Ensemble de dispositif de commande ABS et de module de commande	Conjunto del móodulo de control y unidad del actuador del ABS
⑭	60A HTR	Circuit fuse box	Schaltkreis-sicherungskasten	Boîte à fusibles de circuit	Caja de fusibles del circuito
⑮	25A RR DEF	Rear defogger relay	Heckscheibenheizungsrelais	Relais de désembueur arrière	Relé del desempañador trasero
		ECM / PCM			
		Rear defogger	Heckscheibenentfeuchter	Désembueur arrière	Derempañador trasero
⑰	15A STOP	Brake light switch	Bremslicht-schalter	Interrupteur de feux stop	Interruptor de la luz del freno
⑱	15A FI	Main relay	Hauptrelais	Relais principal	Relé principal
		ECM / PCM			
		ImbCM			
		Fuel pump	Kraftstoffpumpe	Pompe a carburant	Bomba de combustible
		CMP sensor	CMP-sensor	Détecteur CMP	Sensor de CMP
		Injector #1	Einspritzdüse #1	Injecteur #1	Inyector #1
		Injector #2	Einspritzdüse #2	Injecteur #2	Inyector #2
		Injector #3	Einspritzdüse #3	Injecteur #3	Inyector #3
		Injector #4	Einspritzdüse #4	Injecteur #4	Inyector #4
		Injector #5	Einspritzdüse #5	Injecteur #5	Inyector #5
		Injector #6	Einspritzdüse #6	Injecteur #6	Inyector #6
		EVAP canister purge valve	EVAP spülluft ventil	Clapet de purge cartouche de vitesse	Válvula de purga del recipiente EVAP
		Vehicle speed sensor	Fahrzeuggeschwindigkeit sensor	Capteur de vitesse	Sensor de la velocidad del vehículo
		EGR valve	EGR-ventil	Soupape EGR	Valvula EGR
		IAC valve	IAC-ventil	Soupape IAC	Valvula IAC
		Air flow meter	Luftmassenmesser	Debitmetre d´air	Medidor del flujo de aire
		Fuel pump relay	Kraftstoff pu-mpenrelais	Relais de pompe à carburant	Relé de la bomba de combustible
		Cruiseactuater with controll module	Tempomat-Stellantried mit Steuergerät	Ensemble d´actionneur de régulation de vitesse avec module de commande	Conjunto del impulsor de crucero con módulo de control
		Variable inhalation valve	Variables Einlassventil	Soupape d'aspiration variable	Válvula de aspiración variable
		Brake light switch	Bremslicht-schalter	Interrupteur de feux stop	Interruptor de la luz del freno
⑲	15A H/L, L	Headlight (L)	Scheinwerferlicht (L)	Phare (G)	Faro (Izq.)
		Diode #1	Diode #1	Diode #1	Diodo #1

cardiagn.com

Indibidual circuit fuse box
Einzelschaltkreissicherungskasten
Boîte à fusibles de circuit individuel
Caja de fusibles del circuito individual

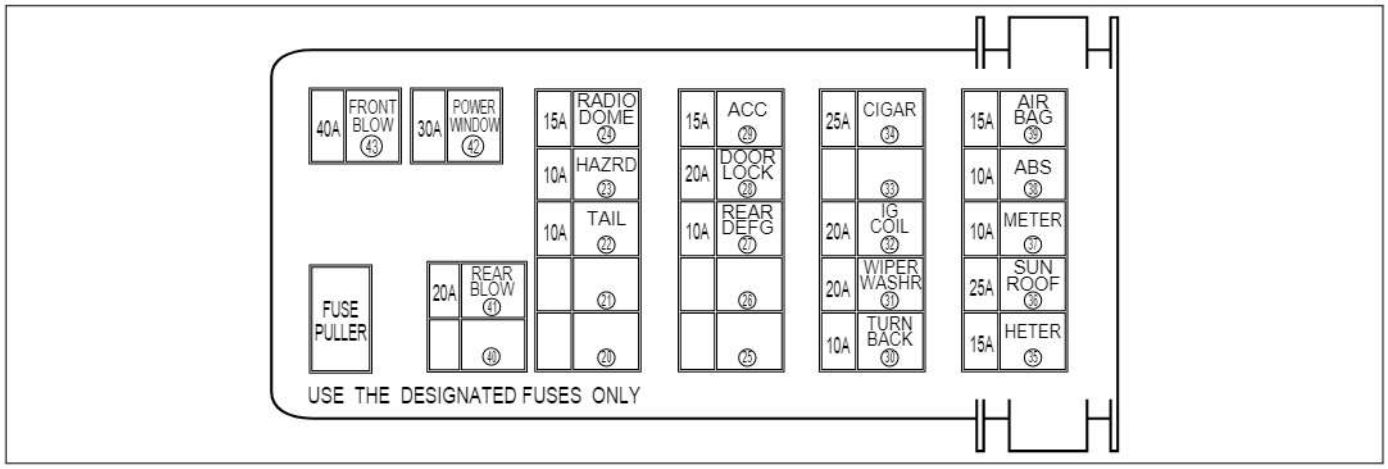

No. Nr. No. N.°	Fuse Sicherung Fusible Fusible	Protected circuit	Schutzschaltung	Circuit protege	Circuito protegido
22	10A TAIL	Headlight relay No.2	Scheinwerferrelais Nr.2	Relais de phare No.2	Relé de los faros N.°2
		Front turn signal & position lamp	Frontblinkleuchte und frontkombinationsleuchte	Clignotant avant et feu combiné avant	Luz de la señal de giro frontal y luz de combinación frontal
		BCM			
		Rear combination light	Heckkombinations leuchte	Feu combiné arriere	Luz de combinación trasera
		License plate light	Kennzeichenleuchte	Feu de plaque d´immatriculation	Luz de la matrícula
		Front fog light switch	Nebelscheinwerferschalter	Interrupteur d´antibrouillard avant	Interruptor de luz de neblina delantera
		Front fog light relay	Nebelleuchten relais hte	Relais d´antibroillard avant	Relé antiniebla frontal
		Auto A/C contorller	Controlador de A/C automático	Commande d'A/C auto	Controlador de A/C automático
		Rear blower motor switch	Hinterer lüftermotorschalter	Contacteur de moteur de soufflerie arriere	Interruptor del motor del soplador trasero
23	10A HAZARD	Turn signal light relay	Blinkerrelais	Relais de clignotant	Relé de la señal de giro
24	15A RADIO DOME	ECM / PCM			
		Ignition switch	Zündschalter	Contacteur d´allumage	Interruptor de encendido
		Data link connector	Datenverbindungsstecker	Connecteur de transmission de données	Conector de enlace de datos
		Combination meter	Kombinationsinstrument	Compteur mixte	Medidor de combinación
		Spot light	Strahler	Projecteur	Luz de foco fijo
		Interior light (Center)	Innenraumleuchte	Plafonnier	Luz interior
		Interior light (Rear)	Innenraumleuchte	Plafonnier	Luz interior
		Radio			
		Auto A/C controller	Controlador de A/C automático	Commande d'A/C auto	Controlador de A/C automático
		TCM			
27	10A REAR FOG	Rear fog light switch	Schalter für hecknbelleuchte	Interrupteur d´antibrouillard arriére	Interruptor de la luz antiniebla trasera
28	20A DOOR LOCK	BCM			

cardiagn.com

No. Nr. No. N.°	Fuse Sicherung Fusible Fusible	Protected circuit	Schutzschaltung	Circuit protege	Circuito protegido
㉙	15A ACC	Accessory socket	Zubehörbuchse	Douille pour accessoire	Tomacorriente auxiliar
		Sub woofer	Tiefton-Lautsprecher	Haut-parleur grave	Subwoofer
		ACC relay	ACC-Relais	Relais d'ACCESSOIRE	Relé de ACC
㉚	10A TURN BACK	Back-up light switch	Rückfahrleuchtenschalter	Interrupteur de feux de marche arrière	Interruptor de la luz de marcha atrás
		Transmission range sensor	Fahrbereichssensor	Detecteur de gamme de transmission	Sensor de posicion de la transmision
		Headlight beam leveling actuator (L)	Scheinwerferstrahlnivellierstellglied (L)	Commande de reglage du faisceau de phare (G)	Actyador de nivelación del haz de luz los faros (LZQ.)
		Headlight beam leveling actuator (R)	Scheinwerferstrahlnivellierstellglied (R)	Commande de reglage du faisceau de phare (D)	Actuador de nivelación del haz de luz los faros (DER.)
		Turn signal light relay	Blinkerrelais	Relais de clignotant	Relé de la señal de giro
㉛	20A WIPER WASHER	BCM			
		Front wiper motor	Bremslicht-schalter	Interrupteur de feux stop	Interruptor de la luz del freno
		Combination switch	Kombinationsschalter	Commutateur combine	Interruptor de combinación
		Rear wiper motor	Heckscheibenwischermotor	Moteur d'essuie-glace arrière	Motor del limpiador trasero
		Rear wiper relay	Heckscheibenwischer - steuereinheit	Règulateur d´essuie-glace arrière	Controlador del limpiador trasero
㉜	20A IG COIL	Generator	Lichtmaschine	Générateur	Generador
		IG COIL #1			
		IG COIL #2			
		IG COIL #3			
		IG COIL #4			
		IG COIL #5			
		IG COIL #6			
		Noise supressor	Störungsunter-drücker	Condensateur antiparasaite	Supresor de ruido
		Heated oxygen sensor #1	Reheizte lambdas-onde #1	Capteur d'oxygène chauffé #1	Sensor de oxígeno calentado, ho2s #1
		Heated oxygen sensor #2	Reheizte lambdas-onde #2	Capteur d'oxygène chauffé #2	Sensor de oxígeno calentado, ho2s #2
		ECM / PCM			
		ImbCM			
		O_2 sensor heater relay	O_2 sondeheizungsrelais	Relais de chauffage du capteur O_2	Relé del arrancador del sensor O_2
		TCM			
㉞	25A CIGAR	BCM			
		ACC relay	ACC-Relais	Relais d'ACCESSOIRE	Relé de ACC
		Mirror switch	Spiegelschalter	Interrupteur de rétroviseurs	Interruptor de los retrovisores
		Radio			
		Cigar lighter	Zigarette-nanzünder	Allume-cigares	Encendedor de cigarrillos
㉟	15A HEATER	Rear defogger switch	Schalter für heckscheibenentfeuchter	Interrupteur de desembueur arrière	Interruptor del desempañador trasero
		Rear blower motor relay	Hinteres lüftermotorrelais	Relais de moteur de soufflerie arriere	Rele del motor del soplador trasero
		Mirror heater switch	Spiegel-heiz-schalter	Commutateur de rechauffer de retroviseur	Conmutador de calentador de espejo

cardiagn.com

No. Nr. No. N.°	Fuse Sicherung Fusible Fusible	Protected circuit	Schutzschaltung	Circuit protege	Circuito protegido
㉟	15A HEATER	Blower motor relay	Heizungsrelais	Relais de chauffage	Relé del arrancador
		Seat heater switch (L)	Sitzheizungsschalter (L)	Contacteur de chauffage du siege (G)	Interruptor del calefactor del asiento (IZQ.)
		Seat heater switch (R)	Sitzheizungsschalter (R)	Contacteur de chauffage du siege (D)	Interruptor del calefactor del asiento (DER.)
		Rear defogger relay	Heckscheibenheizungs-relais	Relais de désembueur arrière	Relé del desempañador trasero
		BCM			
		ECM / PCM			
		Compressor relay	Kompressor relais	Relais de compresseur	Relé del compressor
		Condenser fan relay	Kondensatorgebläserelais	Relais de ventilateur de condendeur	Relé de ventilador del condensador
		Condenser HI fan motor relay No. 1	Kondensator-Lüfterstufe-Hoch Relais Nr. 1	Relais n°1 de ventilateur de condenseur	Relé del ventilador de alta del condensador N°1
		Condenser HI fan motor relay No. 2	Kondensator-Lüfterstufe-Hoch Relais Nr. 2	Relais n°2 de ventilateur de condenseur	Relé del ventilador de alta del condensador N°2
㊱	25A SUN ROOF	Sunroof	Schiebedach	Toit ouvrant	Techo corredizo
㊲	10A METER	Rear defogger switch	Schalter für heckscheibenentfeuchter	Interrupteur de desembueur arrière	Interruptor del desempañador trasero
		Combination meter	Kombinationsinstrument	Compteur mixte	Medidor de combinación
		ImbCM			
		Headlight leveling switch	Scheinwerfer-justierschalter	Commutateur de reglage de phare	Interruptor de nivelación de los faros
		BCM			
		Auto A/C controller	Controlador de A/C automático	Commande d'A/C auto	Controlador de A/C automático
		Fan actuator	Lüfter-Stellelement	Actuateur de ventilateur	Actuador del ventilador
		Combination switch	Kombinationsschalter	Commutateur combine	Interruptor de combinación
㊳	10A ABS	ABS actuator unit & control module	ABS-stellgliedeinheit u.steuermodul-baugruppe	Ensemble de dispositif de commande ABS et de module de commande	Conjunto del móodulo de control y unidad del actuador del ABS
		G sensor	G-sensor	Détectour G	Sensor de G
㊴	15A AIRBAG	A/B SDM			
㊶	20A REAR BLOW	Rear blower motor relay	Hinteres lüftermotorrelais	Relais de moteur de soufflerie arriere	Rele del motor del soplador trasero
		Rear blower fan motor	Hinterer lüftermotor	Moteur de soufflerie arriere	Motor del soplador trasero
㊷	30A POWER WINDOW	Power window main switch	Hauptschalter für automatischen fensterheber	Interrupteur principal de lève-vitres	Interruptor principal de la ventanilla automática
		Front power window sub switch (Passenger side)	Hilfsschalter für vorderen elektrischen fensterheber	Commutateur secondaire de lève-glace électrique avant	Interruptor secundairo de las ventanillas automáticas traseras
		Rear power window sub switch (L)	Hilfsschalter für hinterer-elektrischen fensterheber (L)	Commutateur secondaire de lève-glace électrique arrière (G)	Interruptor secundario de las ventanillas automáticas delanteras (IZQ.)
		Rear power window sub switch (R)	Hilfsschalter für hinterer-elektrischen fensterheber (R)	Commutateur secondaire de lève-glace électrique arrière (D)	Interruptor secundario de las ventanillas automáticas delanteras (DER.)

cardiagn.com

No. Nr. No. N.°	Fuse Sicherung Fusible Fusible	Protected circuit	Schutzschaltung	Circuit protege	Circuito protegido
43	40A FRONT BLOW	Blower motor relay	Heizungsrelais	Relais de chauffage	Relé del arrancador
		Blower motor	Heizgebläsemotor	Moteur de soufflante de chauffage	Motor del soplador del calefactor
		Diode (A/C)	Diode (A/C)	Diode (A/C)	Diodo (A/C)

cardiagn.com

MEMO
Notizen
Note
Notas

cardiagn.com

System circuit diagram
Systemschaltdiagramm
Schéma des circuits électriques
Diagrama del circuito eléctrico

A-1 Charging system
A-1 Ladesystem
A-1 Système de charge
A-1 Sistema de carga

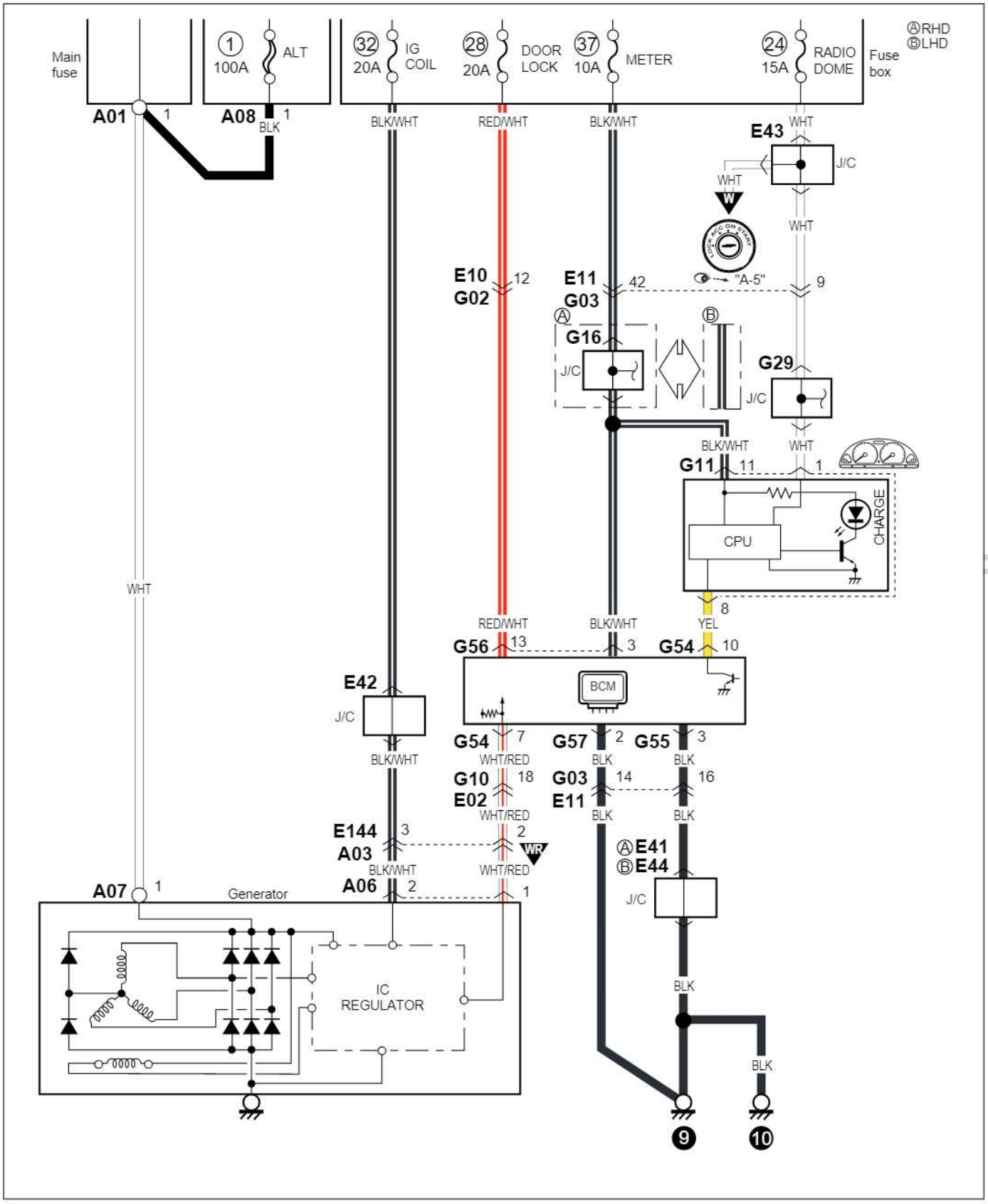

cardiagn.com

A-2 Cranking system
A-2 Kurbelsystem
A-2 Système de démarrage
A-2 Sistema de arranque

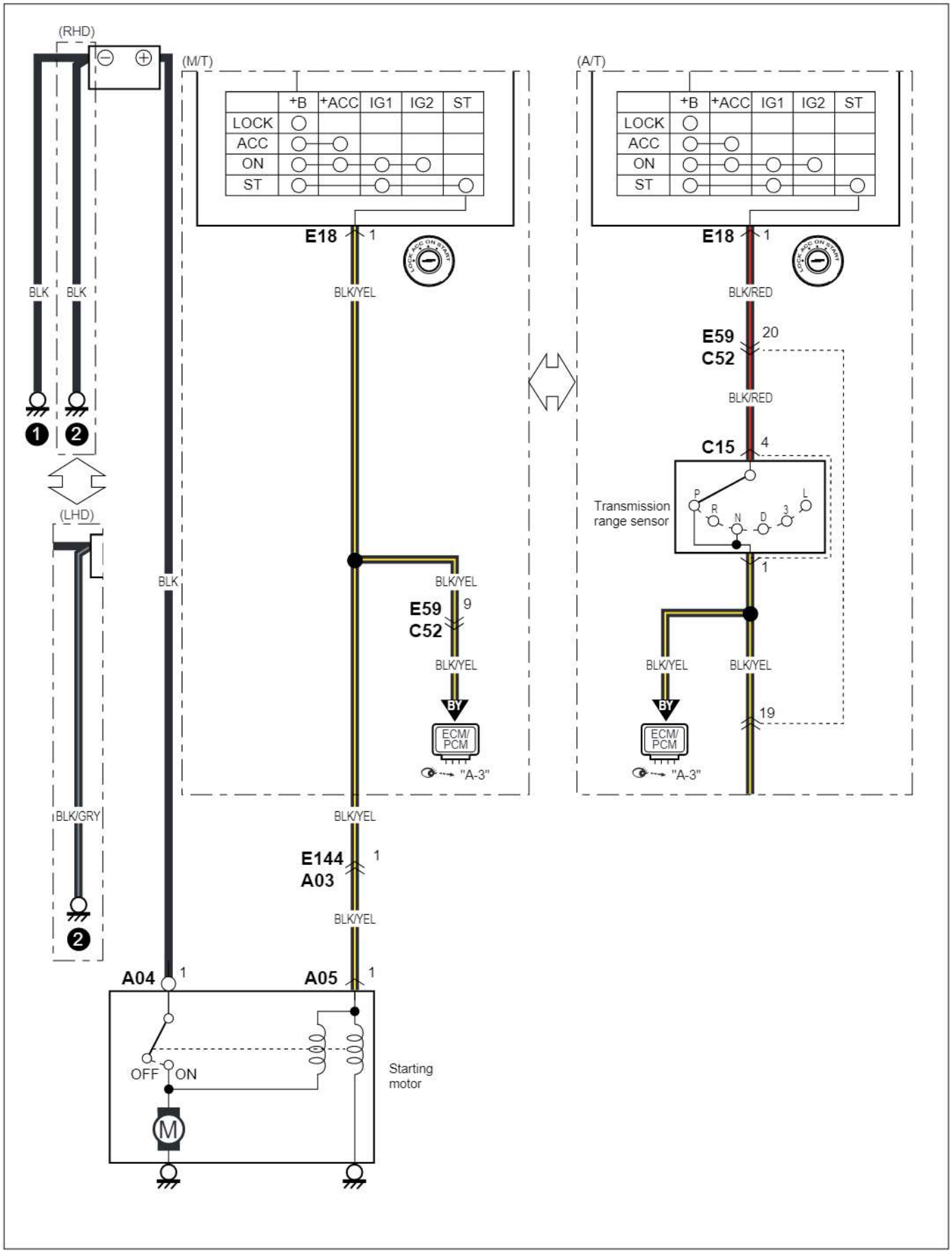

cardiagn.com

Memo
Notizen
Note
Notas

cardiagn.com

A-3 Ignition, engine, emission (and 4WD) control system

A-3 Zündung, Motor, Abgasregelung und Allradantrieb-Steuersystem
A-3 Système de contrôle d'allumage, de moteur, d'émission des gaz d'échappement et de 4WD
A-3 Sistema de control de encendido, emisiones y 4WD
(1/8)

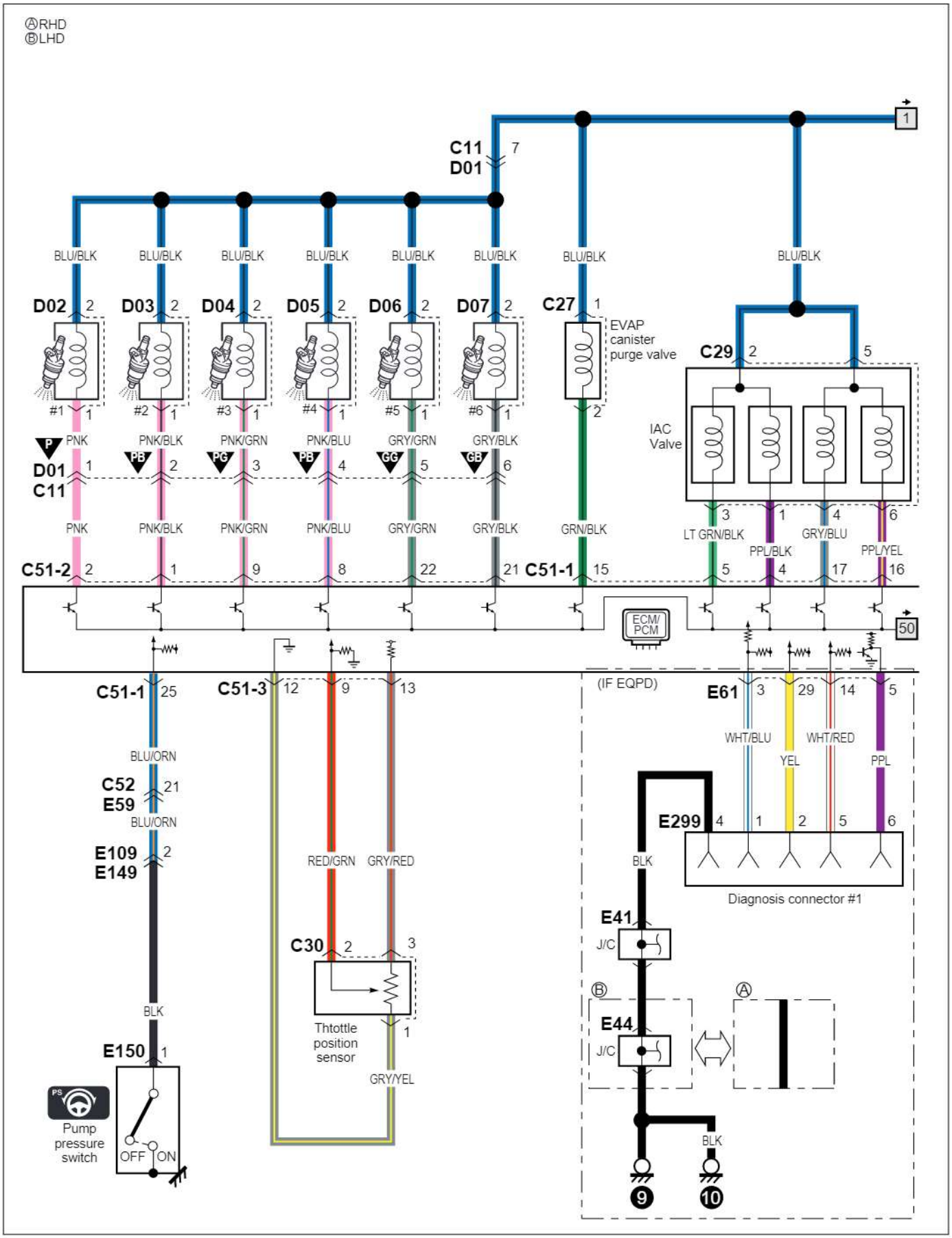

cardiagn.com

(2/8)

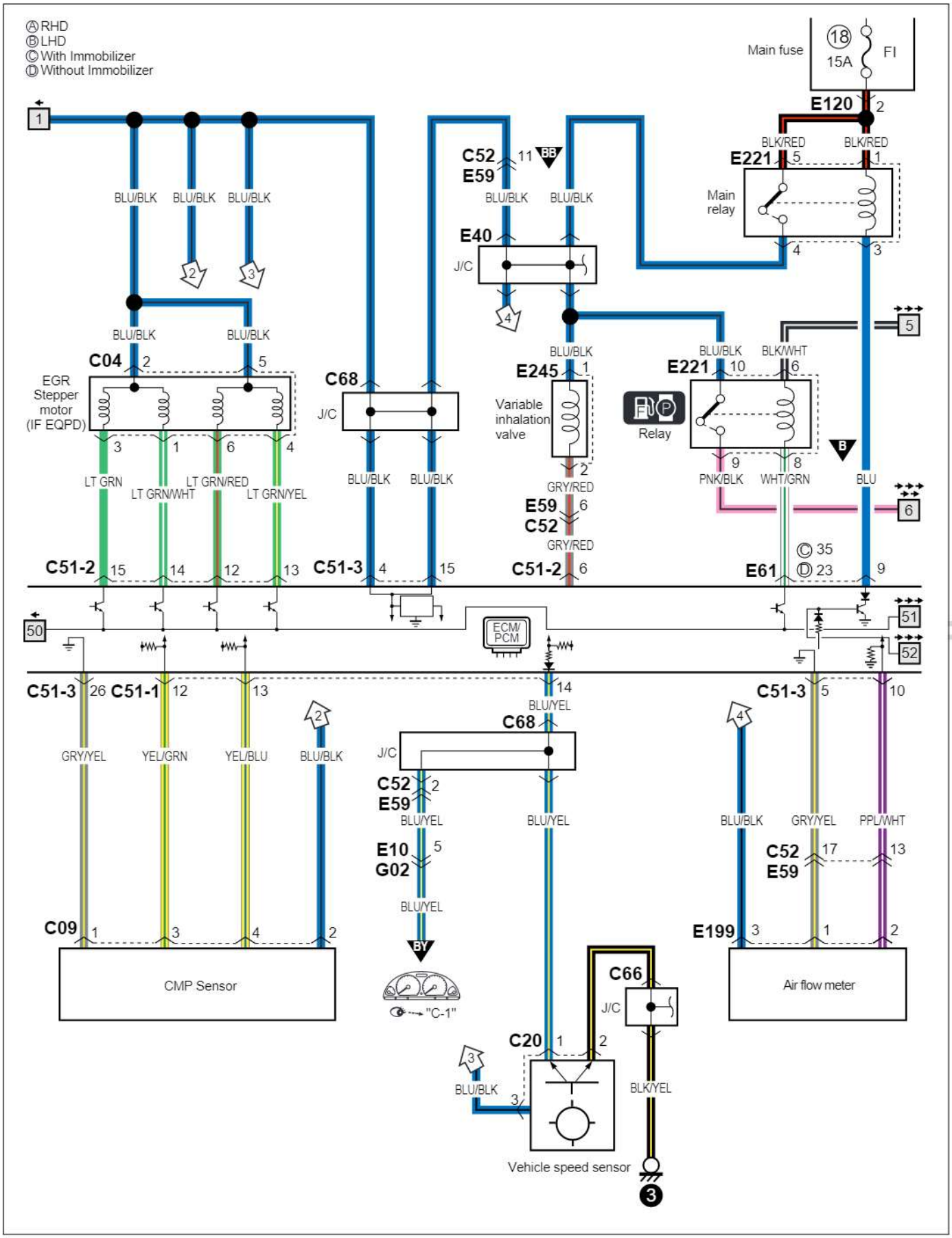

cardiagn.com

(3/8)

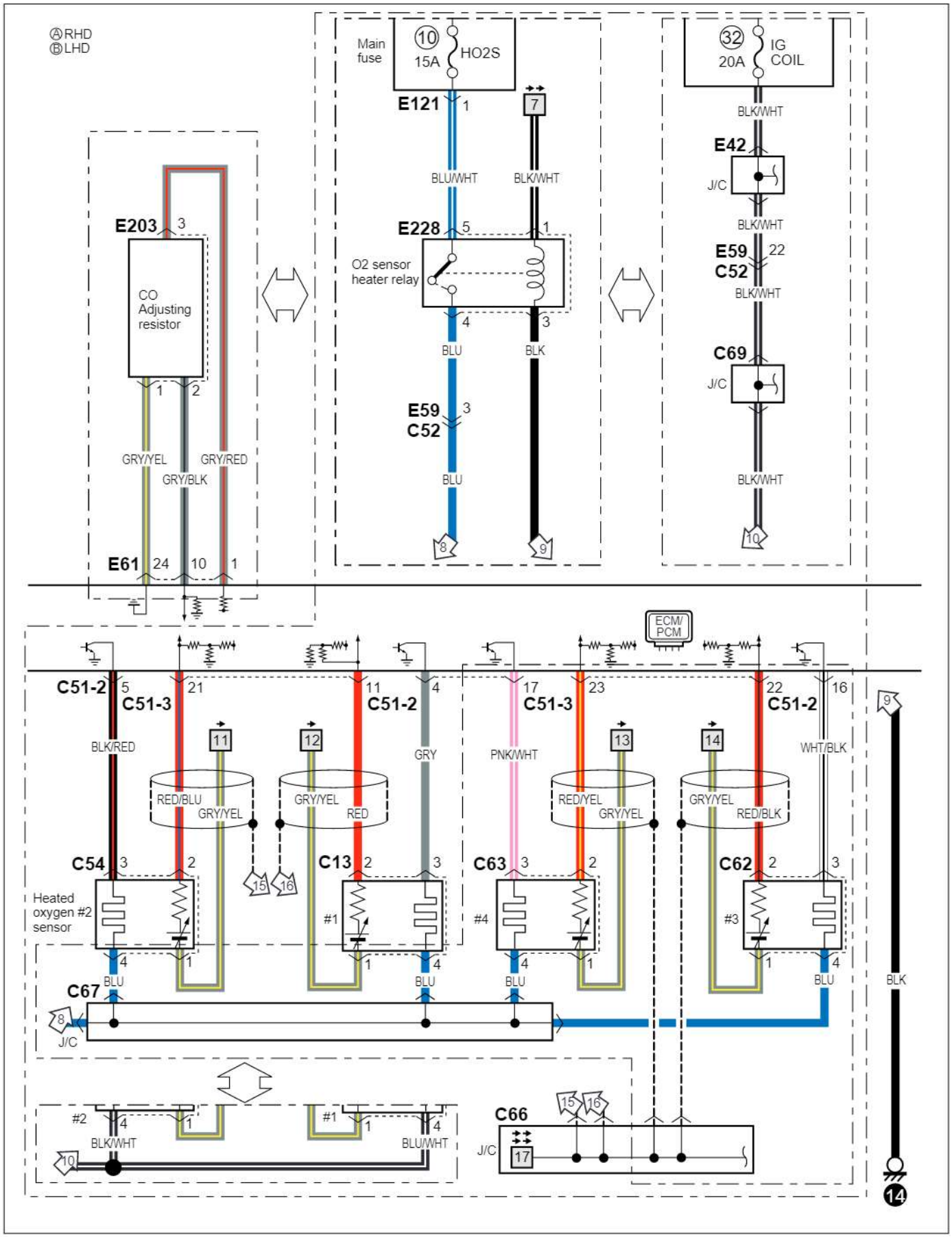

cardiagn.com

(4/8)

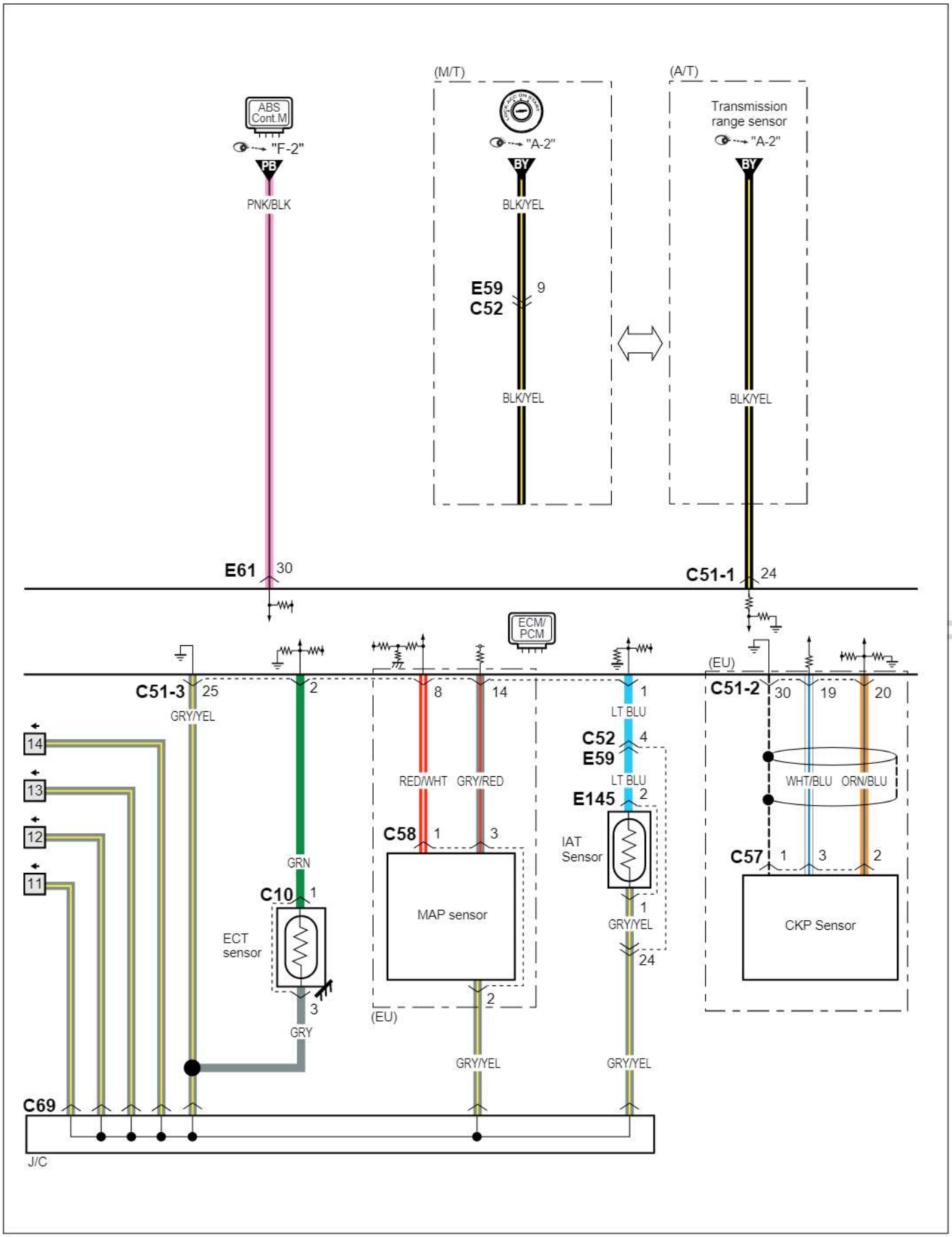

cardiagn.com

(5/8)

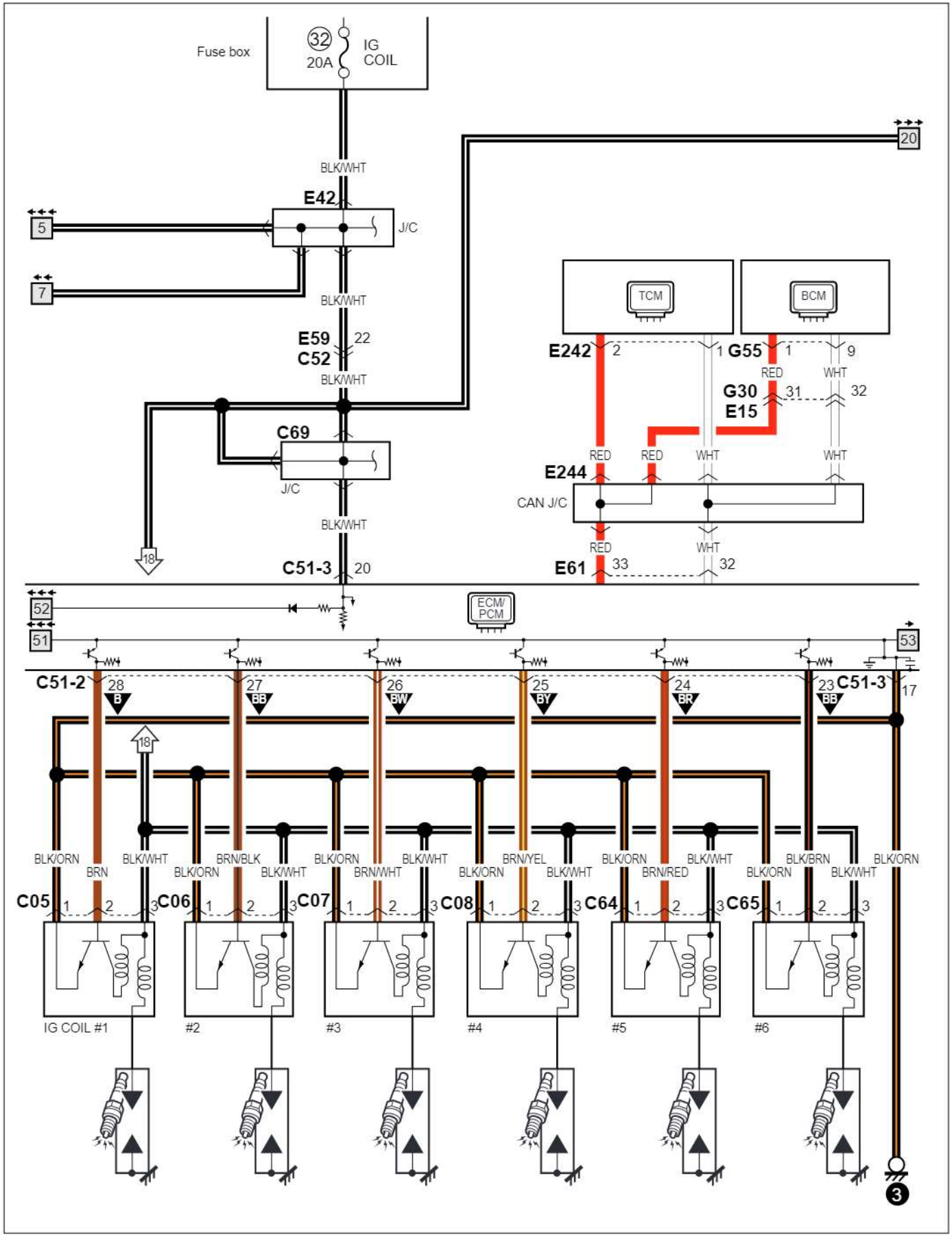

cardiagn.com

(6/8)

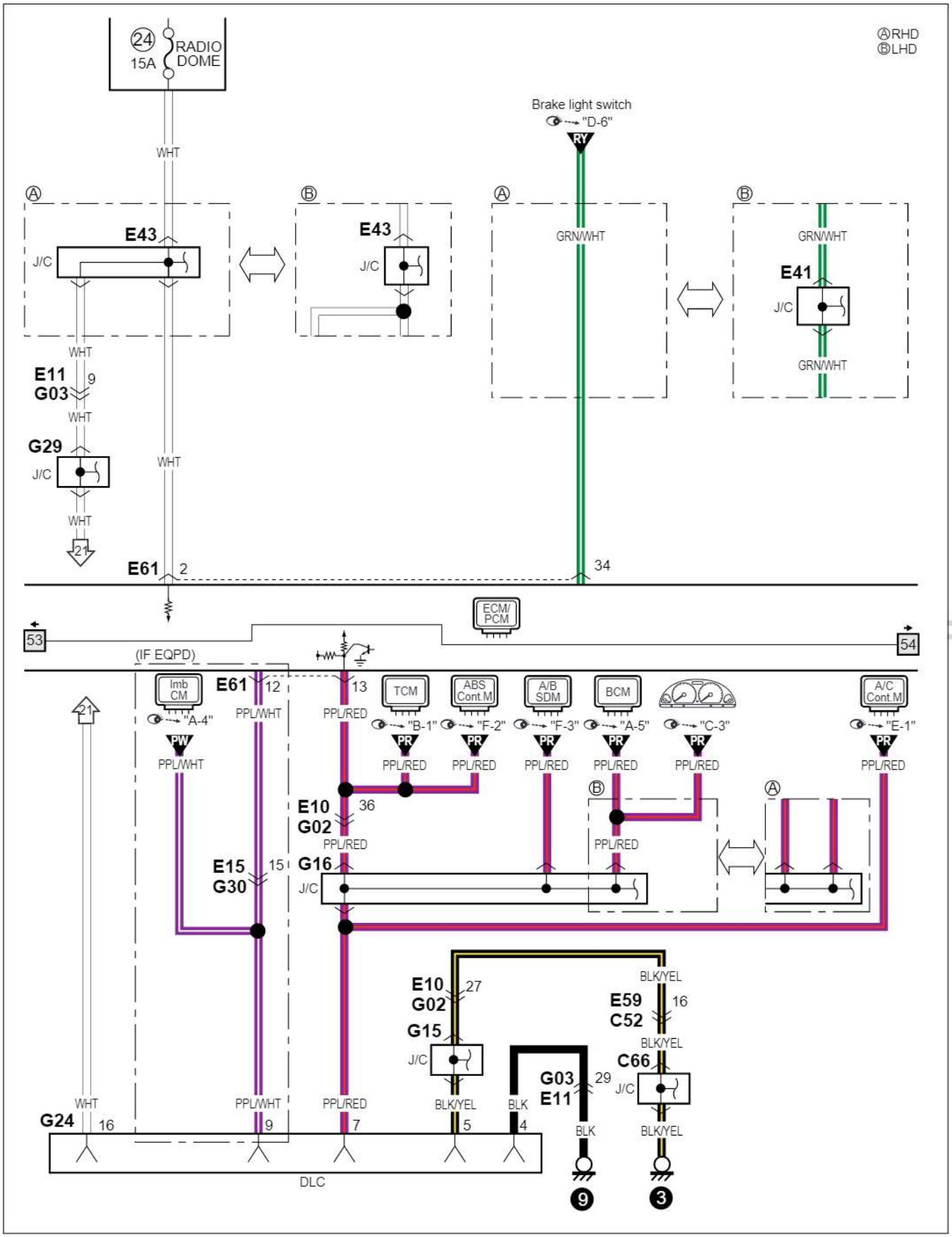

cardiagn.com

(7/8)

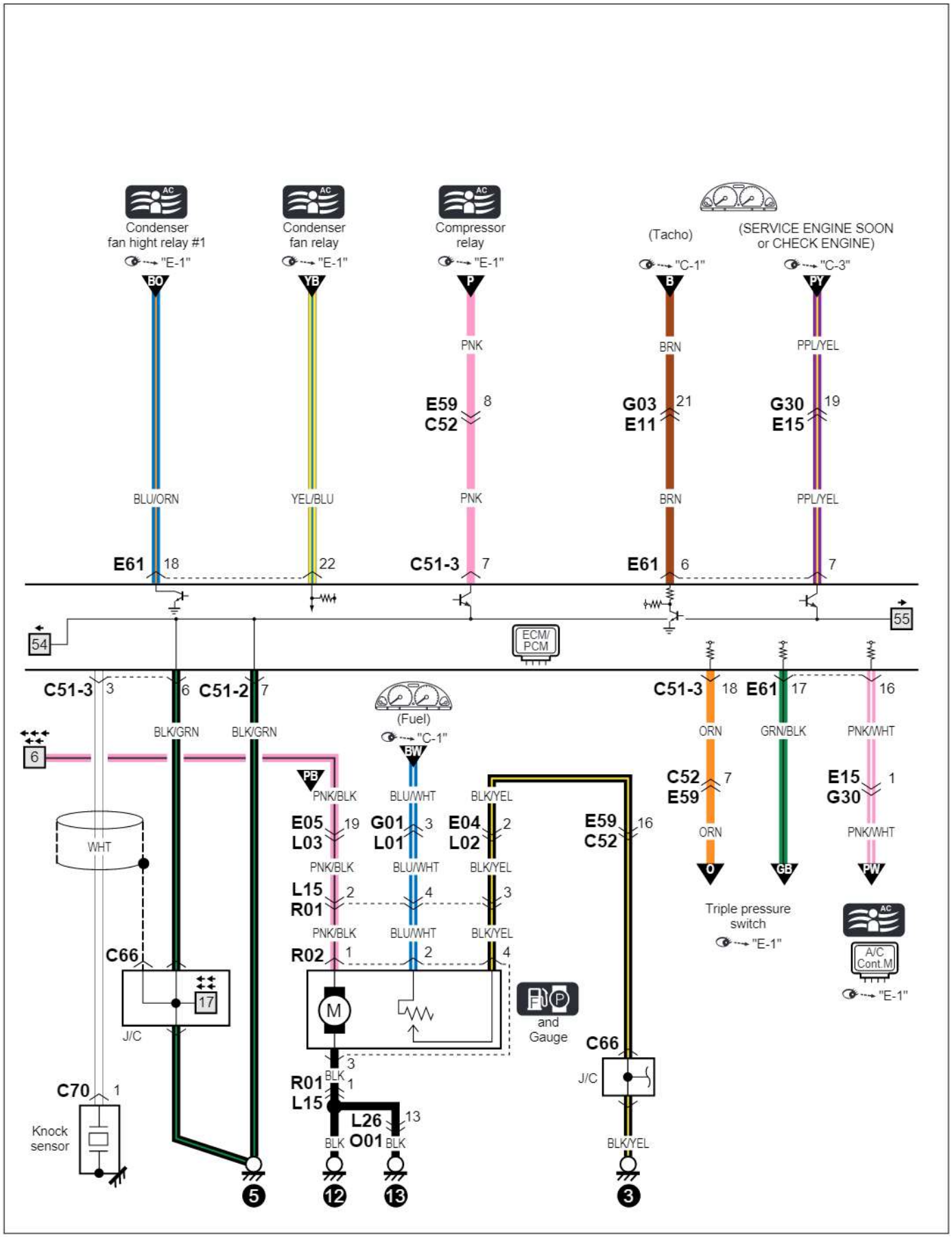

cardiagn.com

(8/8)

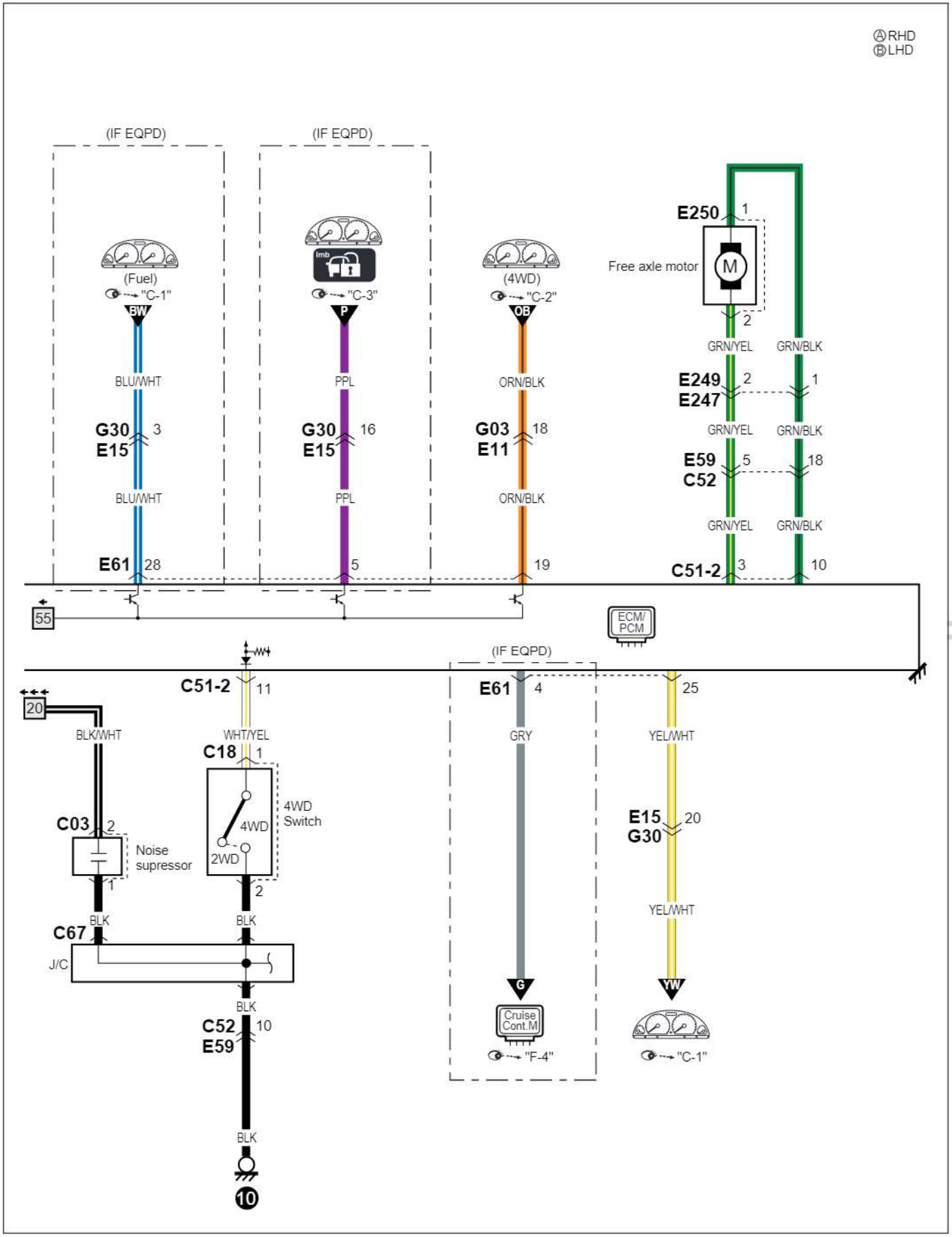

cardiagn.com

A-4 Immobilizer control system

A-4 Wegfahrsperrensystem
A-4 Système immobilisateur
A-4 Sistema inmovilizador

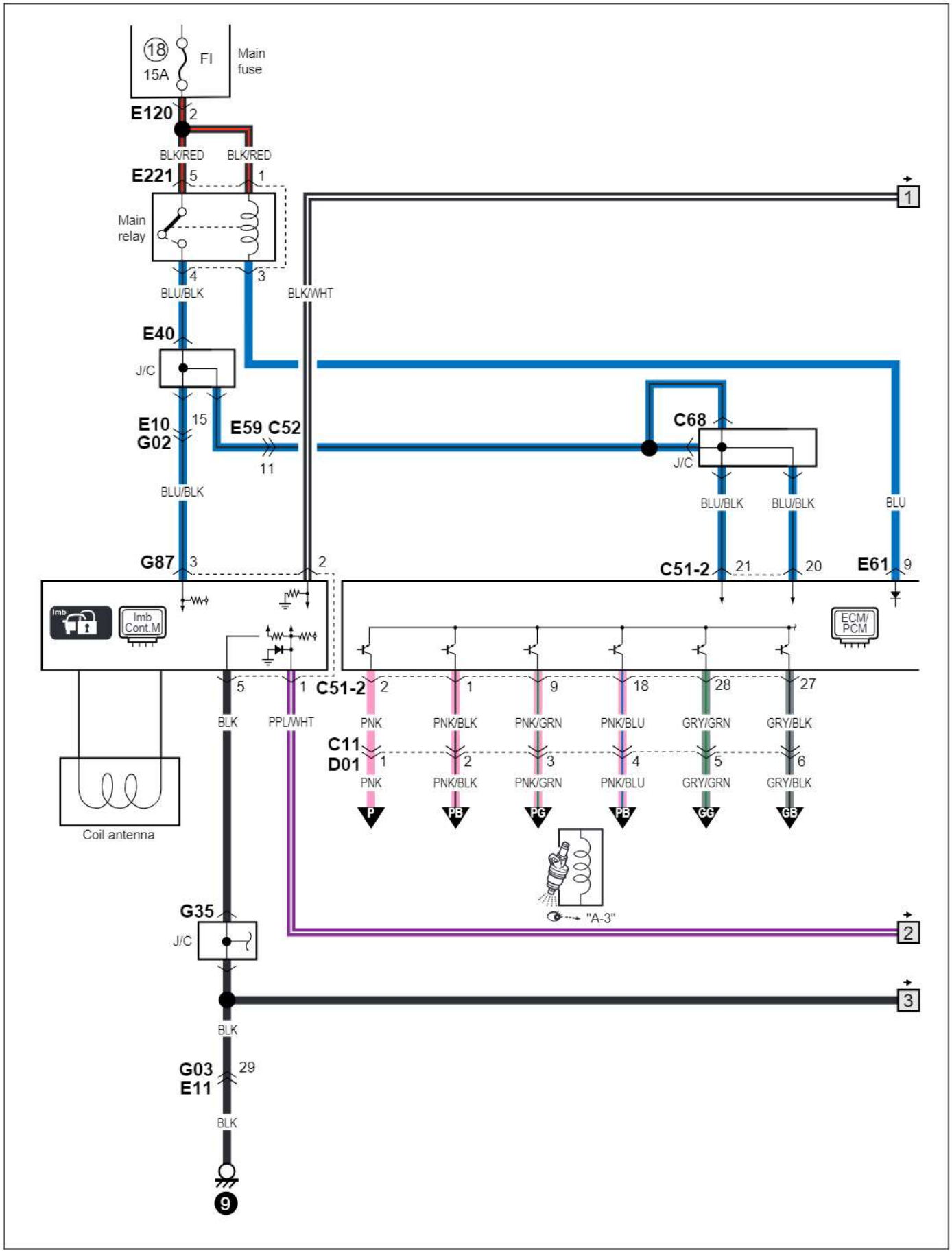

cardiagn.com

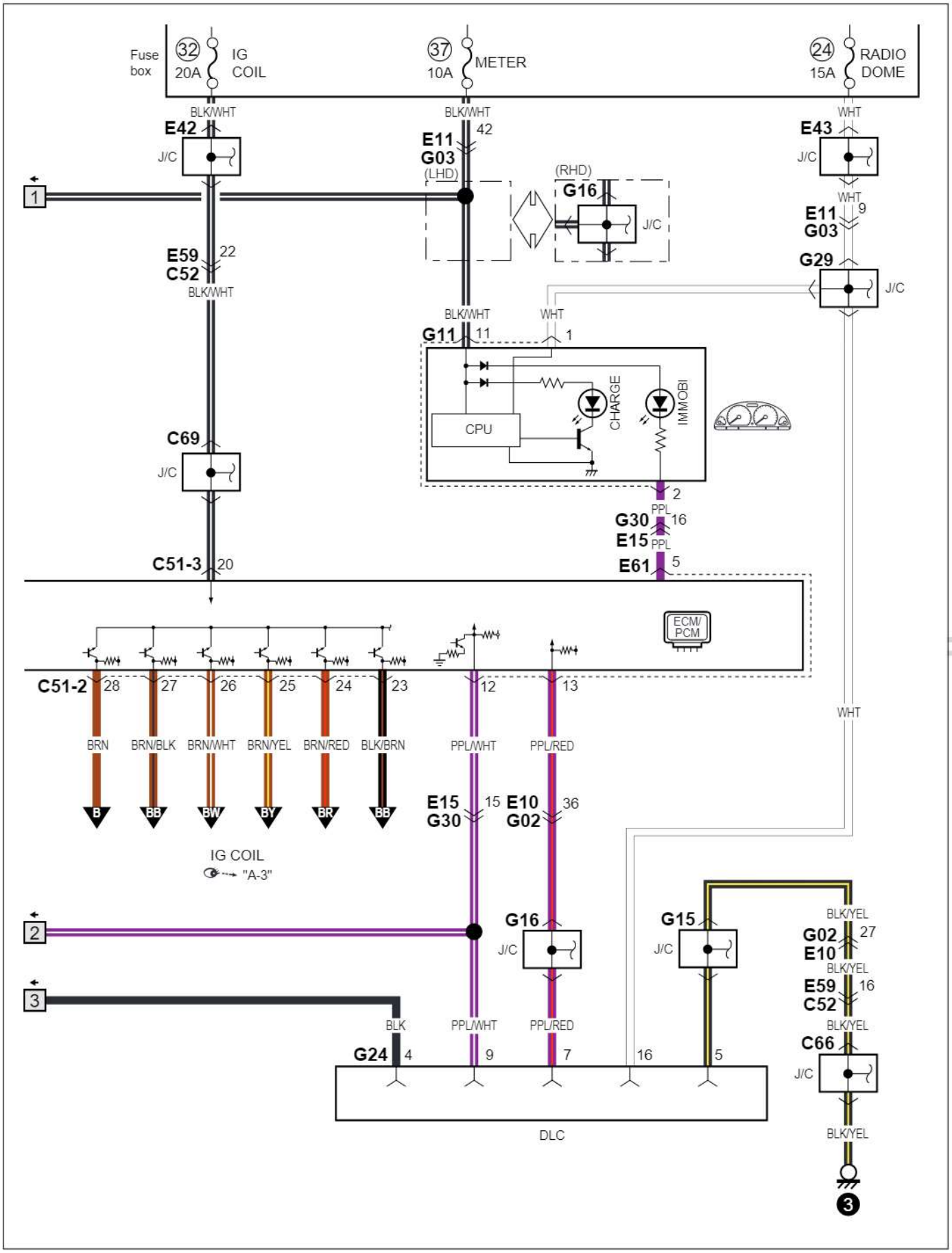

cardiagn.com

A-5 Body electric control system

A-5 System elektrische Steuerung Karosserie
A-5 Système de commande électrique de la caisse
A-5 Sistema de control eléctrico de la carrocería
(1/6)

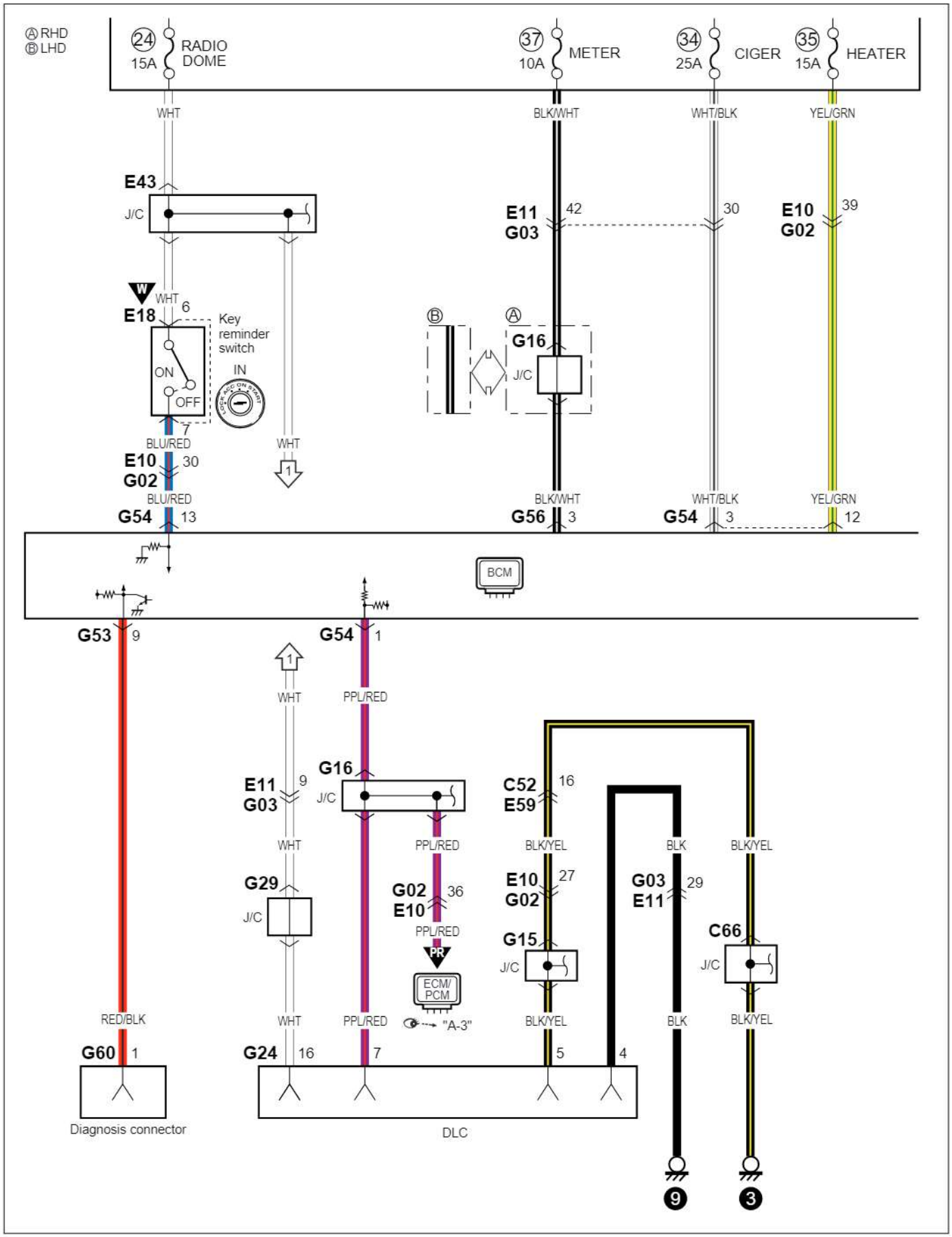

cardiagn.com

(2/6)

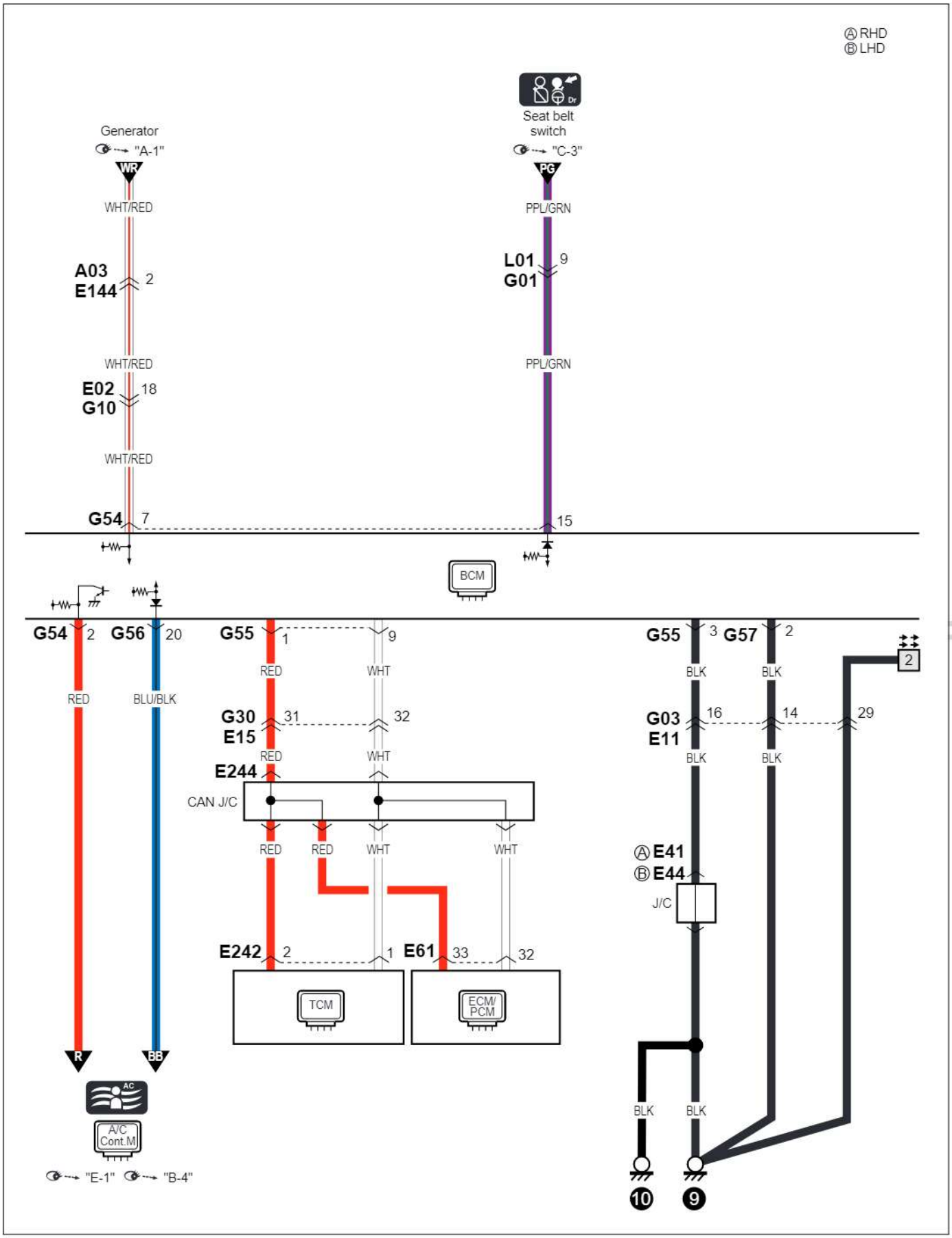

cardiagn.com

(3/6)

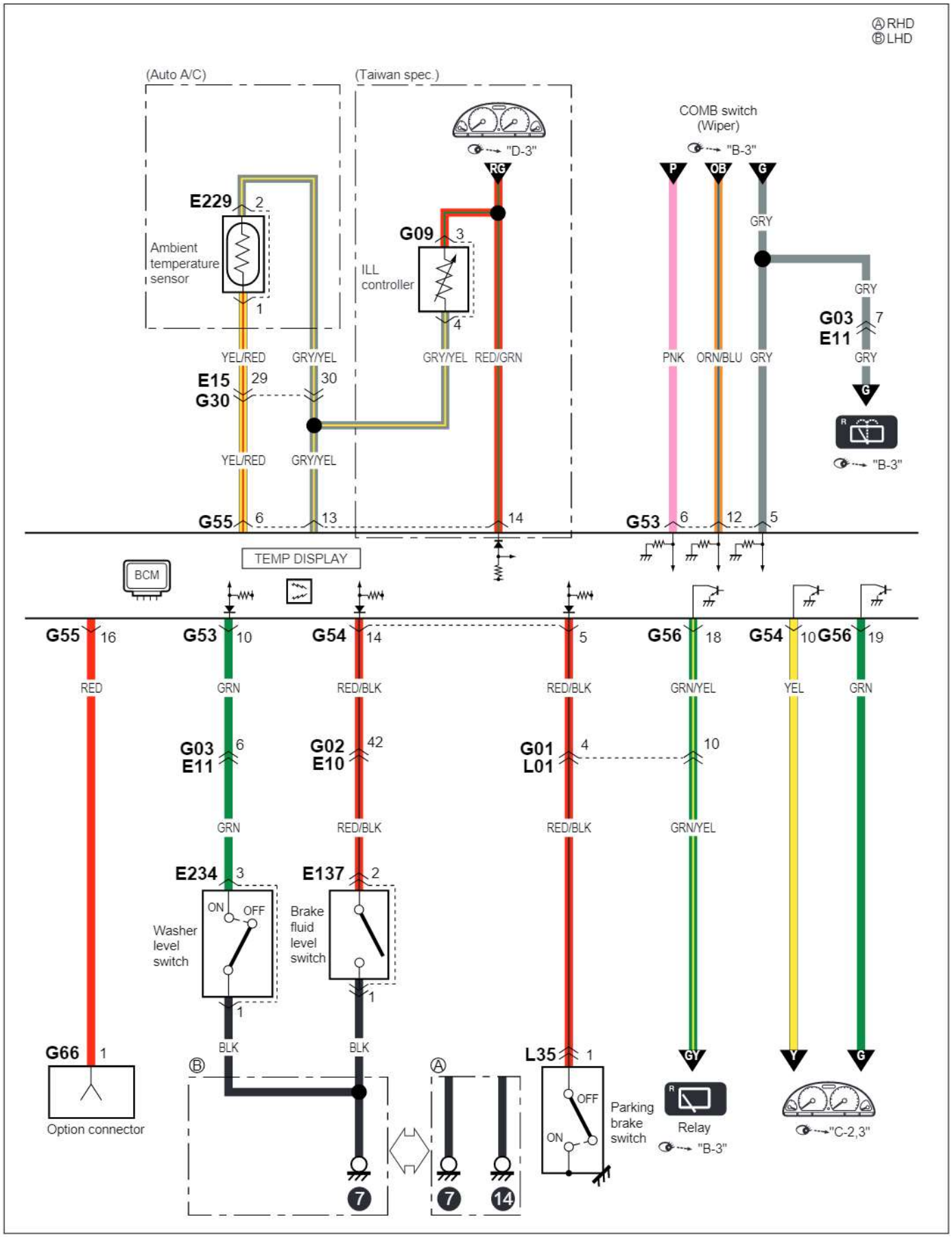

cardiagn.com

(4/6)

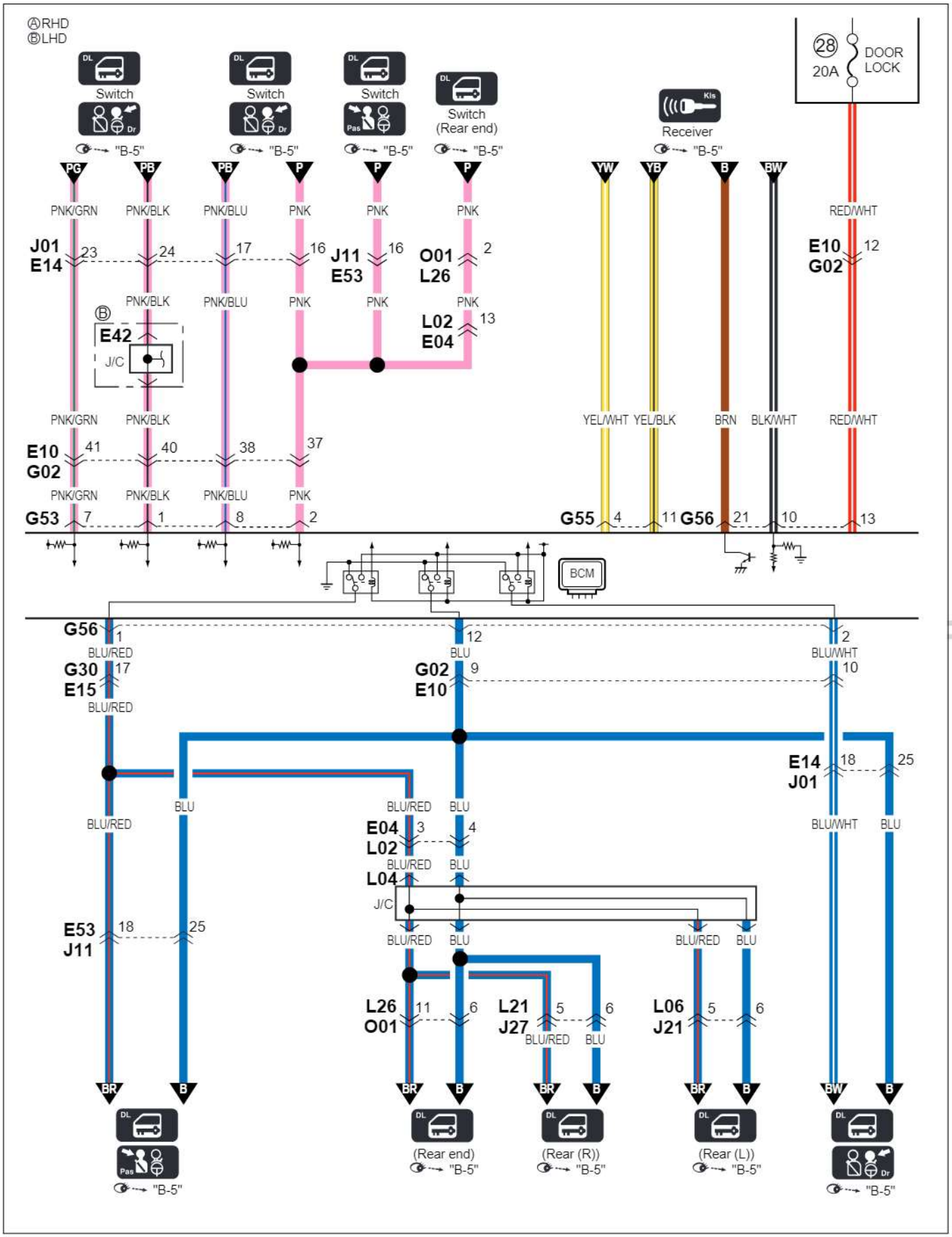

cardiagn.com

(5/6)

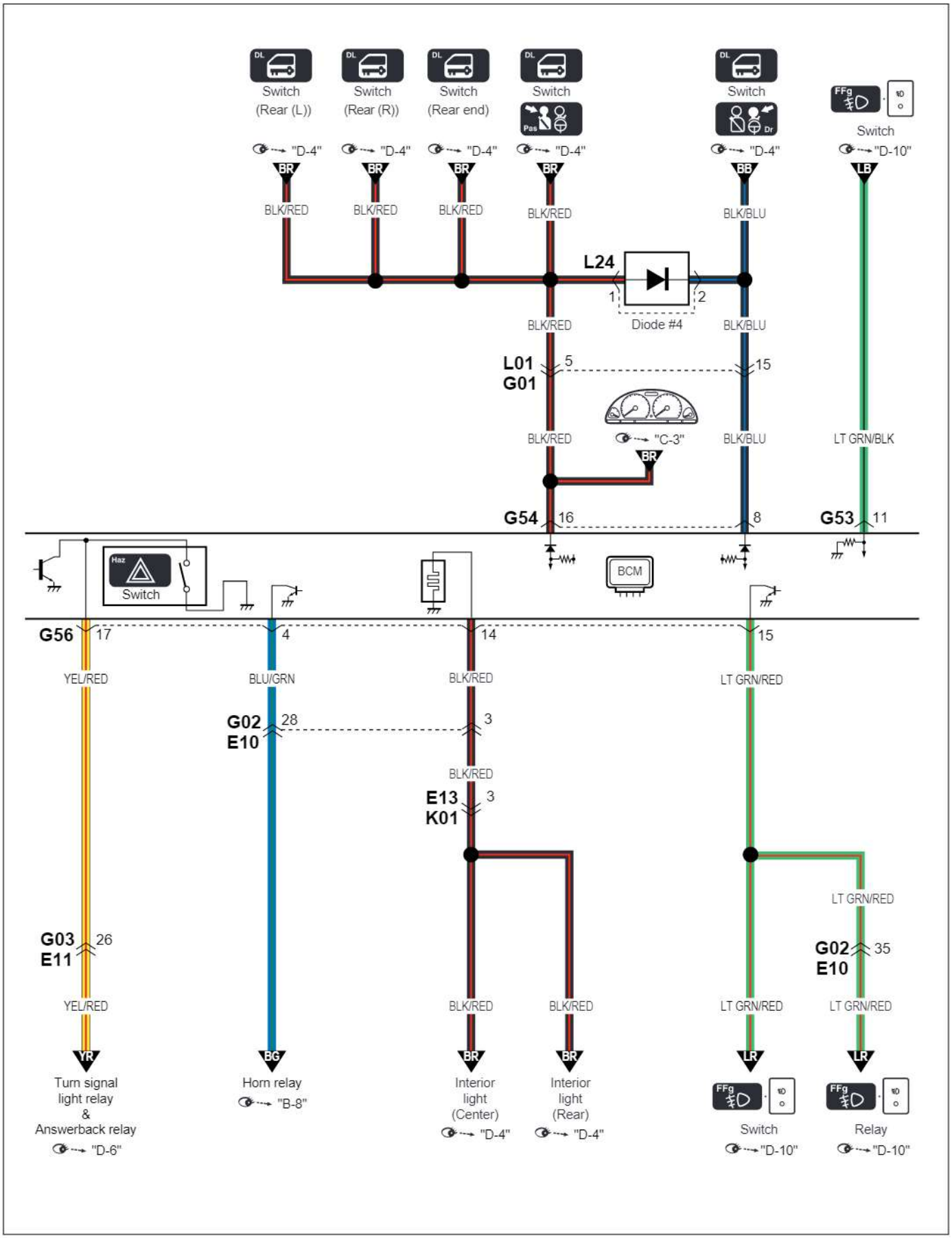

cardiagn.com

(6/6)

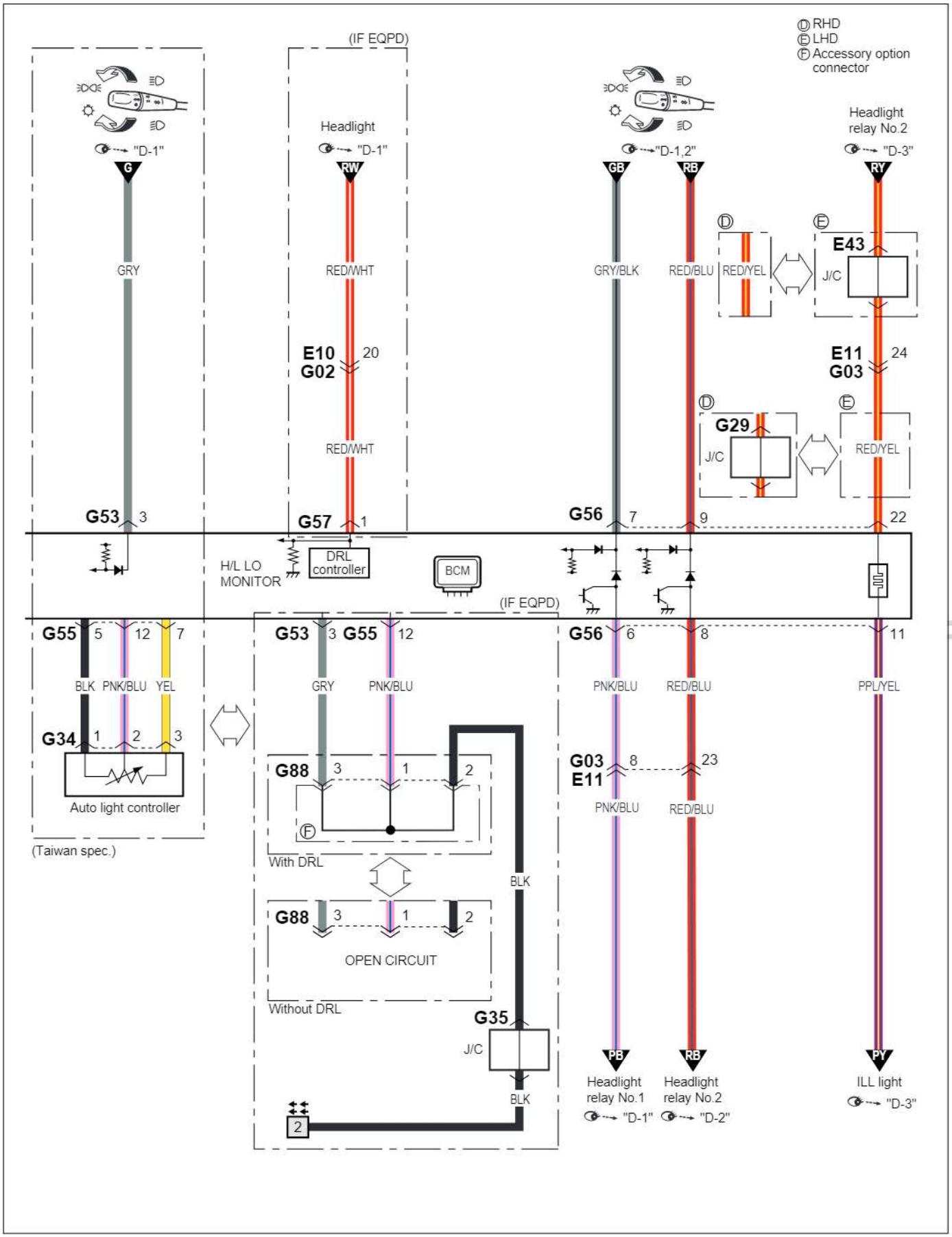

cardiagn.com

B-1 A/T control system
B-1 A.G.-steuergeät
B-1 Système de commande de T/A
B-1 Systema de control de A/T
(1/4)

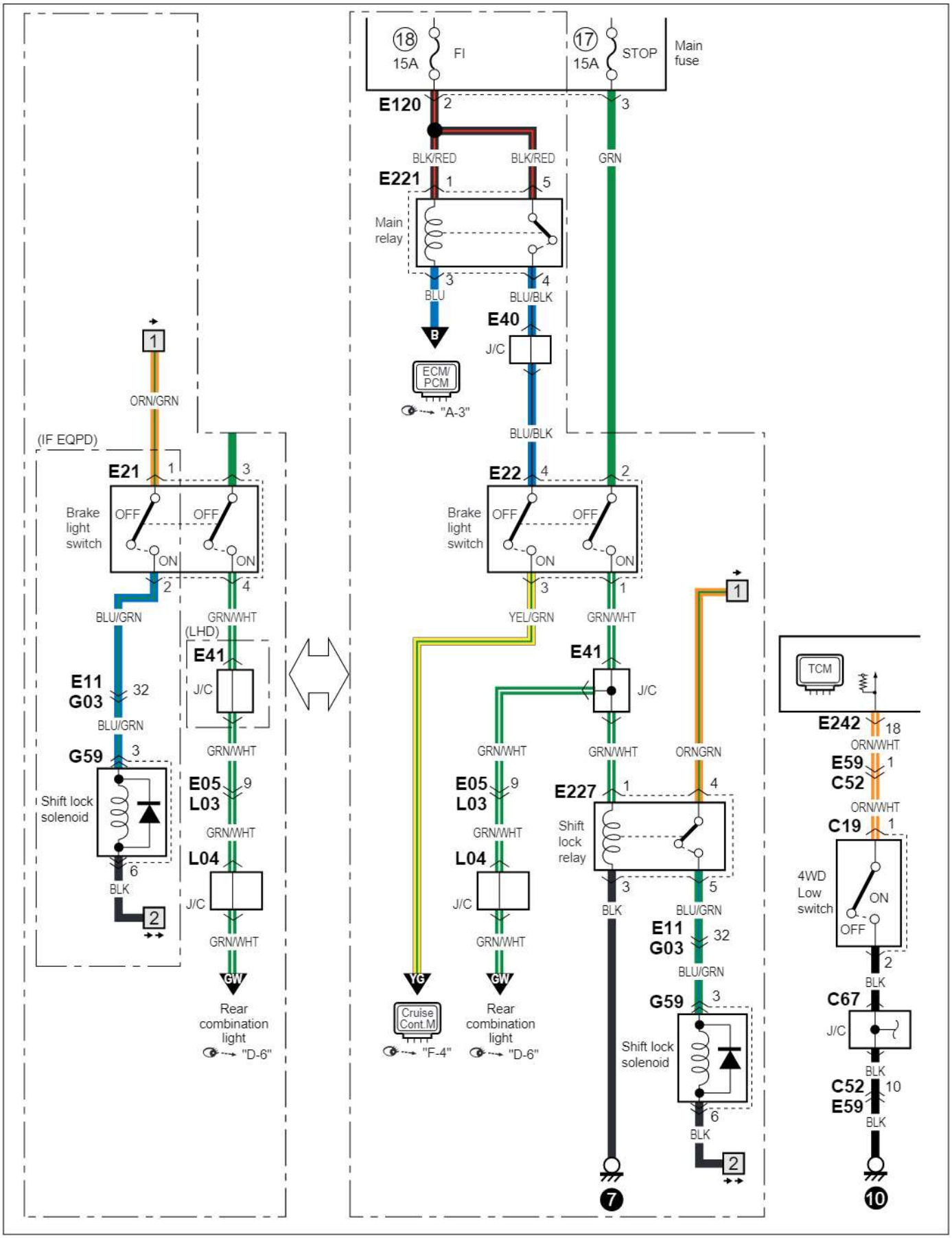

cardiagn.com

(2/4)

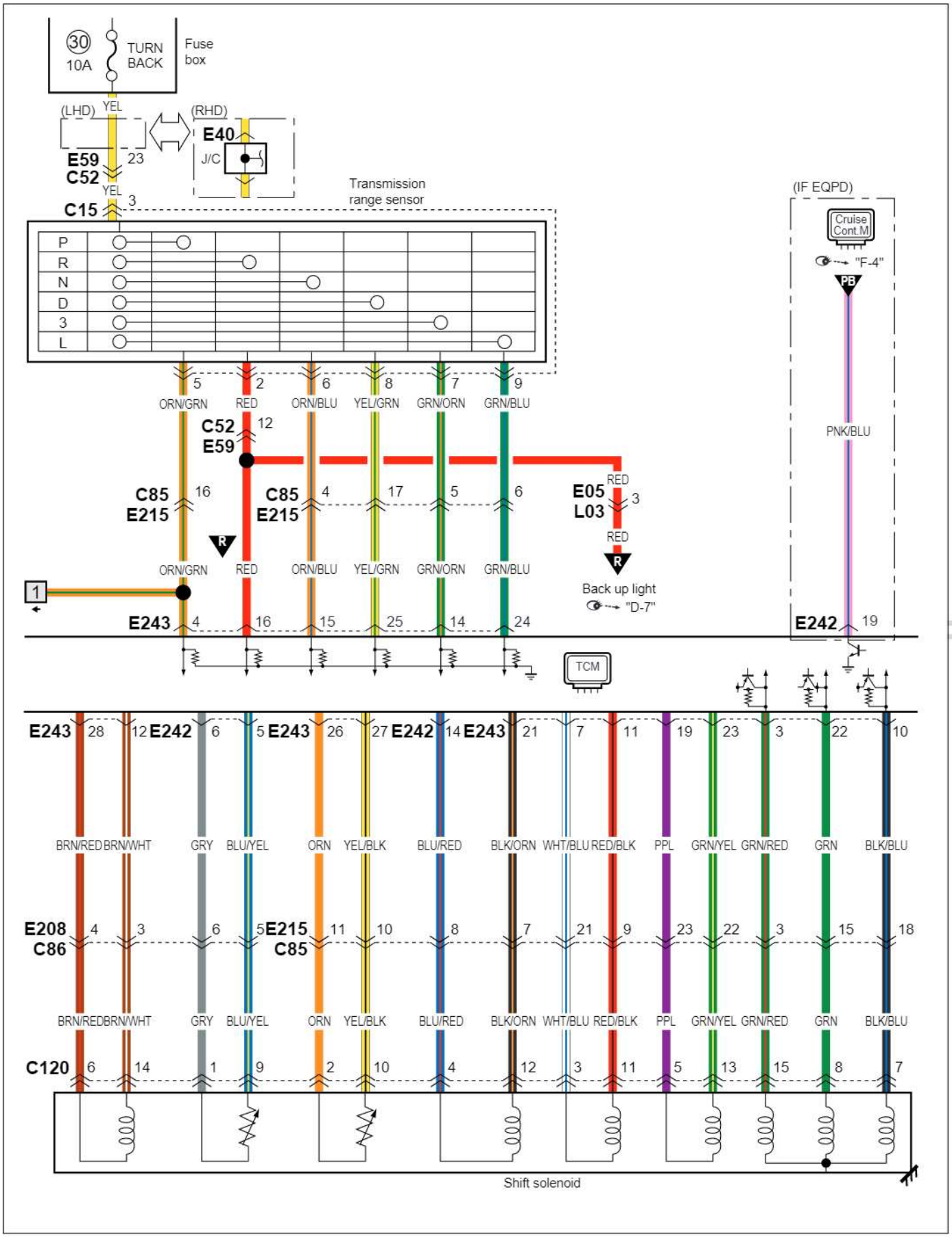

cardiagn.com

(3/4)

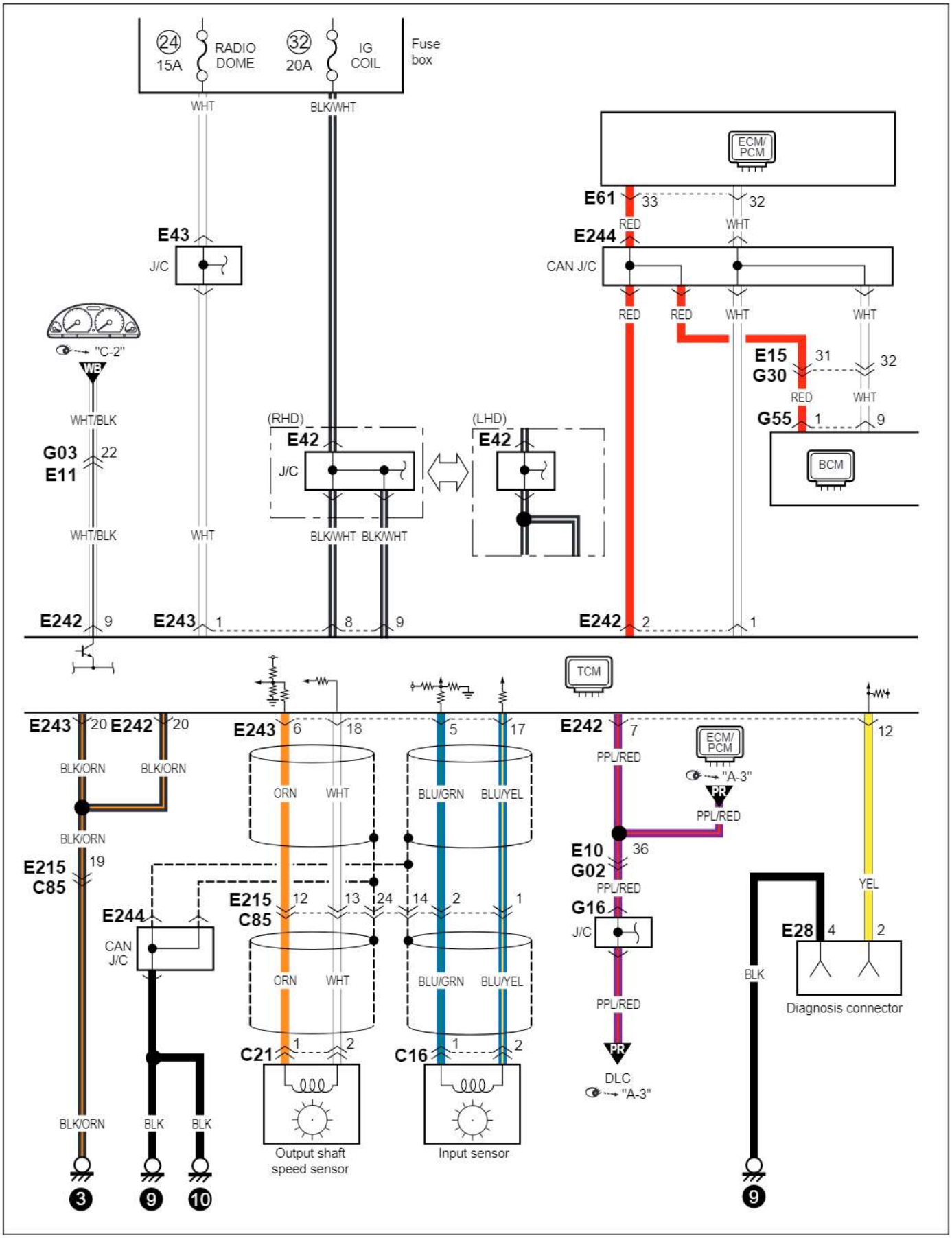

cardiagn.com

(4/4)

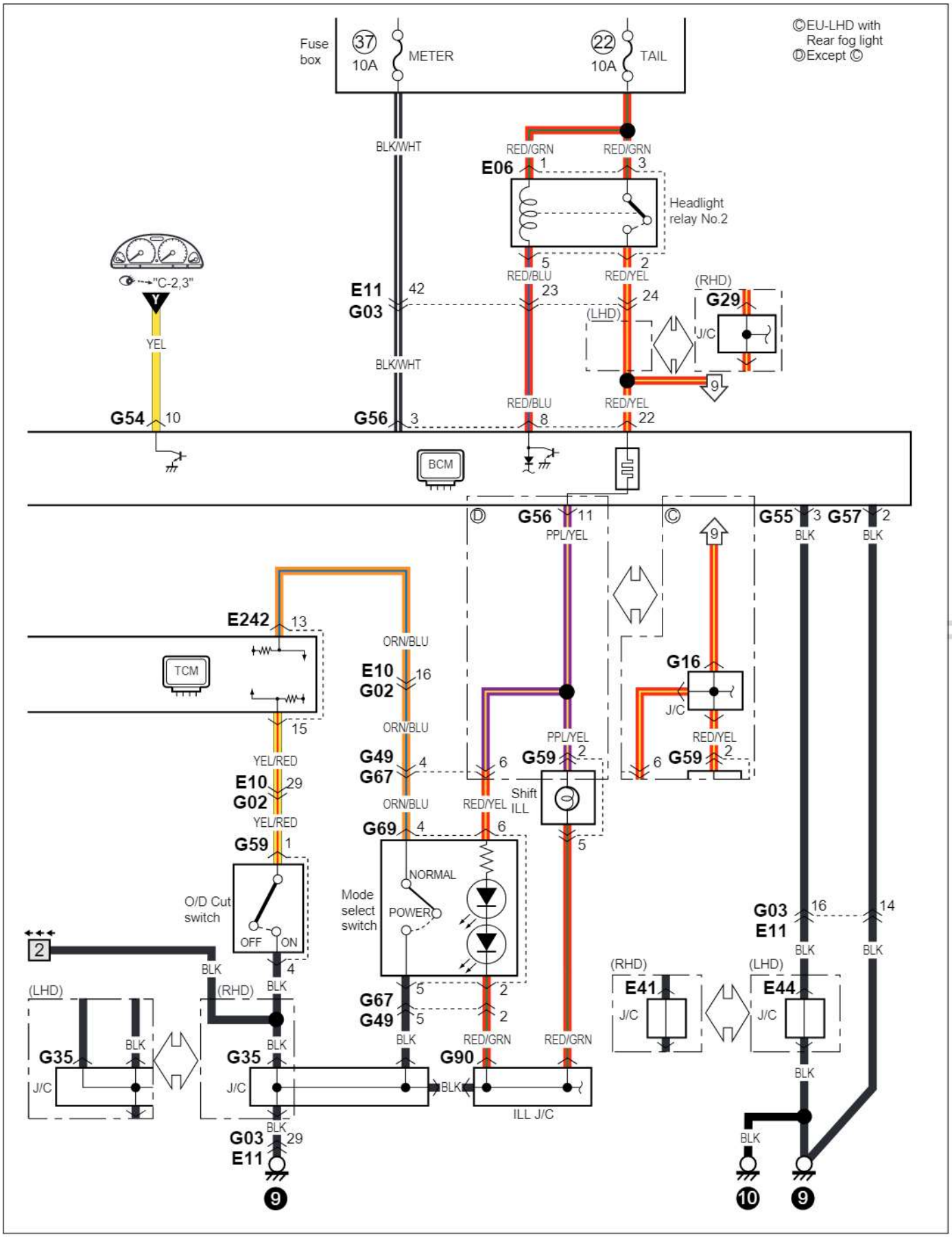

cardiagn.com

B-2 Wind shield wiper and washer

B-2 Frontschweibnwischer und waschanlage
B-2 Essuie-glace et lave-glace de pare-brise
B-2 Limpiador y lavador del parabrisas

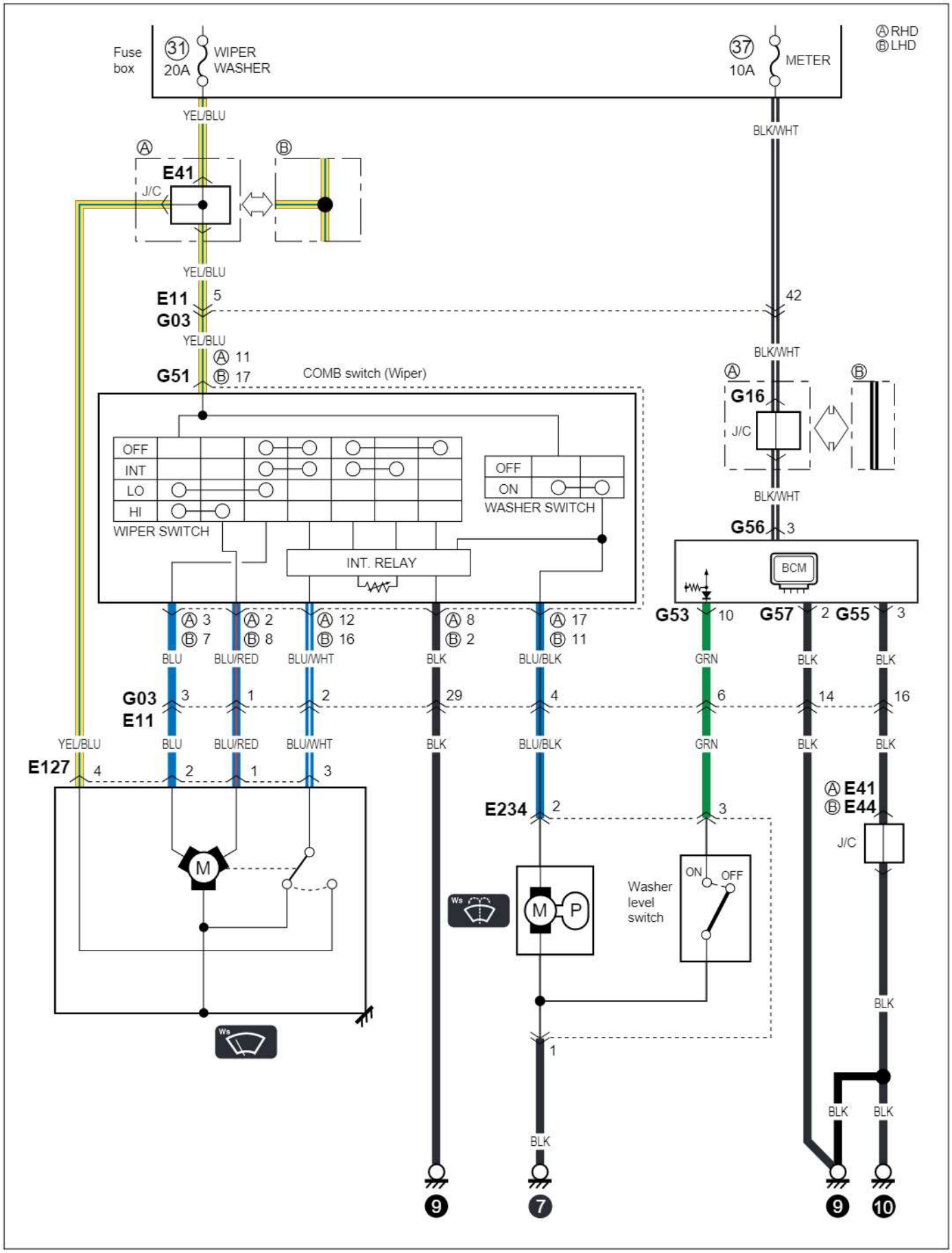

cardiagn.com

B-3 Rear wiper and washer

B-3 Heckschweibenwischer und waschanlage
B-3 Essuie-Glace et lave-glace arrière
B-3 Limpiador y lavador trasero

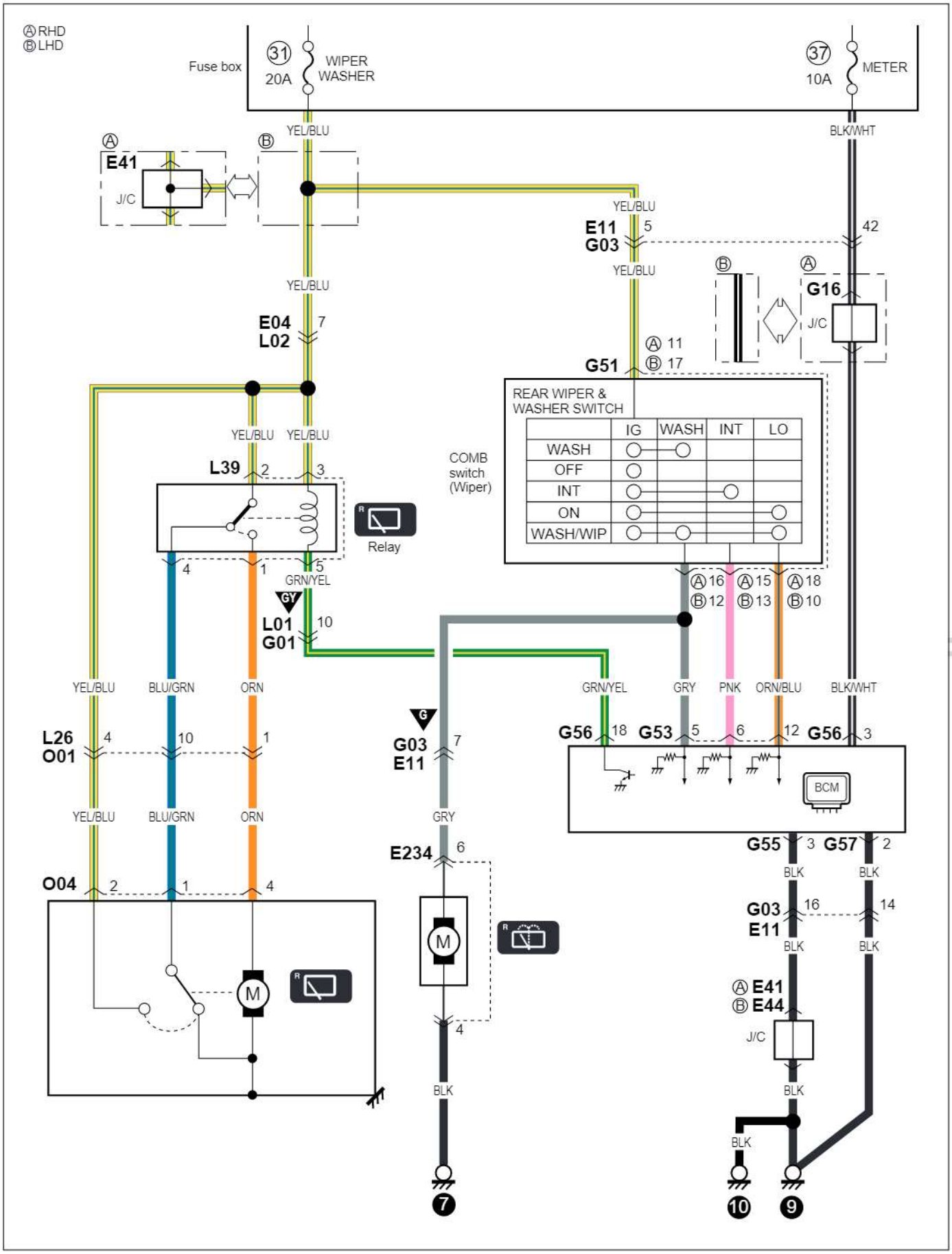

cardiagn.com

B-4 Rear window defogger

B-4 Heckscheibenentfeuchter
B-4 Désembueur de fenêtre arrière
B-4 Desempañador de la ventanilla trasera

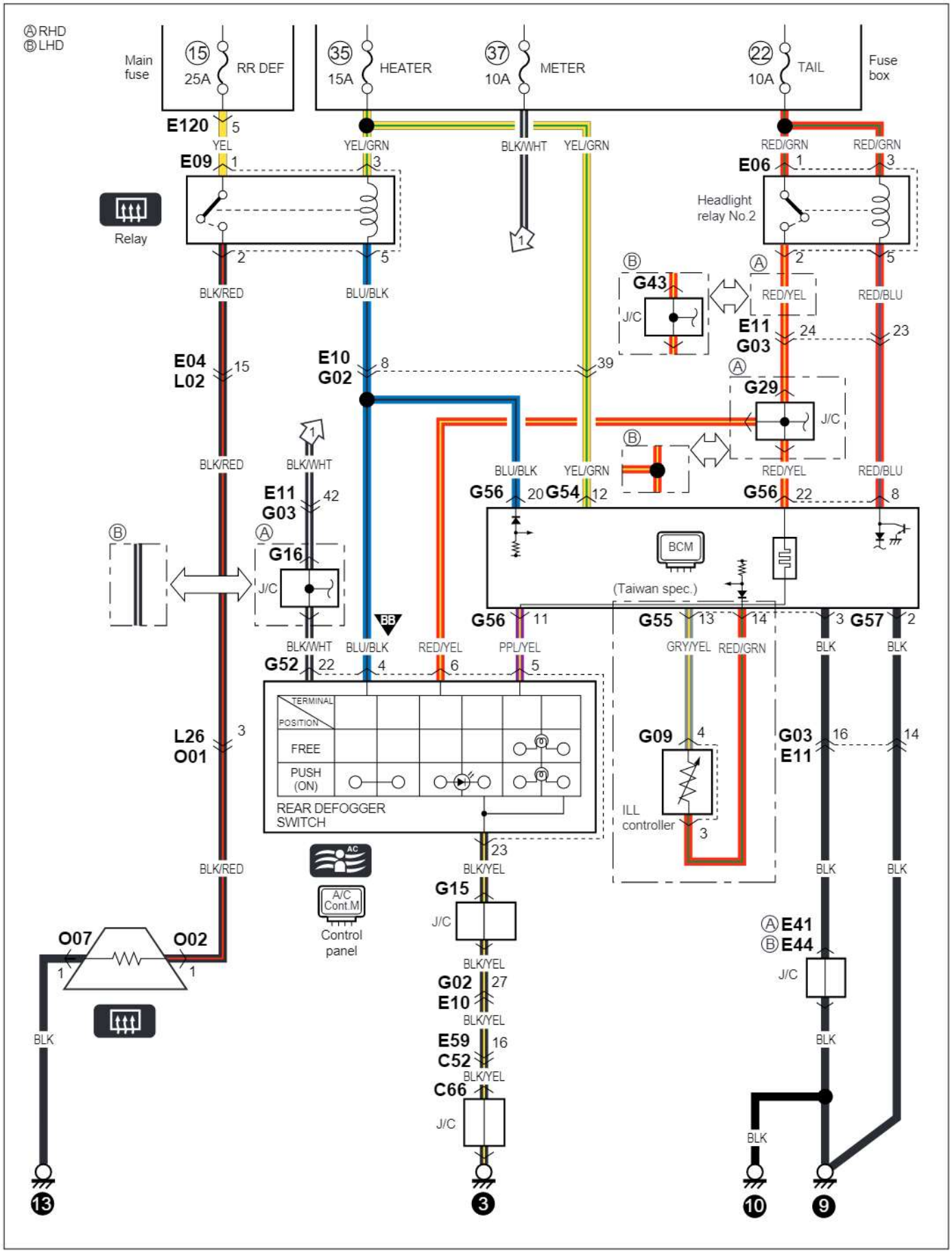

cardiagn.com

Memo
Notizen
Note
Notas

cardiagn.com

B-5 Power door lock

B-5 Elektrische türverriegelung
B-5 Verrouillage centralisé des portes
B-5 Bloqueo automático de las puertas

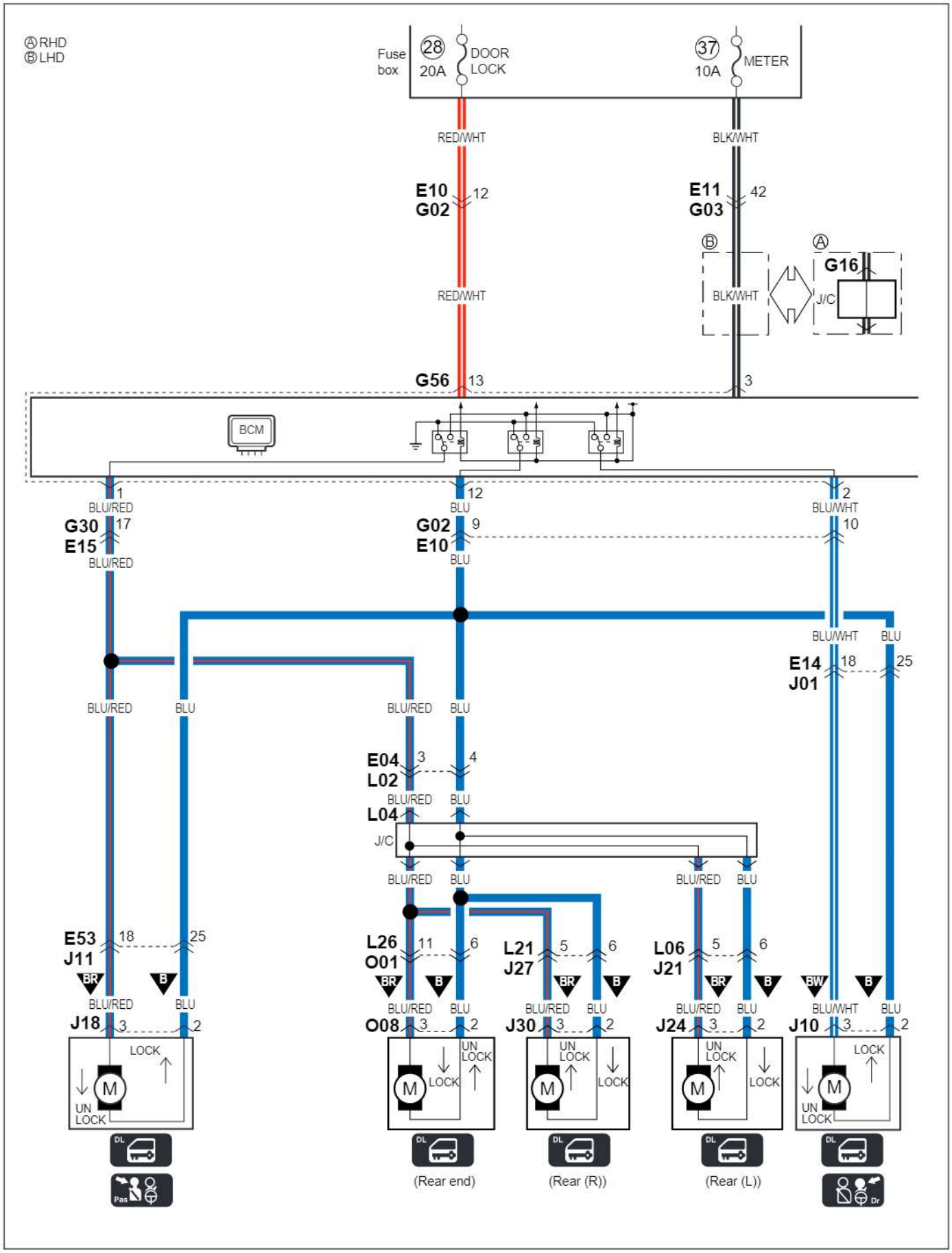

cardiagn.com

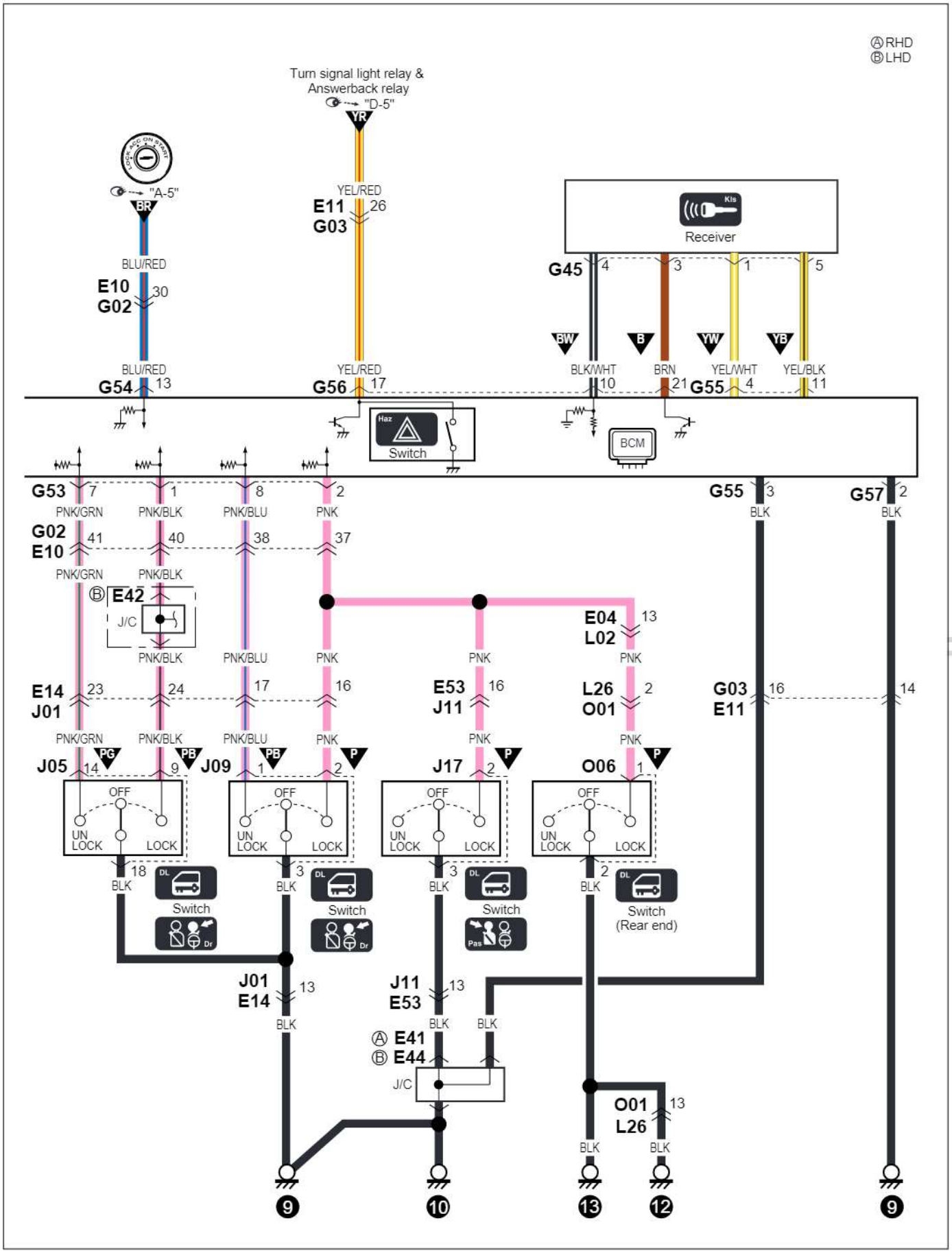

cardiagn.com

B-6 Power window

B-6 Elektrisch verstellbarer Spiegel
B-6 Rétroviseur électrique
B-6 Espejo eléctrico

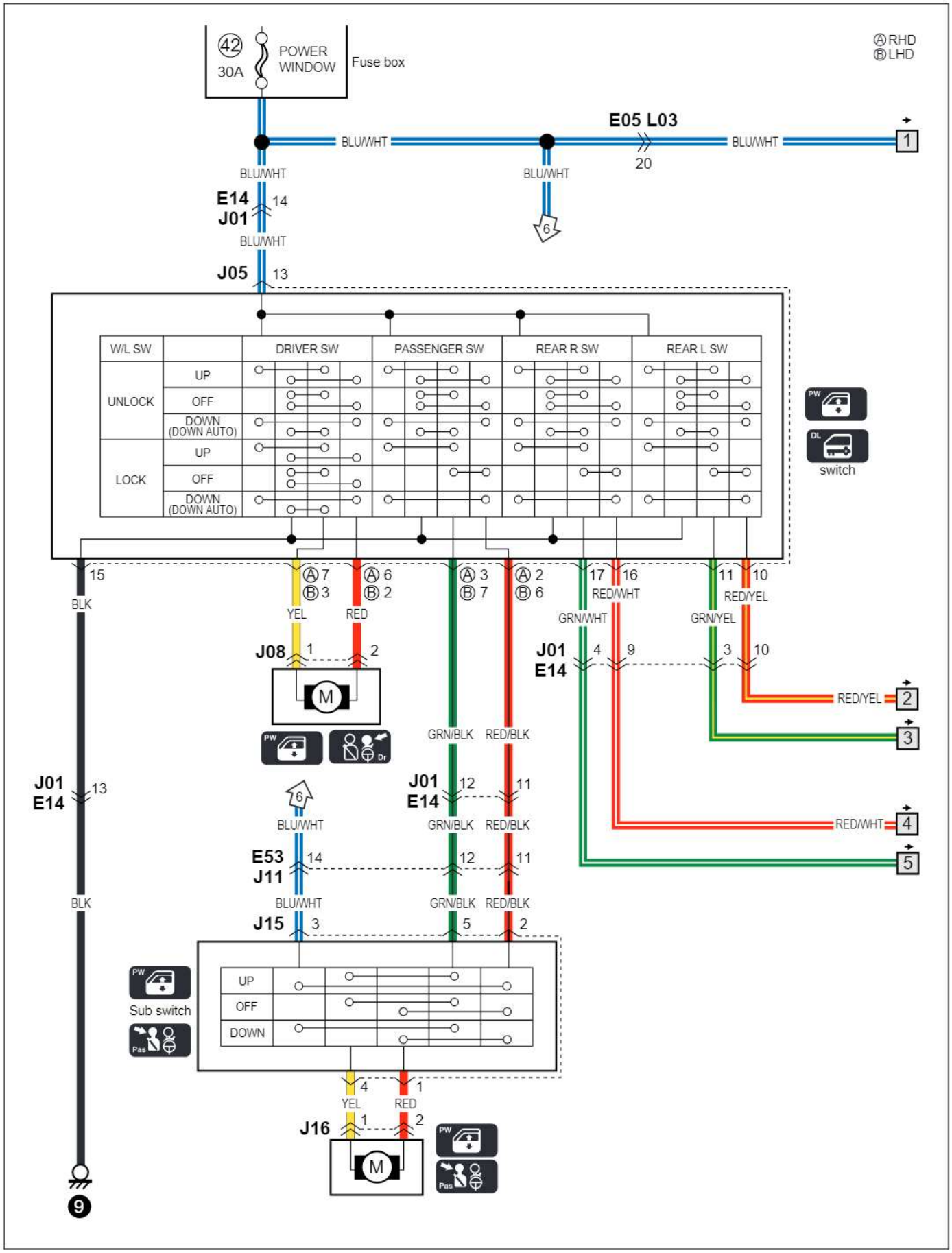

cardiagn.com

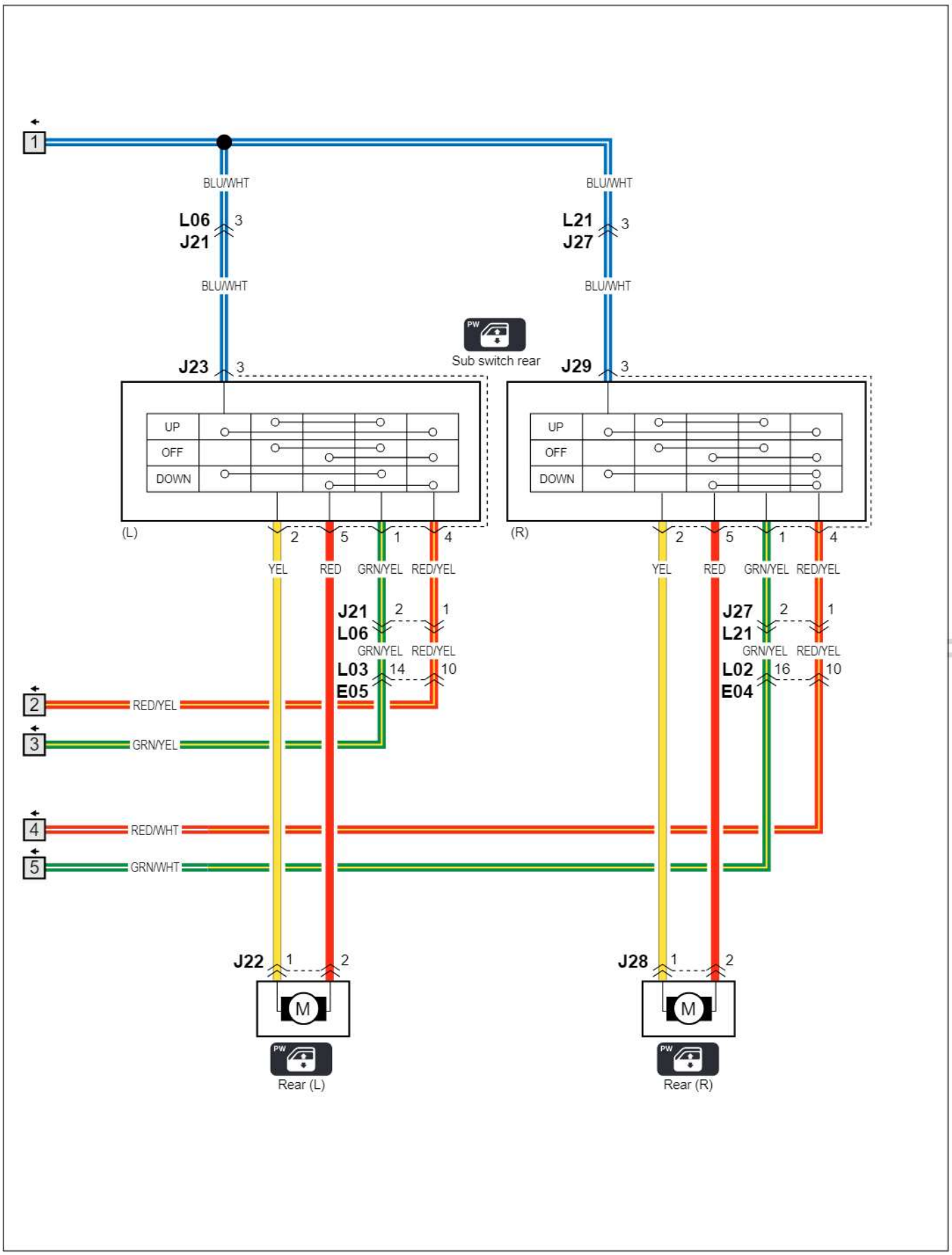

cardiagn.com

B-7 Remorte controller mirror (Without Heater)

B-7 Ferngesteuerter spiegel (auser beheiztem spiegel)
B-7 Retroviseur telecommande (sans rechauffeur de retroviseur)
B-7 Espejo de control remoto (sin calentador de espejo)

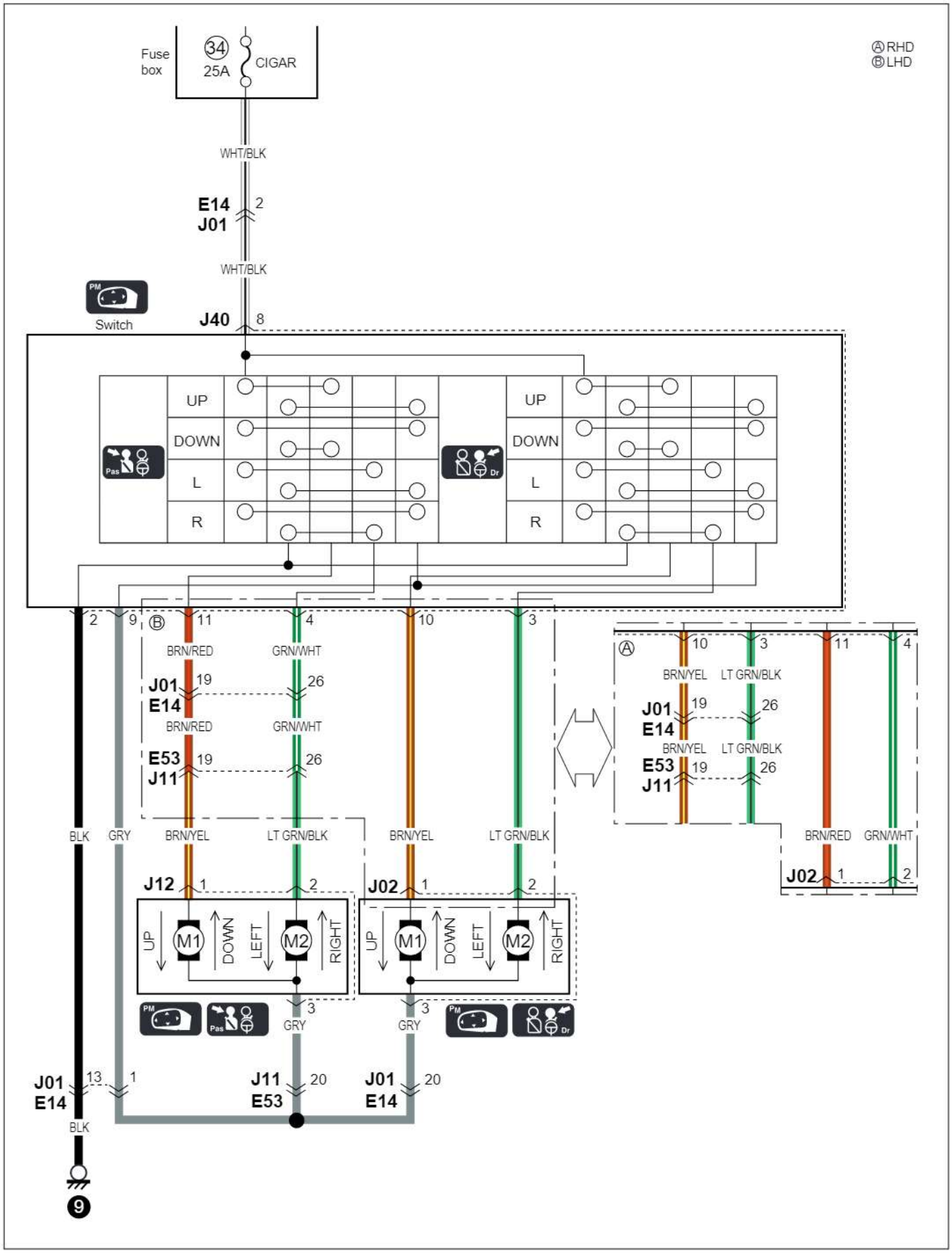

cardiagn.com

B-7 Remorte controller mirror (With Heater)

B-7 Ferngesteuerter spiegel (mit beheiztem spiegel)
B-7 Retroviseur telecommande (avec rechauffeur de retroviseur)
B-7 Espejo de control remoto (con calentador de espejo)

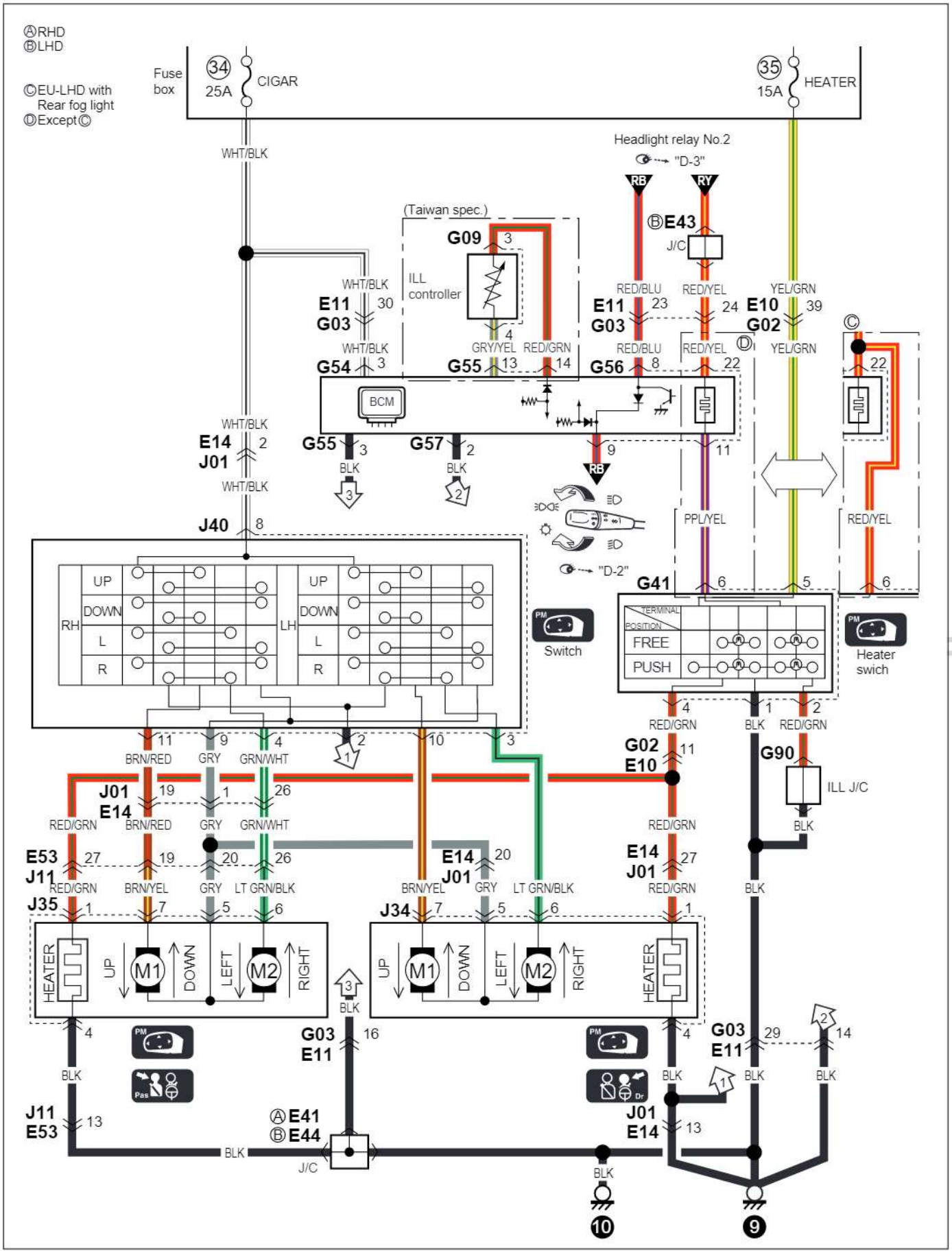

B-8 Horn
B-8 Hupe
B-8 Avertisseur
B-8 Bocina

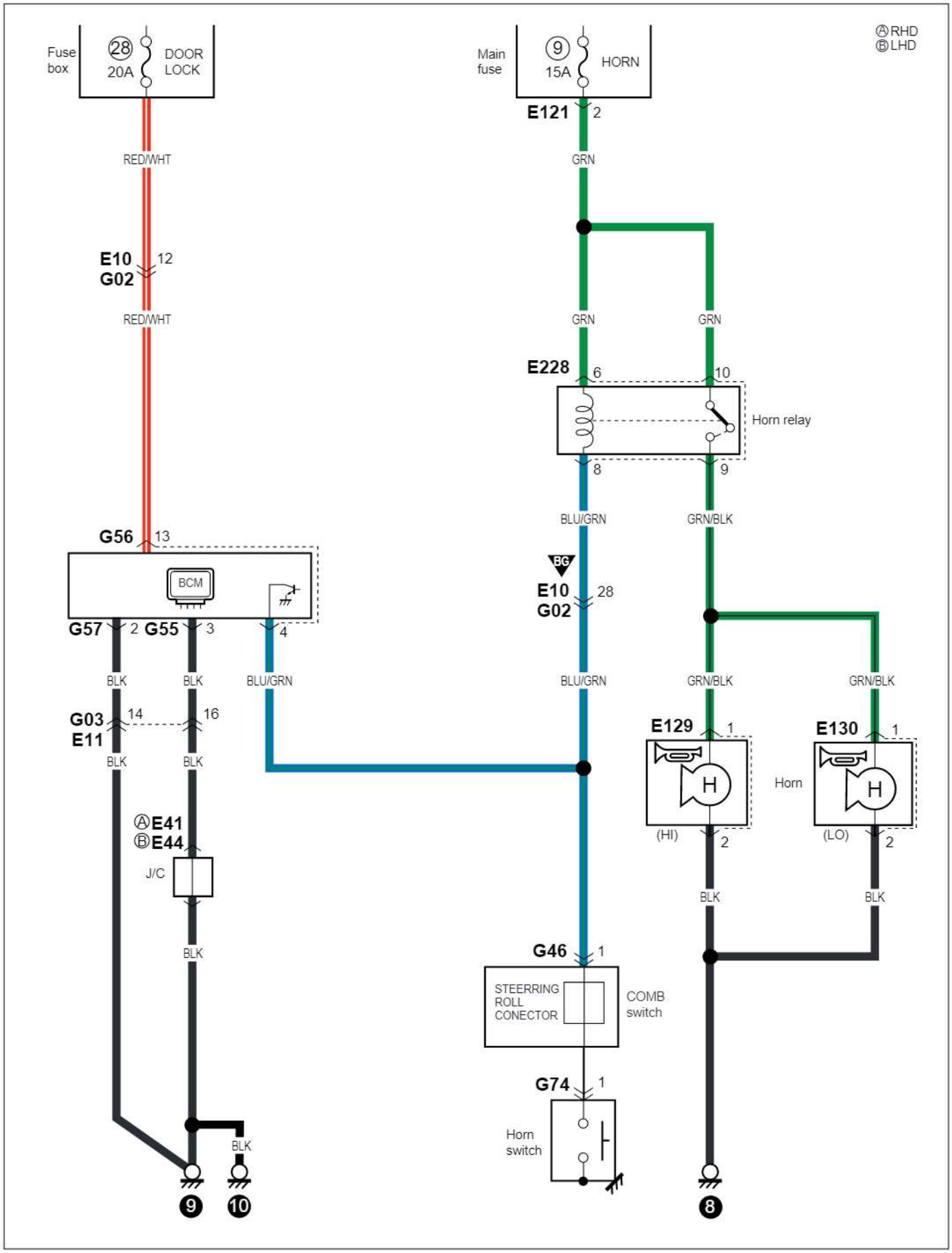

cardiagn.com

Memo
Notizen
Note
Notas

cardiagn.com

B-9 Seat heater

B-9 Sitzheizung
B-9 Chauffage de siege
B-9 Calefaccion del asiento

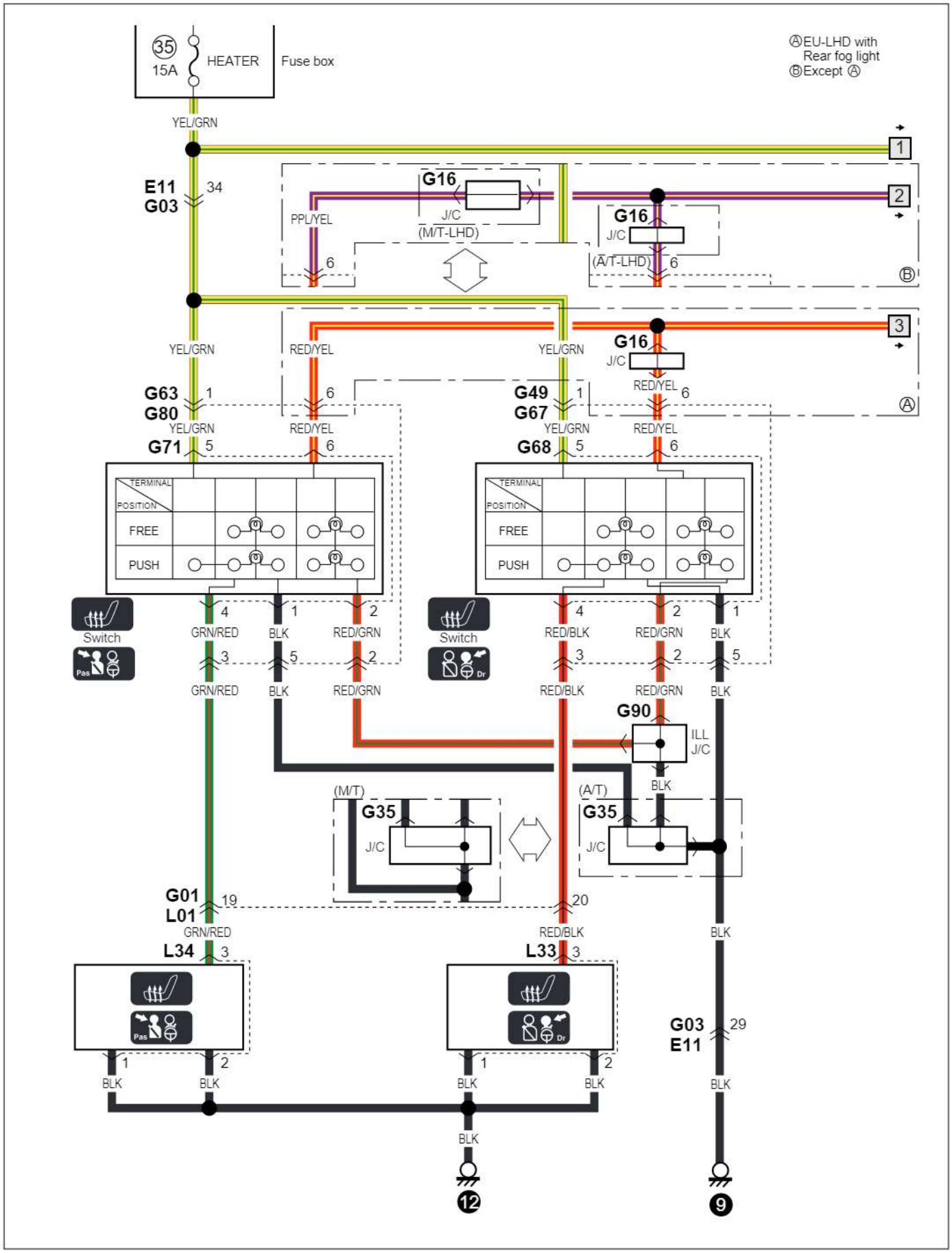

cardiagn.com

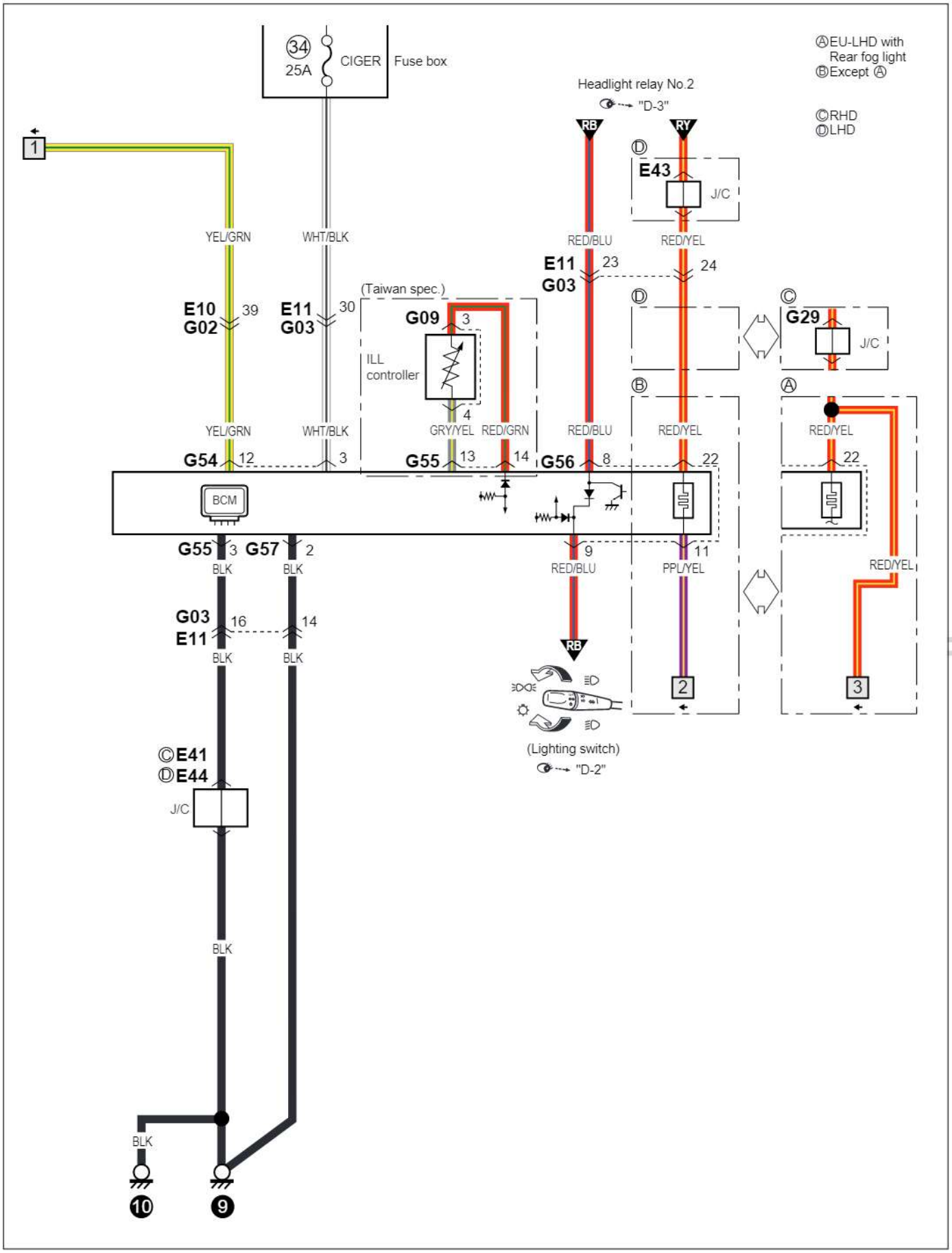

cardiagn.com

C-1 Combination meter (Meter)

C-1 Kombinationsinstrument (Meter)
C-1 Compteur mixte (Compteur)
C-1 Medidor de combinación (Medidor)

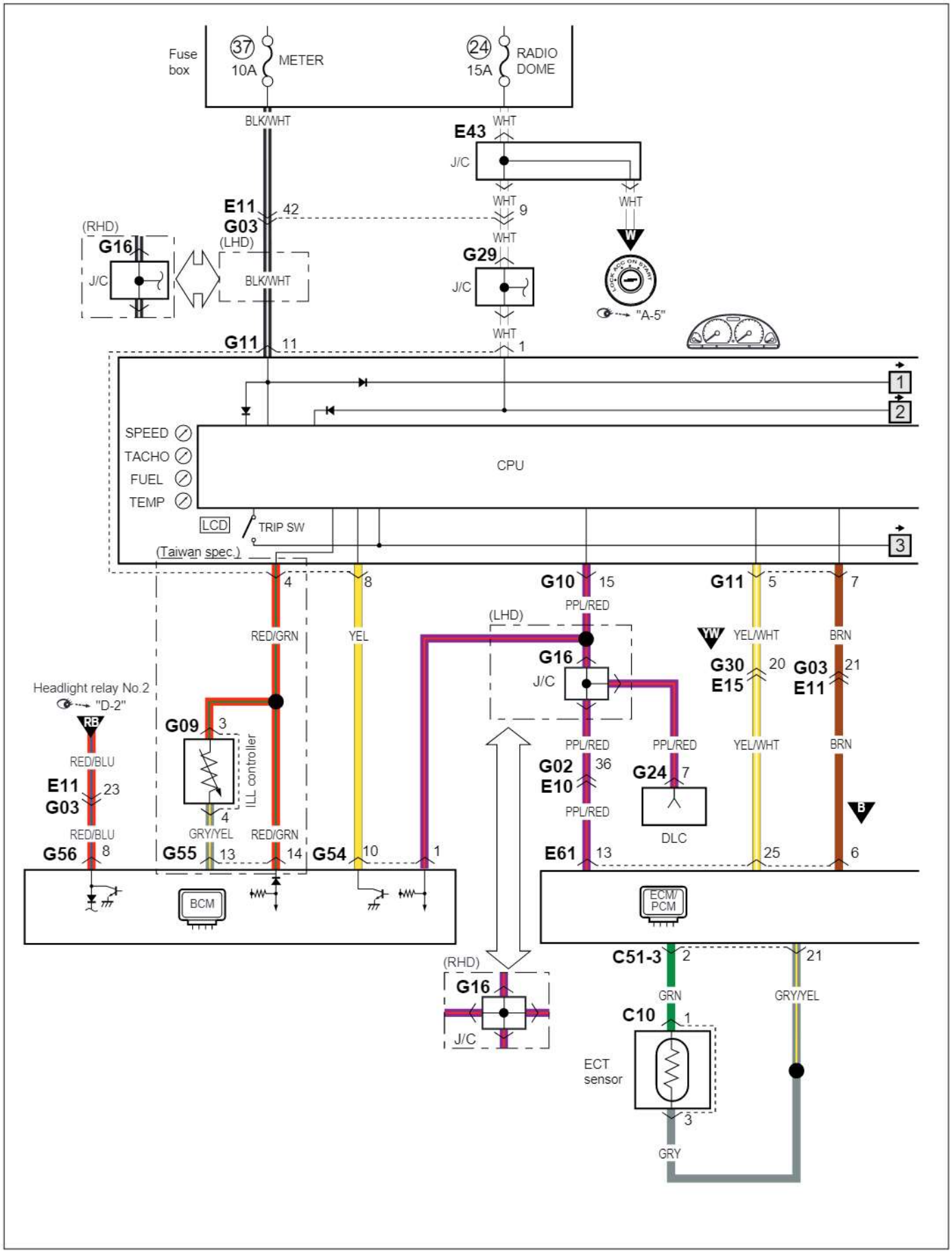

cardiagn.com

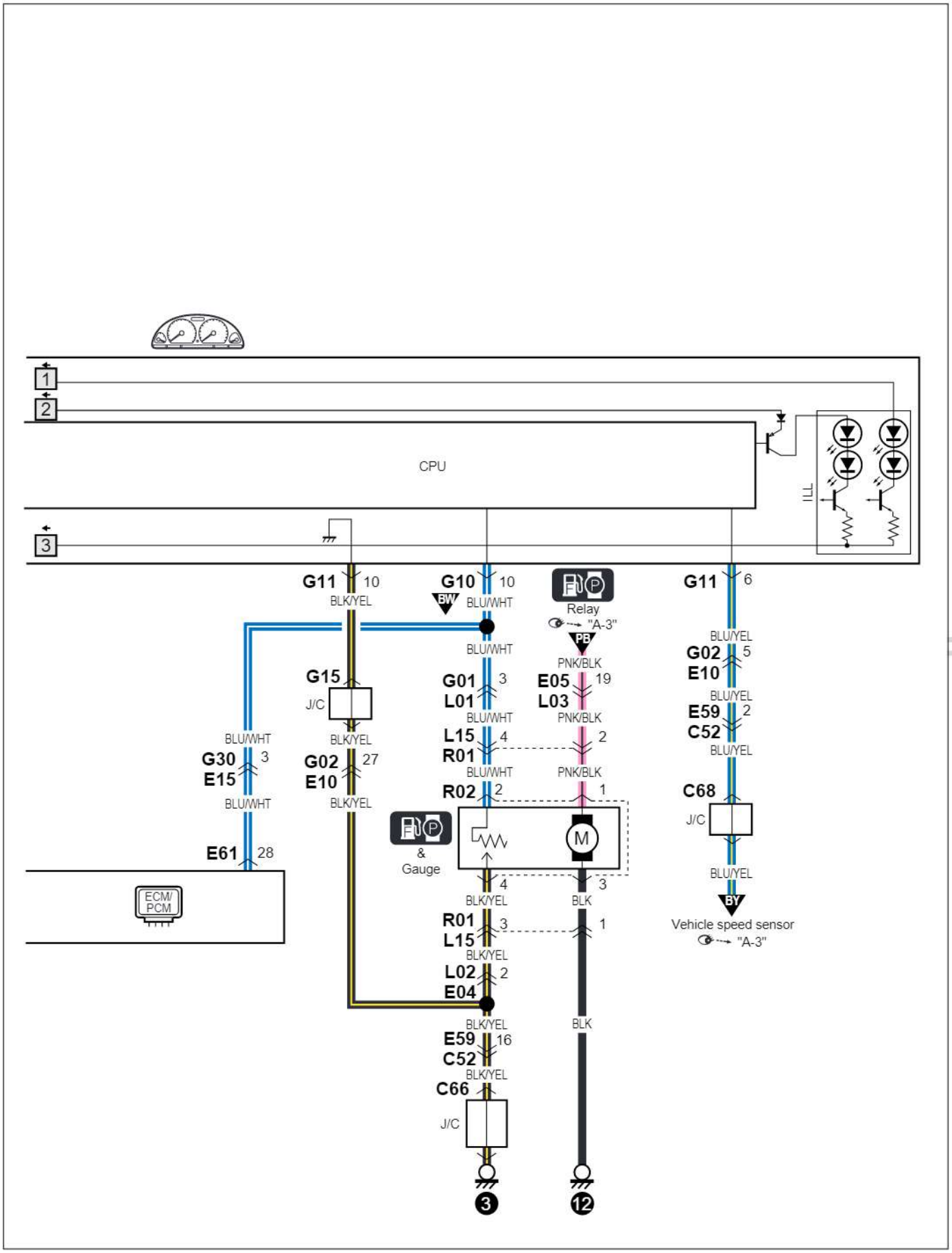

cardiagn.com

C-2 Combination meter (Indicator lamp)

C-2 Kombinationsinstrument (Anzeigelampe)
C-2 Compteur mixte (Témoin indicateur)
C-2 Medidor de combinación (Lámpara de indicador)

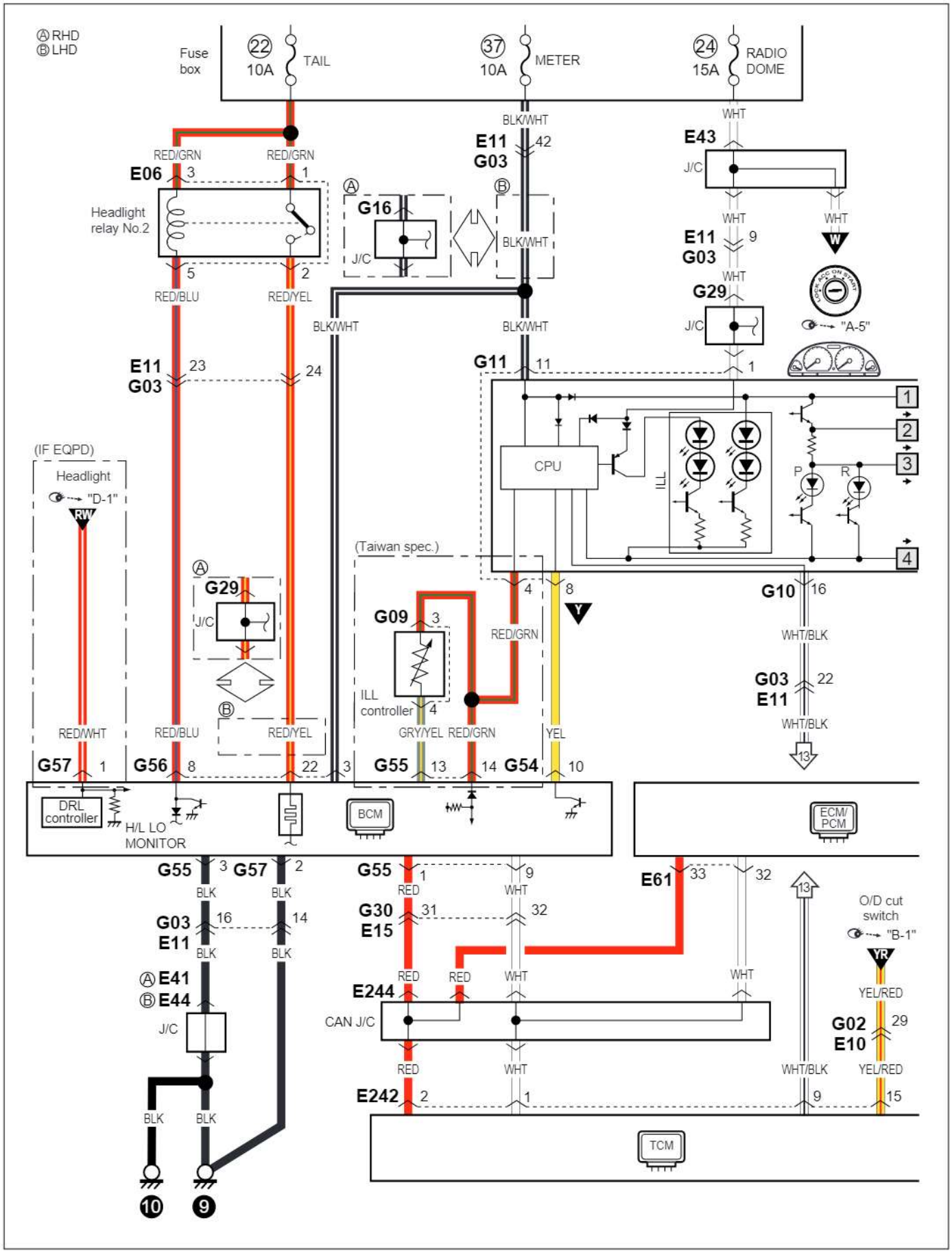

cardiagn.com

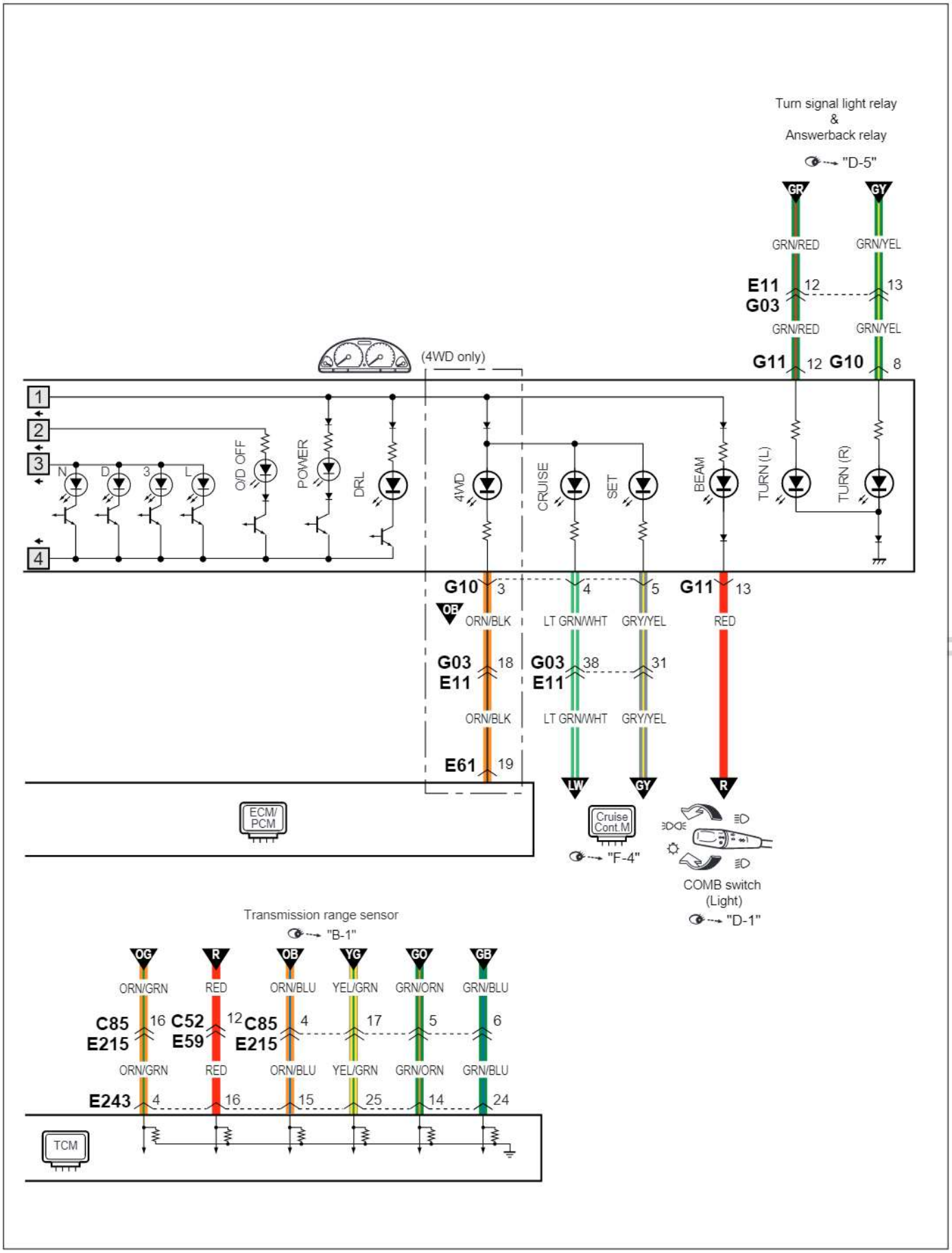

cardiagn.com

C-3 Combination meter (Warning lamp)

C-3 Kombinationsinstrument (Wrnleuchte)
C-3 Compteur mixte (Témoins d´avertissement)
C-3 Medidor de combinación (Lámpara de advertencia)

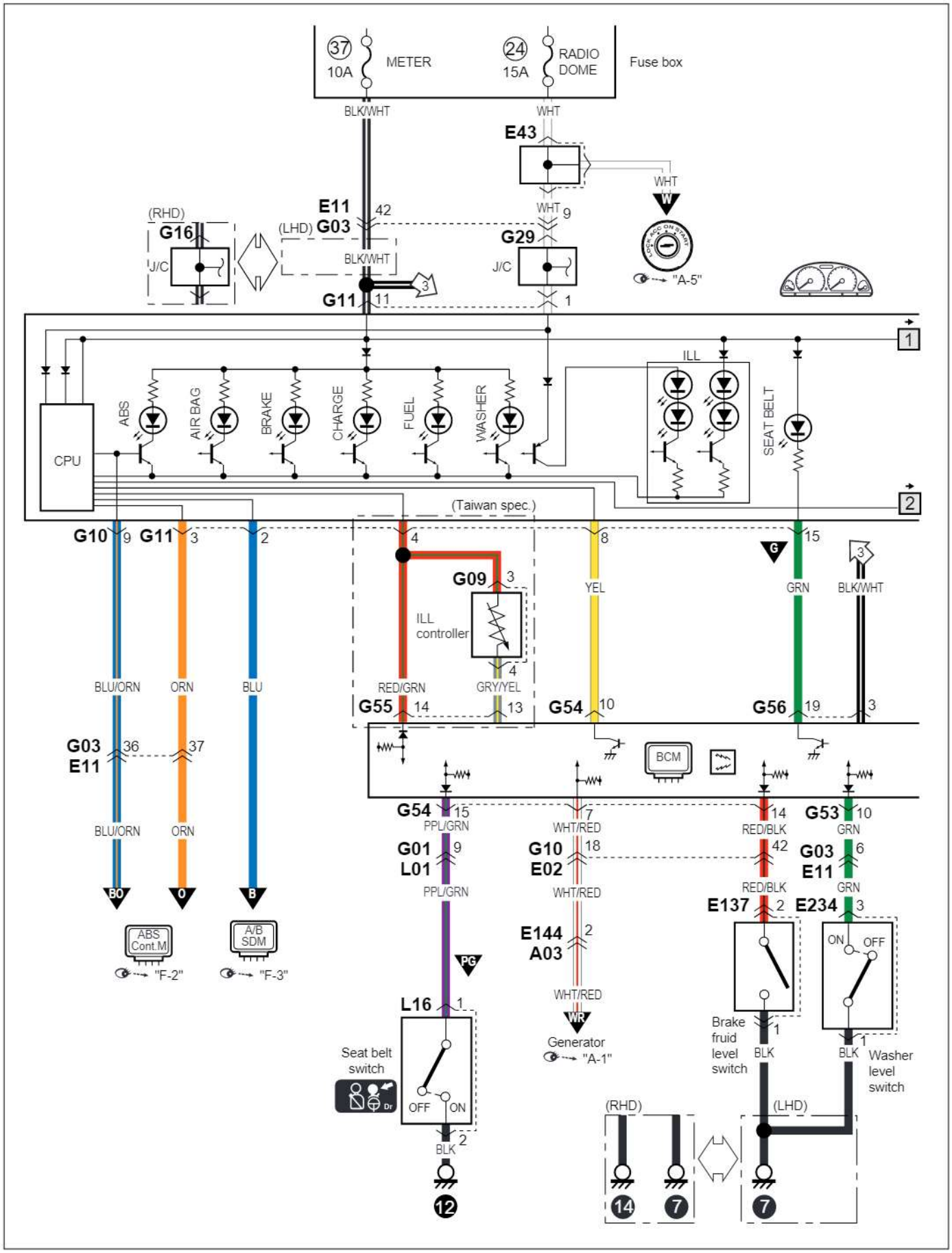

cardiagn.com

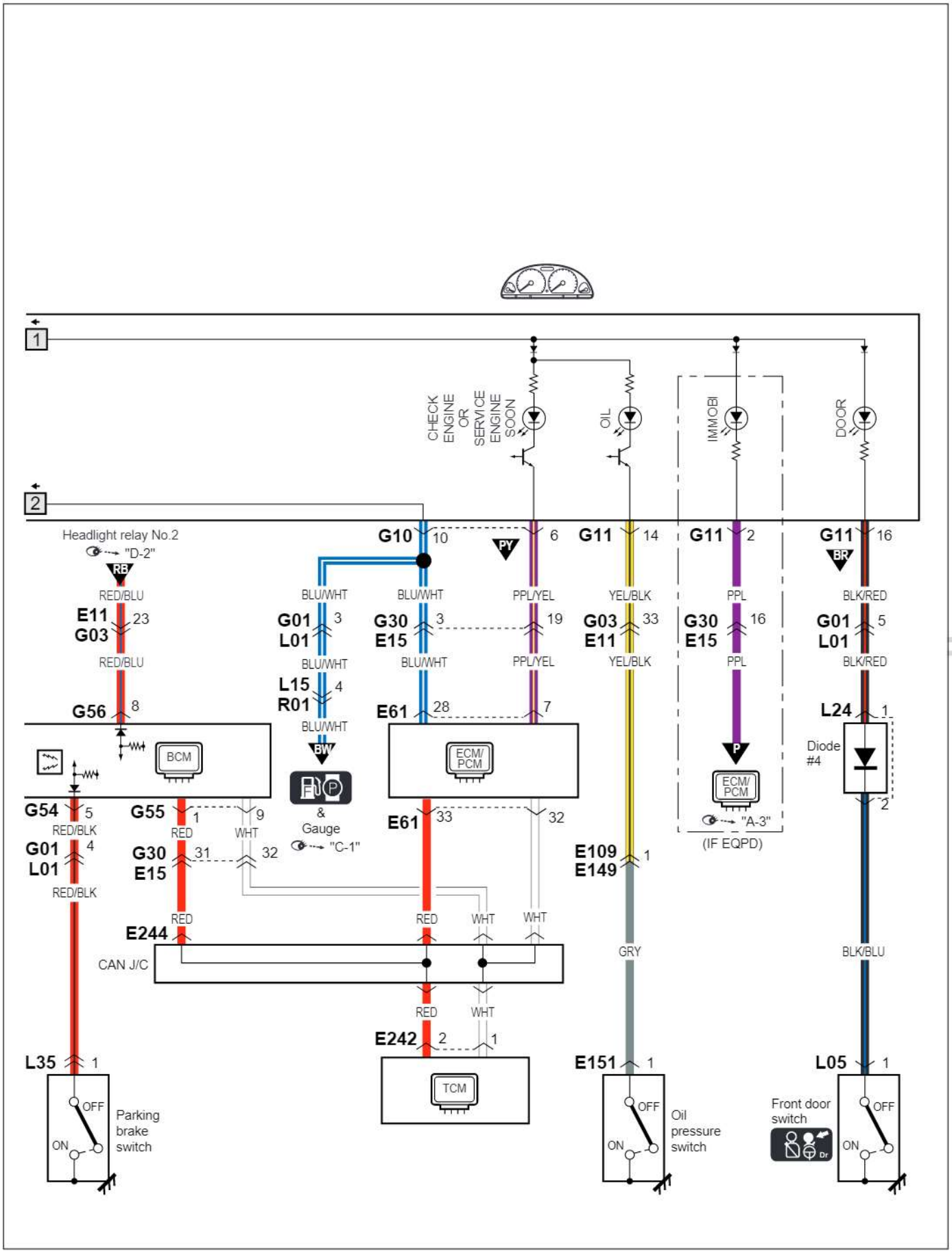

cardiagn.com

D-1 Headlight system
D-1 Scheinwerferanlage
D-1 Système des phares
D-1 Sistem de los faros

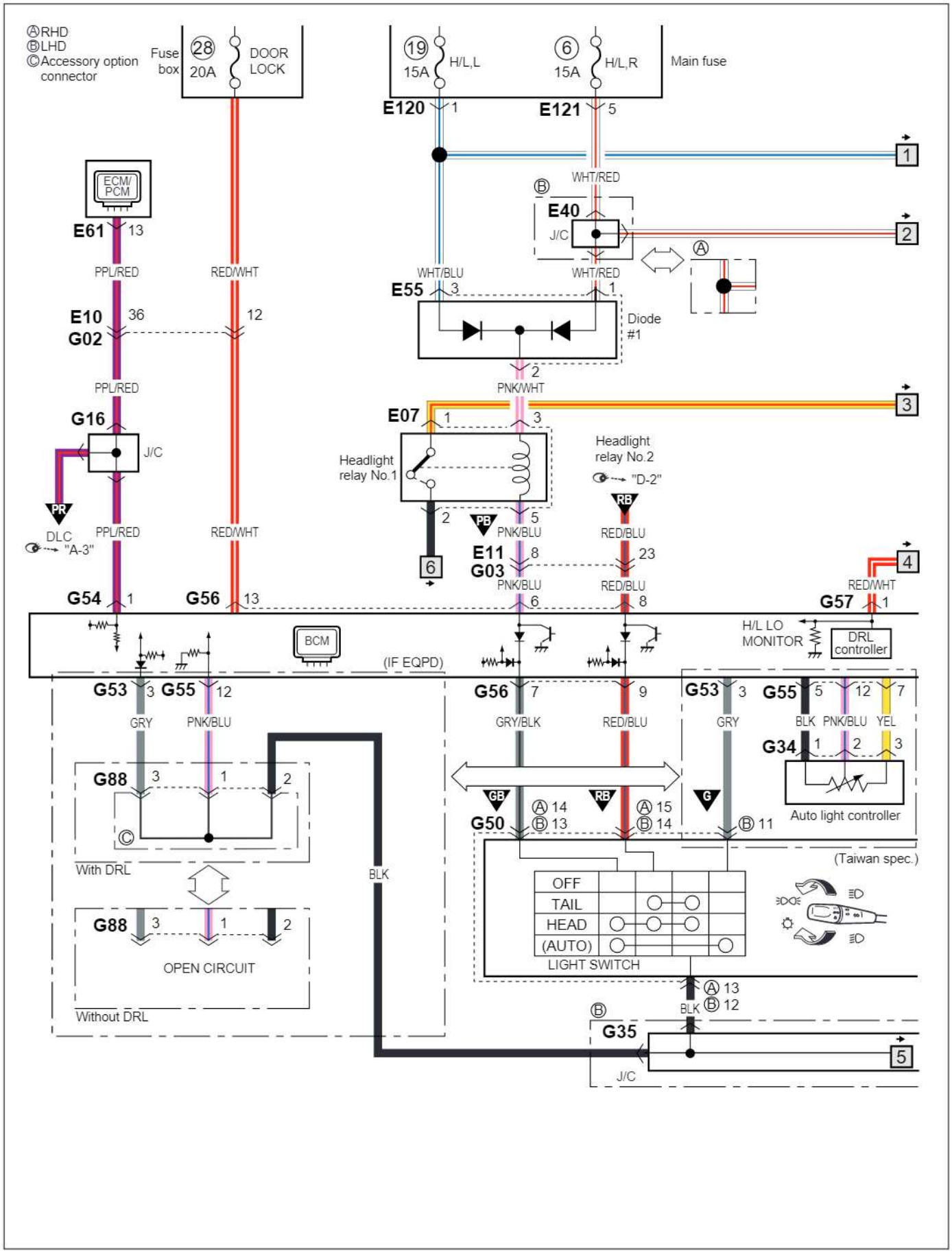

cardiagn.com

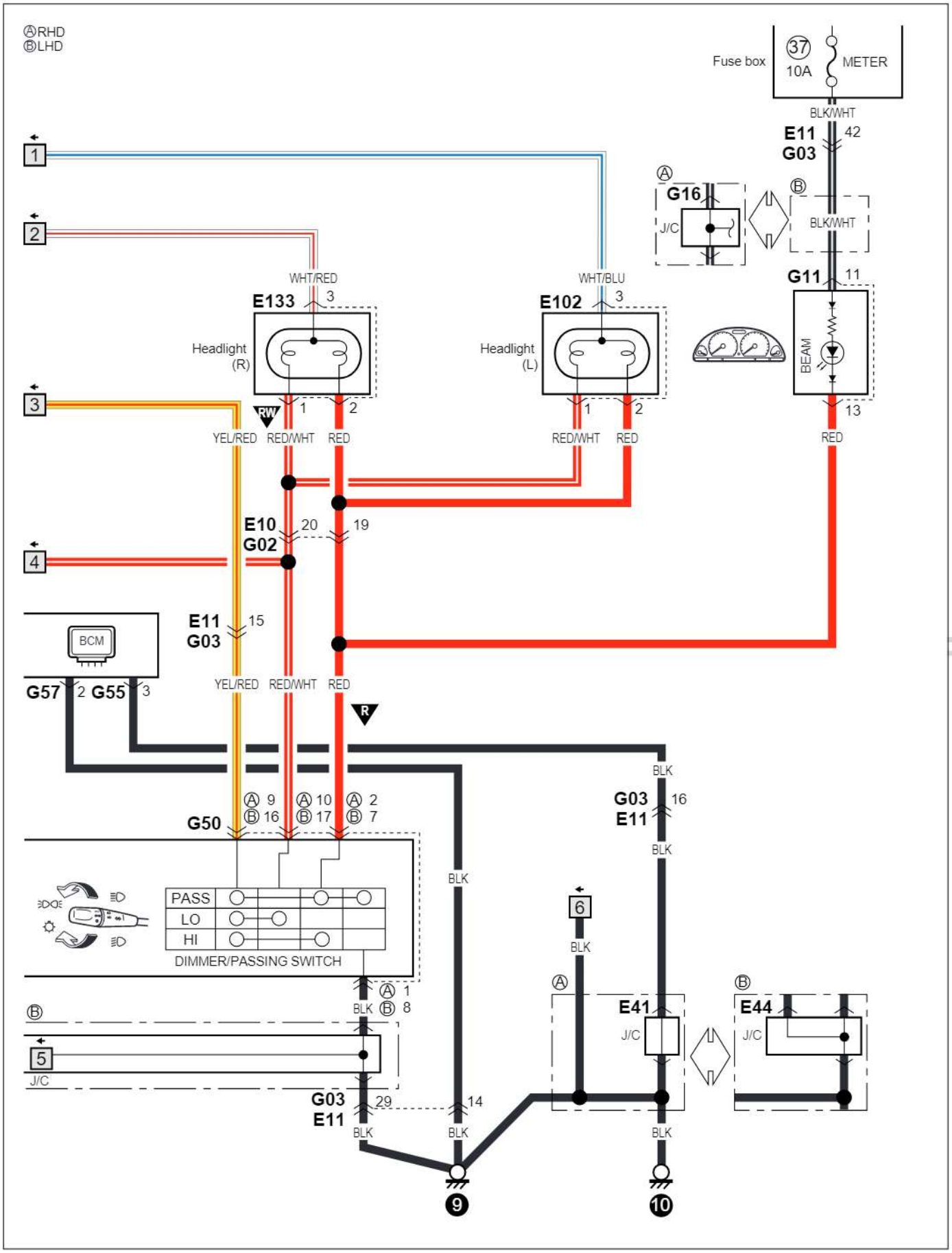

cardiagn.com

D-2 Clearance, tail and license plate light

D-2 Begrenzungs-,heck-und kennzeichenleuchte
D-2 Feux de gabart,arriére et de plaque d´immatriculation
D-2 Luces de paso,cola y de la matricula

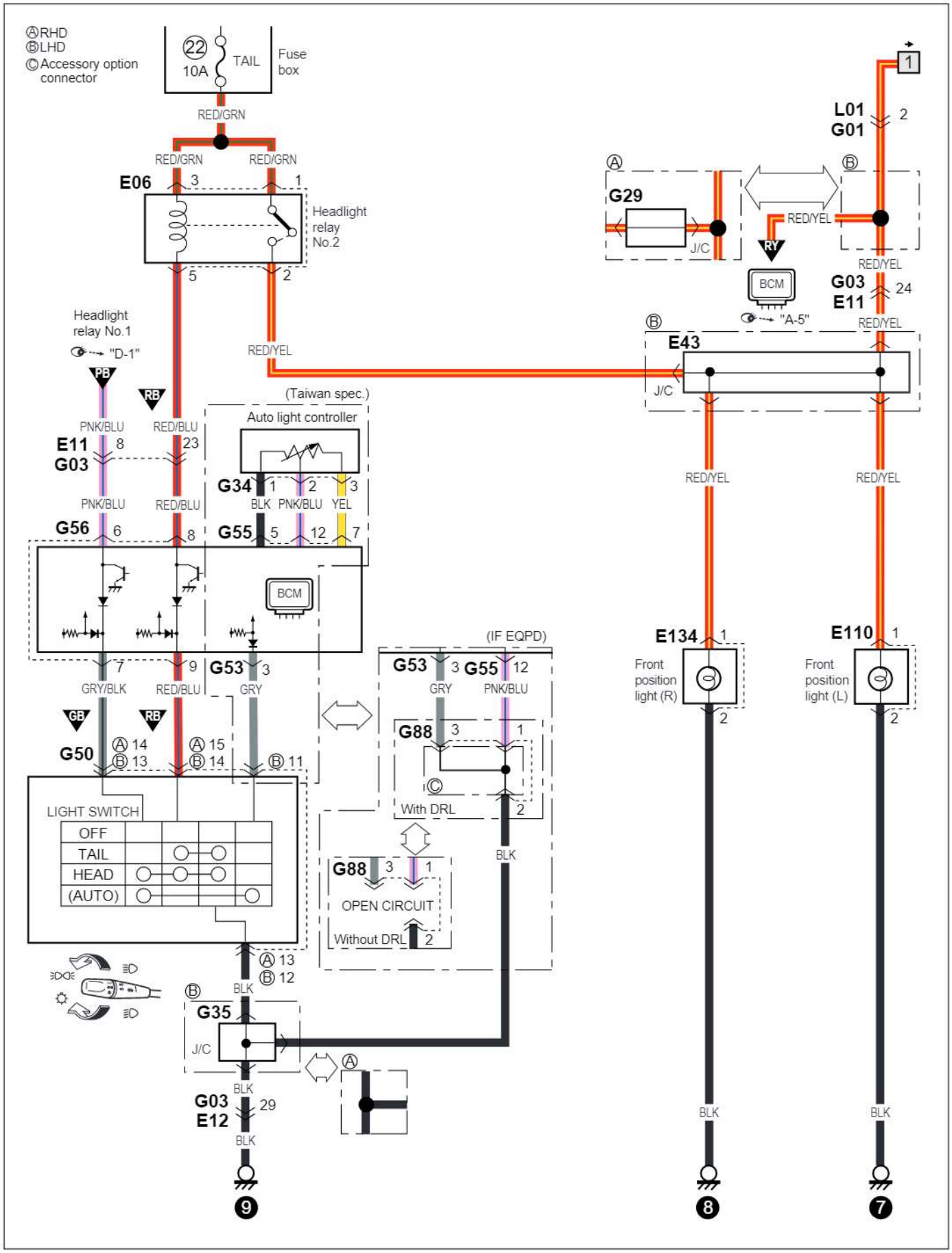

cardiagn.com

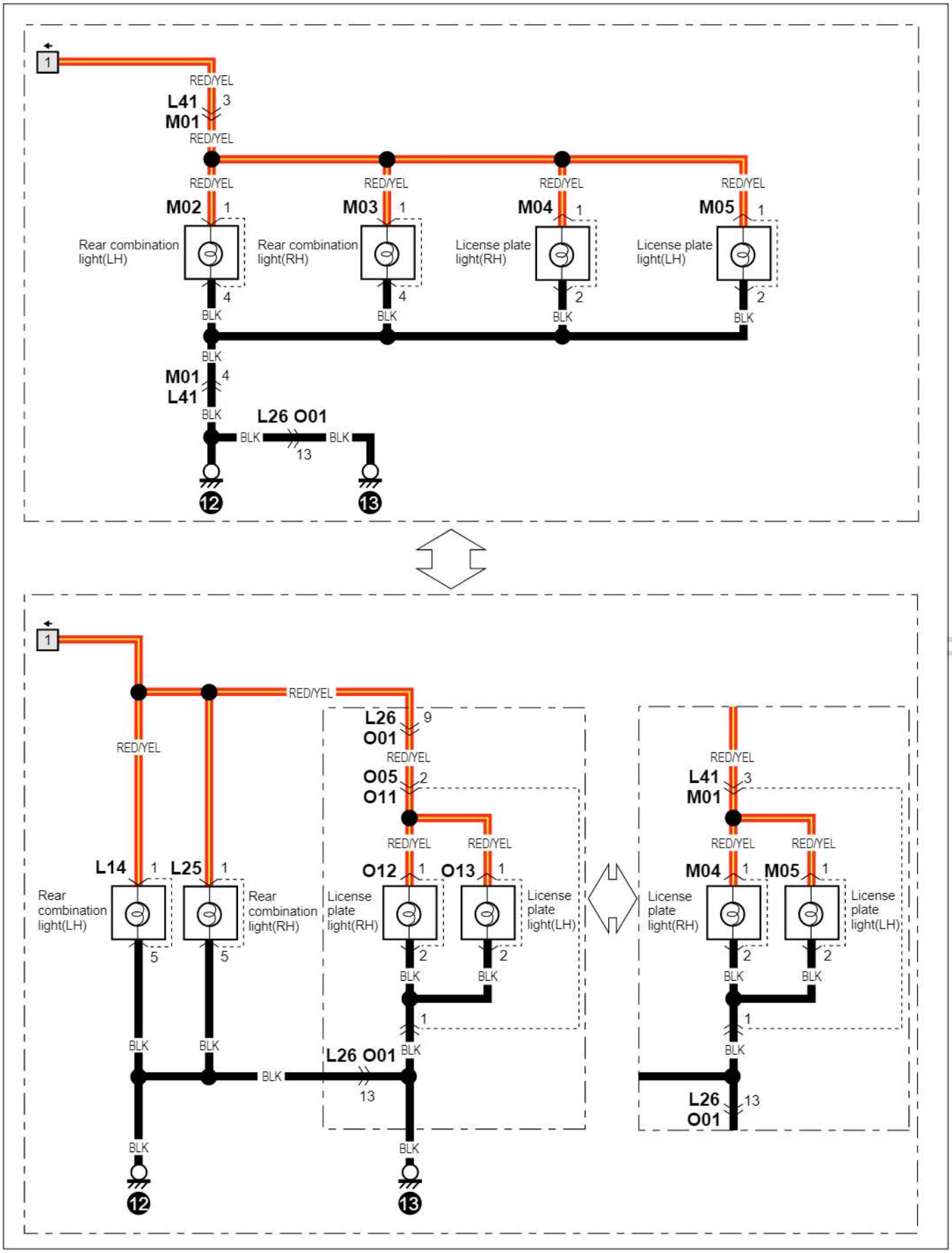

cardiagn.com

D-3 Illumination control system

D-3 Beleuchtungslampe
D-3 Dispositif d'éclairage
D-3 Luz de iluminación

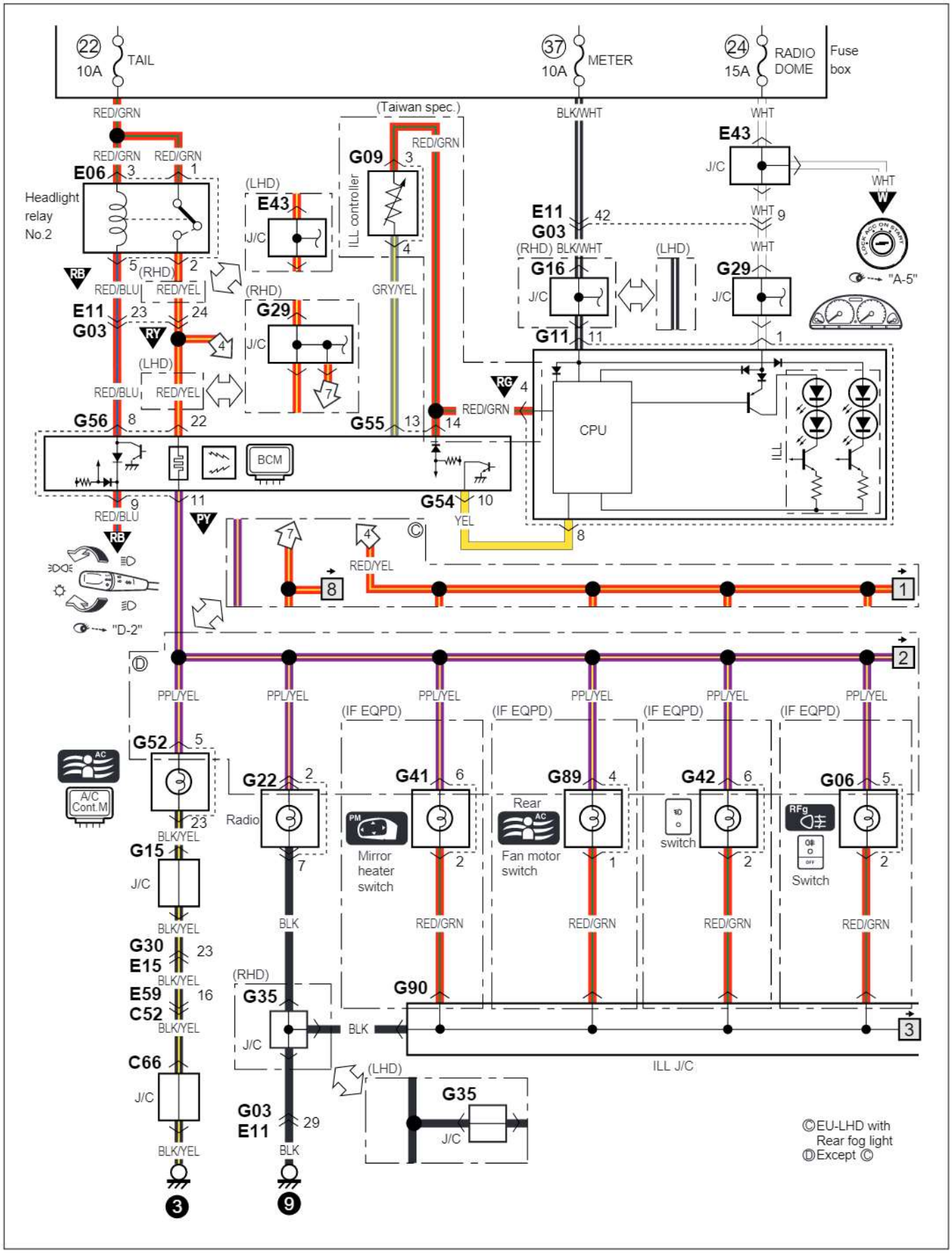

cardiagn.com

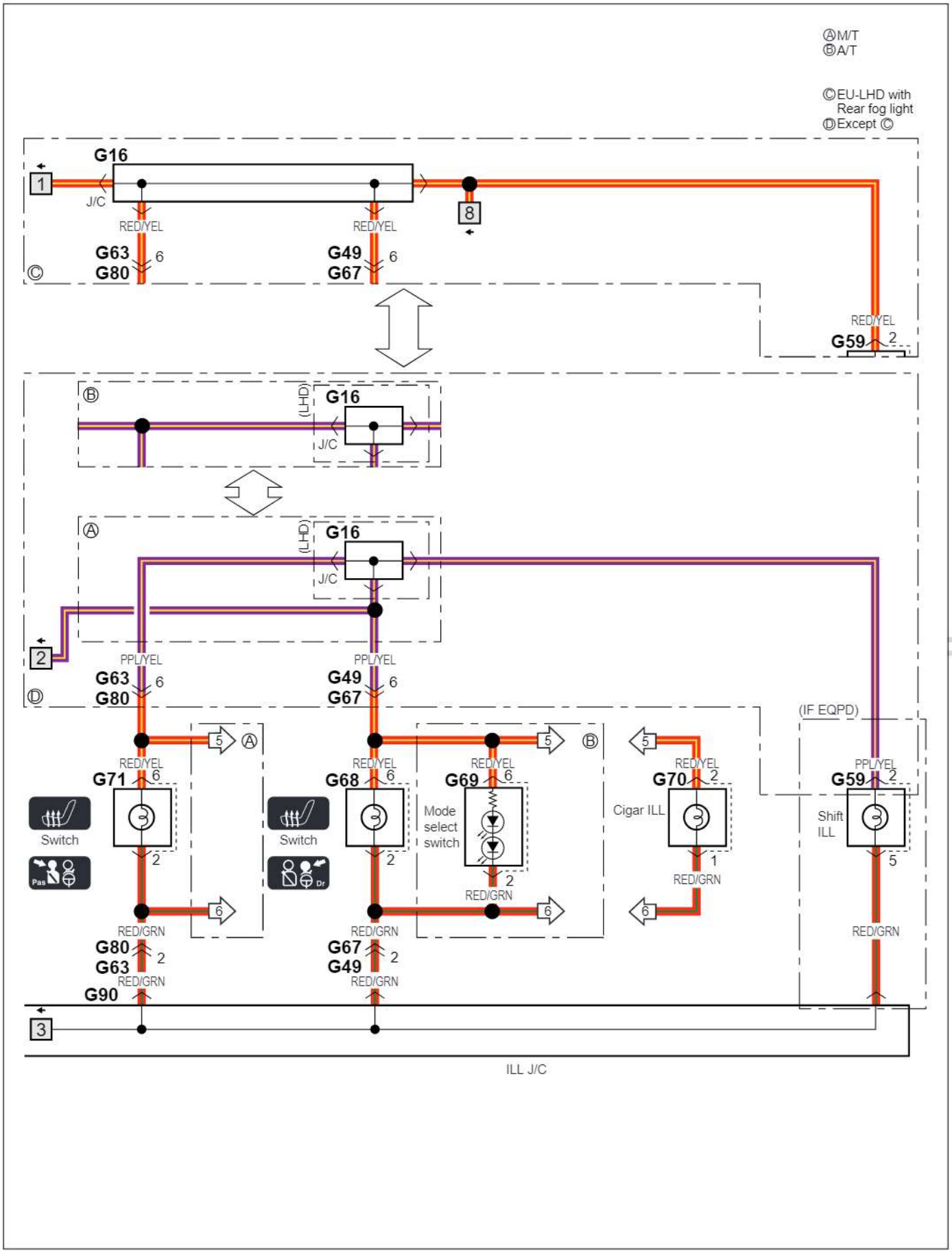

cardiagn.com

D-4 Interior light
D-4 Innenbeleuchtung
D-4 Plafonterior
D-4 Luz interior

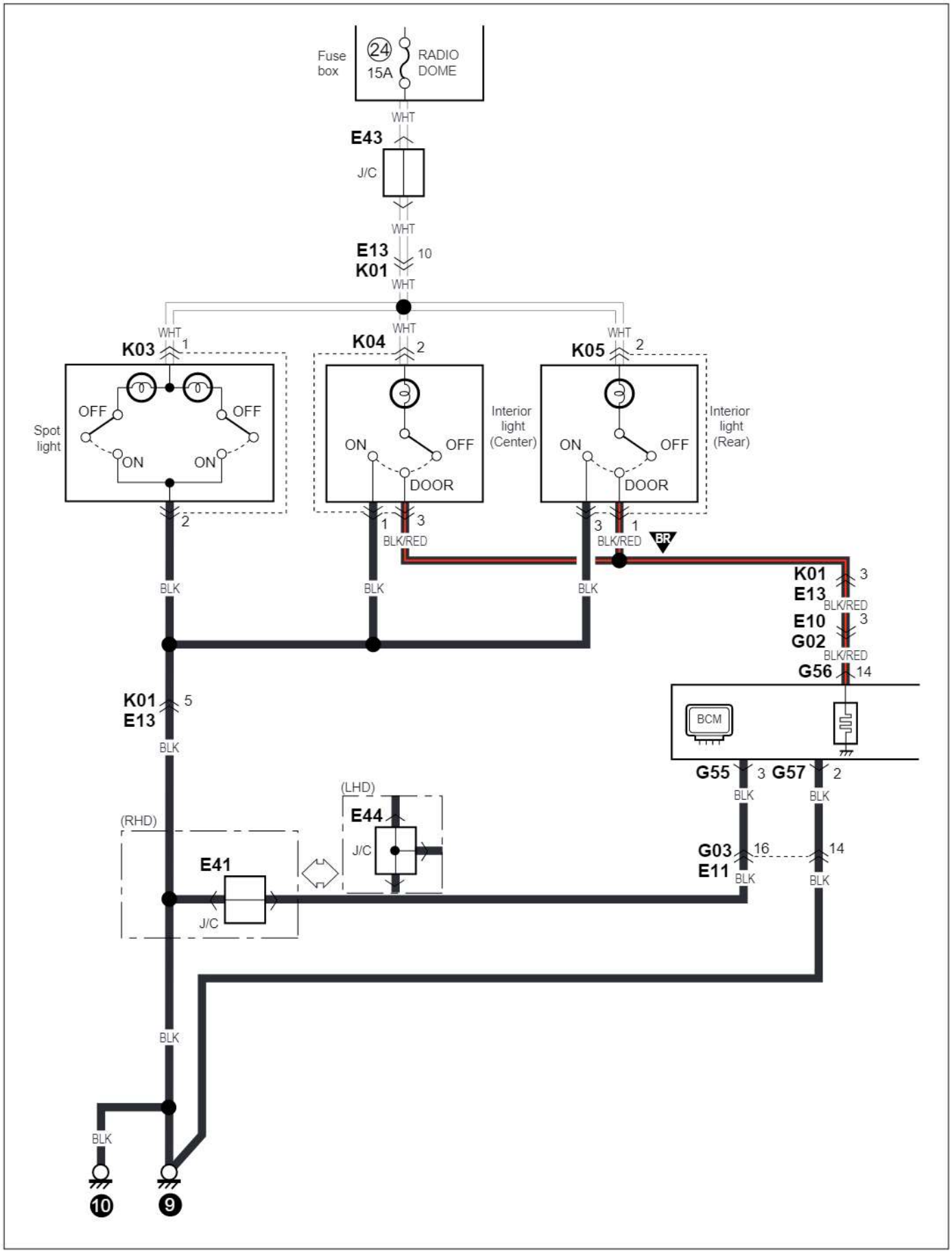

cardiagn.com

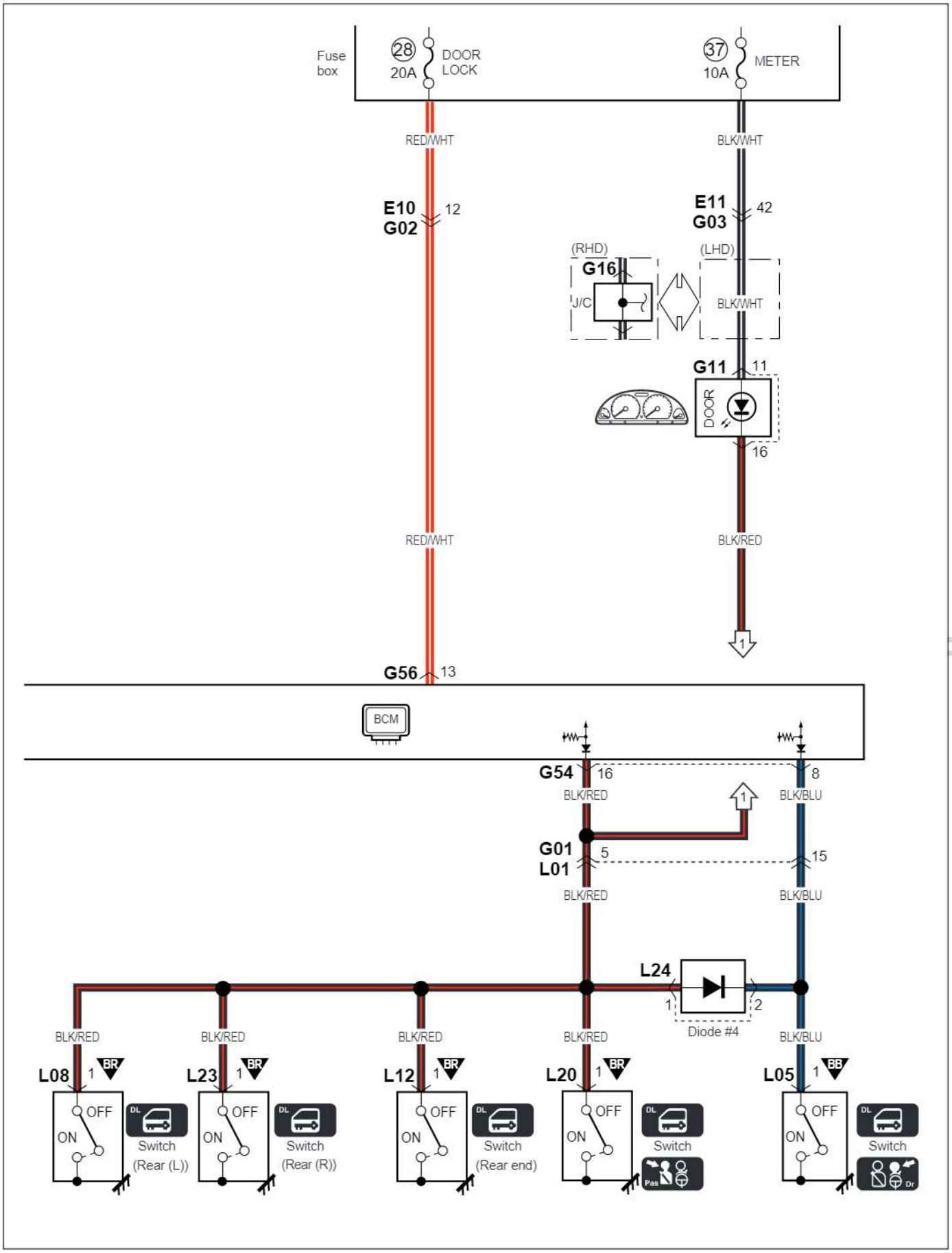

cardiagn.com

D-5 Turn signal and hazard warning light

D-5 Blinklicht und warnleuchte
D-5 Feux clignotants et feux de détresse
D-5 Luz de la señal de giro y de advertencia de peligro

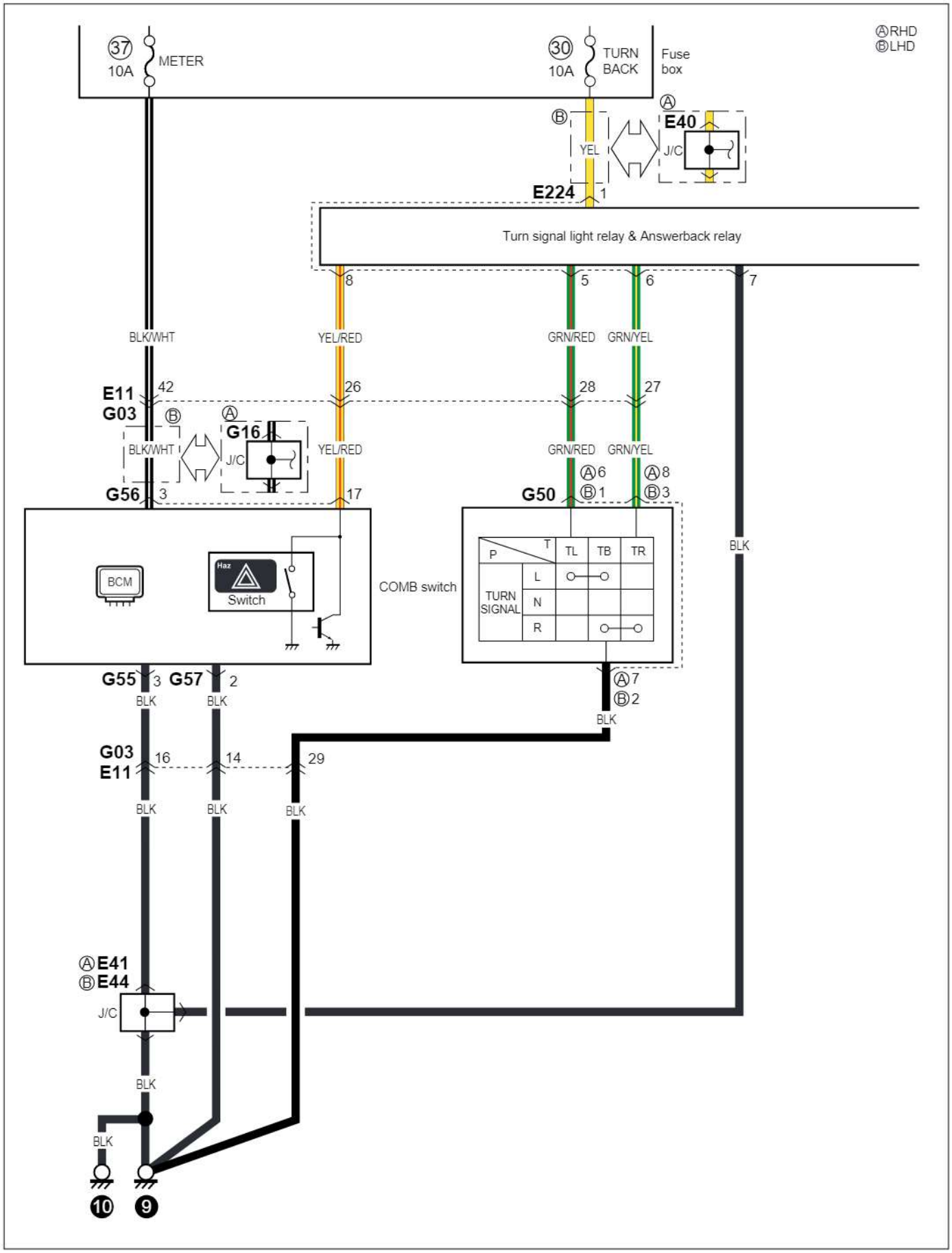

cardiagn.com

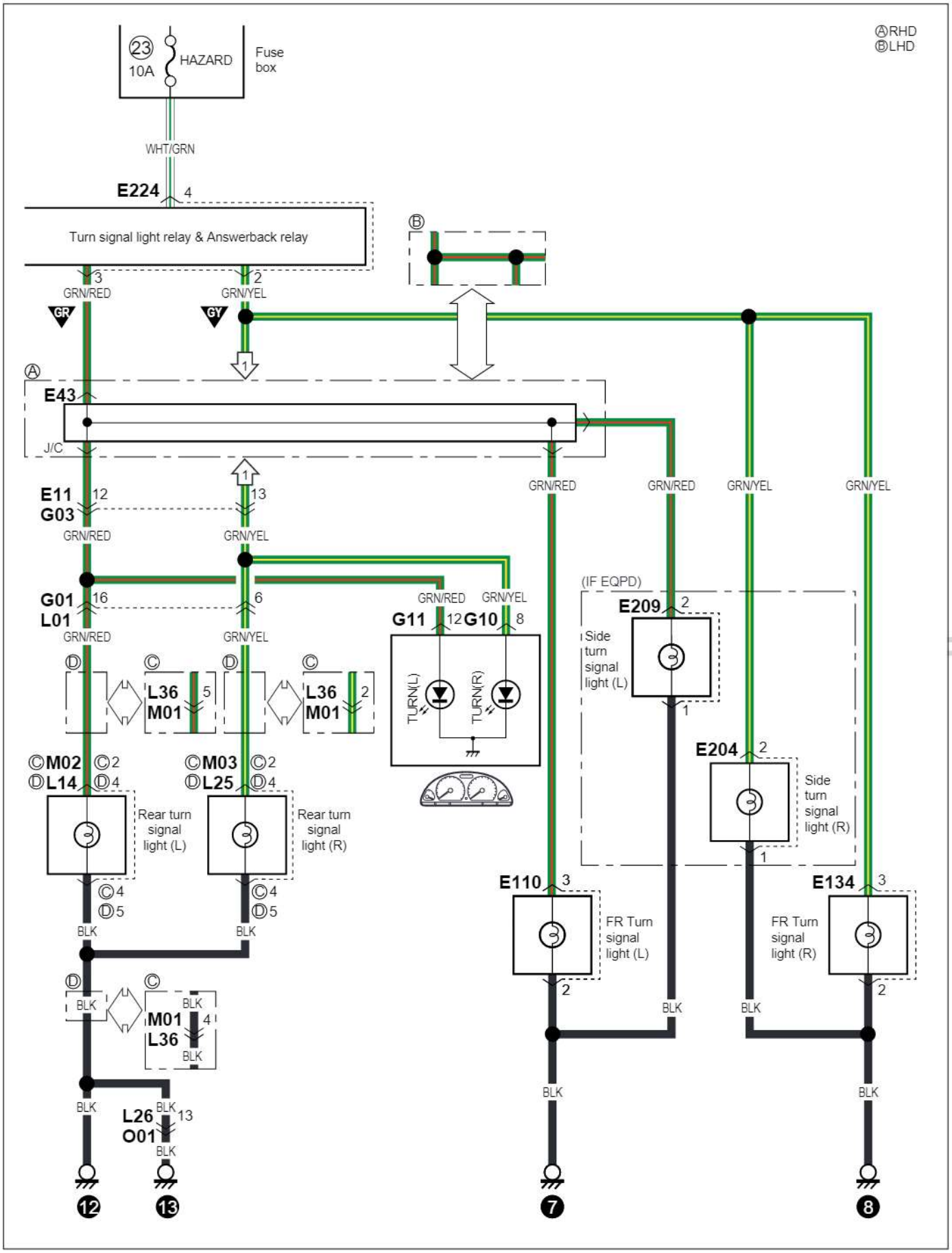

cardiagn.com

D-6 Brake light
D-6 Bremsleuchte
D-6 Feux stop
D-6 Luz del freno

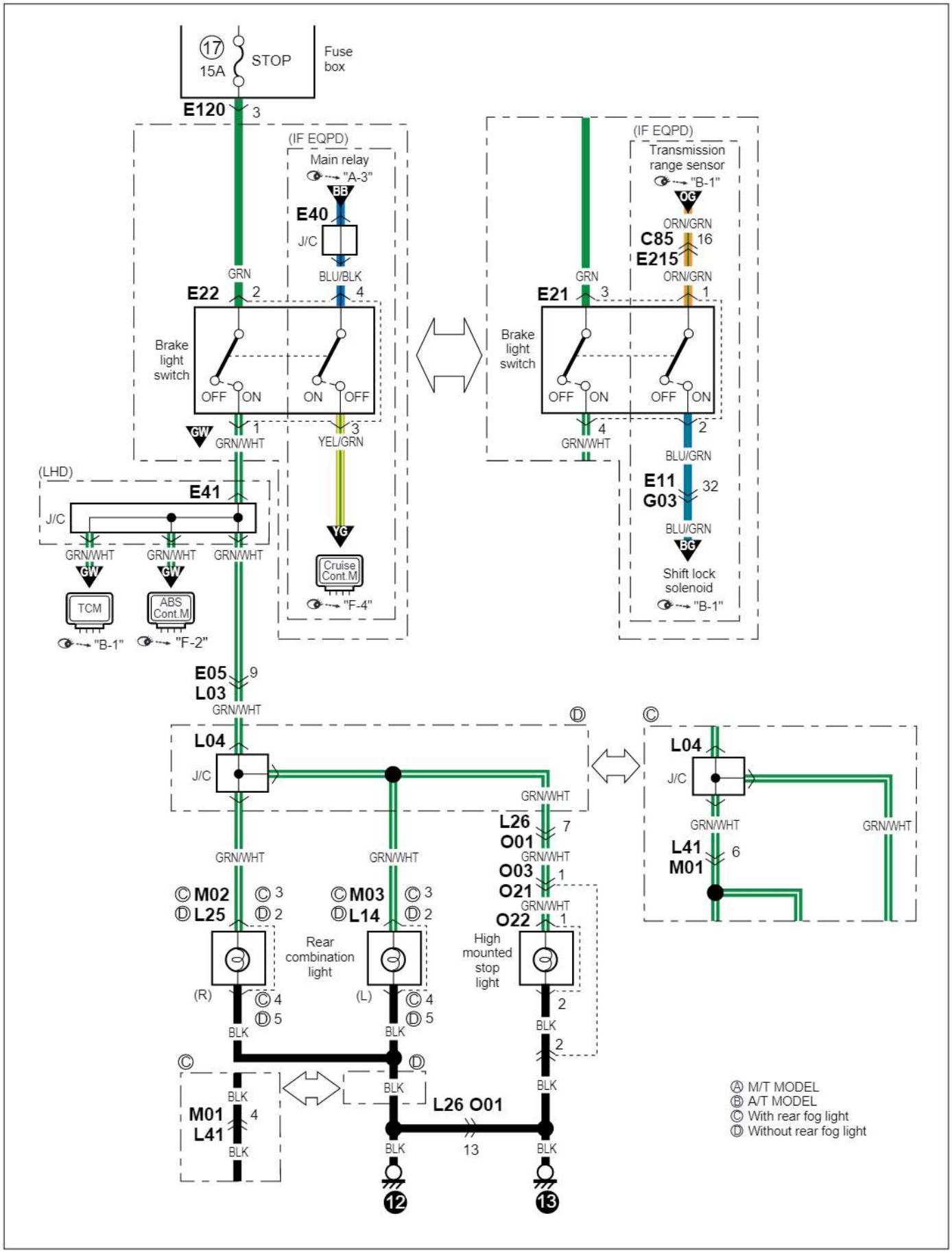

cardiagn.com

D-7 Back-up light
D-7 Rückfahrleuchte
D-7 Feux de marche arrière
D-7 Luz de marcha atrás

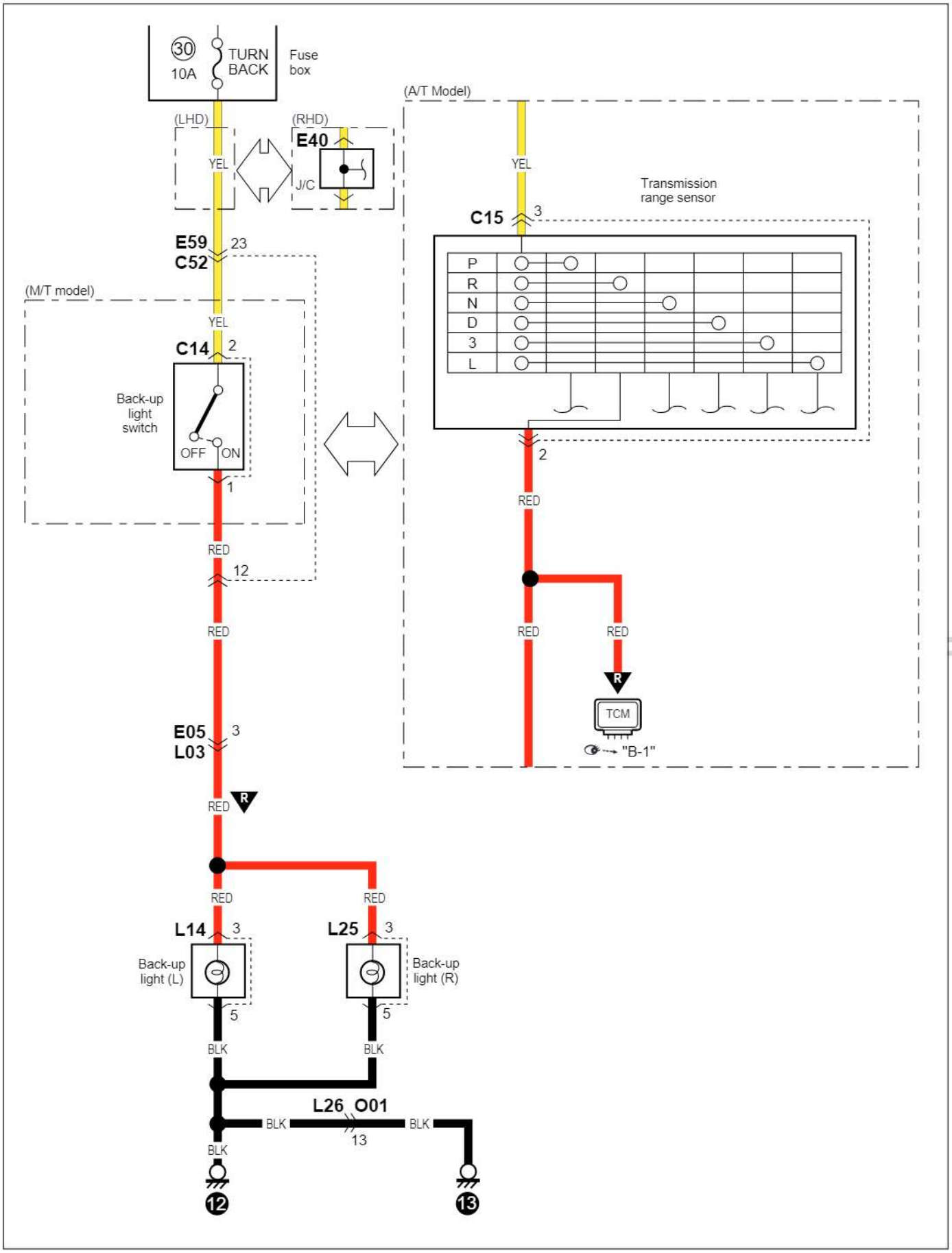

cardiagn.com

D-8 Headlight beam leveling system

D-8 Scheinwerfer-nivelliersystem
D-8 Système de réglage des faisceaux de phares
D-8 Sistema de nivelción del haz de luz de los faros

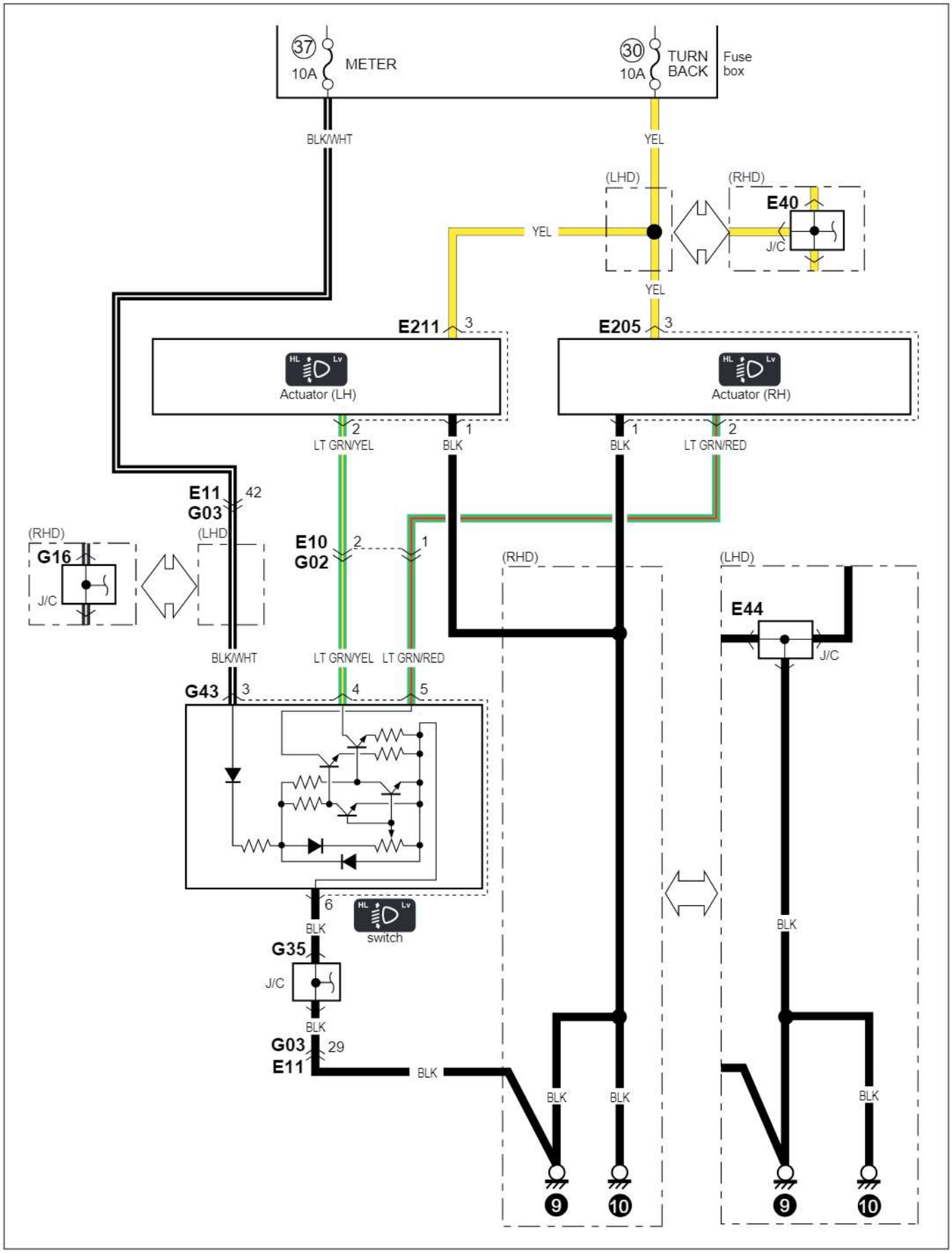

cardiagn.com

D-9 Front fog light
D-9 Vorderer Nebelscheinwerfer
D-9 Antibrouillard avant
D-9 Lus para neblina delantera

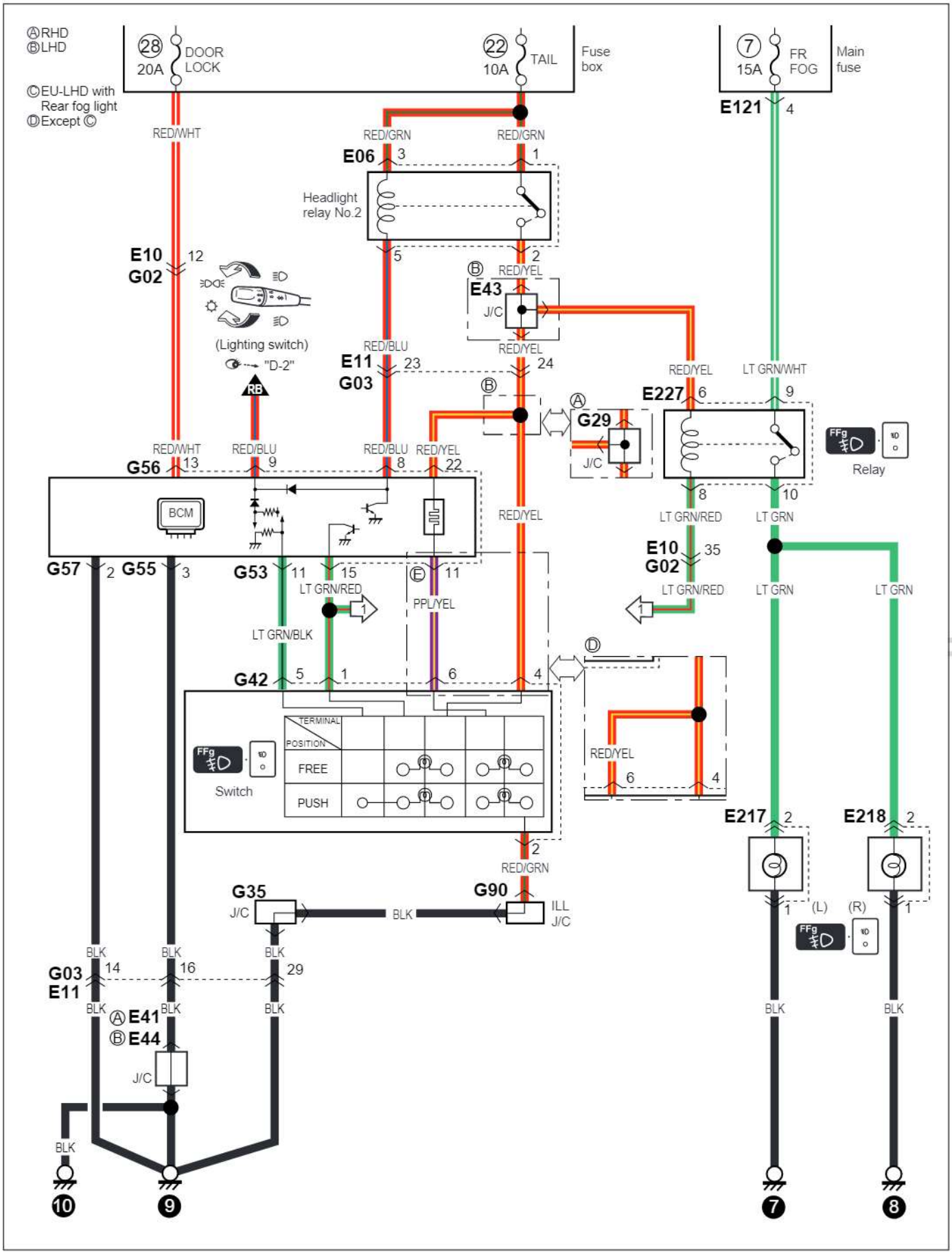

cardiagn.com

D-10 Rear fog light

D-10 Hecknevelleuchte
D-10 Antibrouillard arriere
D-10 Luz antiniebla trasera

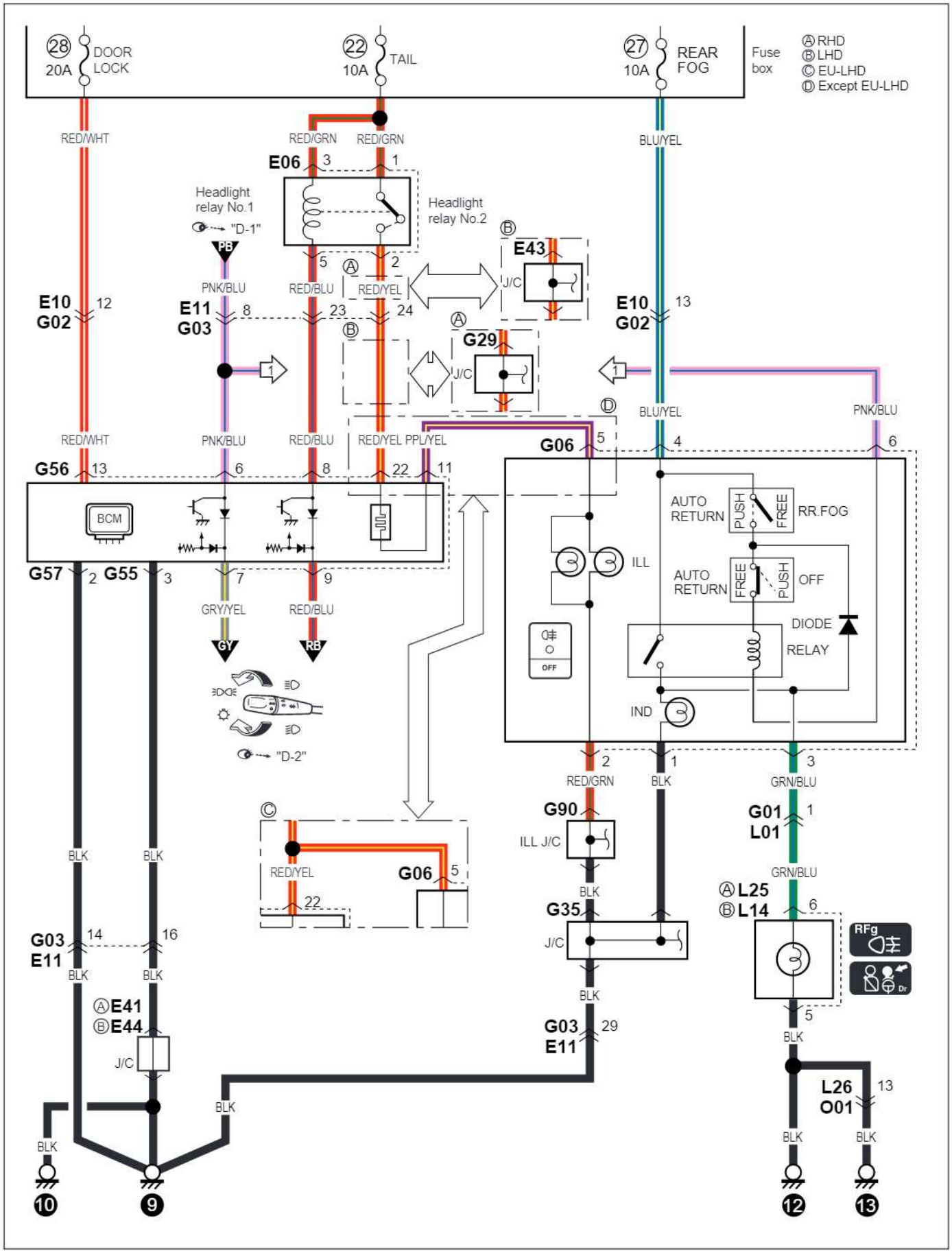

cardiagn.com

Memo
Notizen
Note
Notas

cardiagn.com

E-1 Heater and air conditioning

E-1 Heizung und klimaanlage
E-1 Chauffage et climatisation
E-1 Calefactor y acondicionador de aire

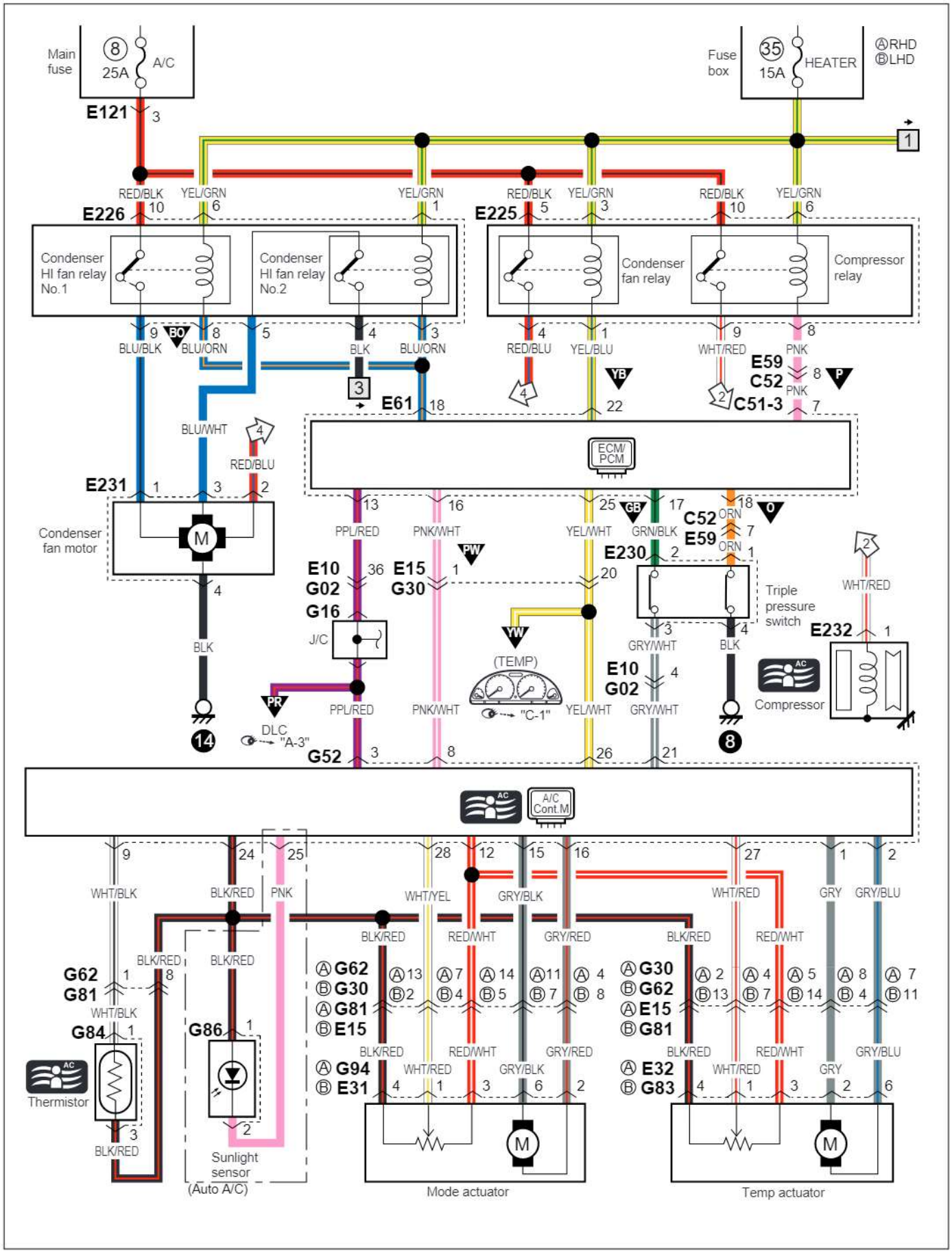

cardiagn.com

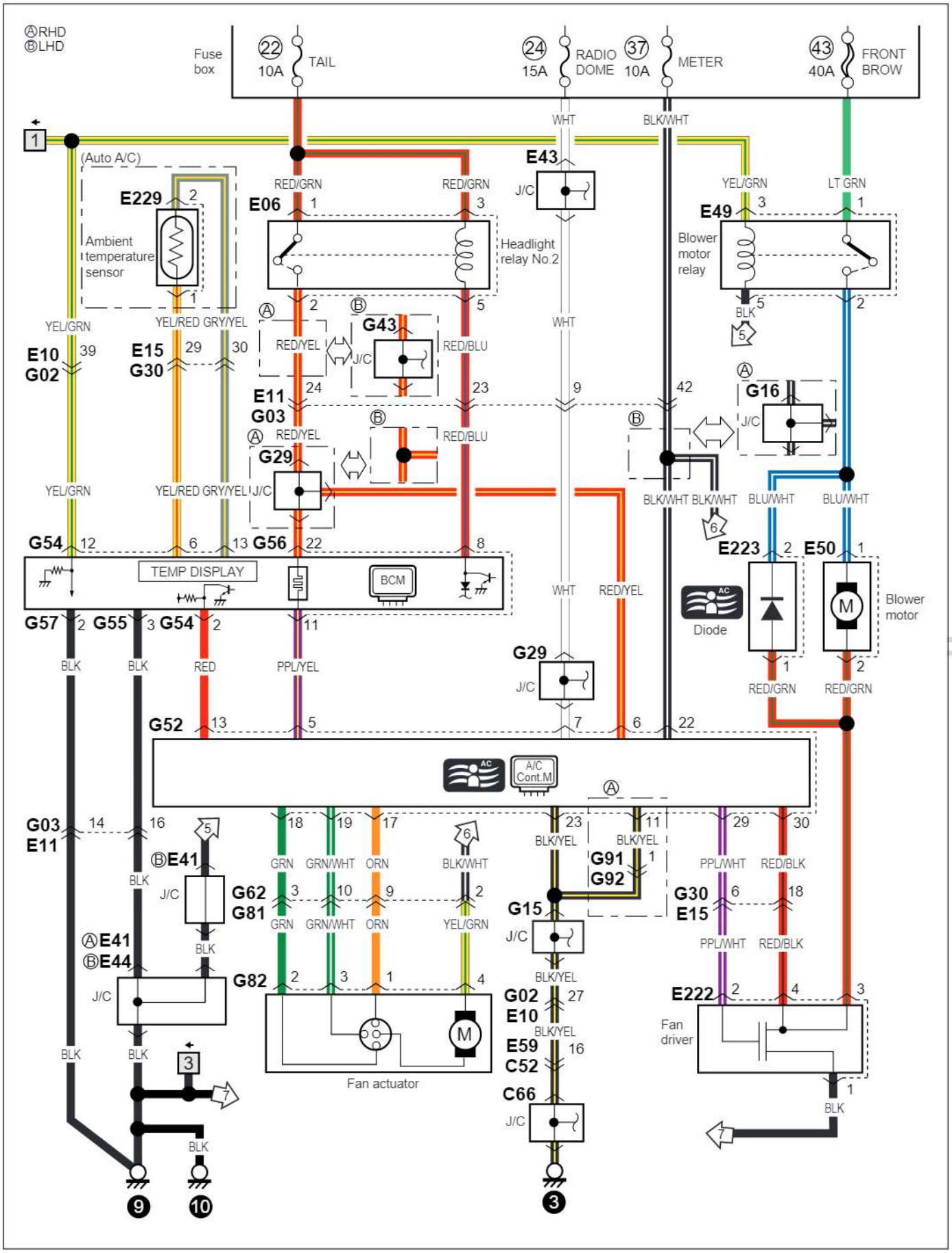

cardiagn.com

E-2 Rear air conditioning
E-2 Hintere Klimaanlage
E-2 Climatiseur arrière
E-2 Aire acondicionado trasero

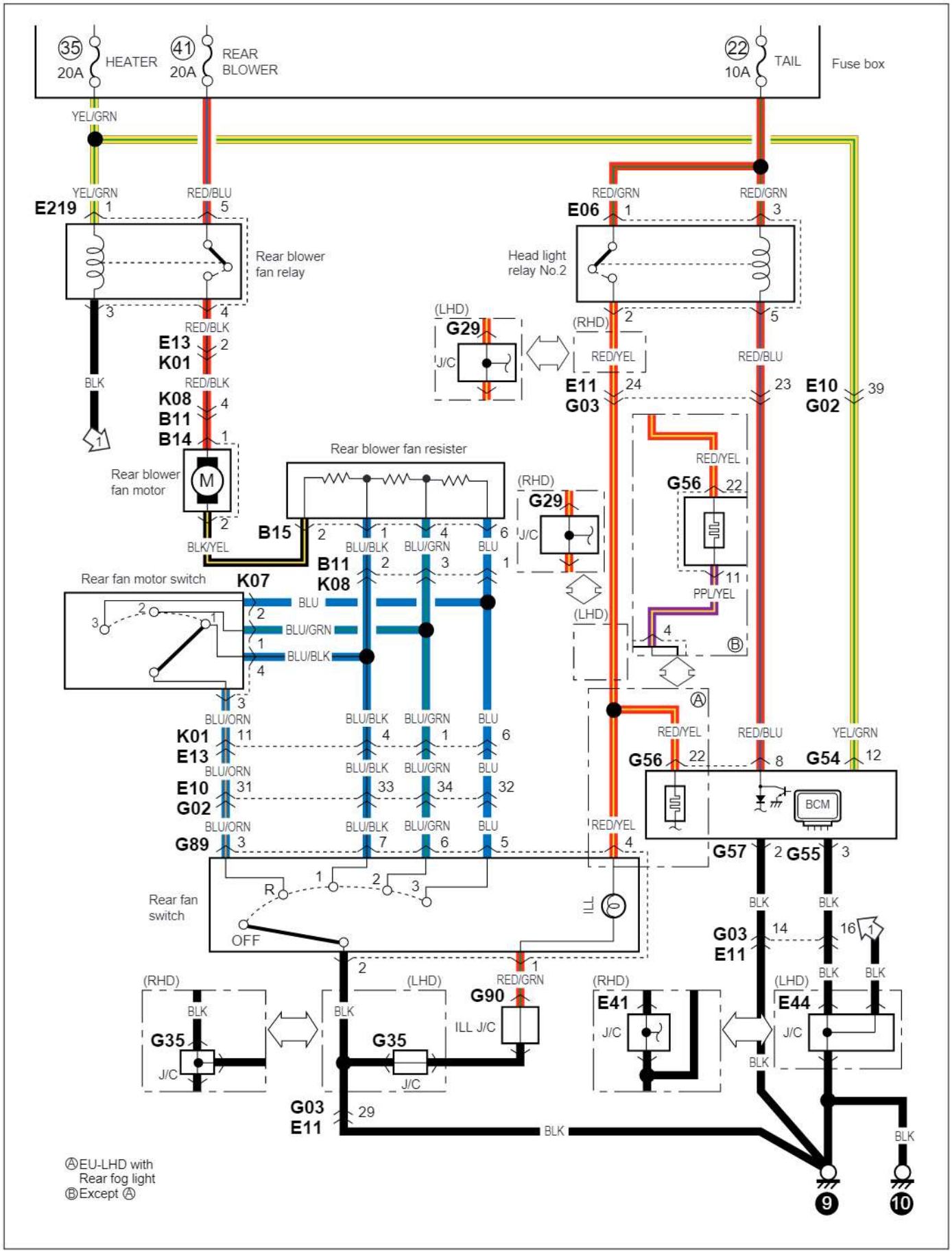

cardiagn.com

Memo
Notizen
Note
Notas

cardiagn.com

F-1 Radio

F-1 Radio
F-1 Radio
F-1 Radio

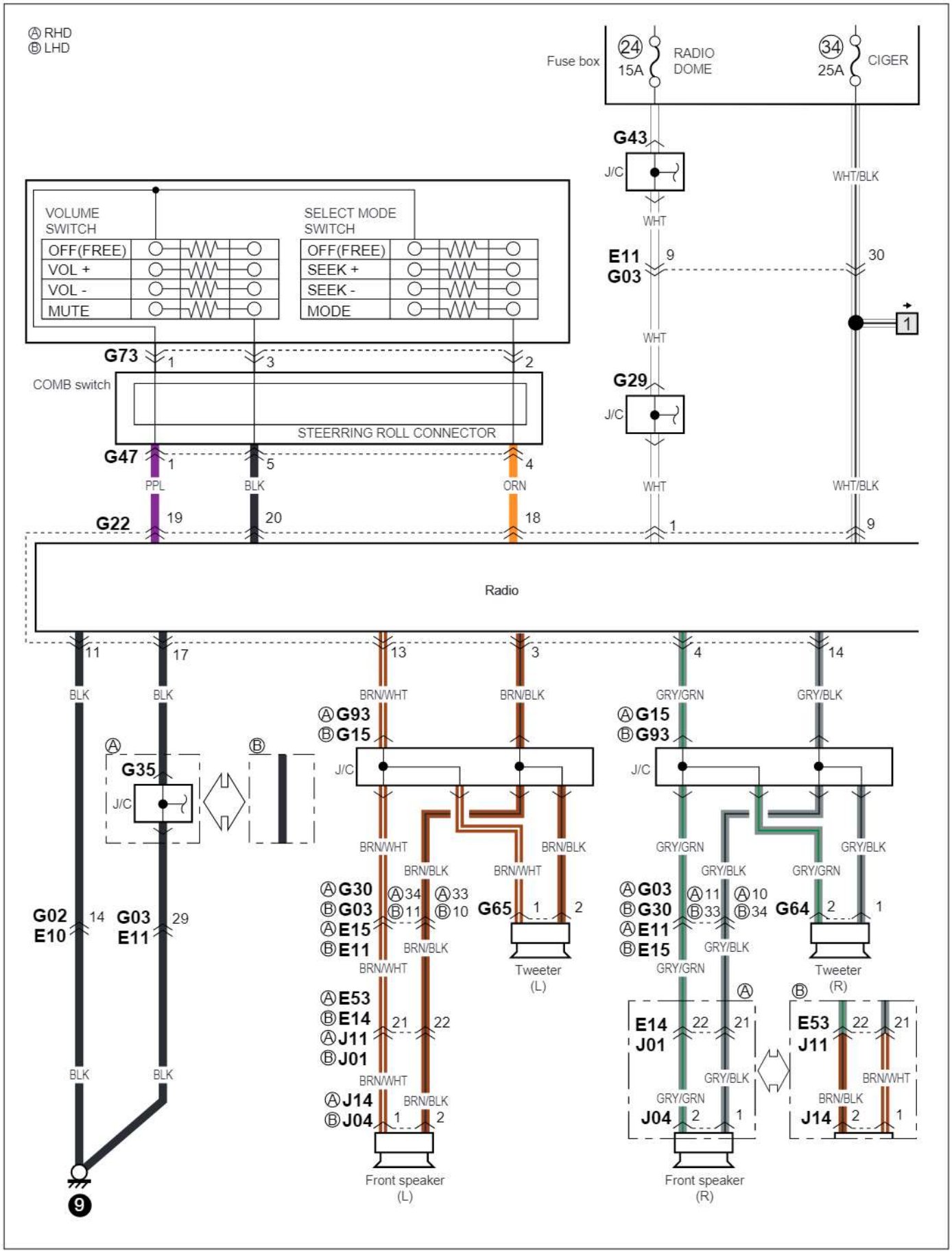

cardiagn.com

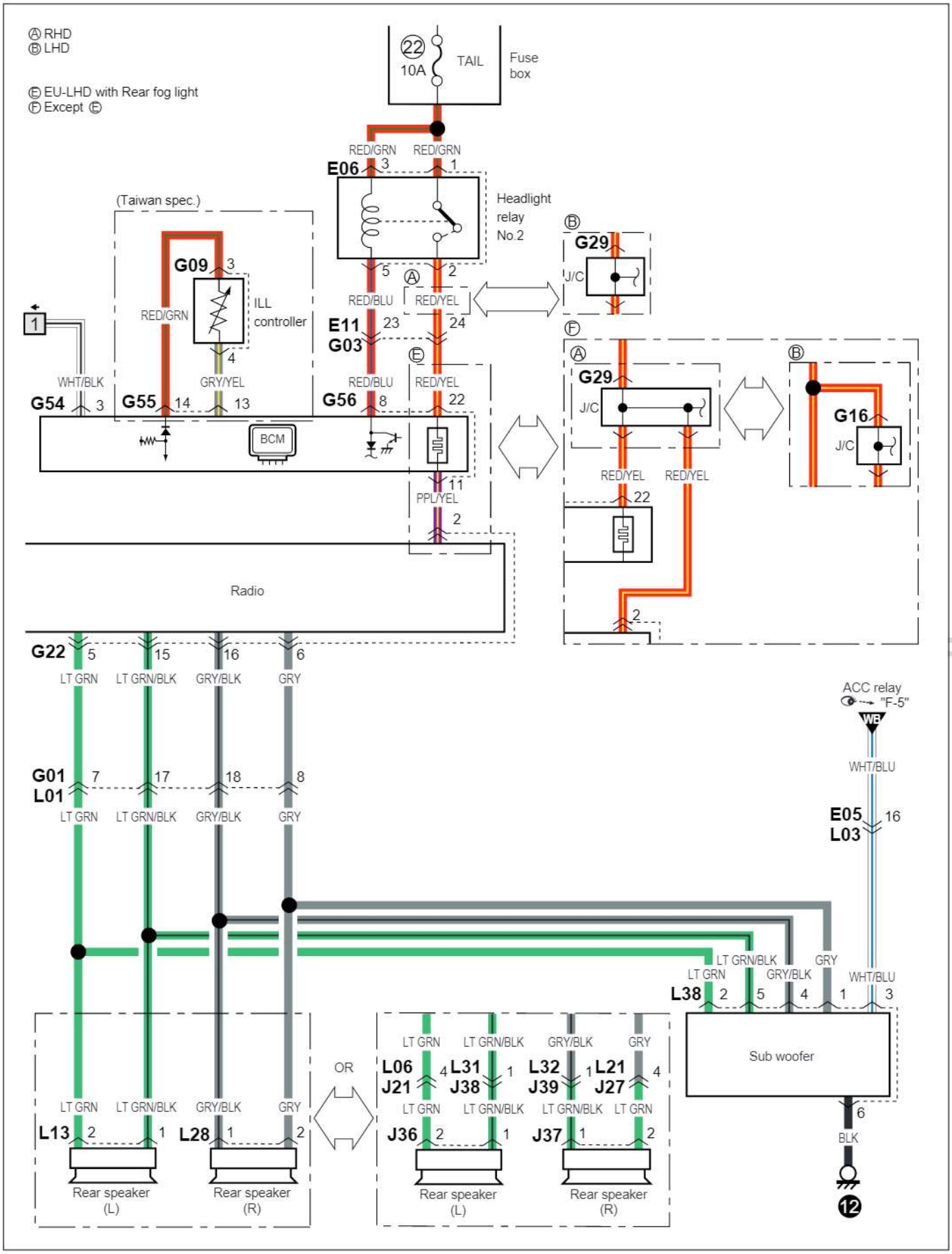

cardiagn.com

F-2 Anti-lock brake system

F-2 Antiblockiersystem
F-2 ASystème d´antiblocage des freins
F-2 Sistema de frenos antienclavamiento

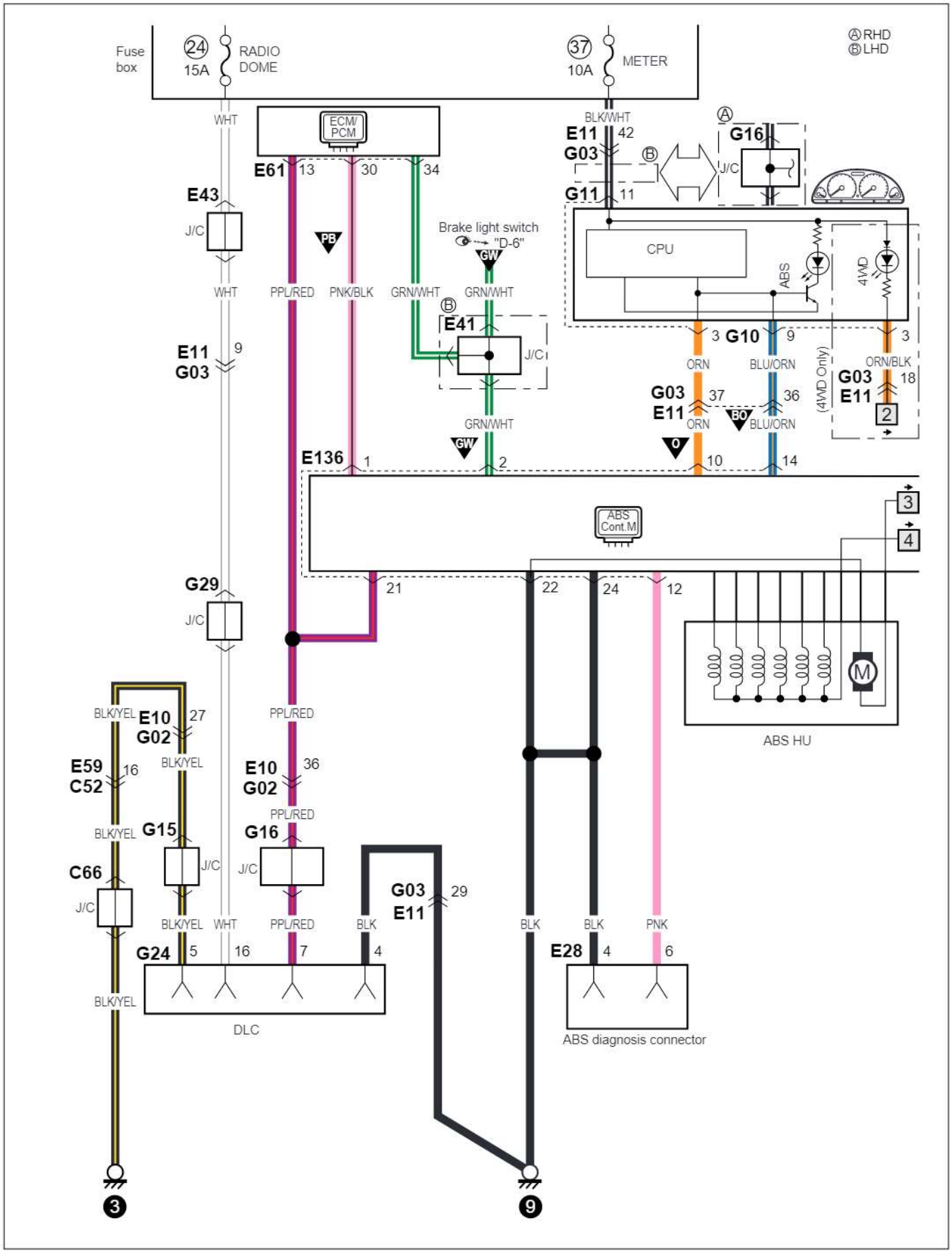

cardiagn.com

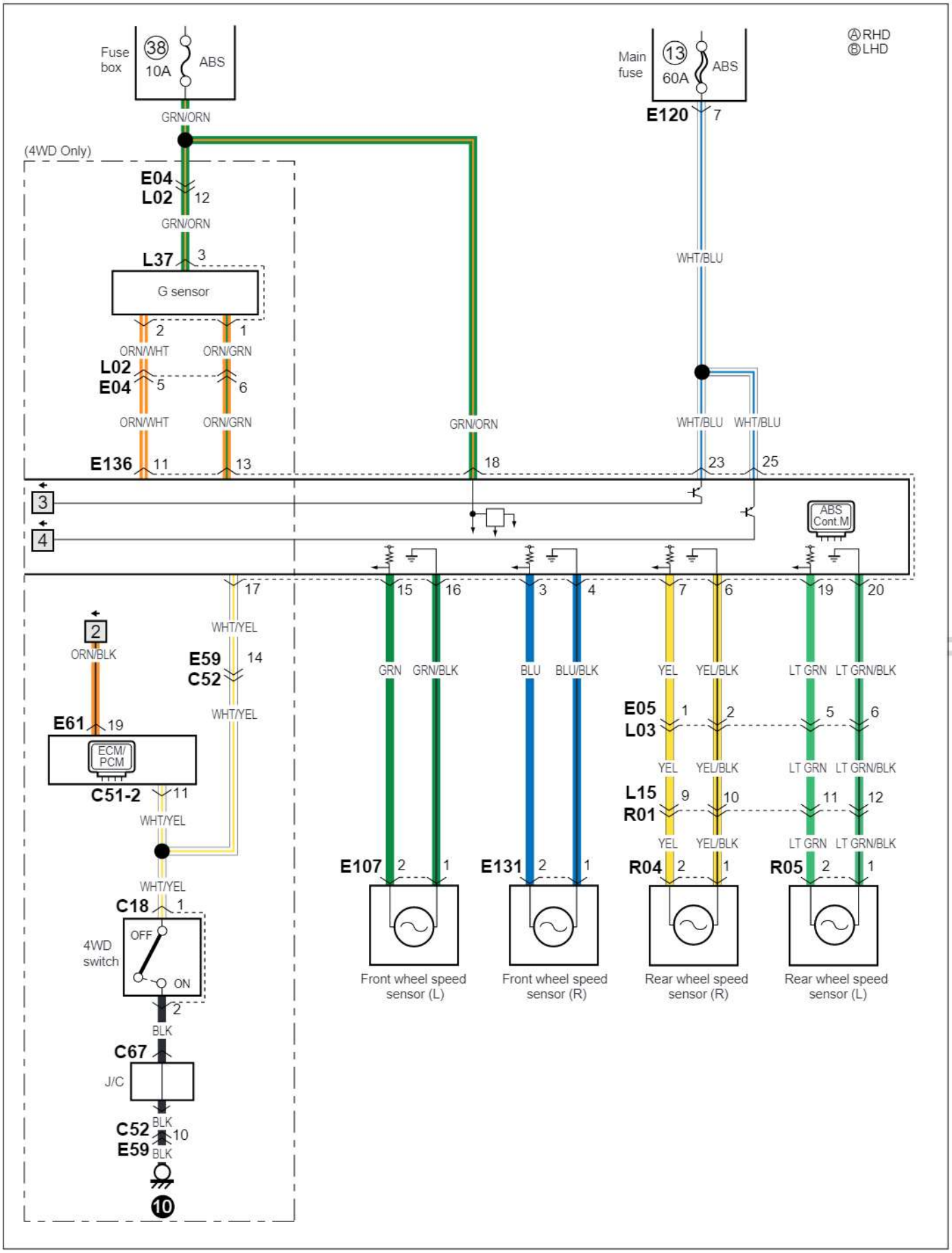

cardiagn.com

F-3 Air-bag control system

F-3 Airbag-steuersystem
F-3 Système de commande des airbags
F-3 Sistema de control del colchón de aire

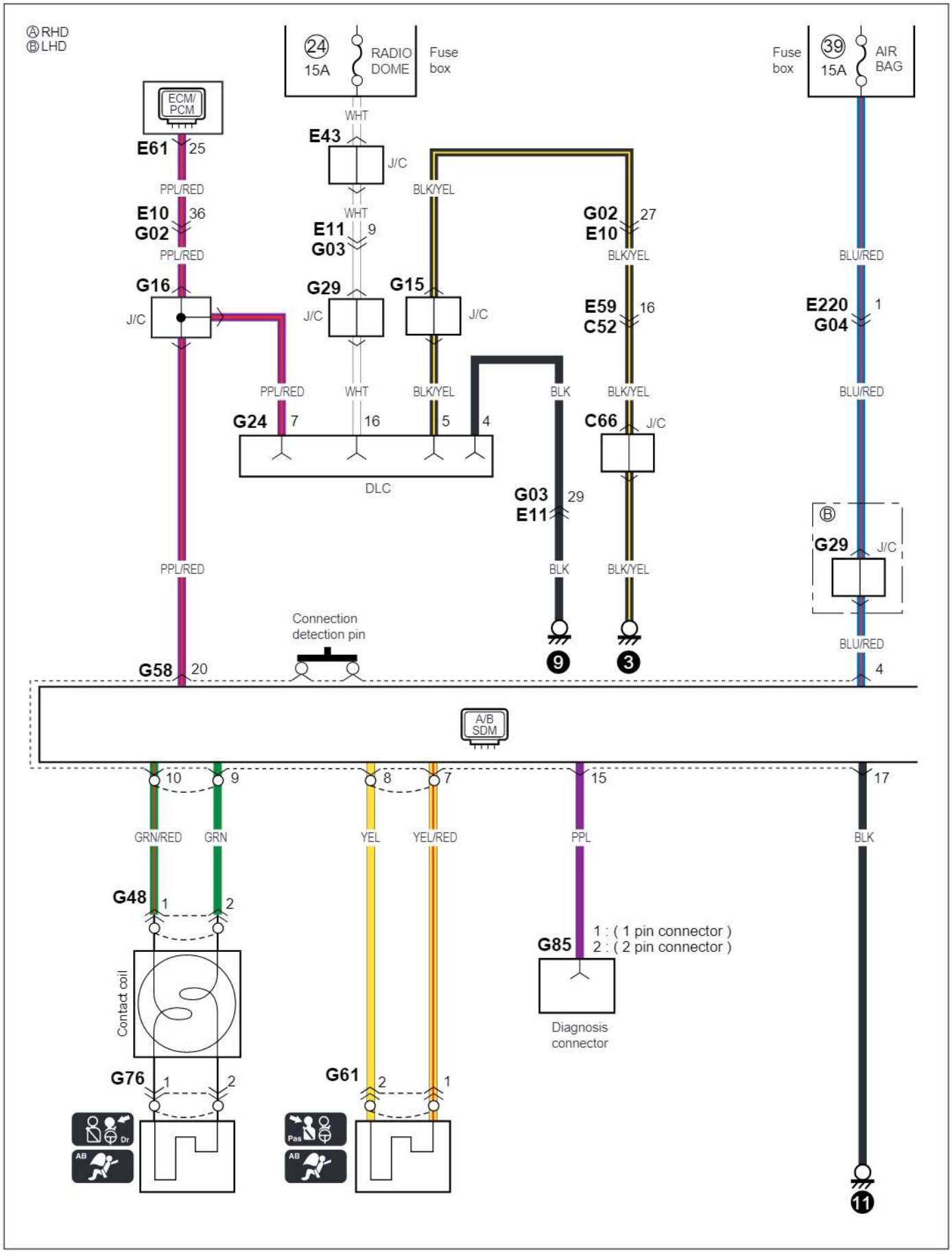

cardiagn.com

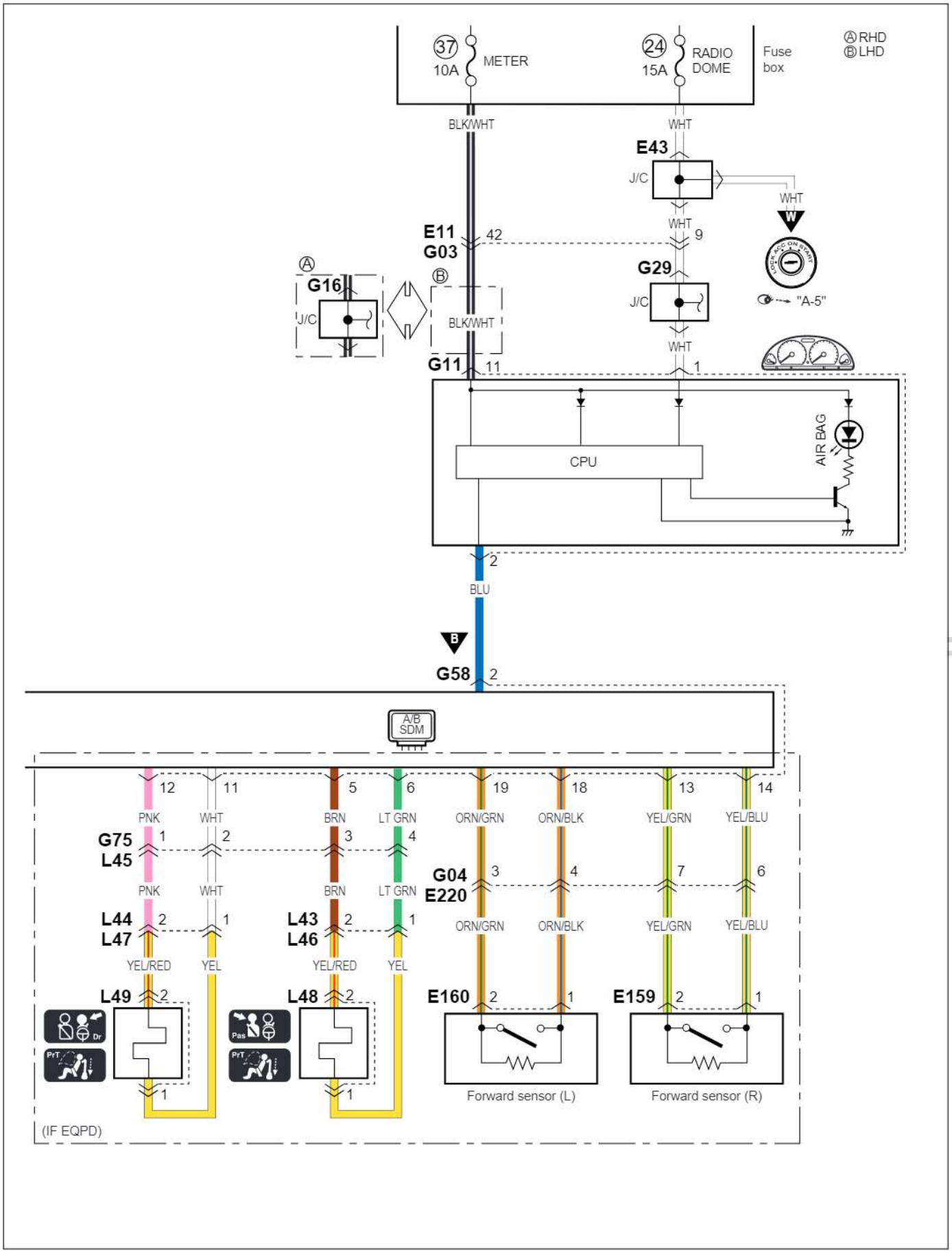

cardiagn.com

F-4 Cruise controll system

F-4 Tempomatsystem
F-4 Système de règulation automatique de vitesse
F-4 Sistema de control de crucero

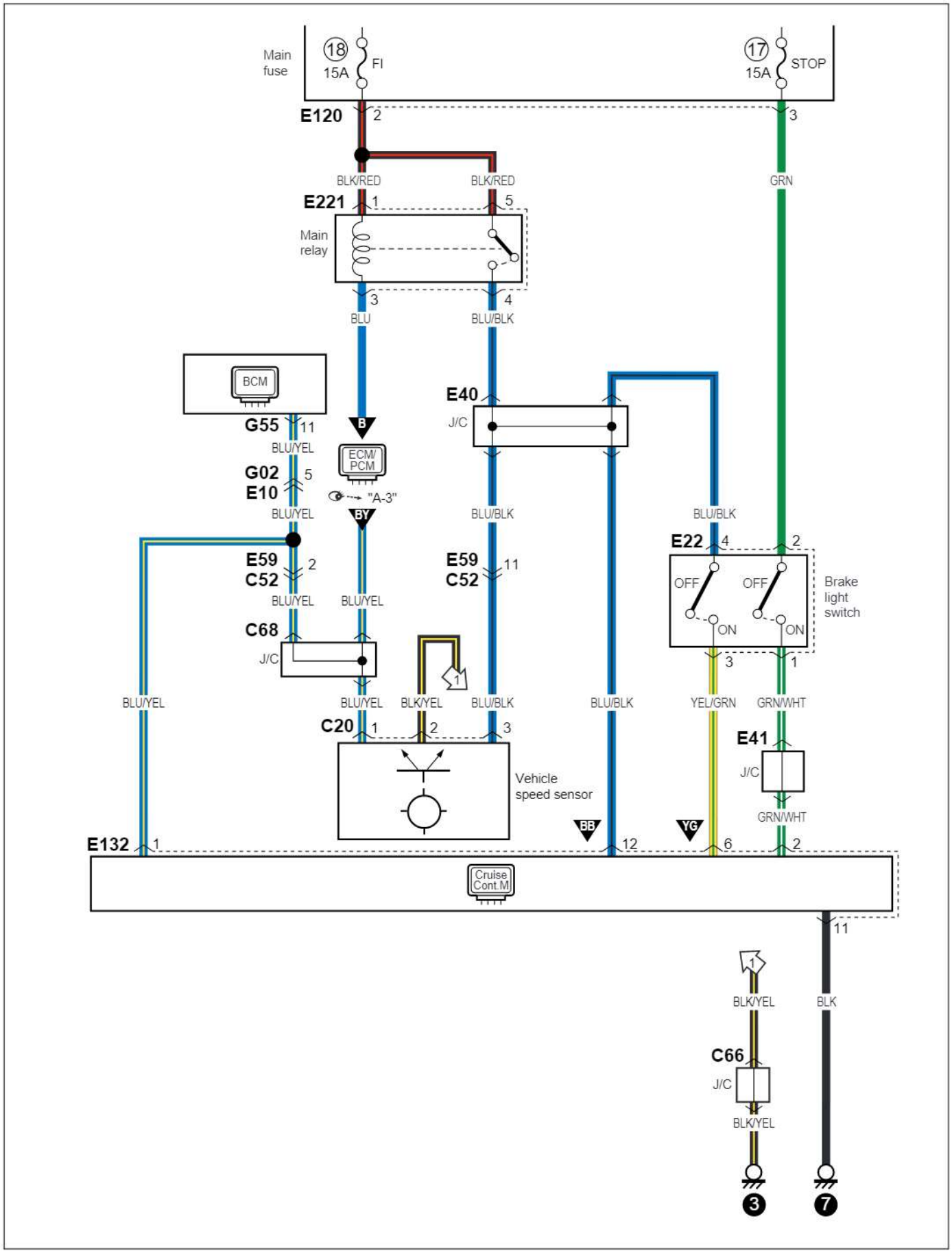

cardiagn.com

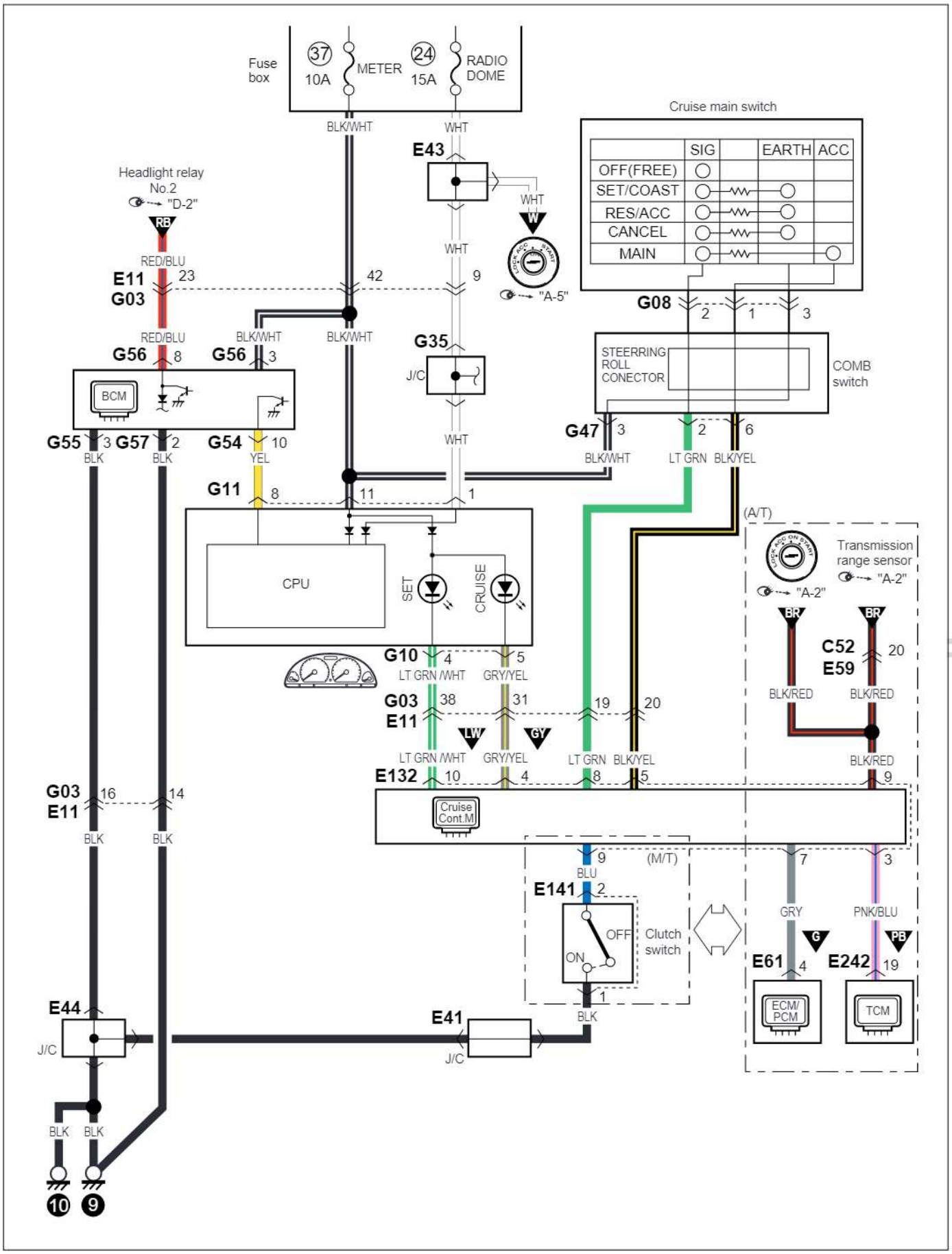

cardiagn.com

F-5 Ciger lighter
F-5 Zigarettenanzünder
F-5 Allume-cigares
F-5 Encendedor de cigarrillos

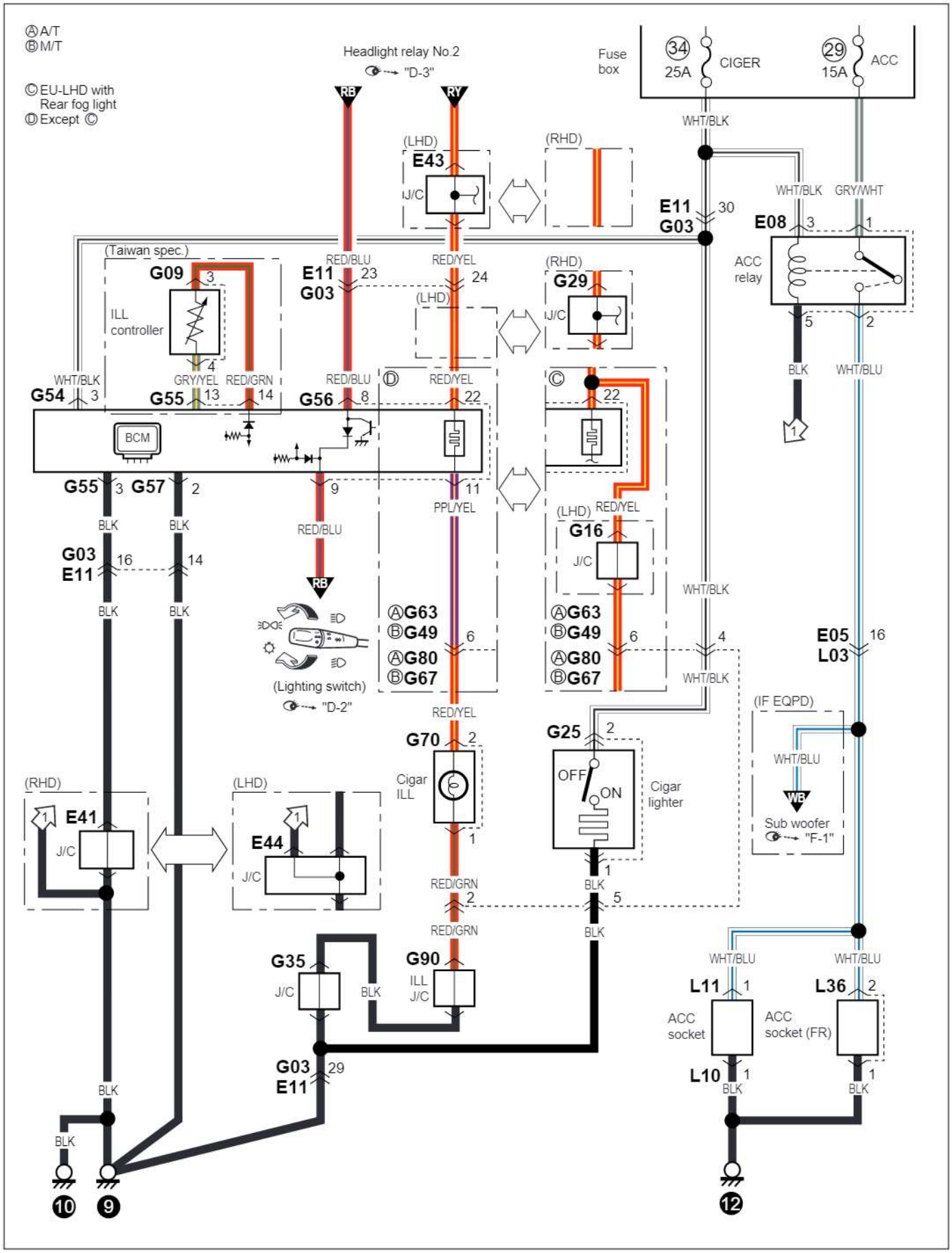

cardiagn.com

F-6 Clock
F-6 Uhr
F-6 Horloge
F-6 Relj

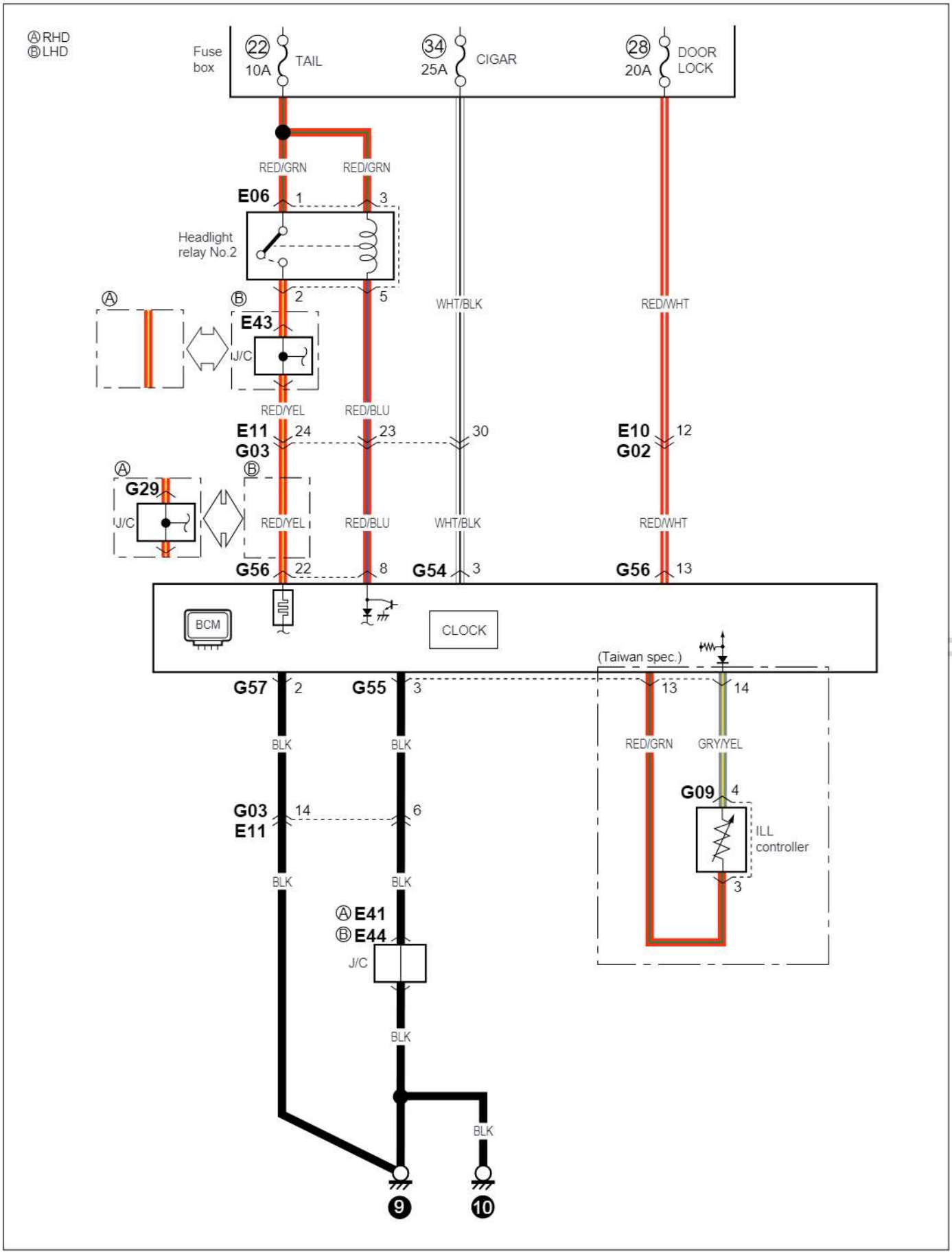

cardiagn.com

F-7 Sun roof
F-7 Schiebedach
F-7 Toit ouvrant
F-7 Techo corredizo

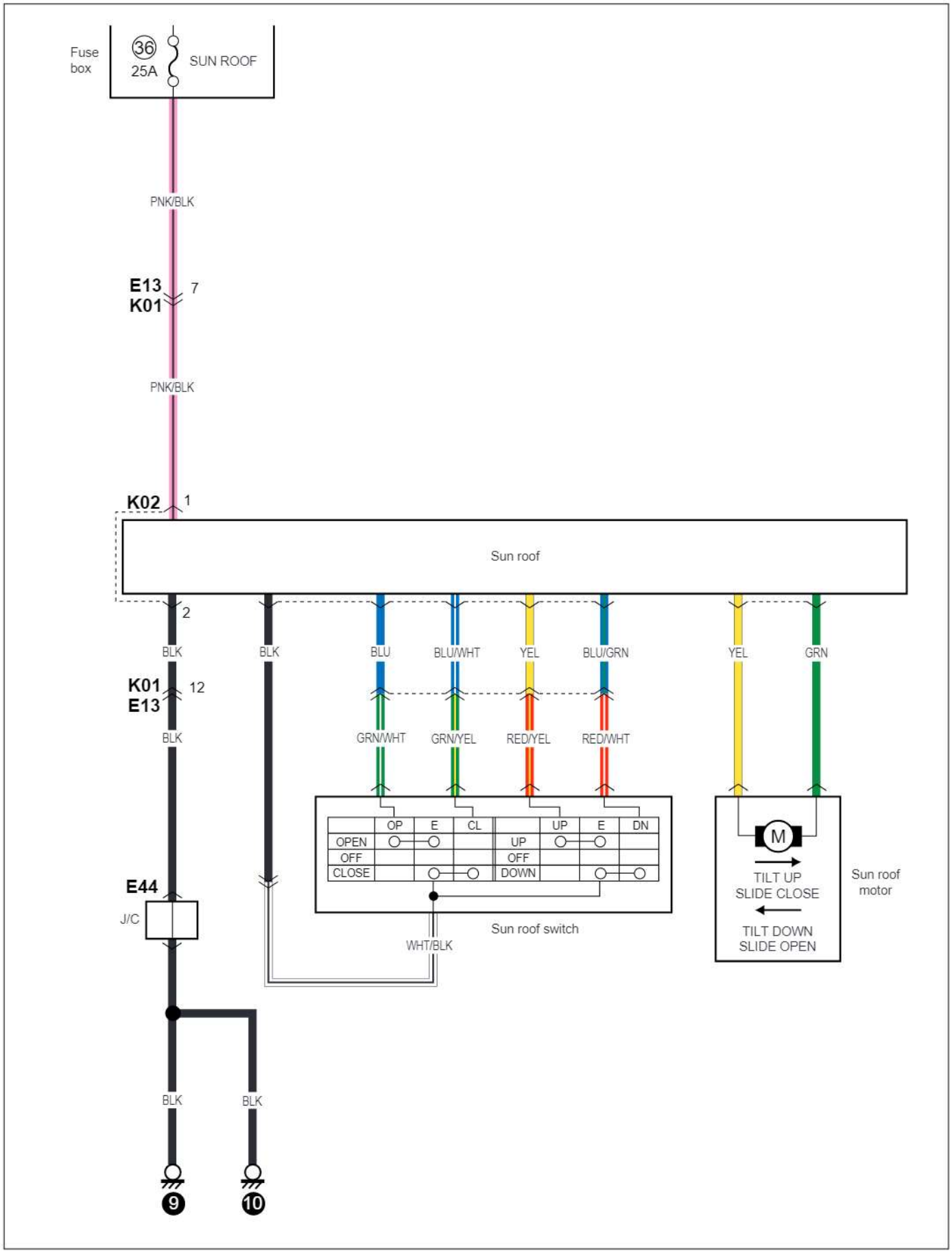

cardiagn.com

Connector list
Liste der stecker
Liste des connecteurs
Lista de conectores

A

A01	A03 (TO E144)	A04		A05	A06
A07	A08	A09			

B

B11 (TO K08)	B14	B15

C

C03	C04	C05	C06	C07	C08
C09	C10	C11 (TO D01)	C13	C14	
C15		C16	C18	C19	C20
C21	C22		C26	C27	C29

cardiagn.com

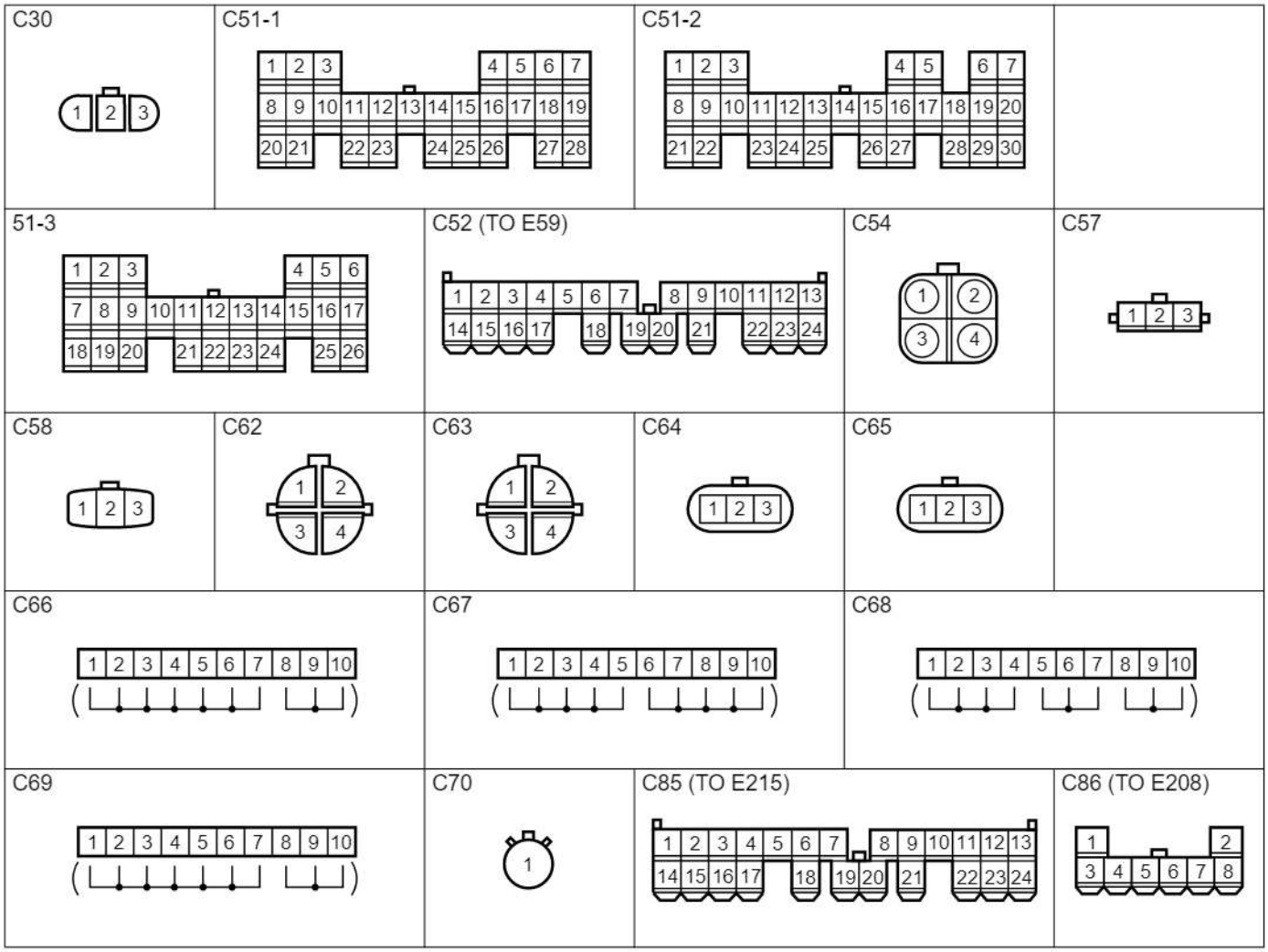

D

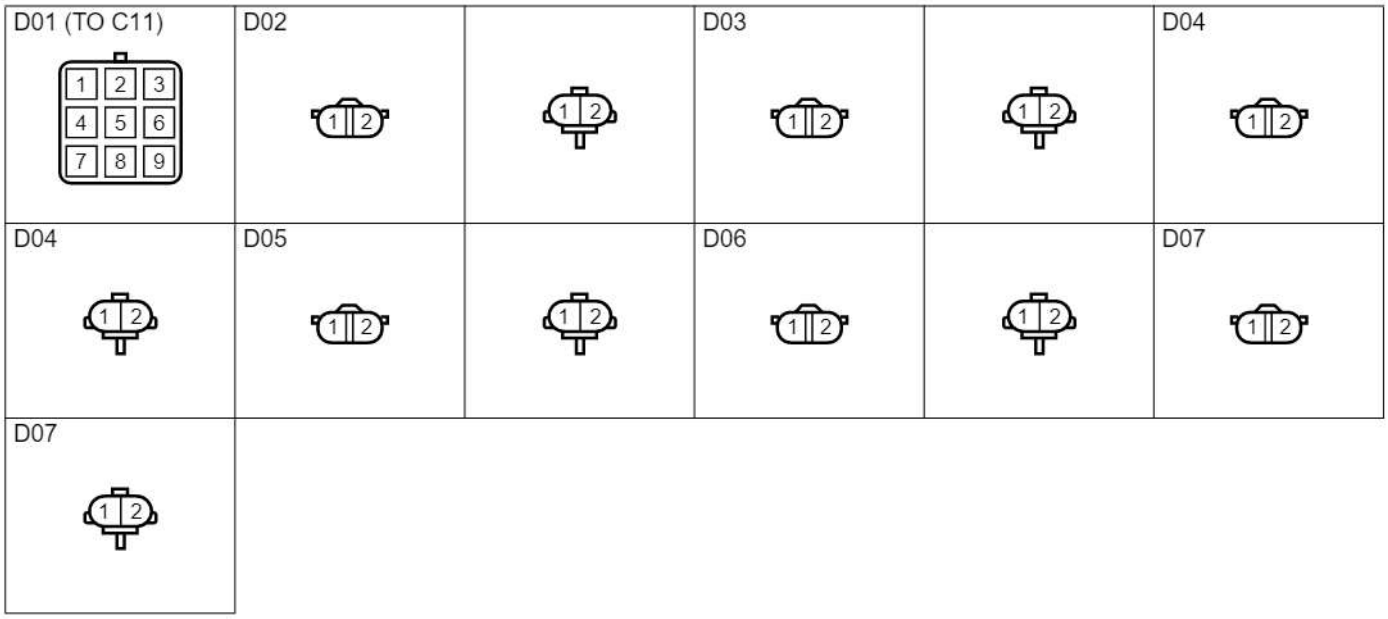

cardiagn.com

E

E04 (TO L02)

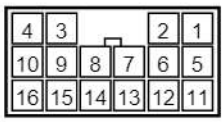

E05 (TO L03)

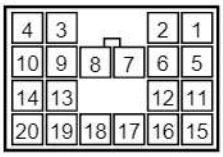

E06

E07

E08

E09

E10 (TO G02)

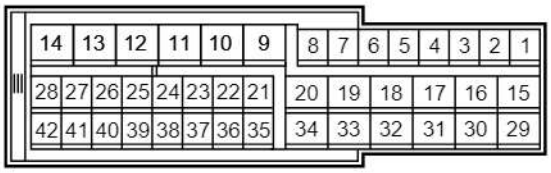

E11 (TO G03)

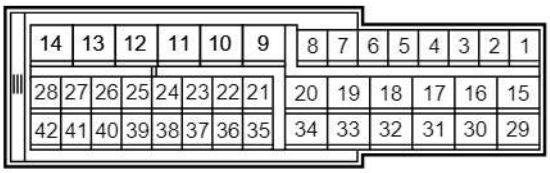

E13 (TO K01)

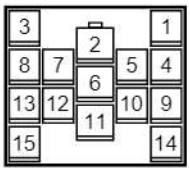

E14 (TO J01)

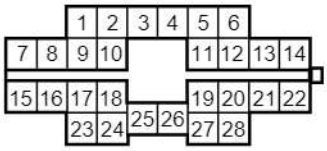

E15 (TO G30)

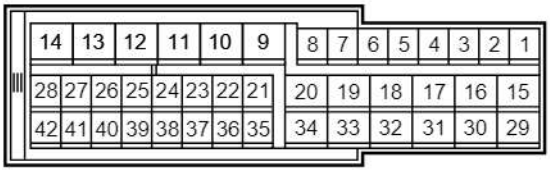

E18

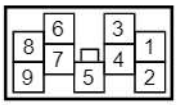

E21

E22

E28

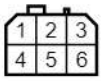

E31

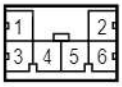

E32

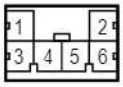

E40

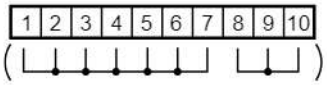

LHD

E40

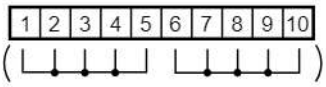

RHD

E41

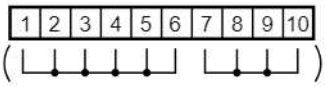

E42

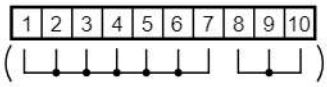

LHD

E42

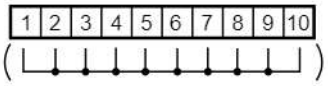

RHD

E43

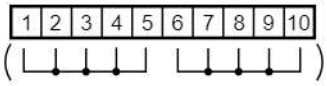

LHD

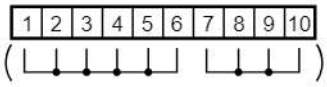

RHD

E44

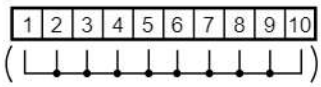

LHD

E49

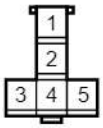

E50

E53 (TO J11)

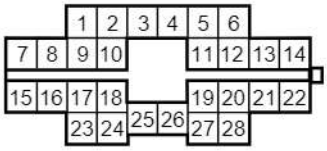

cardiagn.com

E55

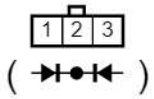

E59 (TO C52)

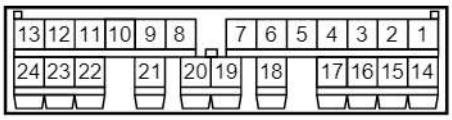

E61

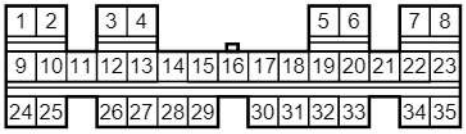

E102

E107

E109 (TO E149)

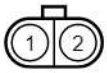

E110

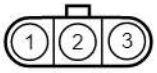

E120

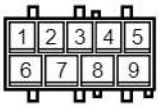

E121

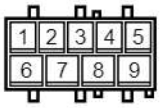

E127

E129

E130

E131

E132

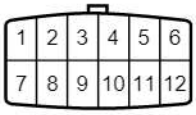

E133

E134

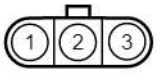

E136

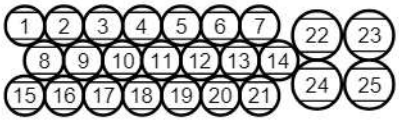

E137

E141

E144 (TO A03)

E145

E149 (TO E109)

E150

E151

E159

E160

E199

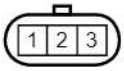

E203

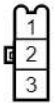

E204

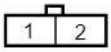

E205

E208 (TO C86)

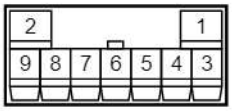

E209

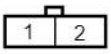

E211

E215 (TO C85)

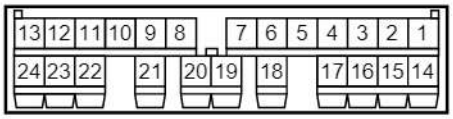

E217

E218

E219

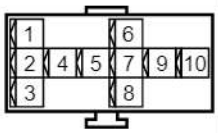

E220 (TO G04)

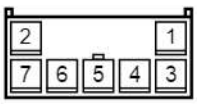

E221

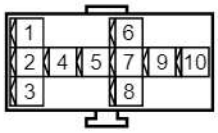

E222

E223

E224

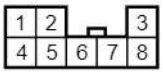

E225

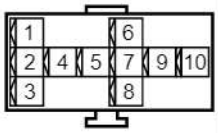

cardiagn.com

E226

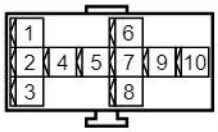

E227

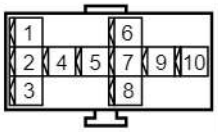

E228

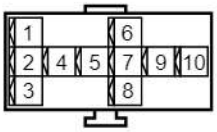

E229

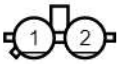

E230

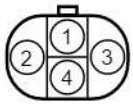

E231

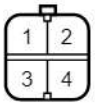

E232

E234

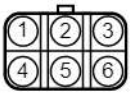

E242

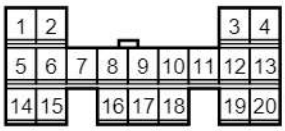

E243

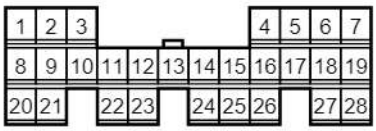

E244

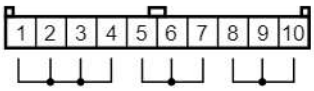

E245

E247 (TO E249)

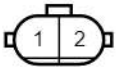

E249 (TO E247)

E250

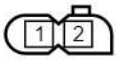

E299

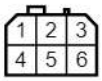

G

G01 (TO L01)

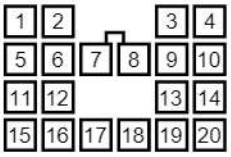

G02 (TO E10)

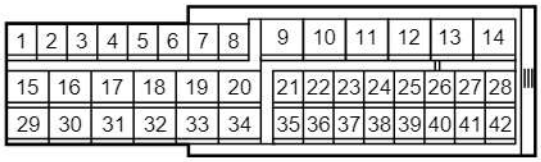

G03 (TO E11)

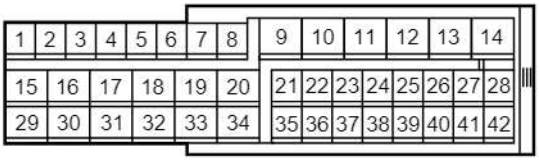

G04 (TO E220)

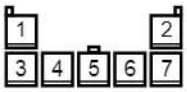

G06

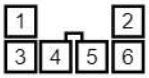

G09

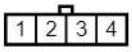

G10

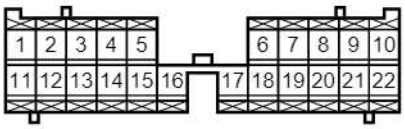

G11

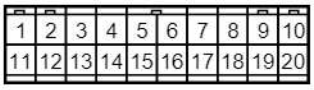

G15

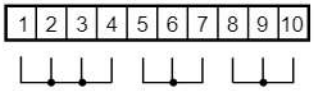

G16

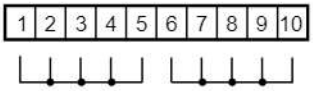

G22

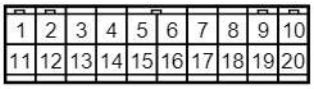

G24

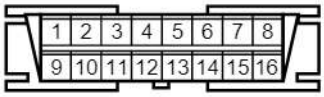

cardiagn.com

G25

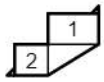

G29

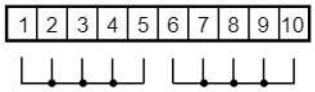

RHD

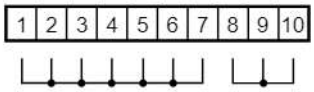

LHD

G30 (TO E15)

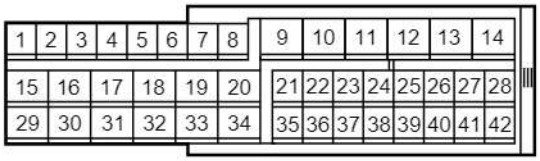

G34

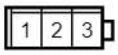

G35

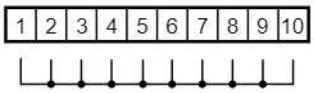

G41

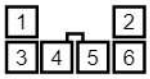

G42

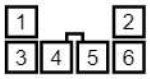

G43

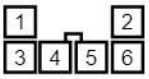

G45

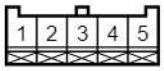

G46

G47

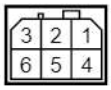

G48

G49 (TO G67)

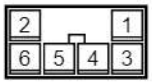

G50

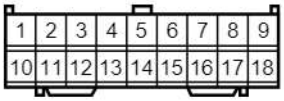

G51

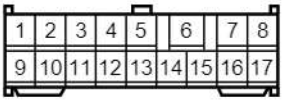

G52

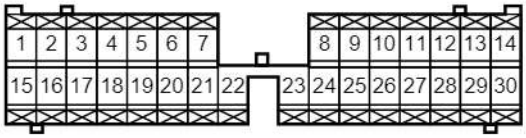

G53

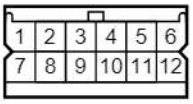

G54

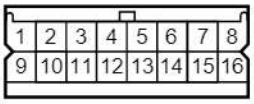

G55

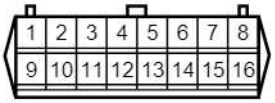

G56

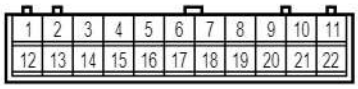

G57

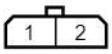

G58

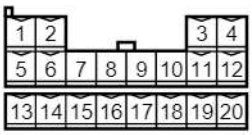

G59

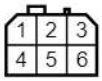

G60

G61

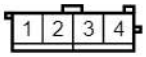

G62 (TO G81)

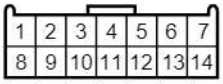

G63 (TO G80)

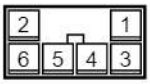

G64

G65

G66

G67 (TO G49)

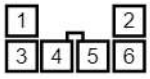

G68

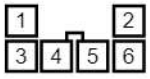

G69

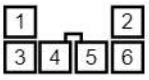

G70

G71

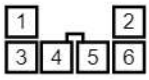

G73

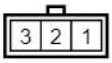

cardiagn.com

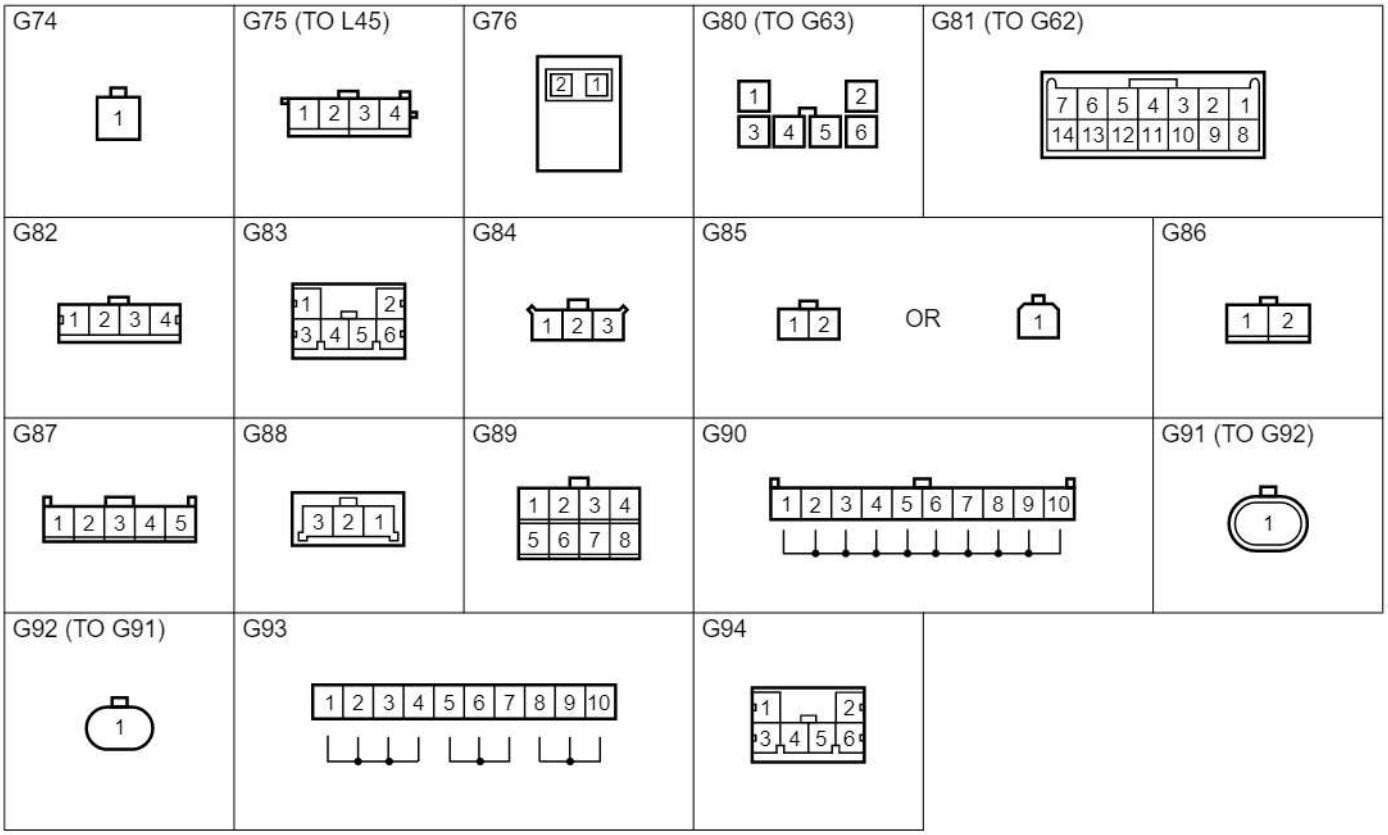

J

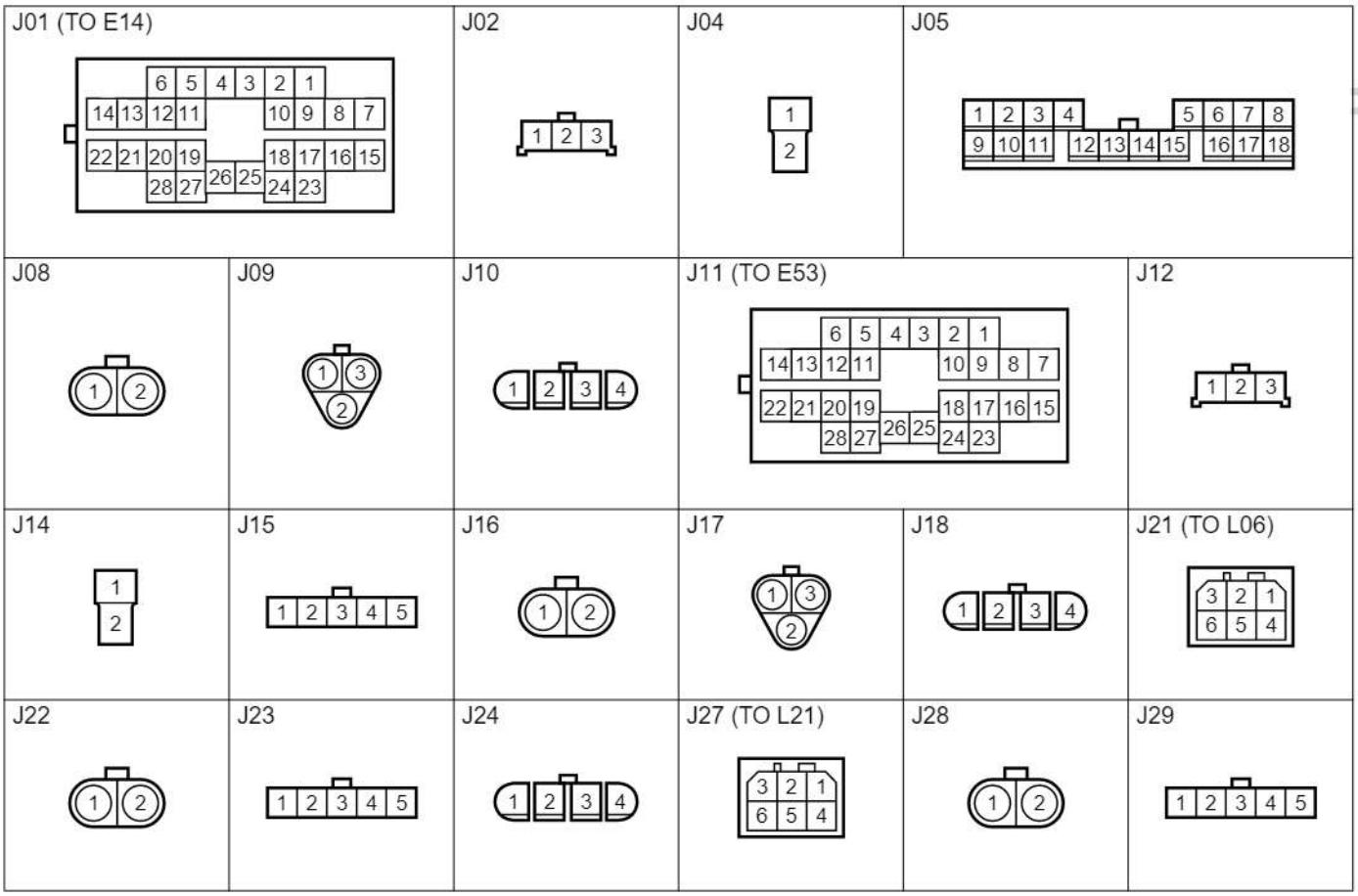

cardiagn.com

J30	J34	J35	J36	J37	J38 (TO L31)
J39 (TO L32)	J40	J41 (TO L46)		J42 (TO L46)	

K

K01 (TO E53)	K02	K03		K04	K05
K07	K08 (TO B11)				

L

L01 (TO G01)		L02 (TO E04)		L03 (TO E05)	
L04		L05	L06 (TO J21)	L08	L10
L11	L12	L13	L14	L15 (TO R01)	L16

cardiagn.com

L20	L21 (TO J27)	L23	L24	L25	L26 (TO O01)
L28	L31 (TO J38)	L32 (TO J39)	L33	L34	L35
L36	L37	L38	L39	L41 (TO M01)	L43 (TO L46)
L44 (TO L47)	L45 (TO G75)	L46 (TO L43)	L47 (TO L44)	L48	L49
L50 (TO J41)	L51 (TO J42)				

M

M01 (TO L41)	M02	M03	M04	M05

O

O01 (TO L26)	O02	O03 (TO O21)	O04	O05 (TO O11)	O06
O07	O08	O21 (TO O03)	O22		

cardiagn.com

R

R01 (TO L15)	R02	R04	R05
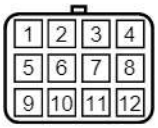			

cardiagn.com

Glossary
Fachbegriffe
Glossaire
Glosario

English	Deutsch	Français	Español
A/C amplifier	Klimaanlagenverstärker	Amplificateur d'A/C	Amplificador de A/C
A/C mode actuator	Klimaanlage-Betriebsart-Stellelement	Actuateur de mode A/C	Actuador del modo A/C
A/T fluid	Automatikgetriebeflüssigkeit	Liquide d'A/T	Líquido de A/T
A/T mode switch	Automatikgetriebe-Betriebsartschalter	Contacteur de mode A/T	Interruptor del modo A/T
A/T shift illumination	Fahrstufenbeleuchtung	Eclairage du changement de vitesses d'A/T	Iluminación de cambio de A/T
A/T shift lock solenoid	Automatikgetriebe-Schaltsperren-Magnetventil	Solénoïde de verrouillage du changement de vitesses d'A/T	Solenoide de bloqueo de cambio de A/T
ABS control actuator	ABS-Reglerstellelement	Actuateur de commande d'ABS	Actuador de control de ABS
Actuator	Stellelement	Actuateur	Actuador
Air flow meter	Lufimassenmesser	Debitmetre d´air	Medidor del flujo de aire
Circuit breaker	Leistungsschalter	Coupe-circuit	Disyuntor
Clutch pedal position switch	Kupplungspedal-Positionsschalter	Contacteur de position de pédale d´embrayage	Interruptor de posición del pedal embrague
CO adjusting resistor	CO-Stellwiderstand	Résisteur de réglage du CO	Resistor de ajuste de CO
Coil antenna	Rahmenantenne	Cadre fixe	Antena de cuadro
Combination switch	Kombischalter	Commutateur commodo	Interruptor de combinación
Condenser fan	Kondensatorgebläse	Ventilateur de condensateur	Ventilador del condensador
Contact coil	Kontaktspule	Bobine de contact	Bobina de contacto
Cruise actuator	Tempomat-Stellantrieb	Ensemble d´actionneur de régulation de vitesse	Conjunto del impulsor de crucero
Data link connector	Datenübertragungsanschluß	Contacteur de liaison des données	Conector de enlace de datos
Dual pressure switch	Doppeldruckschalter	Double pressostat	Interruptor de dos presiones
EGR stepper motor	EGR-Schrittschaltmotor	Moteur pas-à-pas d´EGR	Motor paso a paso EGR
EVAP canister purge valve	EVAP-Spülluftventil	Soupape de purge de cartouche d´EVAP	Válvula de purga de cesto de EVAP
EVAP canister vent valve	EVAP-Entlüftungsventil	Clapet d´event de cartouche d´EVAP	Válvula de ventilación del cesto EVAP
Exhaust gas recirculation	Abgasrückführung	Re circulation des gaz d'échappement	Re circulación de los gases de escape
Forward clutch cylinder revolution sensor	Vorwärtskupplung-Zylinderdrehzahlsensor	Capteur de rotation du cylindre d'embrayage avant	Sensor de rotación del cilindro del embra
Front clearance light	Vordere Begrenzungsleuchte	Feu de gabarit avant	Luz de despeje
Front combination light	Vordere Kombileuchte	Feu commodo arriére	Luz de combinación delantera
Fuel injection	Kraftstoffeinspritzung	Injection de carburant	Inyección de combustible
Fuel level gauge	Kraftstoffstandgeber	Jauge de niveau de carburant	Indicador de nivel de combustible
G sensor	G-Sensor	Capteur de G	Sensor G
Gas generator	Gasgenerator	Générateur de gaz	Generador de gas
Generator	Generator	Dynamo	Generador
Hazard warning light	Warnblinker	Feu de détresse	Luz de aviso de peligro
Headlight beam leveling actuator	Scheinwerfer-Niveau-Stellelement	Actuateur de réglage des projecteurs	Actuador de nivelación del haz de los faros
Headlight leveling motor	Scheinwerfer-Niveau-Einstellmotor	Moteur de réglage des projecteurs	Motor de nivelación del haz de los faros
Heated oxygen sensor	Beheizte Lambdasonde	Capteur d'oxygène chauffé	Sensor de oxígeno calentado
Heater blower motor	Heizgebläsemotor	Moteur de soufflante de chauffage	Motor del soplador del calefactor
Heater resistor	Heizungswiderstand	Résisteur de chauffage	Resistor del calefactor

cardon.com

English	Deutsch	Français	Español
High mounted stop light	Dritte Bremsleuchte	Feu de stop supplémentaire	Luz de parada de montaje elevado
Ignition coil	Zündspule	Bobine d'allumage	Bobina de encendido
Ignition timing resister	Zündverstellungswiderstand	Résisteur de calage d'allumage	Resistor de puesta a punto del encendido
Ignitor	Schaltgerät	Allumeur	Ignitor
Illumination controller	Beleuchtungsregler	Régulateur d'éclairage	Controlador de iluminación
Input sensor	Eingabesensor	Capteur d´entree	Sensor de entrada
Interior (dome) light	Innenbeleuchtung (Dachhimmelleuchte)	Eclairage intérieur (plafonnier)	Luz interior (techo)
Knock sensor	Klopfsensor	Capteur de cognement	Sensor de golpeteo
License plate light	Kennzeichenbeleuchtung	Éclairage de plaque d'immatriculation	Luz de placa de matrícula
Light emitting diode	Leuchtdiode	Diode à lueurs	Diodo emisor de luz
Limit switch	Grenzschalter	Limiteur	Interruptor limitador
Lock up solenoid	Überbrückungsmagnetventil	Solénoïde de verrouillage	Solenoide de bloqueo
Meter illumination control	Instrumentenbeleuchtungsregelung	Commande d´éclairage des Instruments	Control De Iluminación del Medidor
Mode actuator	Fahrstufen-Stellelement	Actuateur de mode	Actuador de modo
Mode control switch	Fahrstufenstellschalter	Contacteur de commande de mode	Interruptor de control de modo
Mode select switch	Fahrstufenwählschalter	Sélecteur de mode	Interruptor selector de modo
Noise suppressor	Störschutz	Anti-parasites	Supresor de ruidos
O/D cut switch	O/D-trennschalter	Interrupteur O/D	Interruptor de corte de O/D
Oil pressure switch	Öldruckschalter	Pressostat d'huile	Interruptor de presión de aceite
Output diagnosis coupler	Ausgangsdiagnosestecker	Coupleur de diagnostic de sortie	Acoplador de diagnótico de salida
Output shaft speed sensor	Ausgangswellen-drehzahlsensor	Capteur de vitesse d´arbre de sortie	Sensor de velocidad del eje de salida
Parking brake switch	Handbremsschalter	Contacteur de frein à mainv	Interruptor del freno de estacionamiento
Photo diode	Photodiode	Photo-diode	Foto diodo
Photo transistor	Phototransistor	Photo-transistor	Foto transistor
Piezoelectric element	Piezoelement	Elément piézoélectrique	Elemento piezoeléctrico
Position light	Positionsleuchte	Feu de position	Luz de posición
Pressure regulator	Druckregler	Régulateur de pression	Regulador de presión
Pressure switch	Druckschalter	Contacteur de pression	Interruptor de presión
Reed switch	Reed-Schalter	Contacteur à lame	Interruptor de lámina
Reference (zener) diode	Bezugsdiode (Zenerdiode)	Diode (de Zener) de référence	Diodo de referencia (Zener)
Seat belt switch	Sicherheitsgurtschalter	Contacteur de ceinture de sécurité	Interruptor del cinturón de seguridad
Shift illumination	Schalt-beleuchtung	Témoin de sélection de vitesse	Iluminación decambios
Shift lock relay	Schaltsperrenrelais	Relais de verrouillage de changement de vitesses	Relé de bloqueo de cambio
Shift lock solenoid	Schaltsperrenmagnet	Solénoïde de verrouillage de changement de vitesses	Solenoide de bloqueo de cambio
Side air-bag inflator	Seiten-Airbag-Gasgenerator	Gonfleur d´airbag latéral	Inflador de la bolsa de aire lateral
Slide switch	Schiebeschalter	Contacteur de toit ouvrant	Interruptor de deslizamiento
Sliding roof	Schiebedach	Toit ouvrant	Techo corredizo
Solenoid valve	Magnetventil	Electrovanne	Válvula de solenoide
Starting motor	Starter	Moteur de démarrage	Motor de arranque
Tail light	Heckleuchte	Feu arrière	Luz de cola
Throttle position sensor	Drosselfühler	Capteur de position de papillon	Sensor de posición de mariposa

cardiagn.com

English	Deutsch	Français	Español
Tilt switch	Neigungsschalter	Contacteur de basculage	Interruptor de inclinación
Torque sensor	Drehmomentsensor	Capteur de couple	Sensor de torsión
Transmission control module	Automatikgetriebe-Steuergerät	Module de commande de transmission	Módulo de control de transmisión
Transmission range switch	Fahrbereichsschalter	Contacteur de gamme de transmission	Interruptor del rango de transmisión
Triple pressure switch	Dreifachdruckschalter	Triple pressostat	Interruptor de presión triple
Turn signal light	Fahrtrichtungsanzeiger	Clignotant	Luz de señal de dirección
Variable resistance	Regelwiderstand	Résistance variable	Resistencia variable
Vehicle speed sensor	Fahrtgeschwindigkeitsfühler	Capteur de vitesse du véhicule	Sensor de velocidad del vehículo
Warning controller	Warnungsregler	Régulateur d'alarme	Controlador de aviso
With	Mit	Avec	Con
Without	Ohne	Sans	Sin

cardiagn.com

Prepared by

SUZUKI MOTOR CORPORATION

1st Ed. July, 2003

cardiagn.com