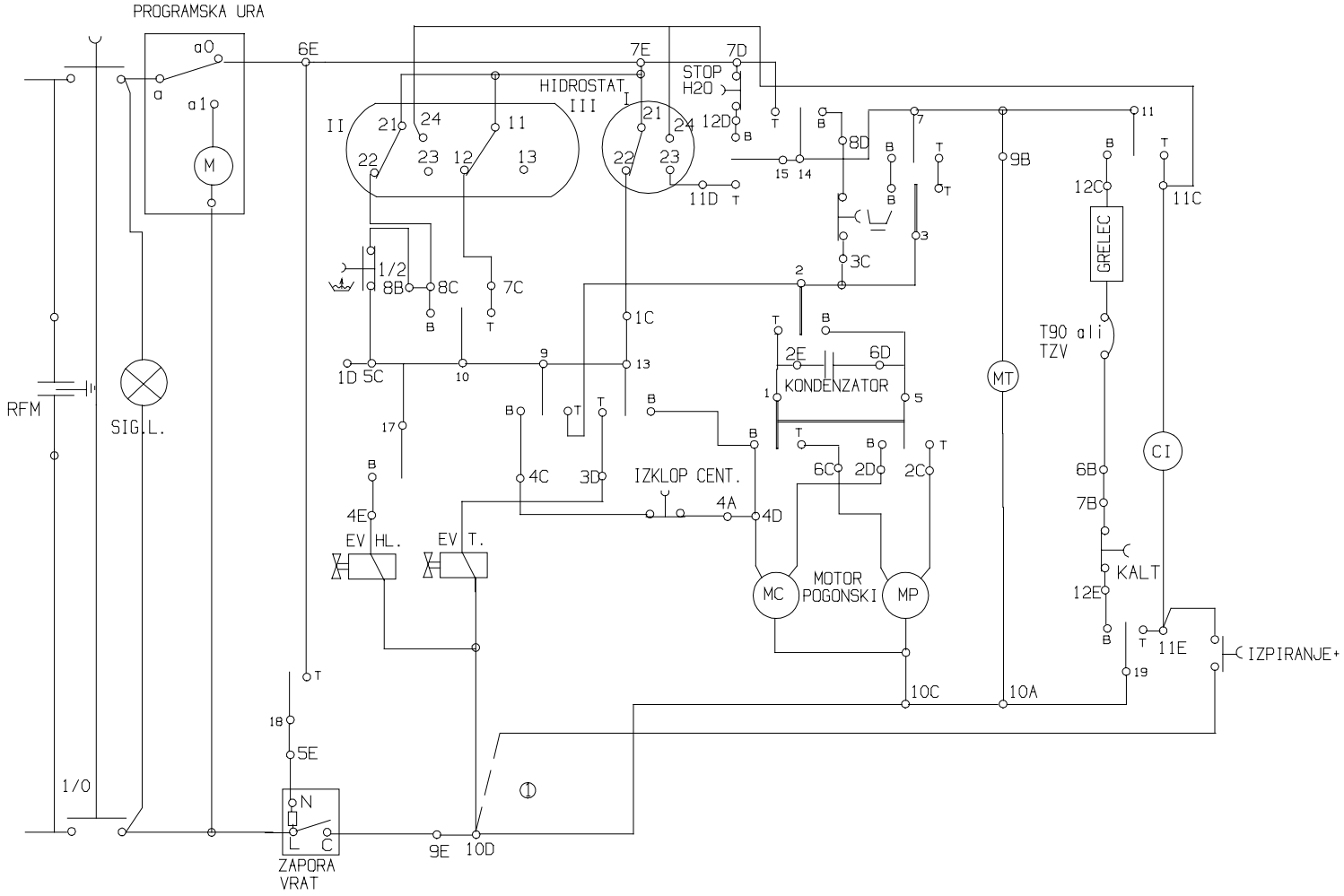

OPOMBA:

-ce dolocen PS nima funkcijskih stikal, se sponke kratko spojijo.Crpalka se veze na vklopno stikalo
-ce dolocen PS nima prog. ure,se vkl. st. veze na 6E
-ce dolocen PS nima EVT. se povezejo sponke 4E-3D