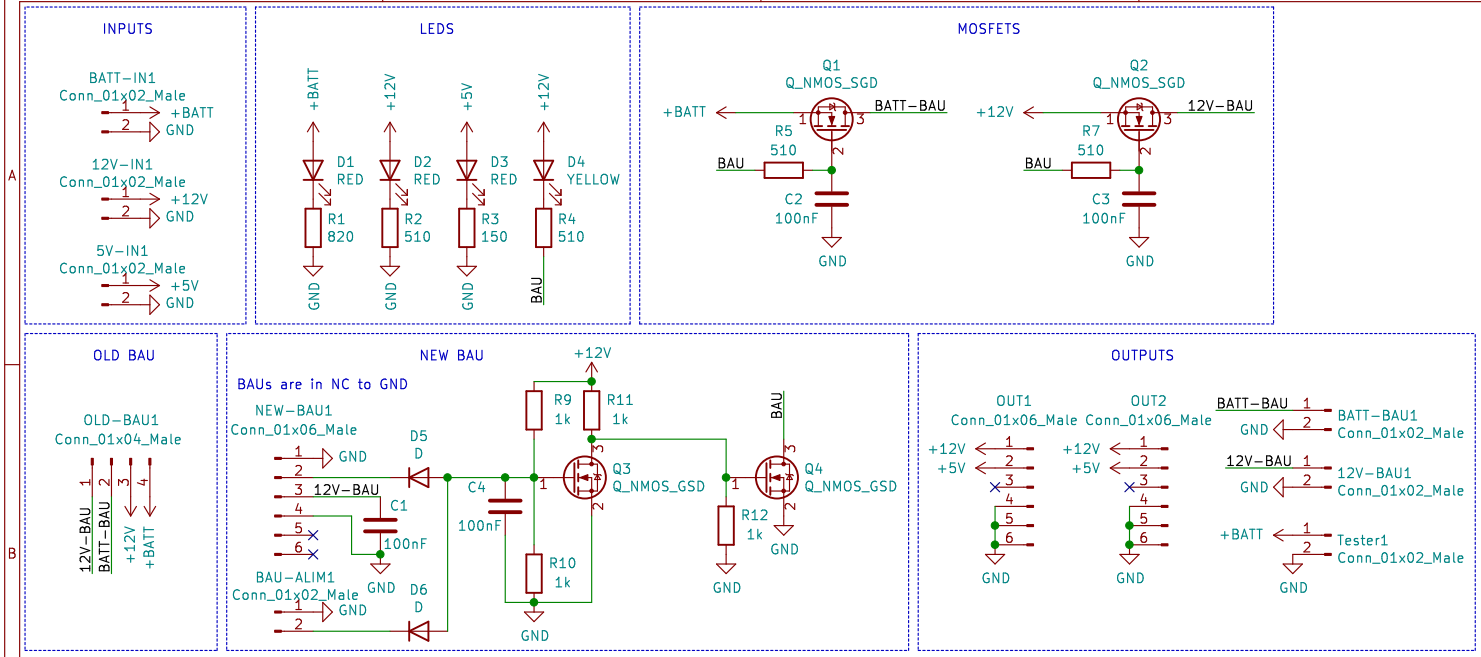

Evolutek<<

Sheet: /
File: Hub puissance V1.0.sch

Title: Hub de puissance

Size: A4	Date: 2021-01-08	**Rev: V1.1**
KiCad E.D.A. kicad (5.1.8)-1		Id: 1/1