Carte TryOhm

Table de vérité

R	0~750	750~3,2k	3,2k~6,8k	6,8k~Inf+
B0	1	0	1	0
B1	1	1	0	0

Connector

Connecteur Interface

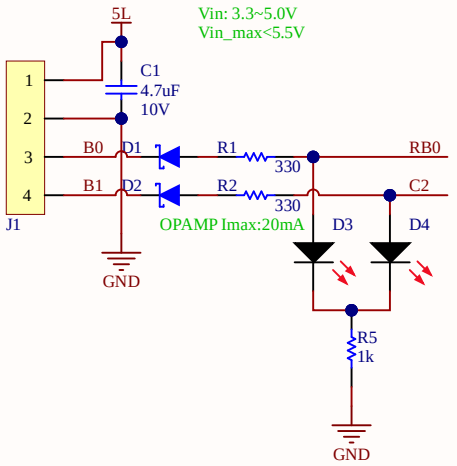

Connecteur Pointe de touche

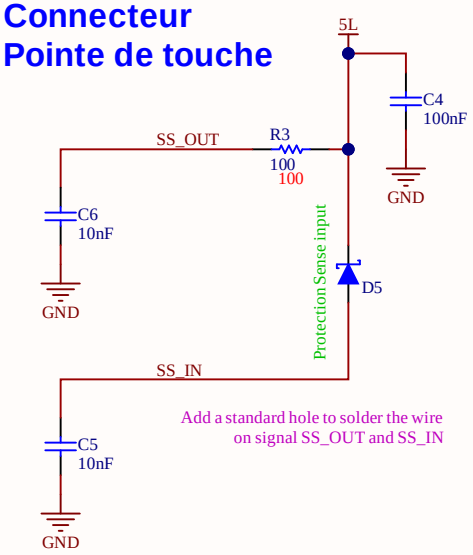

Comparator

Comparateurs

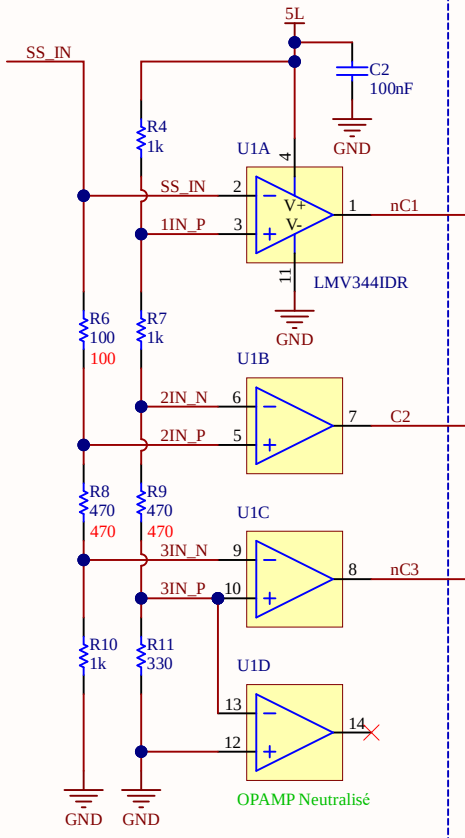

Logic

Logique combinatoire

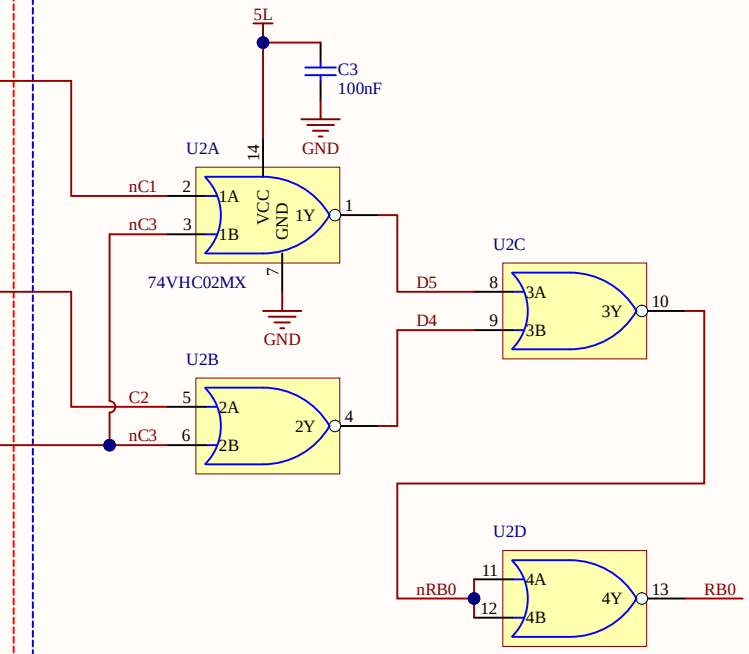

Function title

Routing note
Warning note
Info note

Title	TryOhm 2022	
Size A4	Number	Revision
Date: 3/15/2022		Sheet of
File: N:\DOC\..\Carte_TryOhm.SchDoc		Drawn By: