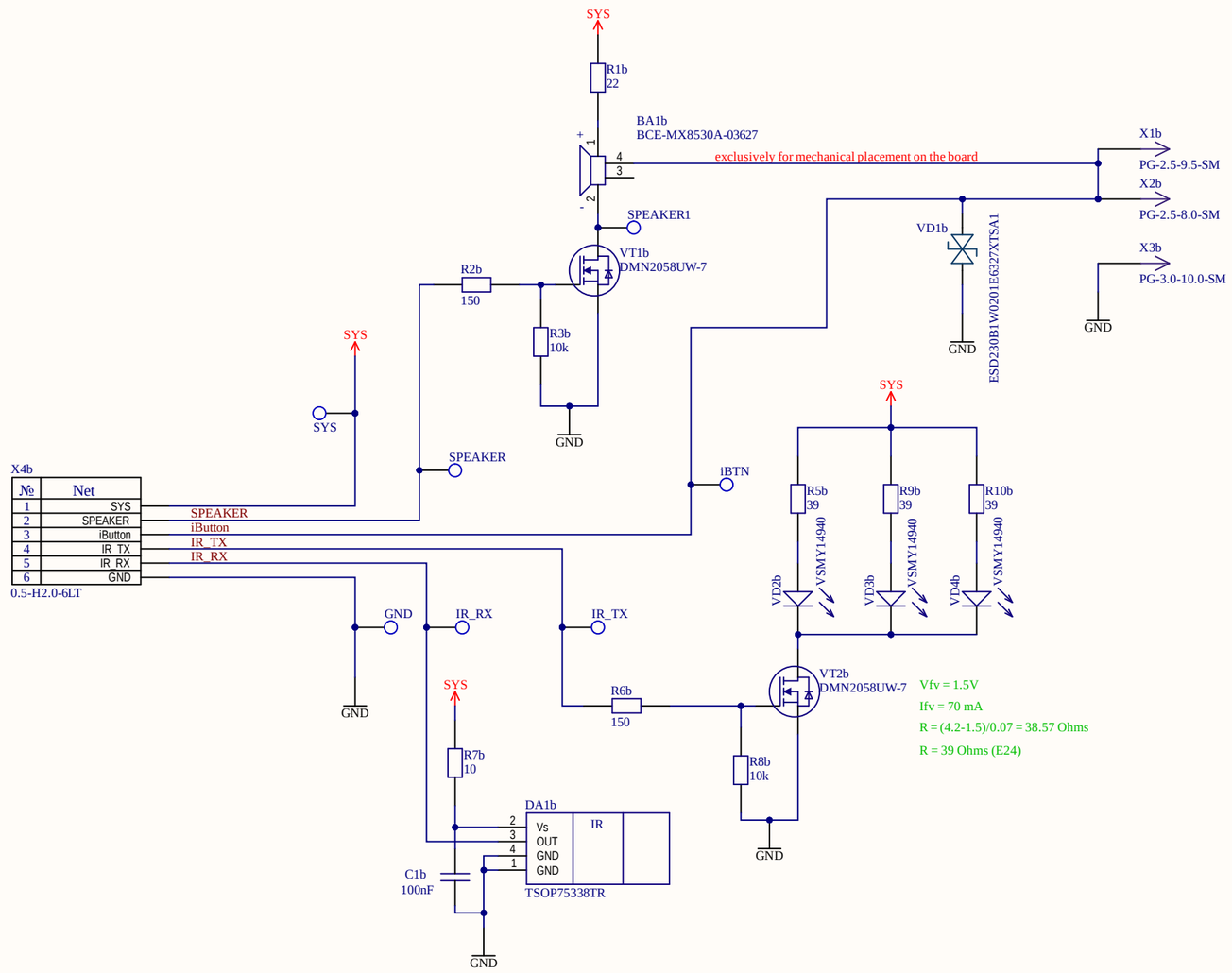

フリッパーデバイス

Title:		*Flipper Devices Inc.* *2803 Philadelphia* *Pike Suite B #551* *Claymont, DE* *19703, USA*
Project:	Rev.:	
Date: 8/3/2022 Size: A3	Sheet * of *	