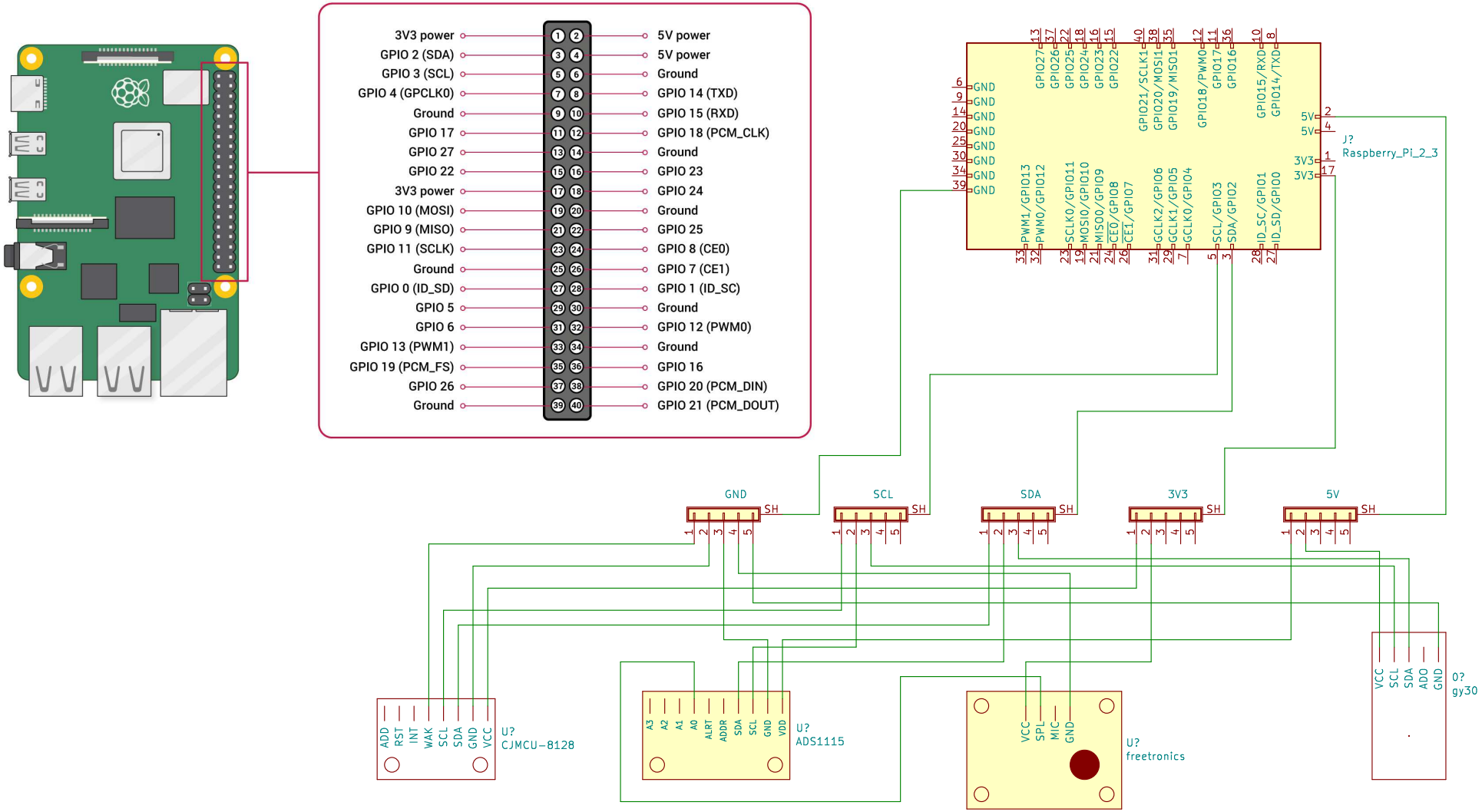

Sheet: /
File: THIS-Esquemático-KiCad.sch

Title: ESQUEMÁTICO THIS

Size: A4	Date: 2021-07-08	Rev: J.W.E.E.
KiCad E.D.A. kicad (5.1.9)-1		Id: 1/1