ЗиВФ ДП.466911.001 СБ

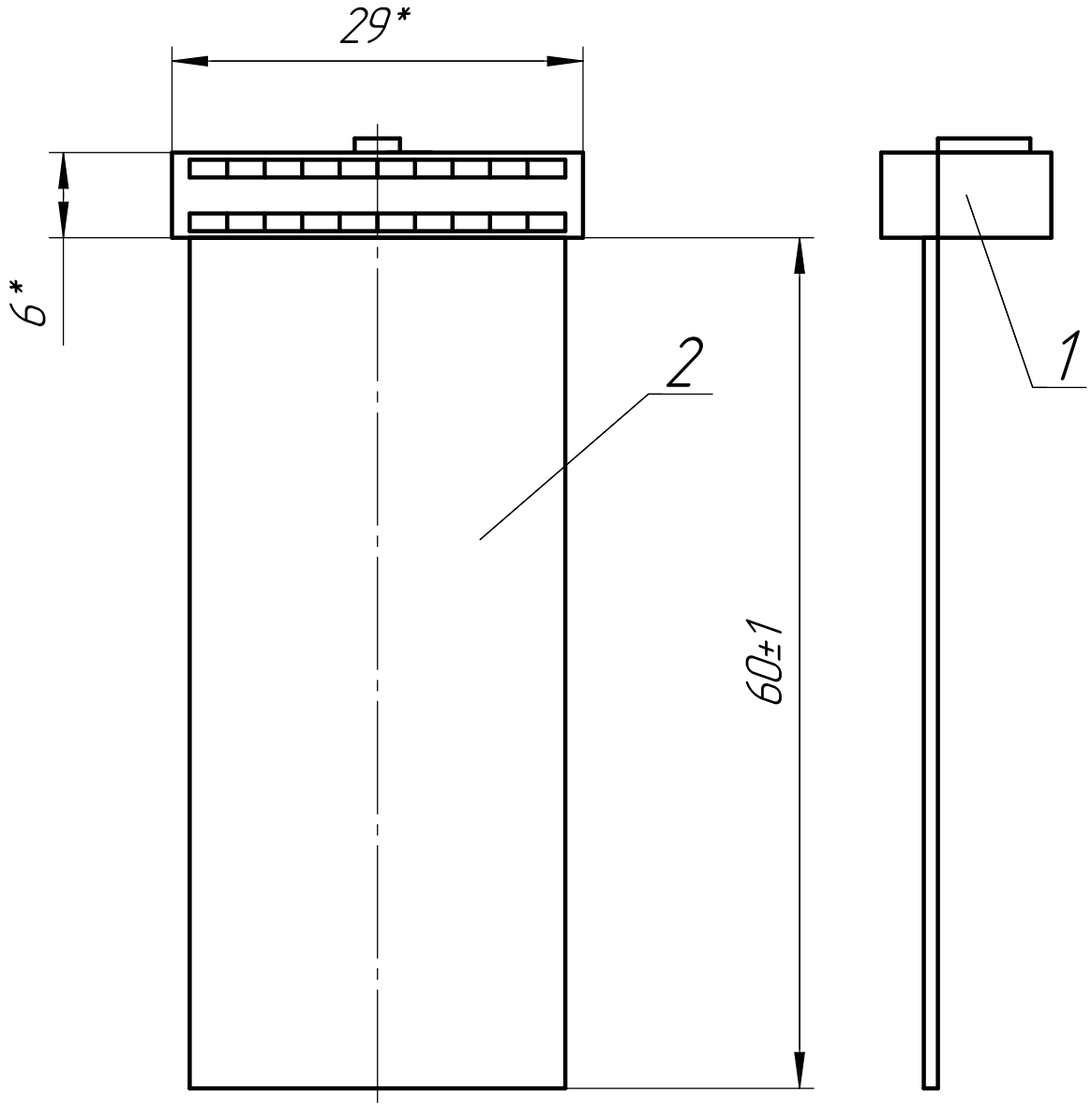

1. *Размеры для справок.
2. Первый контакт разъема поз.1 обозначен треугольником.
3. Первый проводник шлейфа поз.2 окрашен в красный цвет.
4. Сорентировать первый проводник шлейфа на первый контакт разъема и обжать.

Изм.	Лист	№ докум.	Подп.	Дата
Разраб.		Некрасов А.А.		
Пров.		Торгонский Л.А.		
Т.контр.				
Н.контр.		Илюшкин В.А.		
Утв.		Шелупанов А.А.		

ЗиВФ ДП.466911.001 СБ

Кабель №1

Сборочный чертеж

Лит.	Масса	Масштаб
	11г	2:1
Лист	Листов 1	

ТУСУР, ЗиВФ, кафедра КИБЭВС, группа з75-1

Перв. примен.

Справ. №

Подп. и дата

Инв. № дубл.

Взам. инв. №

Подп. и дата

Инв. № подл.

Копировал

Формат А4