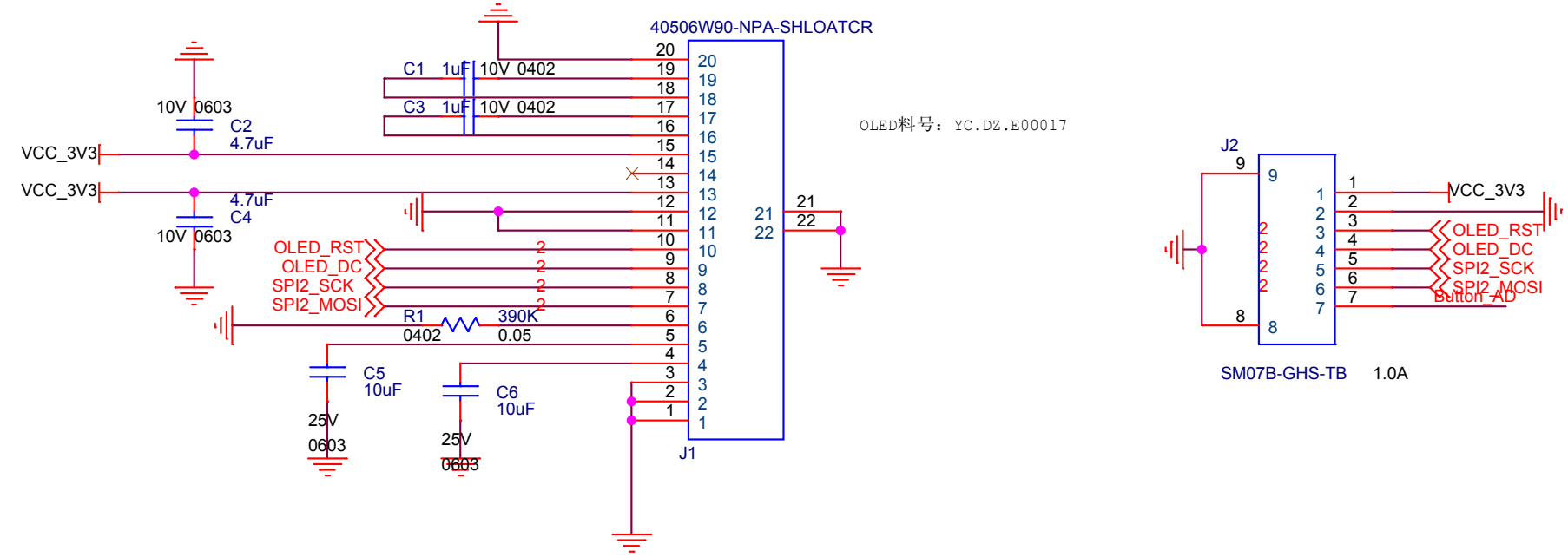

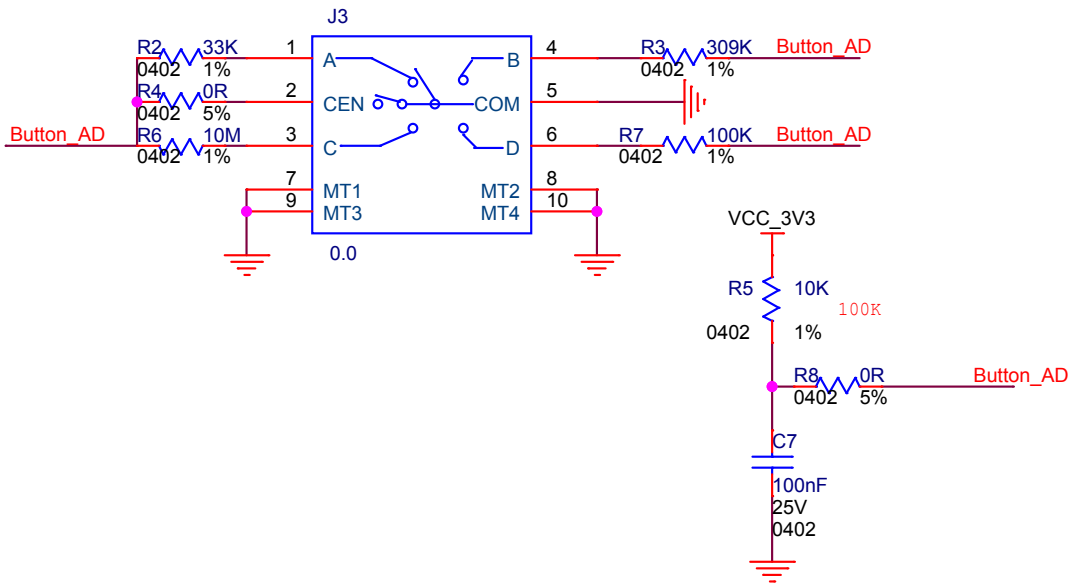

理论电压	实际	按键	阻值	AD（12b）
0V	0V	中间	0Ω	0
0.825V	0.8188V	左	33KΩ	1016
1.65V	1.65V	右	100KΩ	2048
2.475V	2.475V	上	300KΩ	3072
3.3V	3.267V	下	10MΩ	4055
*注：参考电压3.3V；串联电阻100k。				

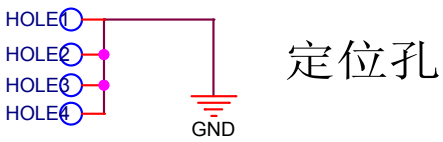

定位孔

Title <Title>		
Size A	Document Number <Doc>	Rev <RevCode>
Date: Tuesday, September 19, 2017	Sheet 2 of 2	