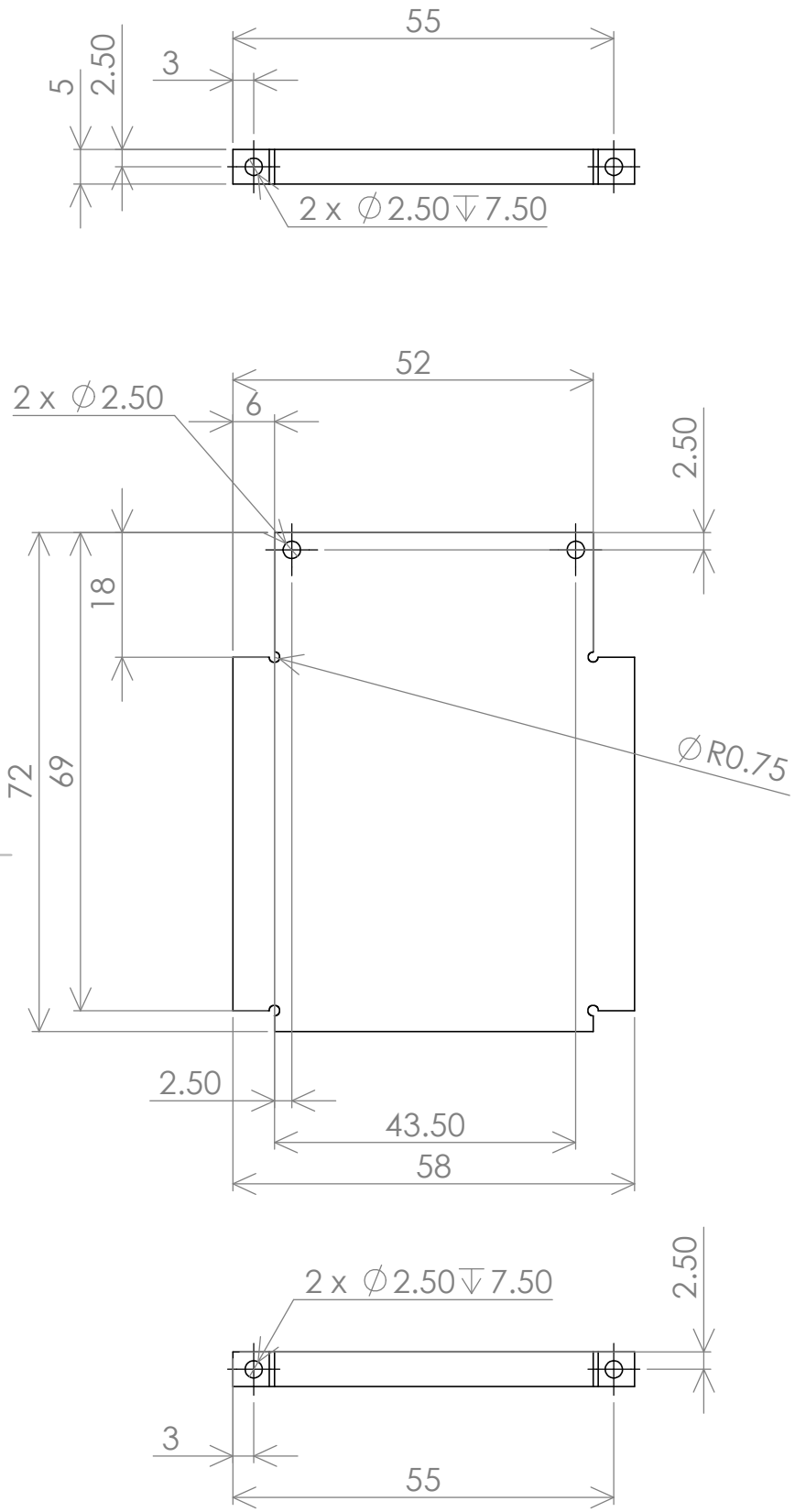

	名 前	日 付	名称: ver3main_jointplatetopv2	
製 図	omisa	2020年1月23日		
加工者				
		材料:	図面番号:	個数: 4
		重量:	尺度: 1:1	明石高専ロボコンプロジェクト2018

SOLIDWORKS 教育用製品. 教育用目的でのみ使用可.