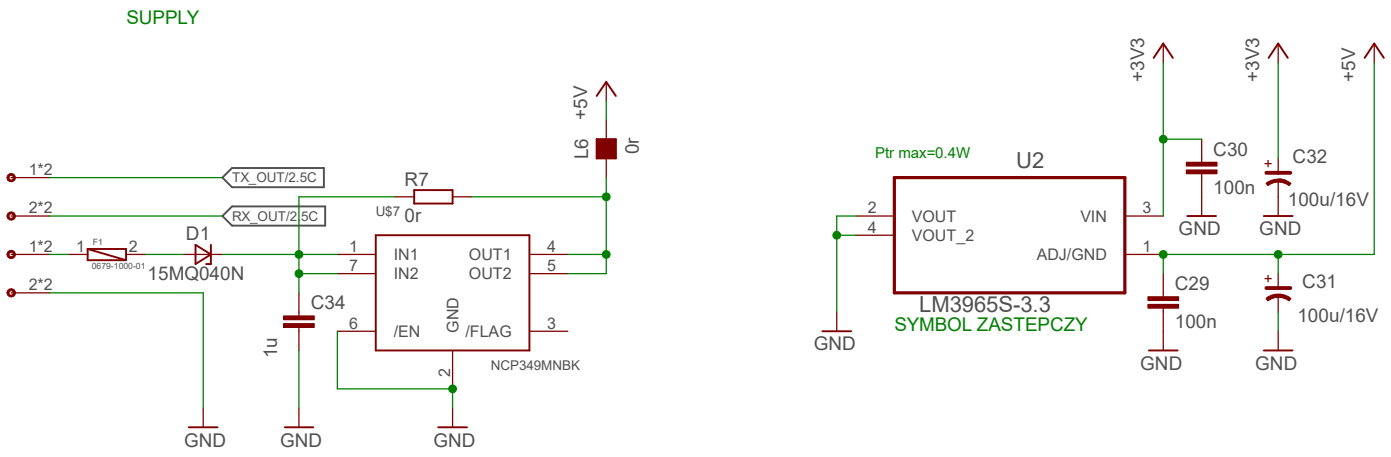


ST-1002_5_A

18.11.2019 10:45

Sheet: 4/4