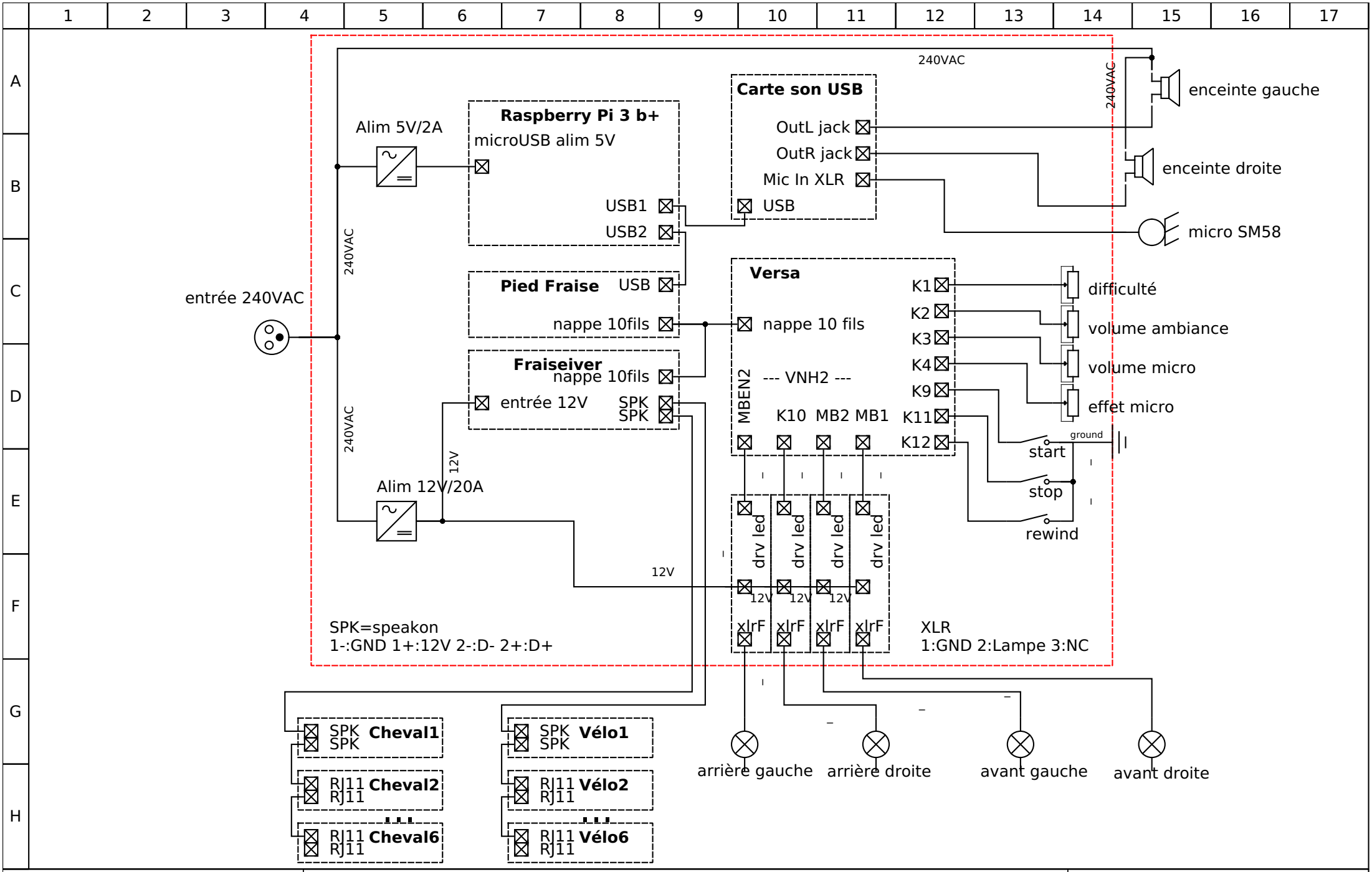

Auteur : metalu.net	Coffret principal	Fichier : Câblage Derby
Date : 11/01/2022		Folio : 1/3

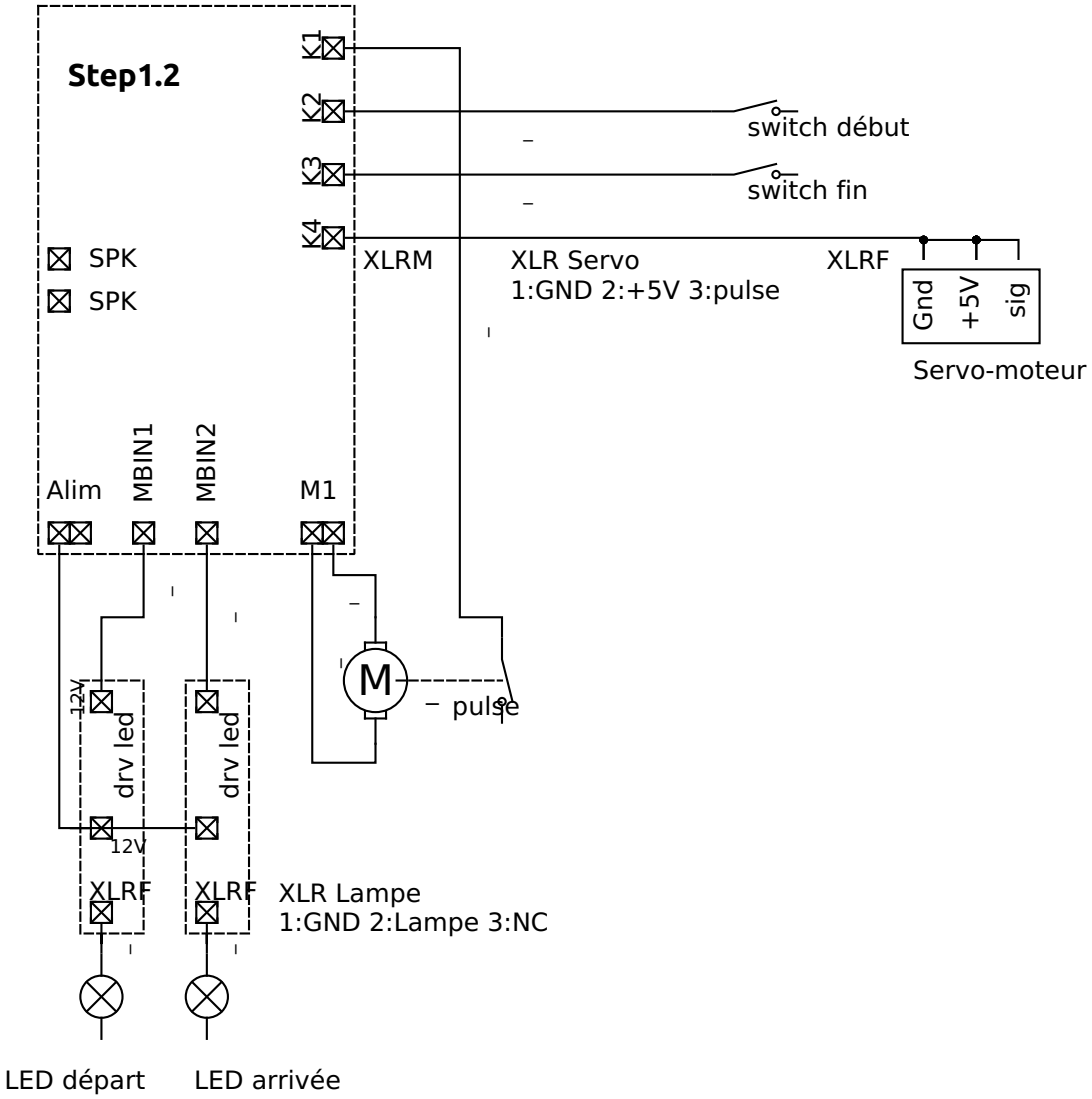

Auteur : metalu.net	Cheval	Fichier : Câblage Derby
Date :		Folio : 2/3

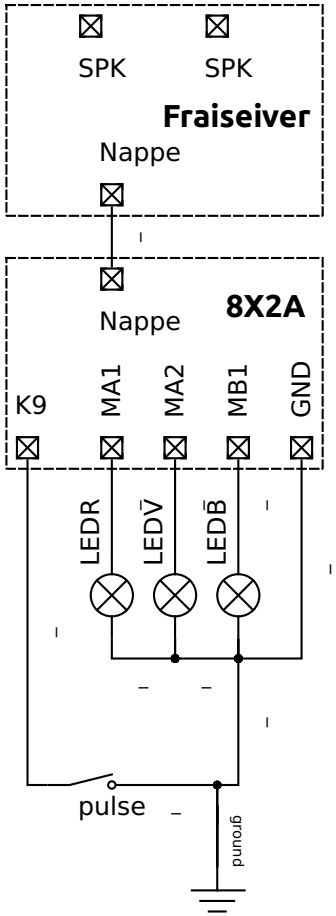

SPK=speakon
1-:GND(noir)
1+:12V (marron)
2-:D- (gris)
2+:D+ (terre jaune)

Auteur : metalu.net	Vélo	Fichier : Câblage Derby
Date :		Folio : 3/3