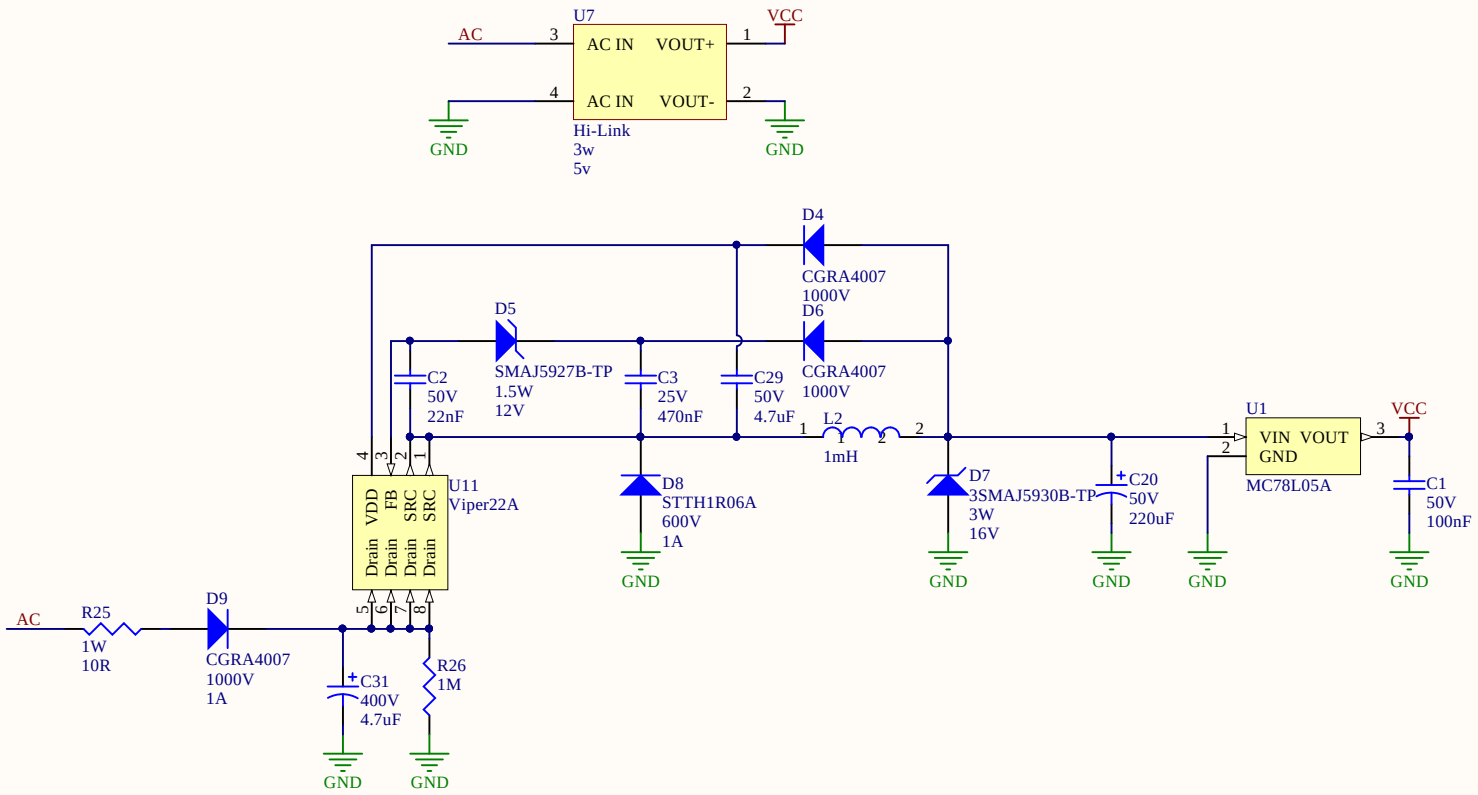

Projeto: *Viper22 Power Supply*			NAVARRO ELETRÔNICA
Tamanho: A4	Eng. Felipe Navarro	Revisão: V1.0	
Data: 21/02/2018	Hora: 07:54:37	Folha1 de 1	
Arquivo: E:\CODE\Viper22PS\Viper22PS.SchDoc			