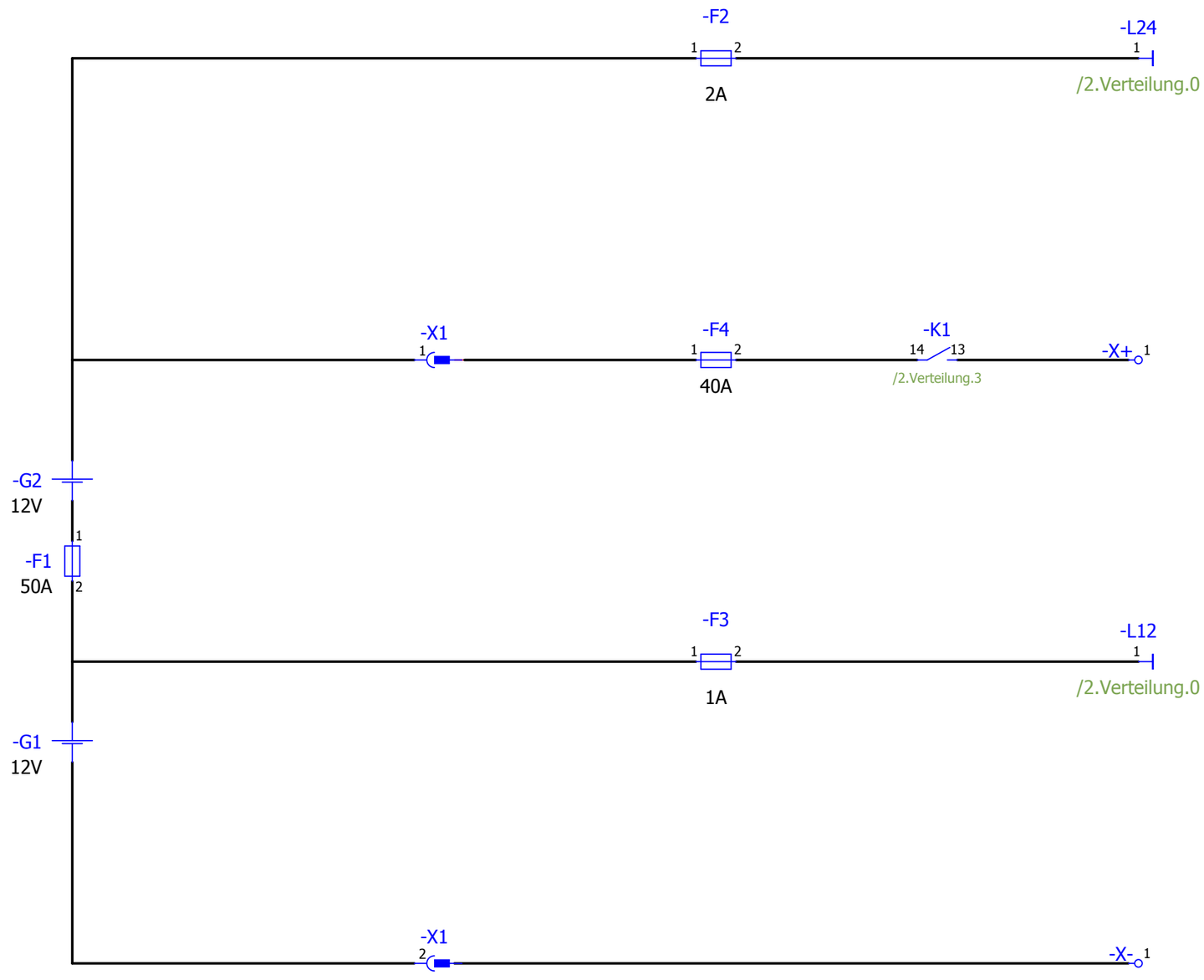

2.Verteilung

			Datum	03.01.2011		FH Technikum Wien			=	
			Bearb.	MATTHIAS					+	
			Gepr		Aufbau einer mobilen Roboterplattform			E1	Blatt/	12V Versorgung
Änderung	Datum	Name	Urspr		Ersatz von	Ersetzt durch			Blatt	3

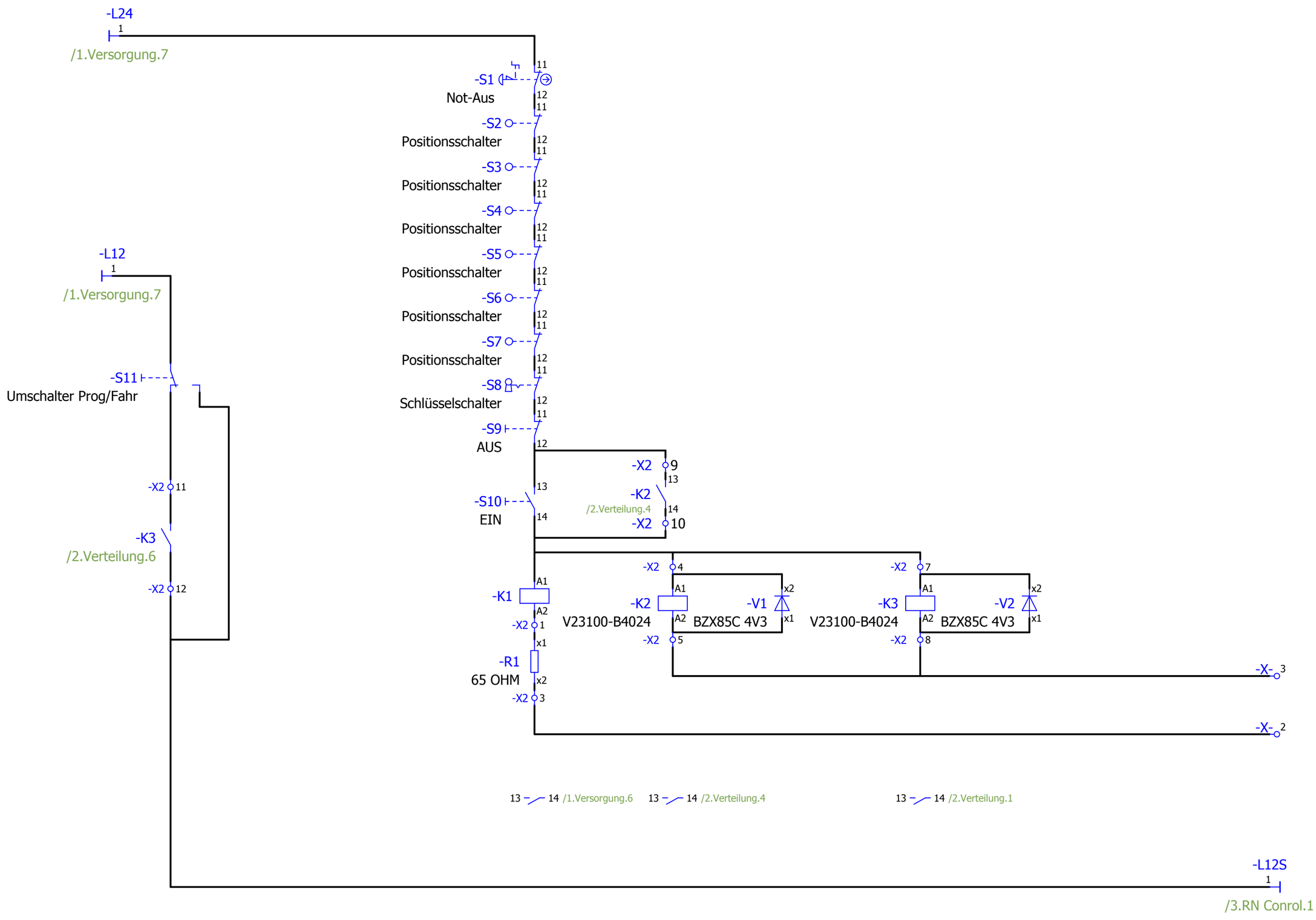

1.Versorgung

3.RN Conrol

			Datum	03.01.2011		FH Technikum Wien			=	
			Bearb.	MATTHIAS					+	
			Gepr		Aufbau einer mobilen Roboterplattform			E1	Blat 2 Verteilung	
Änderung	Datum	Name	Urspr		Ersatz von	Ersetzt durch			Blatt 3	

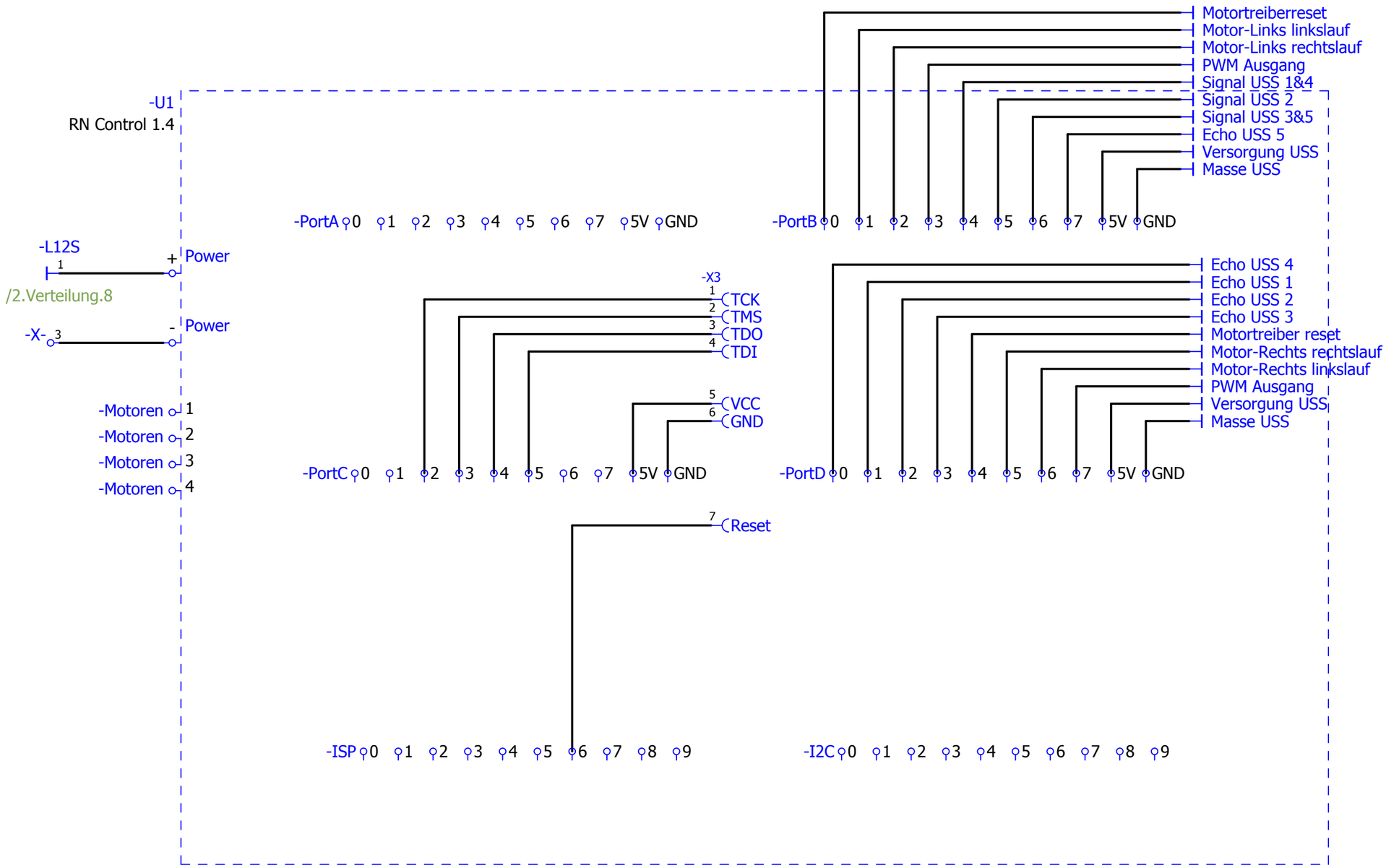

2.Verteilung

			Datum	19.01.2011	Aufbau einer mobilen Roboterplattform		FH Technikum Wien		=	
			Bearb.	Meusburger					+	
			Gepr					E1	Blatt:	RN Conrol
Änderung	Datum	Name	Urspr		Ersatz von	Ersetzt durch			Blatt	3