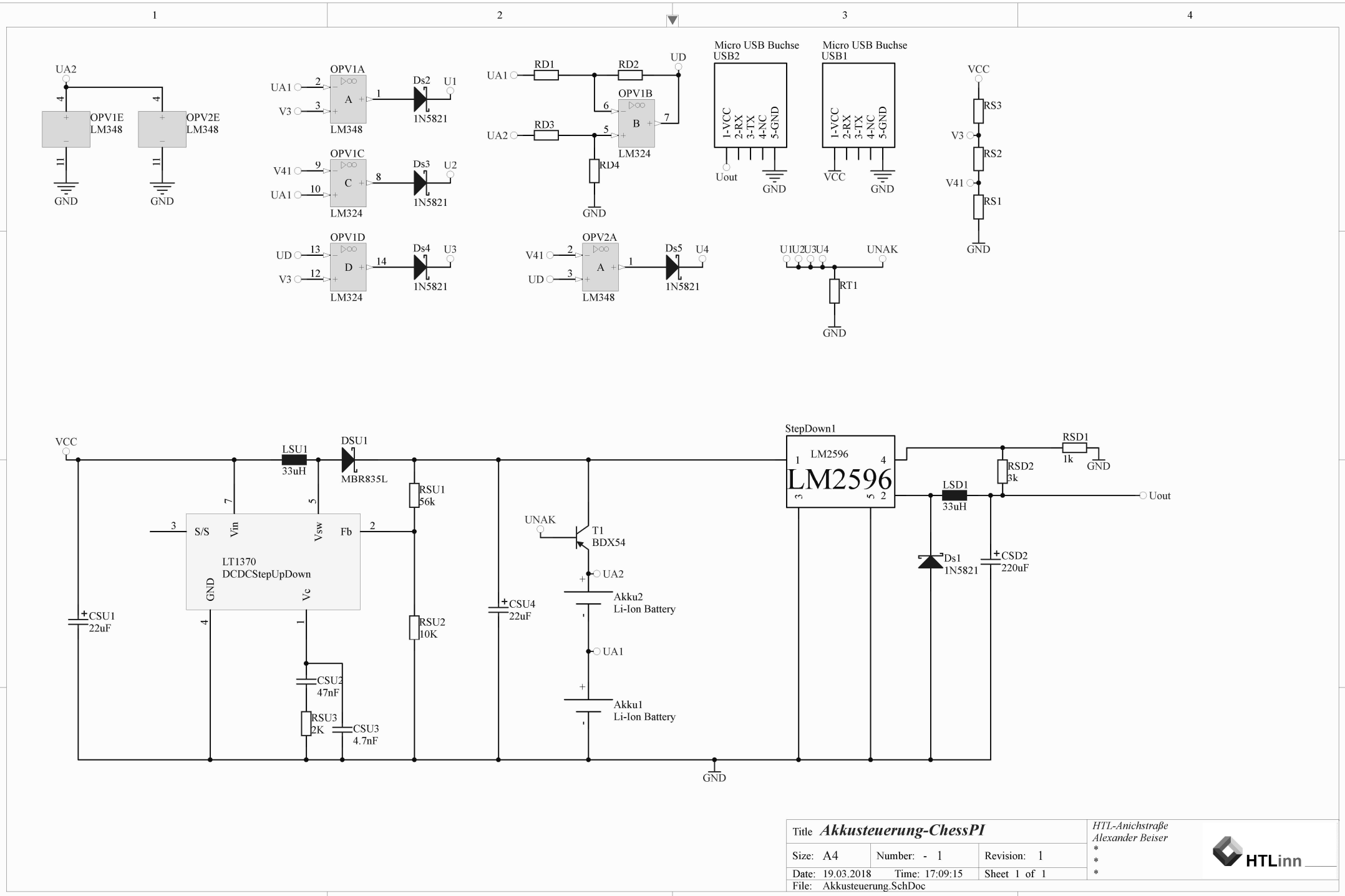

Title *Akkusteuerung-ChessPI*		*HTL-Anichstraße* *Alexander Beiser* * * *
Size: A4	Number: - 1	Revision: 1
Date: 19.03.2018	Time: 17:09:15	Sheet 1 of 1
File: Akkusteuerung.SchDoc		

HTLinn