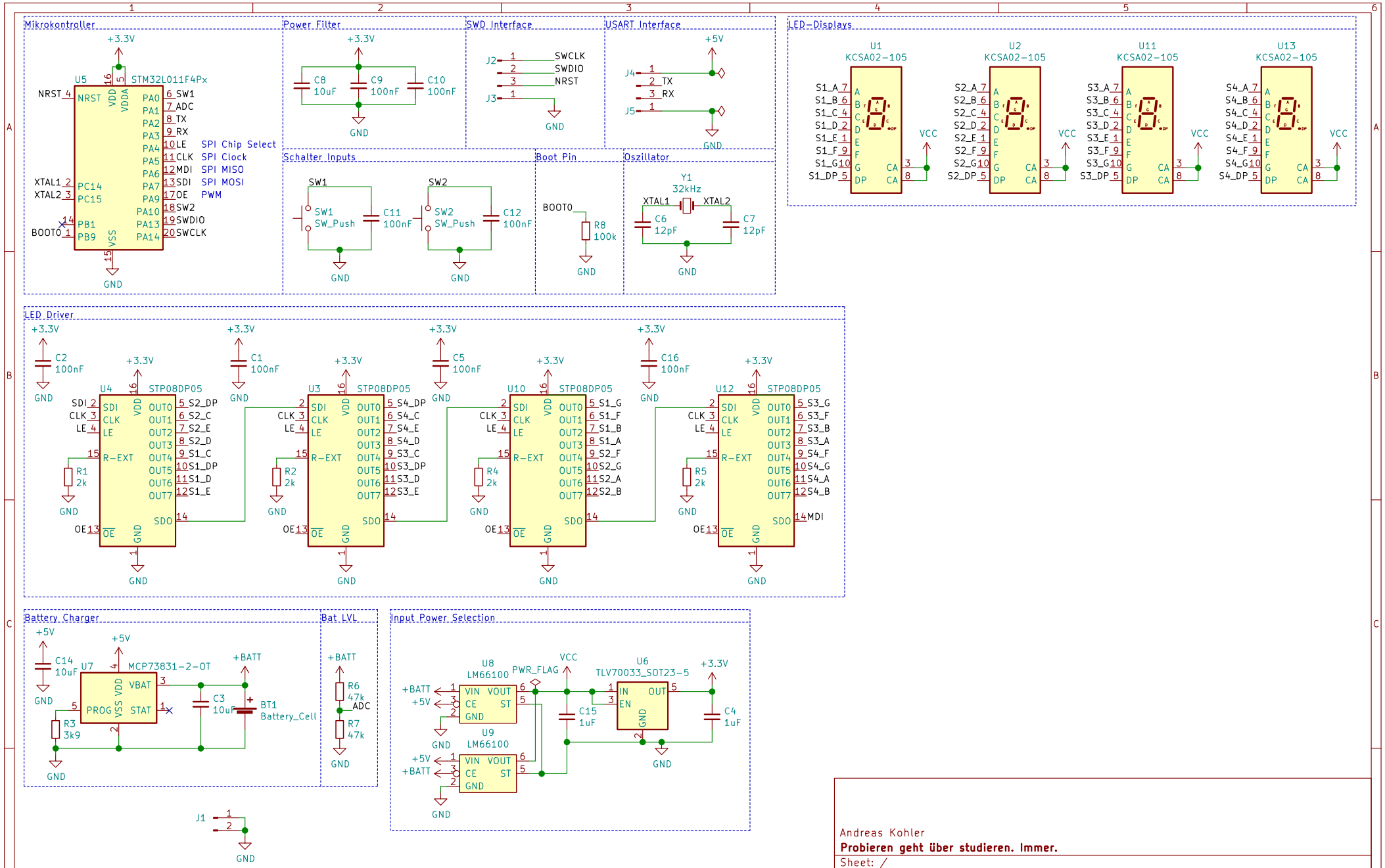

Andreas Kohler

Probieren geht über studieren. Immer.

Sheet: /

File: watch.sch

Title: Armbanduhr

Size: A4	Date: 2020-09-20	**Rev: 2**
KiCad E.D.A. kicad (5.1.9)-1		Id: 1/1