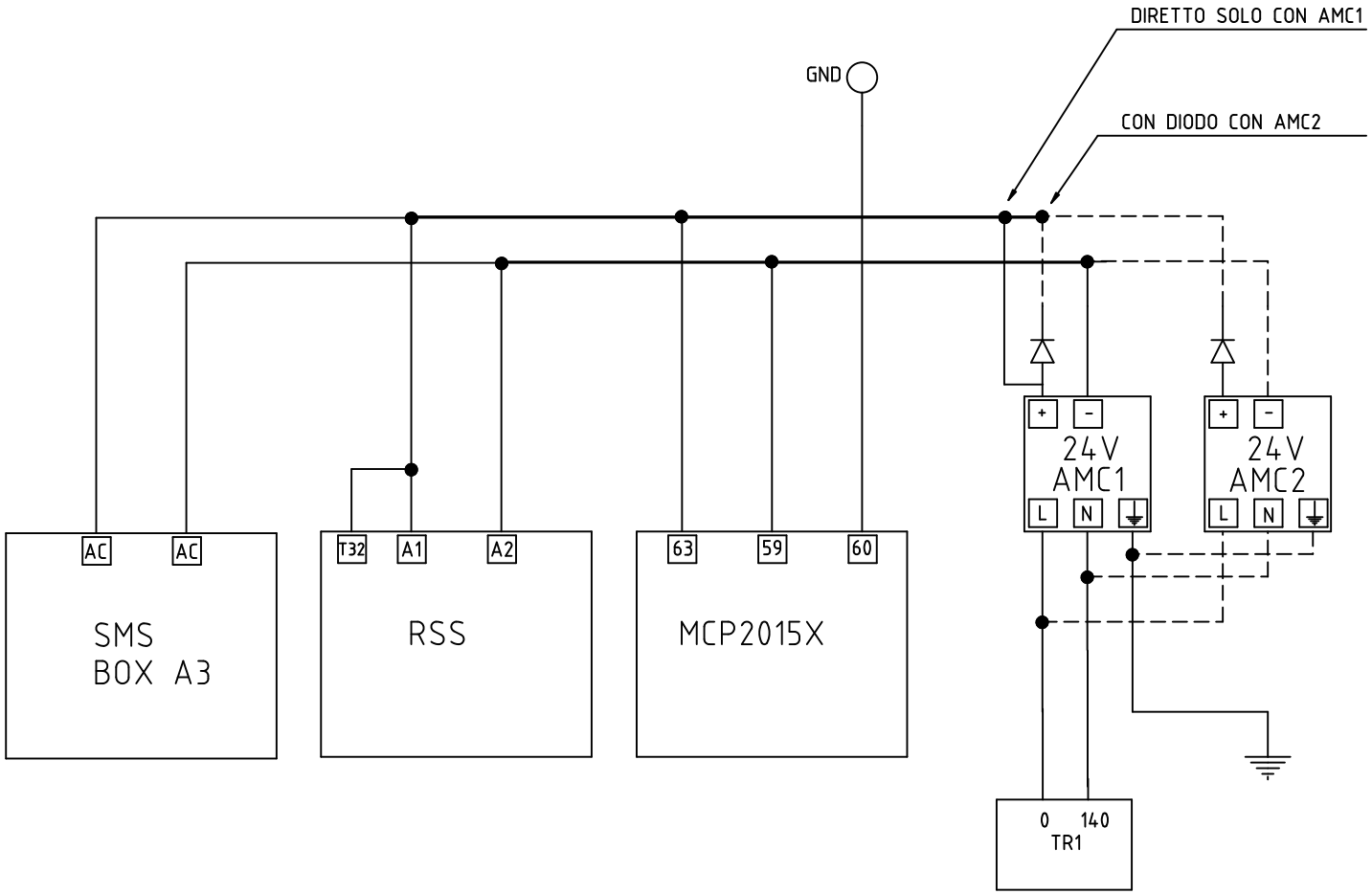

ECA Di Belardi
Via Dei Crispolti 91-93, Roma
Tel. 0643535861

Schema: MC-OL12A31
Foglio: 7 di 19