НБХБТГ-ын даргын 2011 оны 10
дугаар сарын 20-ны өдрийн
85 тушаалын 3 дугаар хавсралт

ДИННОВЭЙШН ХХК
ДИЗАЙН | КОНСТРАКШН СЕРВИС
19 ТООТ, ЧАГДАРЖАВЫН ГУДАМЖ
42 БАЙР 1-Р ХОРОО, СҮХБААТАР
ДҮҮРЭГ, УЛААНБААТАР, МОНГОЛ
ТЕЛ: 7611004, 88118126, 99067897
EMAIL:INFO@DINNOVATION.MN
WEB:WWW.DINNOVATION.MN

УЛААНБААТАР ХОТ. СХД 21-Р ХОРОО ЦАГААН ТЭМЭЭТИЙН АМАНД БАЙРЛАХ

ИРГЭН Н.ГАНБААТАРЫН АМИНЫ ОРОН СУУЦ

/АЖЛЫН ЗУРАГ/

БОЛОВСРУУЛСАН.

Гүйцэтгэгч			
	Албан тушаал	Нэр	Гарын үсэг
	"Динновэйшн" ХХК-ны захирал	П.Ариунболд	
Захиалагч			
	Албан тушаал / иргэн	Нэр	Гарын үсэг
	Иргэн	Н.Ганбаатар	

УЛААНБААТАР ХОТ 2016 ОН

ЗУРГИЙН ЖАГСААЛТ

№	ЗУРГИЙН НЭРС	ЗУРГИЙН МАРК
1	ЗУРГИЙН ЖАГСААЛТ	БА
2	ЕРӨНХИЙ ТӨЛӨВЛӨГӨӨ	БА
3	1-Р ДАВХРЫН БАЙГУУЛАЛТ	БА
4	ОГТЛОЛ 1-1	БА
5	ОГТЛОЛ 2-2	БА
6	ОГТЛОЛ 3-3	БА
7	НҮҮР ТАЛ ТЭНХЛЭГ X1-X5	БА
8	НҮҮР ТАЛ ТЭНХЛЭГ Y1-Y5	БА
9	НҮҮР ТАЛ ТЭНХЛЭГ X5-X1	БА
10	НҮҮР ТАЛ ТЭНХЛЭГ Y5-Y1	БА
11	ДЭЭВРИЙН БАЙГУУЛАЛТ	БА
12	ХЭСЭГЛЭЛ 1, ШАТНЫ ХЭСЭГЛЭЛ	БА
13	ХЭСЭГЛЭЛ 2, 3	БА
14	ХААЛГА , ЦОНХНЫ ТҮҮВЭР	БА
15	1-Р ДАВХРЫН ШАЛНЫ БАЙГУУЛАЛТ	БА
16	1-Р ДАВХРЫН ТЕХНОЛОГИЙН БАЙГУУЛАЛТ	БА
17	1-Р ДАВХРЫН ТААЗ ГЭРЭЛТҮҮЛЭГИЙН БАЙГУУЛАЛТ	БА

ДИННОВЭЙШН ХХК
ДИЗАЙН | КОНСТРАКШН СЕРВИС
19 ТООТ, ЧАГДАРЖАВЫН ГУДАМЖ
42 БАЙР 1-Р ХОРОО, СУХБААТАР ДҮҮРЭГ, УЛААНБААТАР, МОНГОЛ
ТЕЛ: 7611004, 88118126, 99067897
EMAIL.INFO@DINNOVATION.MN
WEB:WWW.DINNOVATION.MN

ТАМГА:

ТАНИХ ТЭМДЭГ:

ӨӨРЧ	ТЭМДЭГЛЭЛ	ОГНОО
01	АЖЛЫН ЗУРАГ	2018-07-14

ХЭСЭГ	НЭРС
ГҮЙЦЭТГЭСЭН	Л. БЯМБАДОРЖ
АРХИТЕКТОР / ДИЗАЙНЕР	Л. БЯМБАДОРЖ
ШАЛГАСАН	Н. ӨНХТӨГШ
БАТАЛСАН	П. АРИУНБОЛД
ЗЕМ	-

ТӨРӨЛ	АМИНЫ ОРОН СУУЦ
УЕ ШАТ	АЖЛЫН ЗУРАГ

ЗАХИАЛАГЧ

Н.ГАНБААТАР

ТӨСӨЛ

УЛААНБААТАР ХОТ, СУХБААТАР ДҮҮРГИЙН 20-Р ХОРОО ЦУУРАЙТ АМАНД БАЙРЛАХ ИРГЭН ЧМӨНХСОЛОНГЫН АМИНЫ ОРОН СУУЦ

ЗУРГИЙН НЭР

ЗУРГИЙН ЖАГСААЛТ

ДУГААР	МАСШТАБ	ХУУДАС
DI-A3-03_07/2018	/A3/	2 / 17

COPYRIGHT © RESERVED by DINNOVATION LLC

1-Р ДАВХРЫН БАЙГУУЛАЛТ М1:75

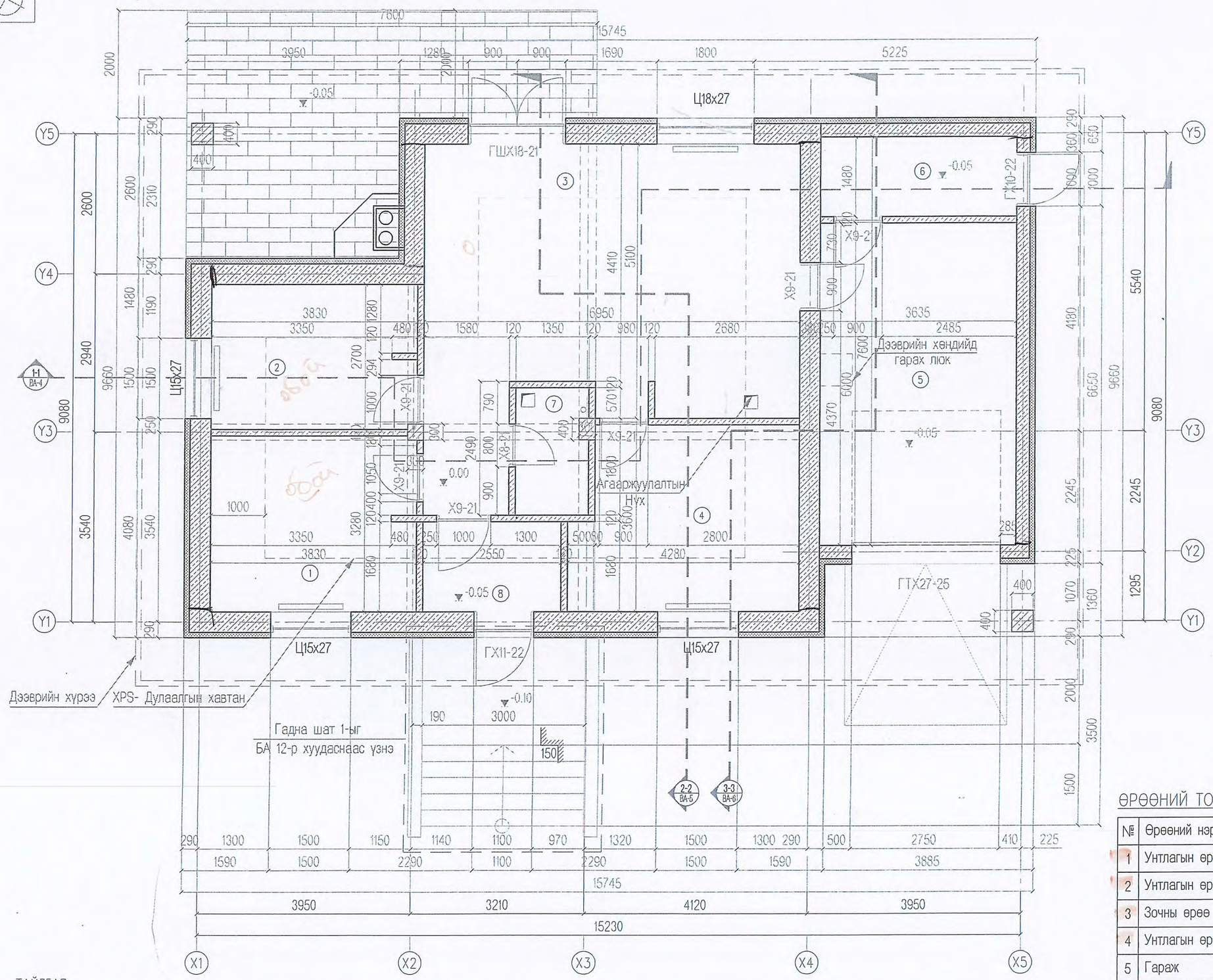

ТАЙЛБАР:

-Байгуулалтыг, нүүр тал, огтлолын хамт үзэх шаардлагатай.
-Огтлол 1-1, 2-2, 3-3 -ийг БА 4, 5, 6 -аас үзнэ.
-Нүүр тал тэнхлэгүүдийг БА 7, 8, 9, 10 -аас үзнэ.
-Дээврийн байгуулалтыг БА 11-аас үзнэ.
-Хэсэглэлүүдийг БА 12, 13 -аас үзнэ.

ӨРӨӨНИЙ ТОДОРХОЙЛОЛТ

№	Өрөөний нэрс	M^2	Шалны төрөл
1	Унтлагын өрөө	12.61	Паркет
2	Унтлагын өрөө	10.38	Паркет
3	Зочны өрөө	37.62	Паркет
4	Унтлагын өрөө	14.00	Паркет
5	Гараж	21.81	Бетон
6	Техникийн өрөө	5.87	Бетон
7	Ариун цэврийн өрөө	3.12	Плита
8	Гонх	4.28	Чулуу
	Нийт - 109.70м2		

ДИННОВЭЙШН ХХК
ДИЗАЙН | КОНСТРАКШН СЕРВИС
19 ТООТ, ЧАГДАРЖАВЫН ГУДАМЖ
42 БАЙР 1-Р ХОРОО, СУХБААТАР
ДҮҮРЭГ, УЛААНБААТАР, МОНГОЛ
ТЕЛ: 7511004, 88118128, 99057897
EMAIL:INFO@DINNOVATION.MN
WEB:WWW.DINNOVATION.MN

ТАМГА:

ТАНИХ ТЭМДЭГ:

ШАВАРДЛАГА б=20мм
ХӨНГӨН БЛОК б=250мм
XPS-ДУЛААЛГЫН ХАВТАН б=100мм

ШАВАРДЛАГА б=20мм
ХӨНГӨН БЛОК б=380мм
XPS-ДУЛААЛГЫН ХАВТАН б=100мм

ШАВАРДЛАГА б=20мм
ТОСГОГН ХАНА б=120мм

ӨӨРЧ	ТЭМДЭГЛЭЛ	ОГНОО
01	АЖЛЫН ЗУРАГ	2016-07-14

ХЭСЭГ	НЭРС
ГҮЙЦЭТГЭСЭН	Л. БЯМБАДОРЖ
АРХИТЕКТОР / ДИЗАЙНЕР	Л. БЯМБАДОРЖ
ШАЛГАСАН	Н. ЭНХТЭГШ
БАТАЛСАН	П. АЙИНБОЛД
ЗЕИ	-
ТӨРӨЛ	АМИНЫ ОРОН СУУЦ
УЕ ШАТ	АЖЛЫН ЗУРАГ

ЗАХИАЛАГЧ

Н.ГАНБААТАР

ТӨСӨЛ

УЛААНБААТАР ХОТ, СУХБААТАР ДҮҮРГИЙН 20-Р ХОРООД ЦУУРАЙТ АМАНД БАЙРЛАХ ИРГЭН ЧМӨНХСОЛОНГЫН АМИНЫ ОРОН СУУЦ

ЗУРГИЙН НЭР

1-Р ДАВХРЫН БАЙГУУЛАЛТ

ДУГААР	МАСШТАБ	ХУУДАС
01-А3-03_07/2016	1:75 /А3/	3 / 17

COPYRIGHT © RESERVED by DINNOVATION LLC

ОГТЛОЛ 1-1 X5-X1 M1:75

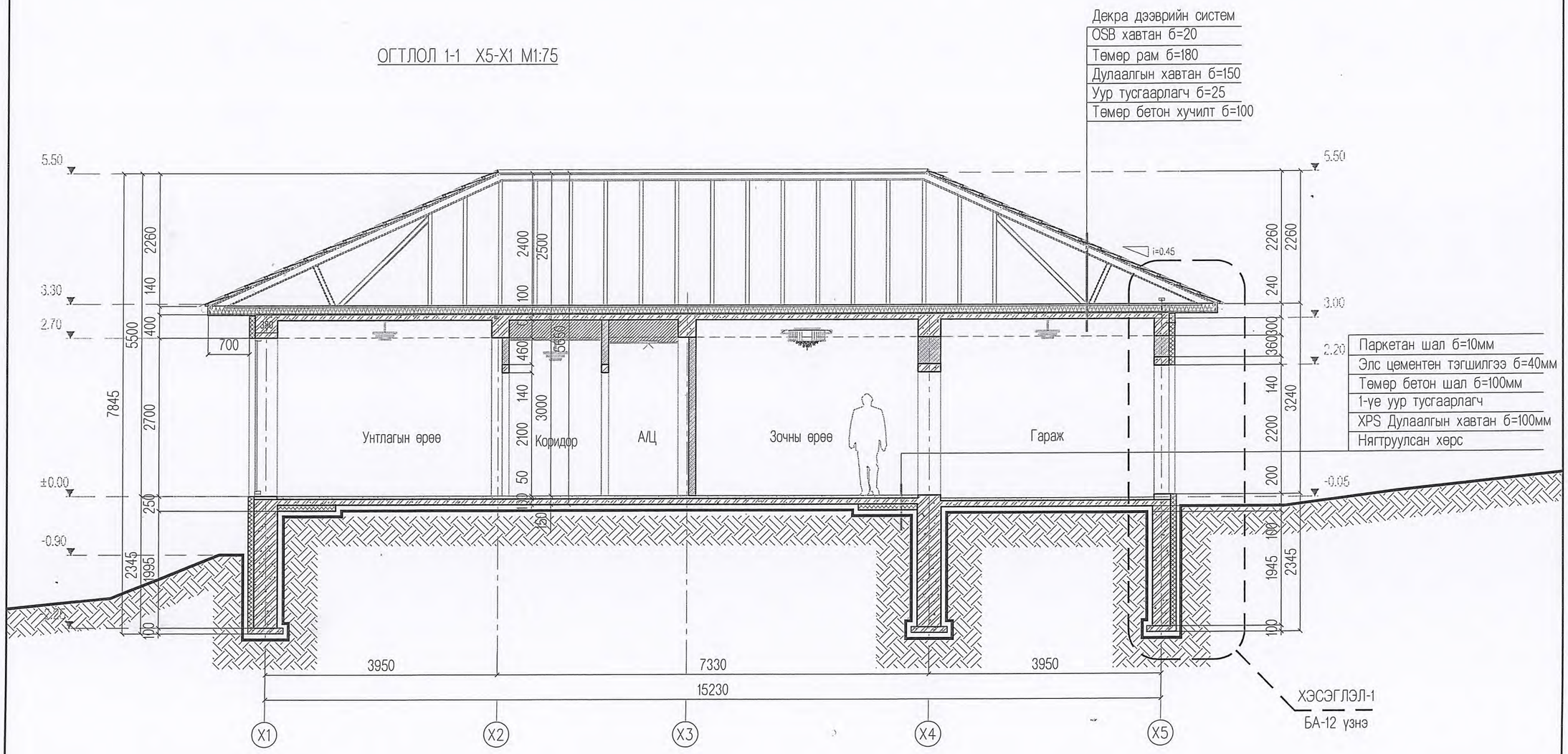

ТАЙЛБАР:

-Огтлолыг Нүүр тал тэнхлэг, байгуулалтын хамт үзэх шаардлагатай.

-Нүүр тал тэнхлэг БА 7, 8, 9, 10 -аас үзнэ.

-Байгуулалтыг БА 4 -аас үзнэ.

-Дээврийн байгуулалтыг БА 11-аас үзнэ.

-Хэсэглэлүүдийг БА 12, 13 -аас үзнэ.

ДИННОВЭЙШН ХХК
ДИЗАЙН | КОНСТРАКШН СЕРВИС
19 ТООТ, ЧАГДАРЖАВЫН ГУДАМЖ
42 БАЙР 1-Р ХОРОО, СҮХБААТАР ДҮҮРЭГ, УЛААНБААТАР, МОНГОЛ
ТЕЛ: 7611004, 88118126, 99067897
EMAIL:INFO@DINNOVATION.MN
WEB:WWW.DINNOVATION.MN

ТАМГА:

ТАНИХ ТЭМДЭГ:

ӨӨРЧ	ТЭМДЭГЛЭЛ	ОГНОО
01	АЖЛЫН ЗУРАГ	2016-07-14

ХЭСЭГ	НЭРС
ГҮЙЦЭТГЭСЭН	Л. БЯМБАДОРЖ
АРХИТЕКТОР / ДИЗАЙНЕР	Л. БЯМБАДОРЖ
ШАЛГАСАН	Н. ЭНХТЭГШ
БАТАЛСАН	П. АРИУНБОЛД
ЗЭИ	-

ТӨРӨЛ	АМИНЫ ОРОН СУУЦ
ҮЕ ШАТ	АЖЛЫН ЗУРАГ

ЗАХИАЛАГЧ

Н.ГАНБААТАР

ТӨСӨЛ

УЛААНБААТАР ХОТ. СҮХБААТАР ДҮҮРГИЙН 20-Р ХОРОО ЦУУРАЙТ АМАНД БАЙРЛАХ ИРГЭН ЧӨНӨХСӨЛОНГҮЙН АМИНЫ ОРОН СУУЦ

ЗУРГИЙН НЭР

ОГТЛОЛ 1-1

ДУГААР	МАСШТАБ	ХУУДАС
DI-A3-03_07/2016	1:75 /A3/	4 / 17

COPYRIGHT © RESERVED by DINNOVATION LLC

ОГТЛОЛ 2-2 Y1-Y5 M1:50

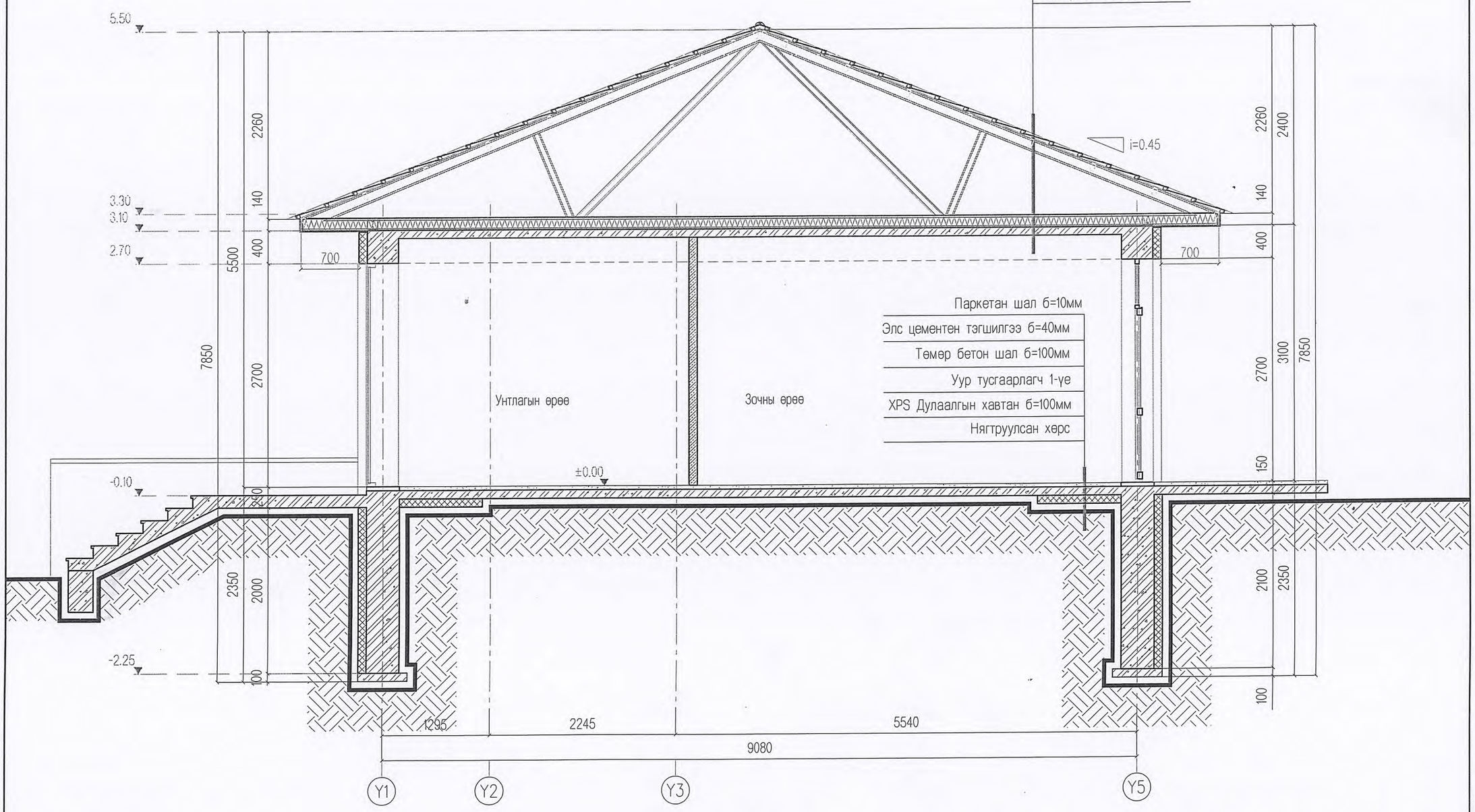

ТАЙЛБАР:

-Огтлолыг Нүүр тал тэнхлэг, байгуулалтын хамт үзэх шаардлагатай.

-Нүүр тал тэнхлэг БА 7, 8, 9, 10 -аас үзнэ.

-Байгуулалтыг БА 4 -аас үзнэ.

-Дээврийн байгуулалтыг БА 11-аас үзнэ.

-Хэсэглэлүүдийг БА 12, 13 -аас үзнэ.

ДИННОВЭЙШН ХХК
ДИЗАЙН | КОНСТРАКШН СЕРВИС
19 ТООТ, ЧАГДАРЖАВЫН ГУДАМЖ
42 БАЙР 1-Р ХОРОО, СУХБААТАР ДҮҮРЭГ, УЛААНБААТАР, МОНГОЛ
ТЕЛ: 7611004, 88118126, 99097897
EMAIL:INFO@DINNOVATION.MN
WEB:WWW.DINNOVATION.MN

ТАМГА:

ТАНИХ ТЭМДЭГ:

ӨӨРЧ	ТЭМДЭГЛЭЛ	ОГНОО
01	АЖЛЫН ЗУРАГ	2018-07-14

ХЭСЭГ	НЭРС
ГҮЙЦЭТГЭСЭН	Л. БЯМБАДОРЖ
АРХИТЕКТОР / ДИЗАЙНЕР	Л. БЯМБАДОРЖ
ШАЛГАСАН	Н. ЭНХТЭГШ
БАТАЛСАН	П. АРИУНБОЛД
ЗЕИ	-
ТӨРӨЛ	АМИНЫ ОРОН СУУЦ
ҮЕ ШАТ	АЖЛЫН ЗУРАГ

ЗАХИАЛАГЧ

Н.ГАНБААТАР

ТӨСӨЛ

УЛААНБААТАР ХОТ. СУХБААТАР ДҮҮРГИЙН 20-Р ХОРОО ЦУУРАЙТ АМАНД БАЙРЛАХ ИРГЭН ЧӨӨНХСӨЛӨНГИЙН АМИНЫ ОРОН СУУЦ

ЗУРГИЙН НЭР

ОГТЛОЛ 2-2

ДУГААР	МАСШТАБ	ХУУДАС
DI-A3-03_07/2018	1:50 /A3/	5 / 17

COPYRIGHT © RESERVED by DINNOVATION LLC

ОГТЛОЛ 3-3 Y1-Y5 M1:50

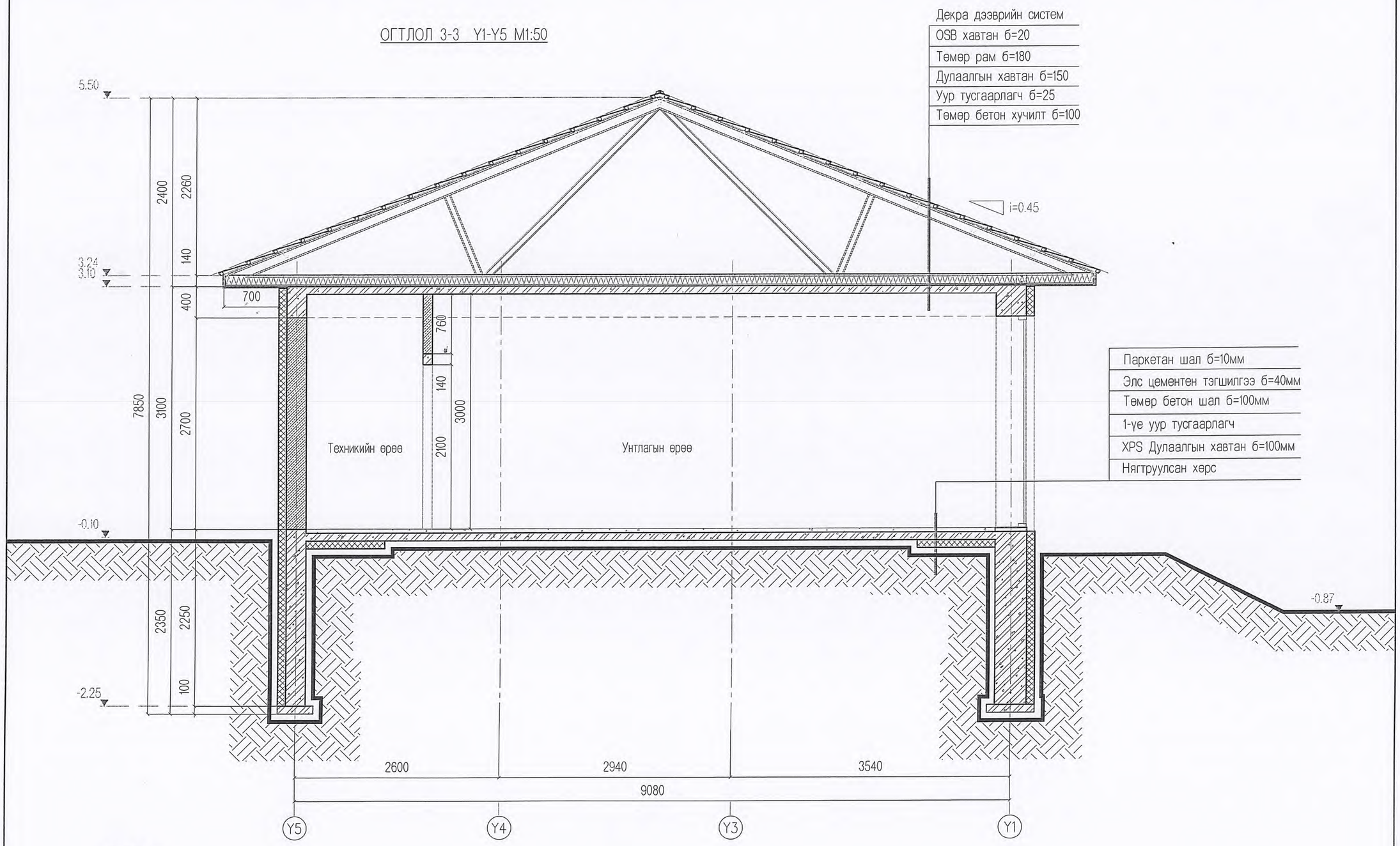

ТАЙЛБАР:

-Огтлолыг Нүүр тал тэнхлэг, байгуулалтын хамт үзэх шаардлагатай.

-Нүүр тал тэнхлэг БА 7, 8, 9, 10 -аас үзнэ.

-Байгуулалтыг БА 4 -аас үзнэ.

-Дээврийн байгуулалтыг БА 11-аас үзнэ.

-Хэсэглэлүүдийг БА 12, 13 -аас үзнэ.

ДИННОВЭЙШН ХХК
ДИЗАЙН | КОНСТРАКШН СЕРВИС
19 ТООТ, ЧАГДАРЖАВЫН ГУДАМЖ
42 БАЙР 1-Р ХОРООО, СУХБААТАР ДҮҮРЭГ, УЛААНБААТАР, МОНГОЛ
ТЕЛ: 7811004, 88118128, 99057997
EMAIL:INFO@DINNOVATION.MN
WEB:WWW.DINNOVATION.MN

ТАМГА:

ТАНИХ ТЭМДЭГ:

ӨӨРЧ	ТЭМДЭГЛЭЛ	ОГНОО
01	АЖЛЫН ЗУРАГ	2016-07-14

ХЭСЭГ	НЭРС
ГҮЙЦЭТГЭСЭН	Л. БЯМБАДОРЖ
АРХИТЕКТОР / ДИЗАЙНЕР	Л. БЯМБАДОРЖ
ШАЛГАСАН	Н. ЭНХТЭГШ
БАТАЛСАН	П. АМУГБОЛД
ЗӨВ	-

ТӨРӨЛ	АМИНЫ ОРОН СУУЦ
ҮЕ ШАТ	АЖЛЫН ЗУРАГ

ЗАХИАЛАГЧ

Н.ГАНБААТАР

ТӨСӨЛ

УЛААНБААТАР ХОТ. СУХБААТАР ДҮҮРГИЙН 20-Р ХОРООО ЦУУРАЙТ АМАНД БАЙРЛАХ ИРГЭН ЧМӨНХСОЛОНГЫН АМИНЫ ОРОН СУУЦ

ЗУРГИЙН НЭР

ОГТЛОЛ 3-3

ДУГААР	МАСШТАБ	ХУУДАС
DI-A3-03_07/2016	1:50 /A3/	6 / 17

COPYRIGHT © RESERVED by DINNOVATION LLC

НҮҮР ТАЛ ТЭНХЛЭГ Х1-Х5 М1:75

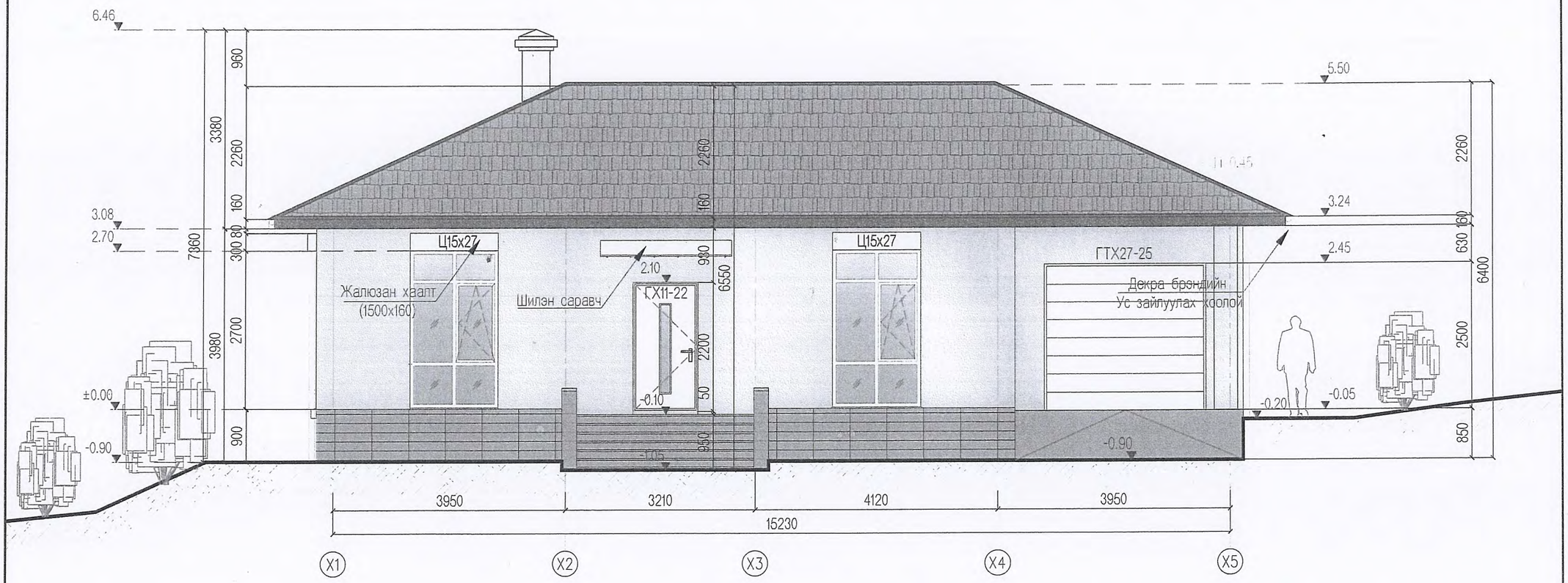

ТАНИХ ТЭМДЭГ:

- Ус чийгэнд тэсвэртэй гадна өнгөлгөөний эмульсэн будаг RAL 9001
- Чулуун өнгөлгөө
- Цагаан будаг RAL 9003
- Декра дээвэр
- Цонх, хаалга

ТАЙЛБАР:

-Нүүр тал тэнхлэгүүдийг байгуулалт, огтлолын хамт үзэх шаардлагатай.
-Огтлол 1-1, 2-2, 3-3 -ийг БА 4, 5, 6 -аас үзнэ.
-Байгуулалтыг БА 3 -аас үзнэ.
-Дээврийн байгуулалтыг БА 11-аас үзнэ.
-Хэсэглэлүүдийг БА 12, 13 -аас үзнэ.

ДИННОВЭЙШН ХХК
ДИЗАЙН | КОНСТРАКШН СЕРВИС
19 ТООТ, ЧАГДАРЖАВЫН ГУДАМЖ
42 БАЙР 1-Р ХОРОО, СҮХБААТАР ДҮҮРЭГ, УЛААНБААТАР, МОНГОЛ
ТЕЛ: 7811004, 88118126, 99087897
EMAIL:INFO@DINNOVATION.MN
WEB:WWW.DINNOVATION.MN

ТАМГА:

ТАНИХ ТЭМДЭГ:

ӨӨРЧ	ТЭМДЭГЛЭЛ	ОГНОО
01	АЖЛЫН ЗУРАГ	2016-07-14

ХЭСЭГ	НЭРС
ГҮЙЦЭТГЭСЭН	Л. БЯМБАДОРЖ
АРХИТЕКТОР / ДИЗАЙНЕР	Л. БЯМБАДОРЖ
ШАЛГАСАН	Н. ЭНХТӨГШ
БАТАЛСАН	П. [illegible]
ЗЭВ	-
ТӨРӨЛ	АМИНЫ ОРОН СУУЦ
ҮЕ ШАТ	АЖЛЫН ЗУРАГ

ЗАХИАЛАГЧ

Н.ГАНБААТАР

ТӨСӨЛ

УЛААНБААТАР ХОТ. СҮХБААТАР ДҮҮРГИЙН 20-Р ХОРООЛОЛ ЦУУРАЙТ АМАНД БАЙРЛАХ ИРГЭН ЧМЕНХСОЛОНГЫН АМИНЫ ОРОН СУУЦ

ЗУРГИЙН НЭР

НҮҮР ТАЛ ТЭНХЛЭГ Х1-Х5

ДУГААР	МАСШТАБ	ХУУДАС
DI-A9-03_07/2016	1/75 /A3/	7 / 17

COPYRIGHT © RESERVED by DINNOVATION LLC

НҮҮР ТАЛ ТЭНХЛЭГ Y1-Y5 М1:50

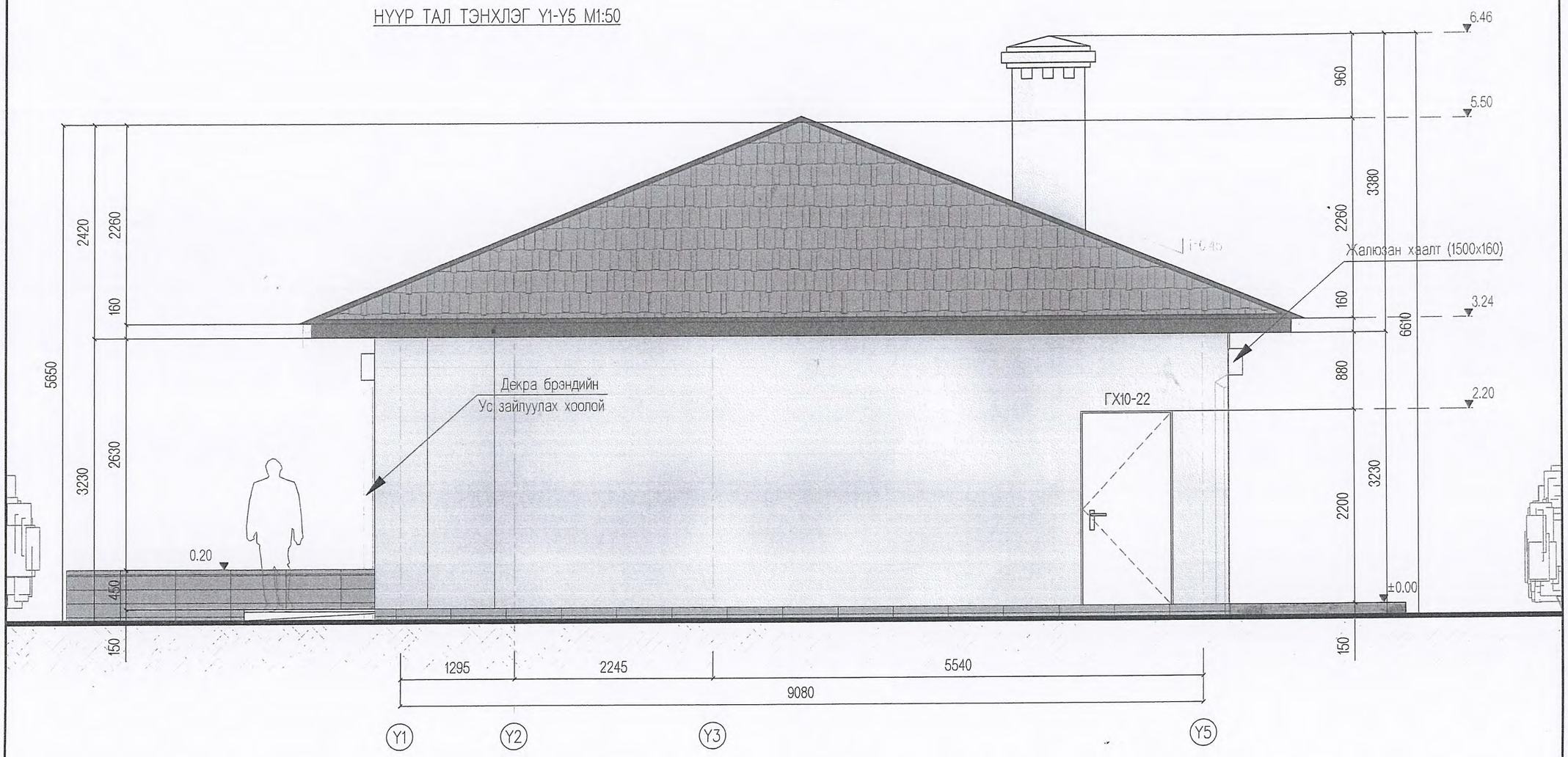

ТАНИХ ТЭМДЭГ:

- Ус чийгэнд тэсвэртэй гадна өнгөлгөөний эмульсэн будаг RAL 9001
- Чулуун өнгөлгөө
- Цагаан будаг RAL 9010
- Декра дэвэр
- Цонх, хаалга
- Модон өнгөлгөө

ТАЙЛБАР:

-Нүүр тал тэнхлэгүүдийг байгуулалт, огтлолын хамт үзэх шаардлагатай.
-Огтлол 1-1, 2-2, 3-3 -ийг БА 4, 5, 6 -аас үзнэ.
-Байгуулалтыг БА 3 -аас үзнэ.
-Дээврийн байгуулалтыг БА 11-аас үзнэ.
-Хэсэглэлүүдийг БА 12, 13 -аас үзнэ.

ДИННОВЭЙШН ХХК
ДИЗАЙН | КОНСТРАКШН СЕРВИС
19 ТООТ, ЧАГДАРЖАВЫН ГУДАМЖ
42 БАЙР 1-Р ХОРОО, СҮХБААТАР ДҮҮРЭГ, УЛААНБААТАР, МОНГОЛ
ТЕЛ: 7811004, 99118126, 99097897
EMAIL:INFO@DINNOVATION.MN
WEB:WWW.DINNOVATION.MN

ТАМГА:

ТАНИХ ТЭМДЭГ:

ӨӨРЧ	ТЭМДЭГЛЭЛ	ОГНОО
01	АЖЛЫН ЗУРАГ	2018-07-14

ХЭСЭГ	НЭРС
ГҮЙЦЭТГЭСЭН	Л. БЯМБАДОРЖ
АРХИТЕКТОР / ДИЗАЙНЕР	Л. БЯМБАДОРЖ
ШАЛГАСАН	Н. ӨНХТӨГШ
БАТАЛСАН	Г. ЭРДЭНЭБАЯР
ЗӨВ	-

ТӨРӨЛ	АМИНЫ ОРОН СУУЦ
УЕ ШАТ	АЖЛЫН ЗУРАГ

ЗАХИАЛАГЧ

Н.ГАНБААТАР

ТӨСӨЛ

УЛААНБААТАР ХОТ. СҮХБААТАР ДҮҮРГИЙН 20-Р ХОРООД ДҮҮРАЙТ АМАНД БАЙРЛАХ ИРГЭН ЧМӨНХСОЛОНГЫН АМИНЫ ОРОН СУУЦ

ЗУРГИЙН НЭР

НҮҮР ТАЛ Y1-Y5

ДУГААР	МАСШТАБ	ХУУДАС
DI-A9-03...07/2018	1:50 /A0/	3 / 17

COPYRIGHT © RESERVED by DINNOVATION LLC

НҮҮР ТАЛ ТЭНХЛЭГ Х5-Х1 М1:75

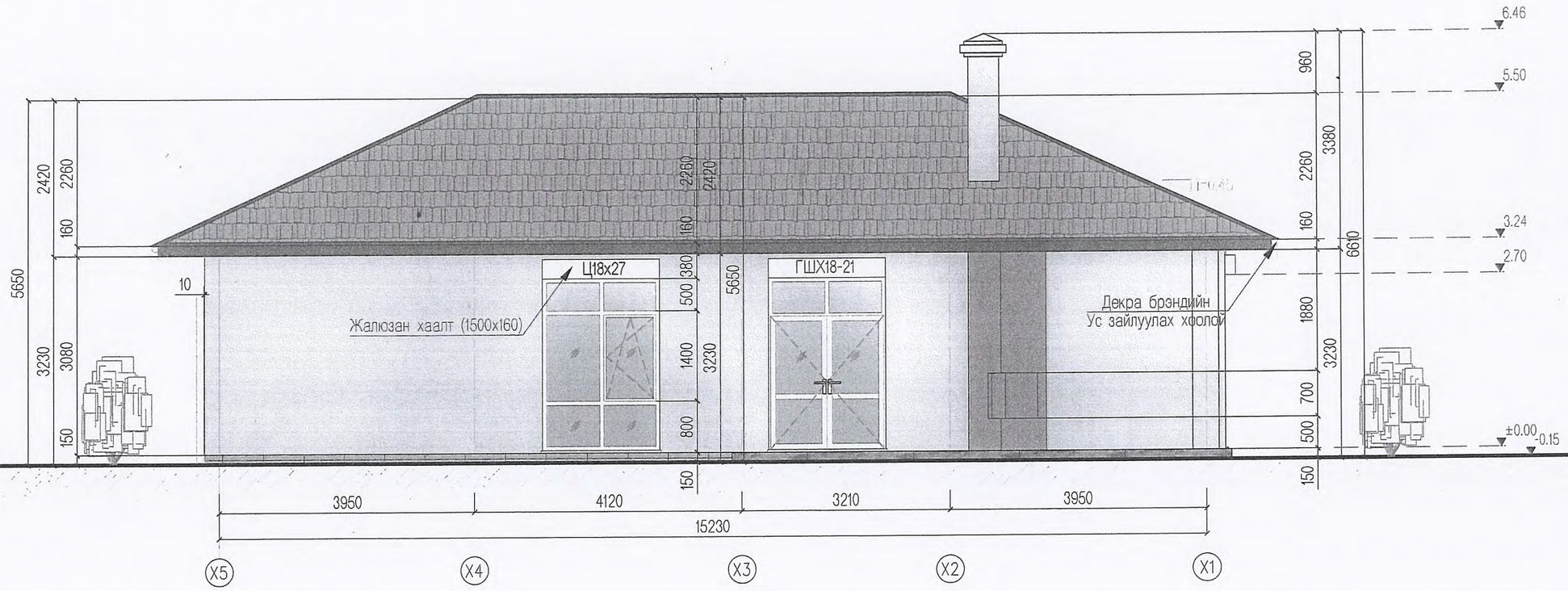

ТАНИХ ТЭМДЭГ:

- Ус чийгэнд тэсвэртэй гадна өнгөлгөөний эмульсэн будаг RAL 9001
- Чулуун өнгөлгөө
- Цагаан будаг RAL 9010
- Декра дээвэр
- Цонх, хаалга
- Модон өнгөлгөө

ТАЙЛБАР:

-Нүүр тал тэнхлэгүүдийг байгуулалт, огтлолын хамт үзэх шаардлагатай.
-Огтлол 1-1, 2-2, 3-3 -ийг БА 4, 5, 6 -аас үзнэ.
-Байгуулалтыг БА 3 -аас үзнэ.
-Дээврийн байгуулалтыг БА 11-аас үзнэ.
-Хэсэглэлүүдийг БА 12, 13 -аас үзнэ.

ДИННОВЭЙШН ХХК
ДИЗАЙН | КОНСТРАКШН СЕРВИС
19 ТООТ, ЧАГДАРЖАВЫН ГУДАМЖ
42 БАЙР 1-Р ХОРООО, СҮХБААТАР ДҮҮРЭГ, УЛААНБААТАР, МОНГОЛ
ТЕЛ: 7811004, 99118128, 99097397
EMAIL:INFO@DINNOVATION.MN
WEB:WWW.DINNOVATION.MN

ТАМГА:

ТАНИХ ТЭМДЭГ:

ӨӨРЧ	ТЭМДЭГЛЭЛ	ОГНОО
01	АЖЛЫН ЗУРАГ	2018-07-14

ХЭСЭГ	НЭРС
ГҮЙЦЭТГЭСЭН	Л. БЯМБАДОРЖ
АРХИТЕКТОР / ДИЗАЙНЕР	Л. БЯМБАДОРЖ
ШАЛГАСАН	Н. ЭНХТЭГШ
БАТАЛСАН	П.Ариунболд
ЗЭМ	-
Төрөл	АМИНЫ ОРОН СУУЦ
УЕ ШАТ	АЖЛЫН ЗУРАГ

ЗАХИАЛАГЧ

Н.ГАНБААТАР

ТӨСӨЛ

УЛААНБААТАР ХОТ. СҮХБААТАР ДҮҮРГИЙН 20-Р ХОРООО ЦУУРАЙТ АМАНД БАЙРЛАХ ИРГЭН ЧМЕНХСОЛОНГЫН АМИНЫ ОРОН СУУЦ

ЗУРГИЙН НЭР

НҮҮР ТАЛ ТЭНХЛЭГ Х5-Х1

ДУГААР	МАСШТАБ	ХУУДАС
DI-A3-03_07/2018	1/75 /A3/	9 / 17

COPYRIGHT © RESERVED by DINNOVATION LLC

НҮҮР ТАЛ ТЭНХЛЭГ Y5-Y1 М1:50

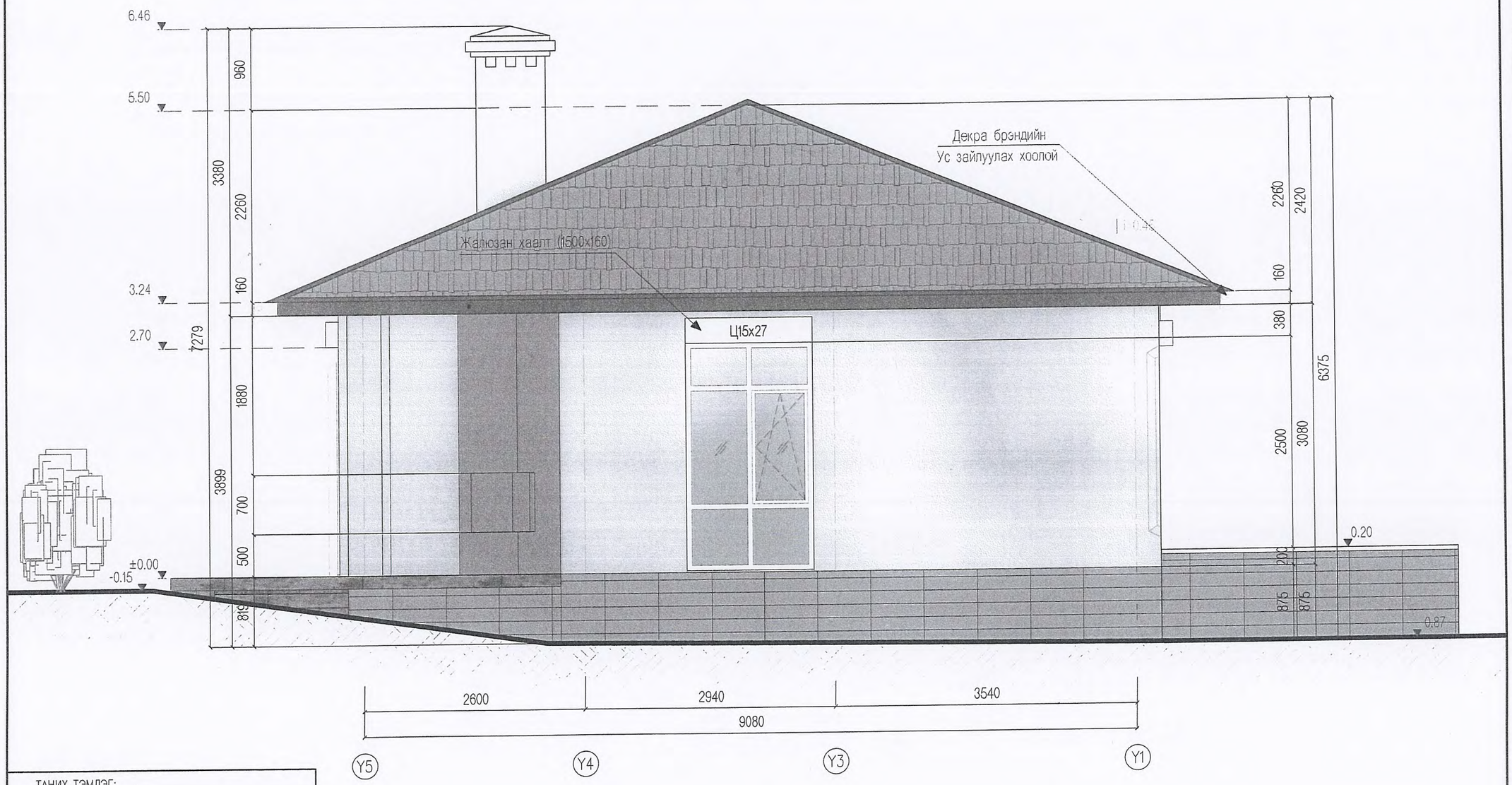

ТАНИХ ТЭМДЭГ:

- Ус чийгэнд тэсвэртэй гадна енгелгеений эмульсэн будаг RAL 9001
- Чулуун енгелгее
- Цагаан будаг RAL 9010
- Декра дээвэр
- Цонх, хаалга
- Модон енгелгее

ТАЙЛБАР:

-Нүүр тал тэнхлэгүүдийг байгуулалт, огтлолын хамт үзэх шаардлагатай.
-Огтлол 1-1, 2-2, 3-3 -ийг БА 4, 5, 6 -аас үзнэ.
-Байгуулалтыг БА 3 -аас үзнэ.
-Дээврийн байгуулалтыг БА 11-аас үзнэ.
-Хэсэглэлүүдийг БА 12, 13 -аас үзнэ.

ДИННОВЭЙШН ХХК
ДИЗАЙН | КОНСТРАКШН СЕРВИС
19 ТООТ, ЧАГДАРЖАВЫН ГУДАМЖ
42 БАЙР 1-Р ХОРООО, СҮХБААТАР ДҮҮРЭГ, УЛААНБААТАР, МОНГОЛ
ТЕЛ: 7011004, 86118128, 99067997
EMAIL:INFO@DINNOVATION.MN
WEB:WWW.DINNOVATION.MN

ТАМГА:

ТАНИХ ТЭМДЭГ:

ӨӨРЧ	ТЭМДЭГЛЭЛ	ОГНОО
01	АЖЛЫН ЗУРАГ	2016-07-14

ХЭСЭГ	НЭРС
ГҮЙЦЭТГЭСЭН	Л. БЯМБАДОРЖ
АРХИТЕКТОР / ДИЗАЙНЕР	Л. БЯМБАДОРЖ
ШАЛГАСАН	Н. ЭНХТӨГШ
БАТАЛСАН	П. [illegible]
ЗЕИ	-
ТӨРӨЛ	АМИНЫ ОРОН СУУЦ
УЕ ШАТ	АЖЛЫН ЗУРАГ

ЗАХИАЛАГЧ

Н.ГАНБААТАР

ТӨСӨЛ

УЛААНБААТАР ХОТ. СҮХБААТАР ДҮҮРГИЙН 20-Р ХОРООО ЦУУРАЙТ АМАНД БАЙРЛАХ ИРГЭН ЧӨӨНХСӨЛОНГІЙН АМИНЫ ОРОН СУУЦ

ЗУРГИЙН НЭР

НҮҮР ТАЛ ТЭНХЛЭГ Y5-Y1

ДУГААР	МАСШТАБ	ХУУДАС
DI-A9-03_07/2016	1/75 /A0/	10 / 17

ХОРИОНГ © DESIGNED by DINNOVATION LLC

ДЭЭВРИЙН БАЙГУУЛАЛТ М1:75

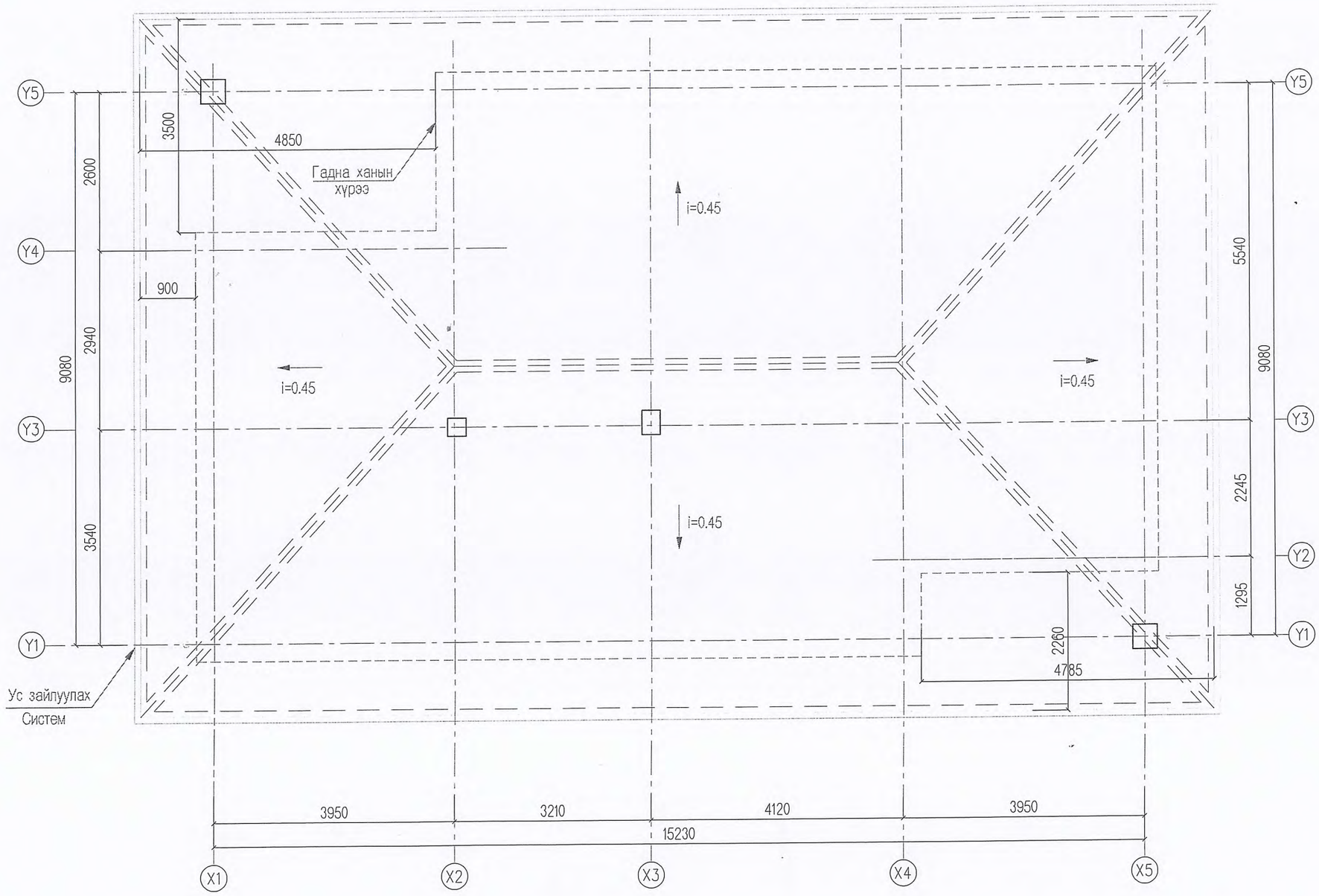

ДИННОВЭЙШН ХХК
ДИЗАЙН | КОНСТРАКШН СЕРВИС
19 ТООТ, ЧАГДАРЖАВЫН ГУДАМЖ
42 БАЙР 1-Р ХОРОО, СУХБААТАР ДҮҮРЭГ, УЛААНБААТАР, МОНГОЛ
ТЕЛ: 7511004, 88118126, 99067897
EMAIL:INFO@DINNOVATION.MN
WEB:WWW.DINNOVATION.MN

ТАМГА:

ТАНИХ ТЭМДЭГ:

ӨӨРЧ	ТЭМДЭГЛЭЛ	ОГНОО
01	АЖЛЫН ЗУРАГ	2016-07-14

ХЭСЭГ	НЭРС
ГҮЙЦЭТГЭСЭН	Л. БЯМБАДОРЖ
АРХИТЕКТОР / ДИЗАЙНЕР	Л. БЯМБАДОРЖ
ШАЛГАСАН	Н. ЭНХТЭГШ
БАТАЛСАН	Г. [illegible]
ЗЕИ	-
ТӨРӨЛ	АМИНЫ ОРОН СУУЦ
ҮЕ ШАТ	АЖЛЫН ЗУРАГ

ЗАХИАЛАГЧ

Н.ГАНБААТАР

ТӨСӨЛ

УЛААНБААТАР ХОТ, СУХБААТАР ДҮҮРГИЙН 20-Р ХОРОО ЦУУРАЙТ АМАНД БАЙРЛАХ ИРГЭН ЧМЕНХСОЛОНГЫН АМИНЫ ОРОН СУУЦ

ЗУРГИЙН НЭР

ДЭЭВРИЙН БАЙГУУЛАЛТ

ДУГААР	МАСШТАБ	ХУУДАС
DI-A3-03_07/2016	1:75 /A3/	11 / 17

COPYRIGHT © RESERVED by DINNOVATION LLC

ХЭСЭГЛЭЛ-1 М1:25

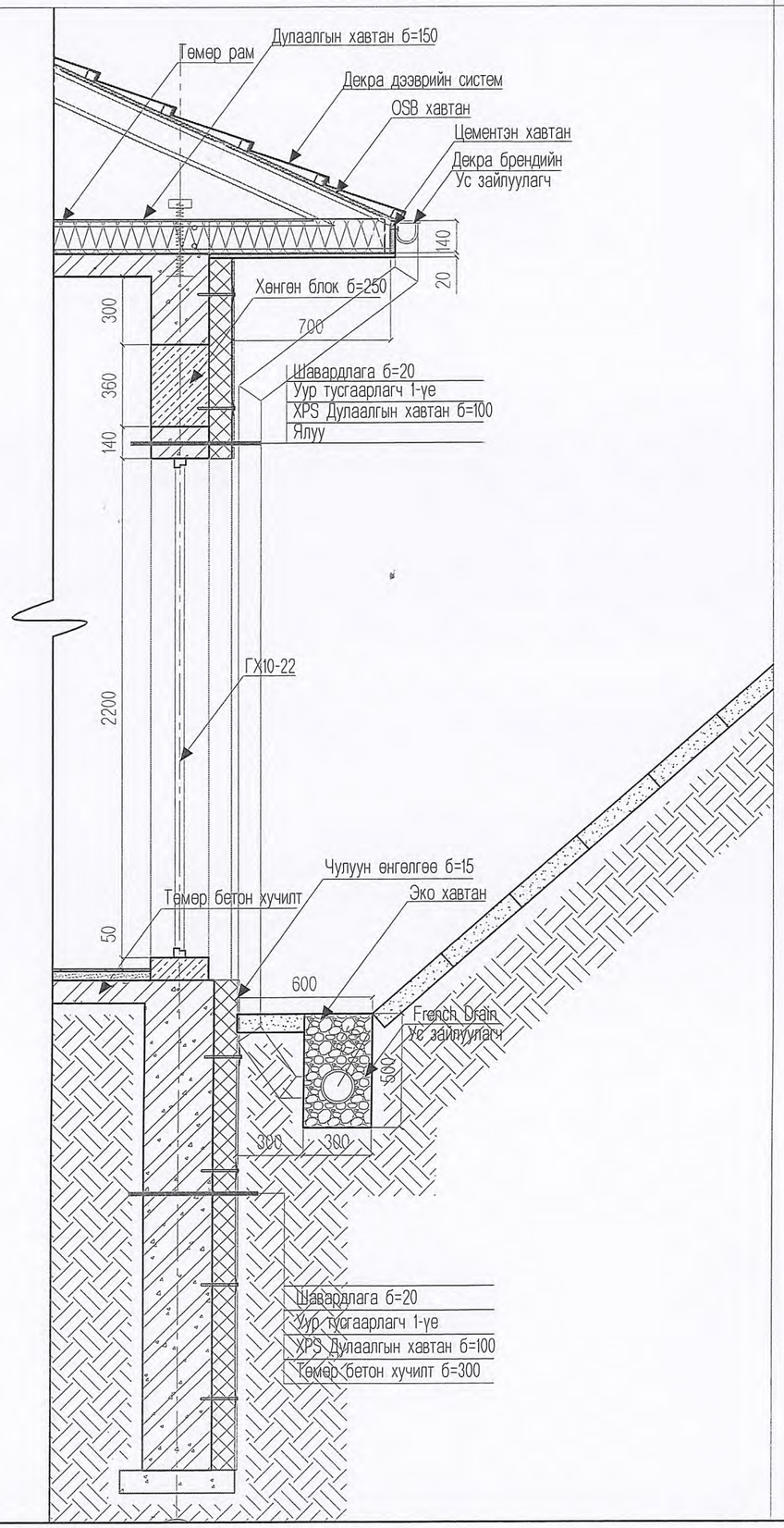

ШАТНЫ ХЭСЭГЛЭЛ М1:40

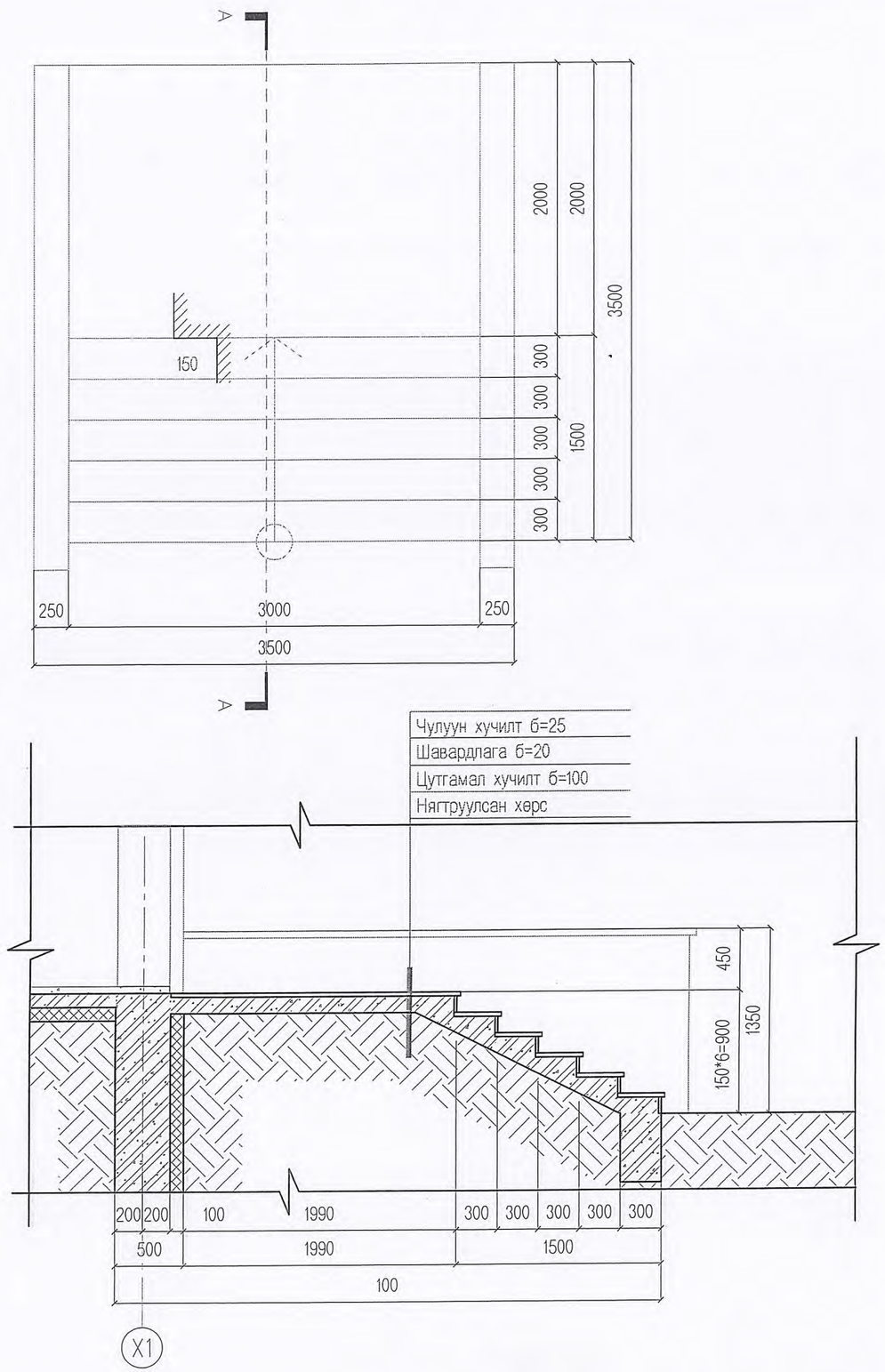

ДИННОВЭЙШН ХХК
ДИЗАЙН | КОНСТРАКШН СЕРВИС
19 ТООТ, ЧАГДАРЖАВЫН ГУДАМЖ
42 БАЙР 1-Р ХОРОО, СУХБААТАР ДҮҮРЭГ, УЛААНБААТАР, МОНГОЛ
ТЕЛ: 7611004, 88118126, 99057897
EMAIL:INFO@DINNOVATION.MN
WEB:WWW.DINNOVATION.MN

ТАМГА:

ТАНИХ ТЭМДЭГ:

ӨӨРЧ	ТЭМДЭГЛЭЛ	ОГНОО
01	АЖЛЫН ЗУРАГ	2016-07-14

ХЭСЭГ	НЭРС
ГҮЙЦЭТГЭСЭН	Л. БЯМБАДОРЖ
АРХИТЕКТОР / ДИЗАЙНЕР	Л. БЯМБАДОРЖ
ШАЛГАСАН	Н. ЭНХТЭГШ
БАТАЛСАН	П.ЭРДЭНЭБОЛД
ЗБИ	-
ТӨРӨЛ	АМИНЫ ОРОН СУУЦ
УЕ ШАТ	АЖЛЫН ЗУРАГ

ЗАХИАЛАГЧ

Н.ГАНБААТАР

ТӨСӨЛ

УЛААНБААТАР ХОТ, СУХБААТАР ДҮҮРГИЙН 20-Р ХОРОО ЦУУРАЙТ АМАНД БАЙРЛАХ ИРГЭН ЧӨМЕНХСОЛОНГЫН АМИНЫ ОРОН СУУЦ

ЗУРГИЙН НЭР

ХЭСЭГЛЭЛ-1, ШАТНЫ ХЭСЭГЛЭЛ

ДУГААР	МАСШТАБ	ХУУДАС
DI-A3-03_07/2016	/A3/	12 / 17

COPYRIGHT © RESERVED by DINNOVATION LLC

ХЭСЭГЛЭЛ-2 М1:10

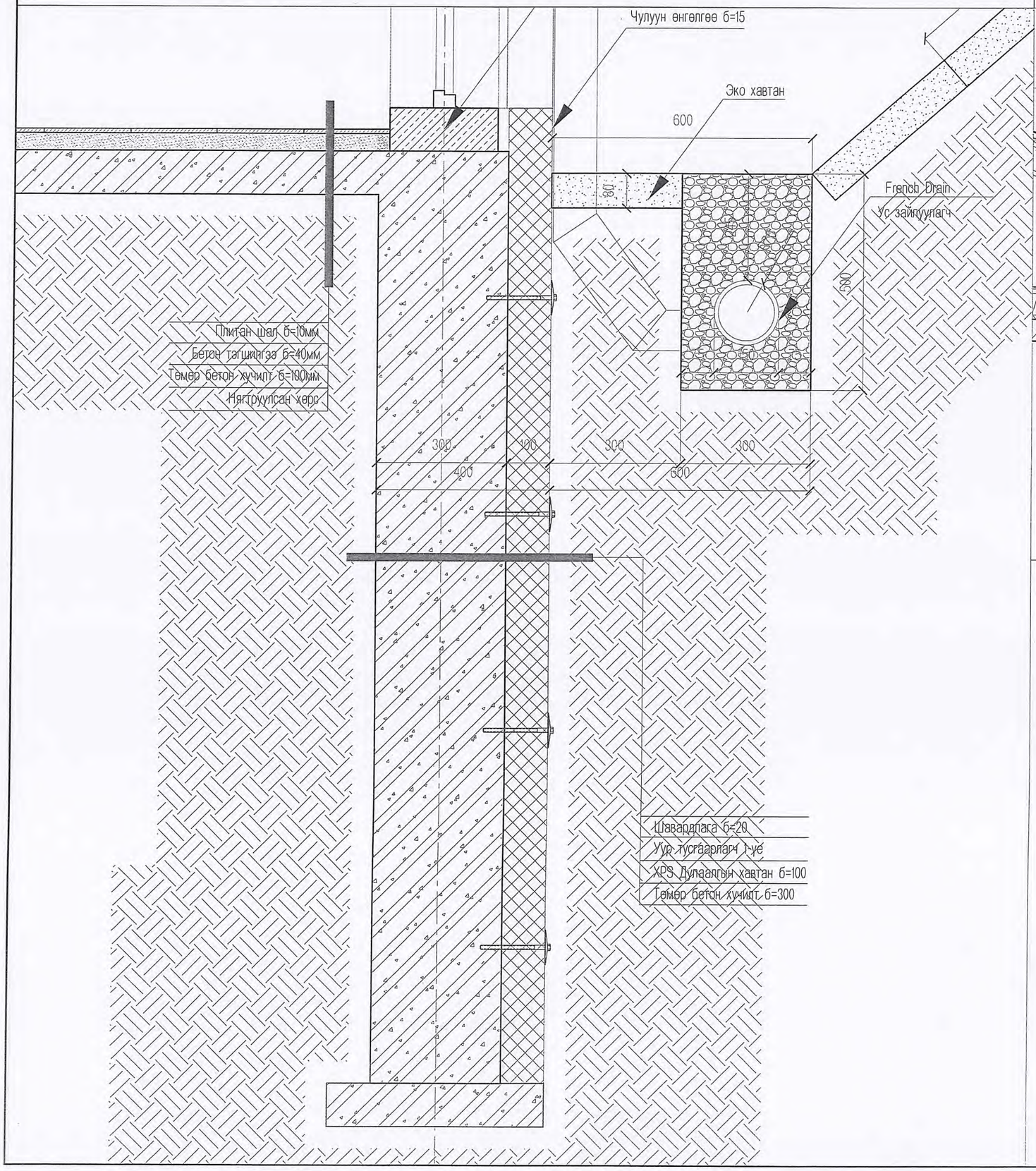

ХЭСЭГЛЭЛ-3 М1:20

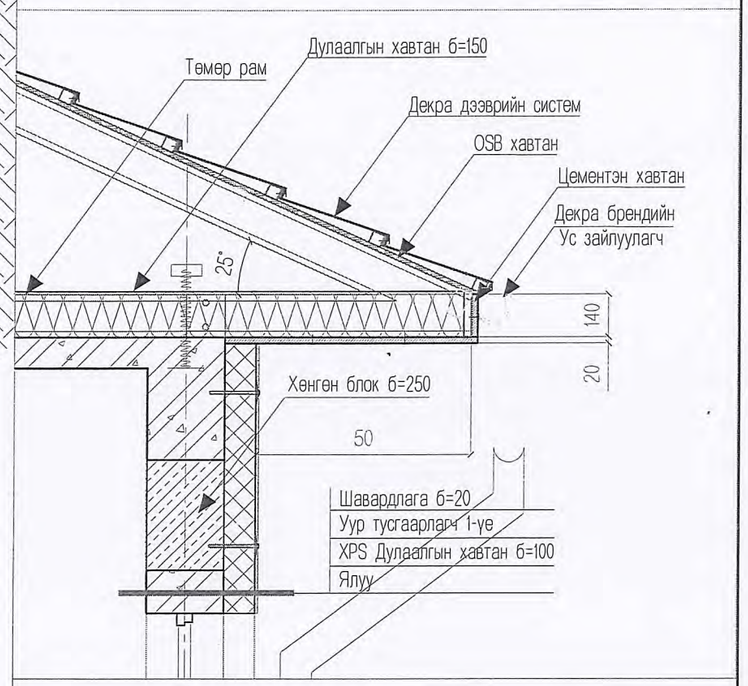

ДИННОВЭЙШН ХХК
ДИЗАЙН | КОНСТРАКШН СЕРВИС
19 ТООТ, ЧАГДАРЖАВЫН ГУДАМЖ
42 БАЙР 1-Р ХОРОО, СУХБААТАР
ДҮҮРЭГ, УЛААНБААТАР, МОНГОЛ
ТЕЛ: 7611004, 88118126, 99067897
EMAIL:INFO@DINNOVATION.MN
WEB:WWW.DINNOVATION.MN

ТАМГА:

ТАНИХ ТЭМДЭГ:

ӨӨРЧ	ТЭМДЭГЛЭЛ	ОГНОО
01	АЖЛЫН ЗУРАГ	2016-07-14

ХЭСЭГ	НЭРС
ГҮЙЦЭТГЭСЭН	Л. БЯМБАДОРЖ
АРХИТЕКТОР / ДИЗАЙНЕР	Л. БЯМБАДОРЖ
ШАЛГАСАН	Н. ЭНХТӨГШ
БАТАЛСАН	П. АЛТАНЦЭЦЭГ
ЗЕИ	-
ТӨРӨЛ	АМИНЫ ОРОН СУУЦ
YE ШАТ	АЖЛЫН ЗУРАГ

ЗАХИАЛАГЧ

Н.ГАНБААТАР

ТӨСӨЛ

УЛААНБААТАР ХОТ, СУХБААТАР ДҮҮРГИЙН 20-Р ХОРООЦУУРАЙТ АМАНД БАЙРЛАХ ИРГЭН ЧМЕНХСОЛОНГЫН АМИНЫ ОРОН СУУЦ

ЗУРГИЙН НЭР

ХЭСЭГЛЭЛ 2,3

ДУГААР	МАСШТАБ	ХУУДАС
DI-A3-03_07/2016	/A3/	13 / 17

COPYRIGHT © RESERVED by DINNOVATION LLC

ХААЛГА, ЦОНХНЫ ТҮҮВЭР М1:50

ТӨРӨЛ	ДҮРСЛЭЛ	ХЭМЖЭЭ ММ		ОНГОЙЛТ		ӨРӨӨНИЙ НЭР ДУГААР	ТОО
		ӨРГӨН	ӨНДӨР	БАРУУН	ЗҮҮН		
ГХ11-22	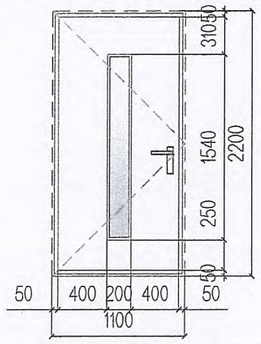	1100	2200	-	1	Гадна хаалга Тайлбар: Дулаалгатай хаалга Босготой	1
ГХ10-22	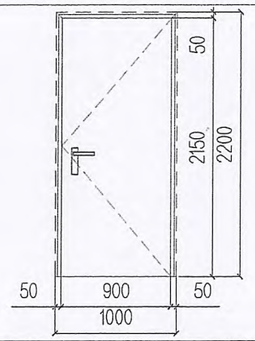	1000	2200	1	-	Гадна хаалга Тайлбар: Дулаалгатай хаалга Босготой	1
ШХ18-27	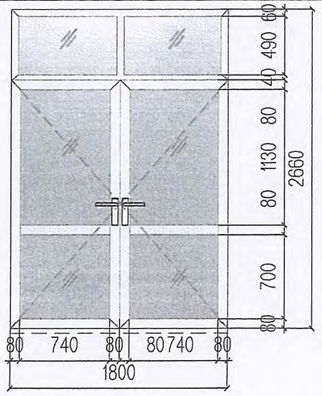	1800	2100	1	1	Шилэн хаалга /шилэн/ Тайлбар: Дулаалгатай хаалга, 2 талруугаа онгойлттой хаалга Босготой	1
Ц18-27	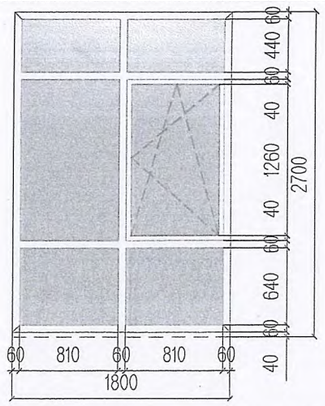	1800	2700			Цонх Тайлбар: PVC рамтай вакум, хажуу тийшээ, дээшээ онгойлттой Босготой	1

ТӨРӨЛ	ДҮРСЛЭЛ	ХЭМЖЭЭ ММ		ОНГОЙЛТ		ӨРӨӨНИЙ НЭР ДУГААР	ТОО
		ӨРГӨН	ӨНДӨР	БАРУУН	ЗҮҮН		
ДХ9-21	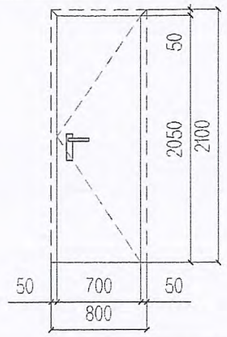	700	2100	1		Дотор хаалга Тайлбар: Дулаалгатай хаалга, Ариун цэврийн өрөөний хаалга Босгогүй	1
ДХ9-21	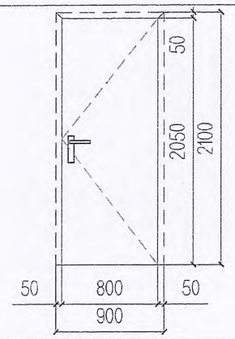	900	2100	1		Дотор хаалга Тайлбар: Дулаалгатай хаалга, Унтлагын өрөө болон бусад өрөөний хаалга Босгогүй	6
ГТХ28-25	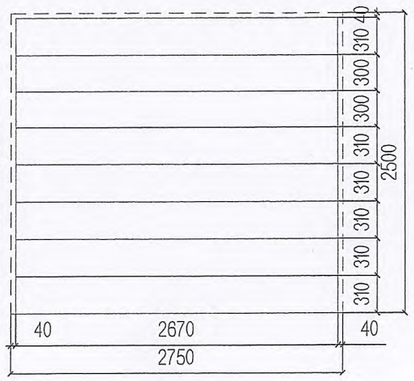	2750	2500			Гадна тусгай хаалга Тайлбар: Гаражны хаалга дээшээ онгойлттой Босгогүй	1
Ц15-27	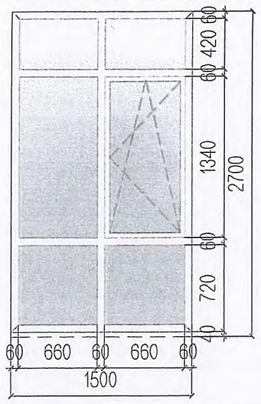	1500	2700			Цонх Тайлбар: PVC рамтай вакум, хажуу тийшээ, дээшээ онгойлттой Босготой	3

ДИННОВЭЙШН ХХК
ДИЗАЙН | КОНСТРАКШН СЕРВИС
19 ТООТ, ЧАГДАРЖАВЫН ГУДАМЖ 42 БАЙР 1-Р ХОРООО, СҮХБААТАР ДҮҮРЭГ, УЛААНБААТАР, МОНГОЛ
ТЕЛ: 7611004, 88118128, 99087697
EMAIL:INFO@DINNOVATION.MN
WEB:WWW.DINNOVATION.MN

ТАМГА:

ТАНИХ ТЭМДЭГ:

ӨӨРЧ	ТЭМДЭГЛЭЛ	ОГНОО
01	АЖЛЫН ЗУРАГ	2018-07-14

ХЭСЭГ	НЭРС
ГҮЙЦЭТГЭСЭН	Л. БЯМБАДОРЖ
АРХИТЕКТОР / ДИЗАЙНЕР	Л. БЯМБАДОРЖ
ШАЛГАСАН	Н. ЭНХТЭГШ
БАТАЛСАН	П. [illegible]
ЗЭВ	-
ТӨРӨЛ	АМИНЫ ОРОН СУУЦ
УЕ ШАТ	АЖЛЫН ЗУРАГ

ЗАХИАЛАГЧ

Н.ГАНБААТАР

ТӨСӨЛ

УЛААНБААТАР ХОТ. СҮХБААТАР ДҮҮРГИЙН 20-Р ХОРООН ЦЭУРАЙТ АМАНД БАЙРЛАХ ИРГЭН ЧӨМӨНХӨЛӨНГИЙН АМИНЫ ОРОН СУУЦ

ЗУРГИЙН НЭР

ХААЛГАНЫ ТҮҮВЭР

ДУГААР	МАСШТАБ	ХУУДАС
DI-A3-03_07/2018	1:50 /A3/	14 / 17

COPYRIGHT © RESERVED by DINNOVATION LLC

ШАЛНЫ БАЙГУУЛАЛТ М1:75

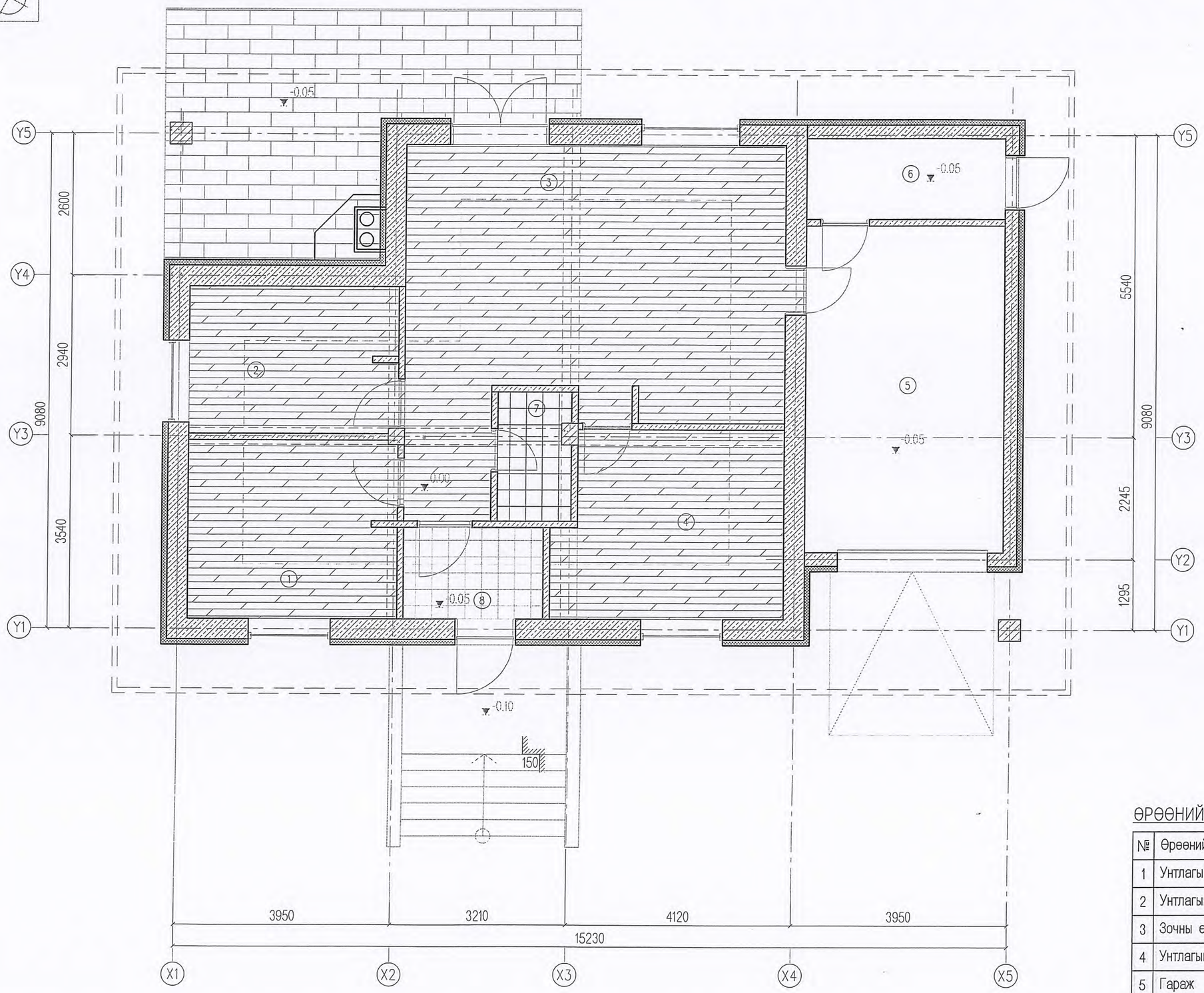

Шалны бутэц

ПЛИТАН ШАЛ б=10мм
ЭЛС ЦЕМЕНТЭН ТЭГШИЛГЭЭ б=40мм
ЦУТГАМАЛ ХУЧИЛТ б=100мм
УУР ТУСГААРЛАГЧ 1-ye
XPS ДУЛААЛГЫН ХАВТАН б=100
НЯГТРУУЛСАН ХӨРС

ПЛИТАН ШАЛ б=10мм
ЭЛС ЦЕМЕНТЭН ТЭГШИЛГЭЭ б=40мм
ЦУТГАМАЛ ХУЧИЛТ б=100мм
УУР ТУСГААРЛАГЧ 1-YE
XPS ДУЛААЛГЫН ХАВТАН б=100
НЯГТРУУЛСАН ХӨРС

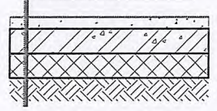

ӨРӨӨНИЙ ТОДОРХОЙЛОЛТ

№	Өрөөний нэрс	M^2	Шалны төрөл
1	Унтлагын өрөө	12.61	Паркет
2	Унтлагын өрөө	10.38	Паркет
3	Зочны өрөө	37.62	Паркет
4	Унтлагын өрөө	14.00	Паркет
5	Гараж	21.81	Бетон
6	Техникийн өрөө	5.87	Бетон
7	Ариун цэврийн өрөө	3.12	Плита
8	Гонх	4.28	Чулуу
Нийт - 109.70м2			

ДИННОВЭЙШН ХХК
ДИЗАЙН | КОНСТРАКШН СЕРВИС
19 ТООТ, ЧАГДАРЖАВЫН ГУДАМЖ
42 БАЙР 1-Р ХОРОО, СУХБААТАР ДҮҮРЭГ, УЛААНБААТАР, МОНГОЛ
ТЕЛ: 7511004, 88118126, 99067897
EMAIL:INFO@DINNOVATION.MN
WEB:WWW.DINNOVATION.MN

ТАМГА:

ТАНИХ ТЭМДЭГ:

- ПАРКЕТАН ШАЛ
- (600x300) ЧУЛУУ
- (300x300) ПЛИТА
- БЕТОН ШАЛ
- МОДОН ШАЛ

ӨӨРЧ	ТЭМДЭГЛЭЛ	ОГНОО
01	АЖЛЫН ЗУРАГ	2016-07-14

ХЭСЭГ	НЭРС
ГҮЙЦЭТГЭСЭН	Л. БЯМБАДОРЖ
АРХИТЕКТОР / ДИЗАЙНЕР	Л. БЯМБАДОРЖ
ШАЛГАСАН	Н. ЭНХТЭПШ
БАТАЛСАН	П. АРИУНБОЛД
ЭЕМ	-
ТӨРӨЛ	АМИНЫ ОРОН СУУЦ
YE ШАТ	АЖЛЫН ЗУРАГ

ЗАХИАЛАГЧ

Н.ГАНБААТАР

ТӨСӨЛ

УЛААНБААТАР ХОТ, СУХБААТАР ДҮҮРГИЙН 20-Р ХОРОО ЦУУРАЙТ АМАНД БАЙРЛАХ ИРГЭН ЧМӨНХСОЛОНГЫН АМИНЫ ОРОН СУУЦ

ЗУРГИЙН НЭР

ШАЛНЫ БАЙГУУЛАЛТ

ДУГААР	МАСШТАБ	ХУУДАС
DI-A3-03_07/2016	1:75 /A3/	15 / 17

COPYRIGHT© RESERVED by DINNOVATION LLC

ТЕХНОЛОГИЙН БАЙГУУЛАЛТ М1:75

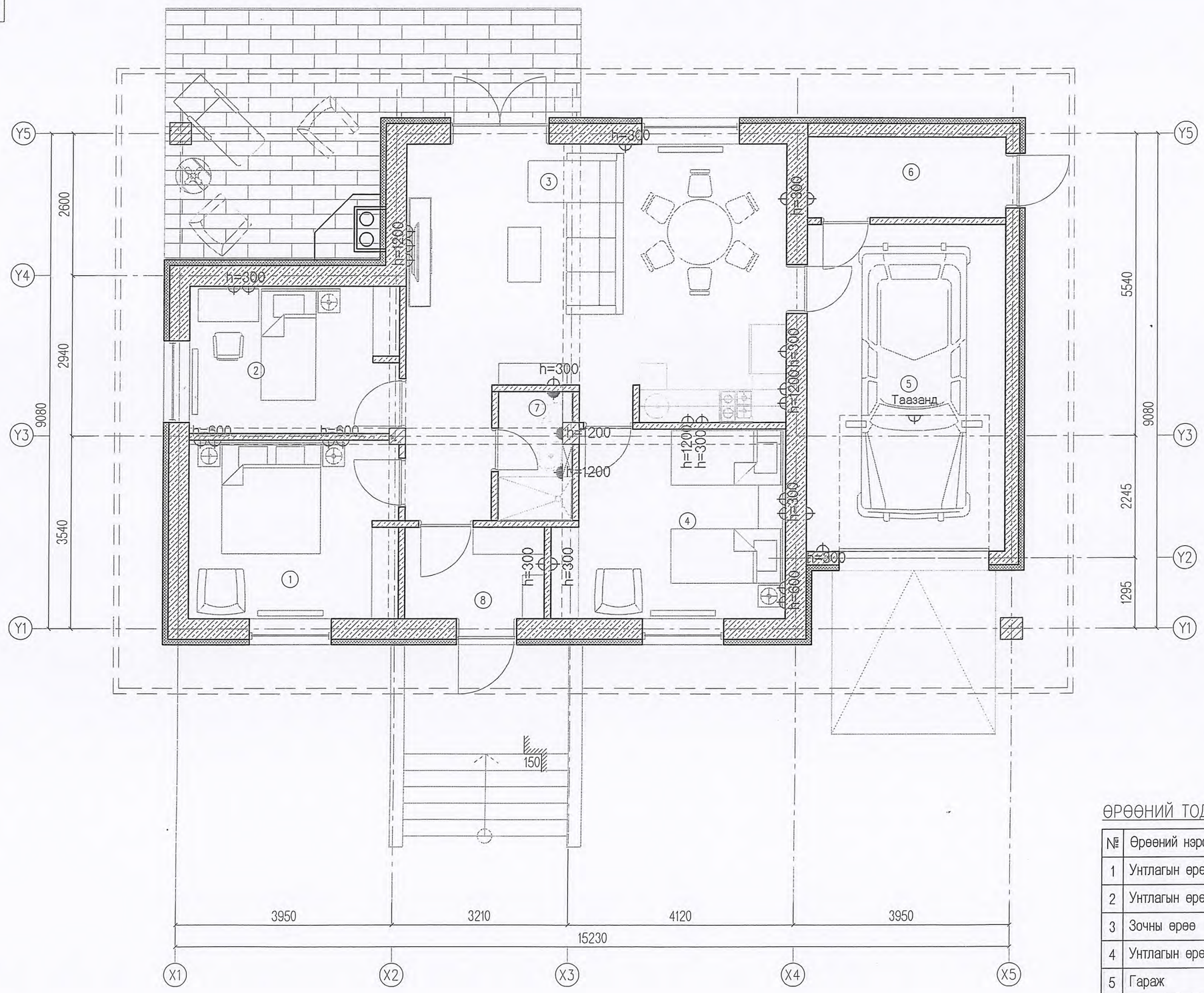

ӨРӨӨНИЙ ТОДОРХОЙЛОЛТ

№	Өрөөний нэрс	M^2	Шалны төрөл
1	Унтлагын өрөө	12.61	Паркет
2	Унтлагын өрөө	10.38	Паркет
3	Зочны өрөө	37.62	Паркет
4	Унтлагын өрөө	14.00	Паркет
5	Гараж	21.81	Бетон
6	Техникийн өрөө	5.87	Бетон
7	Ариун цэврийн өрөө	3.12	Плита
8	Гонх	4.28	Чулуу
	Нийт - 109.70м2		

ДИННОВЭЙШН ХХК
ДИЗАЙН | КОНСТРАКШН СЕРВИС
19 ТООТ, ЧАГДАРЖАВЫН ГУДАМЖ
42 БАЙР 1-Р ХОРОО, СУХБААТАР ДҮҮРЭГ, УЛААНБААТАР, МОНГОЛ
ТЕЛ: 7511004, 88118126, 99087887
EMAIL:INFO@DINNOVATION.MN
WEB:WWW.DINNOVATION.MN

ТАМГА:

ТАНИХ ТЭМДЭГ:

- РОЗЕТКА
h=300 - РОЗЕТКАНЫ ӨНДӨР
- ХАМГААЛАЛТТАЙ РОЗЕТКА

ӨӨРЧ	ТЭМДЭГЛЭЛ	ОГНОО
01	АЖЛЫН ЗУРАГ	2018-07-14

ХЭСЭГ	НЭРС
ГҮЙЦЭТГЭСЭН	Л. БЯМБАДОРЖ
АРХИТЕКТОР / ДИЗАЙНЕР	Л. БЯМБАДОРЖ
ШАЛГАСАН	Н. ЭНХТЭГШ
БАТАЛСАН	П.ЭРДЭНЭБОЛД
ЗӨВ	-
ТӨРӨЛ	АМИНЫ ОРОН СУУЦ
УЕ ШАТ	АЖЛЫН ЗУРАГ

ЗАХИАЛАГЧ

Н.ГАНБААТАР

ТӨСӨЛ

УЛААНБААТАР ХОТ. СУХБААТАР ДҮҮРГИЙН 20-Р ХОРОО ЦУУРАЙТ АМАНД БАЙРЛАХ ИРГЭН ЧМӨНХСОЛОНГЫН АМИНЫ ОРОН СУУЦ

ЗУРГИЙН НЭР

ТЕХНОЛОГИЙН БАЙГУУЛАЛТ

ДУГААР	МАСШТАБ	ХУУДАС
DI-A3-03_07/2018	1:75 /A3/	18 / 17

COPYRIGHT© RESERVED by DINNOVATION LLC

ТААЗ ГЭРЭЛТҮҮЛГИЙН БАЙГУУЛАЛТ М1:75

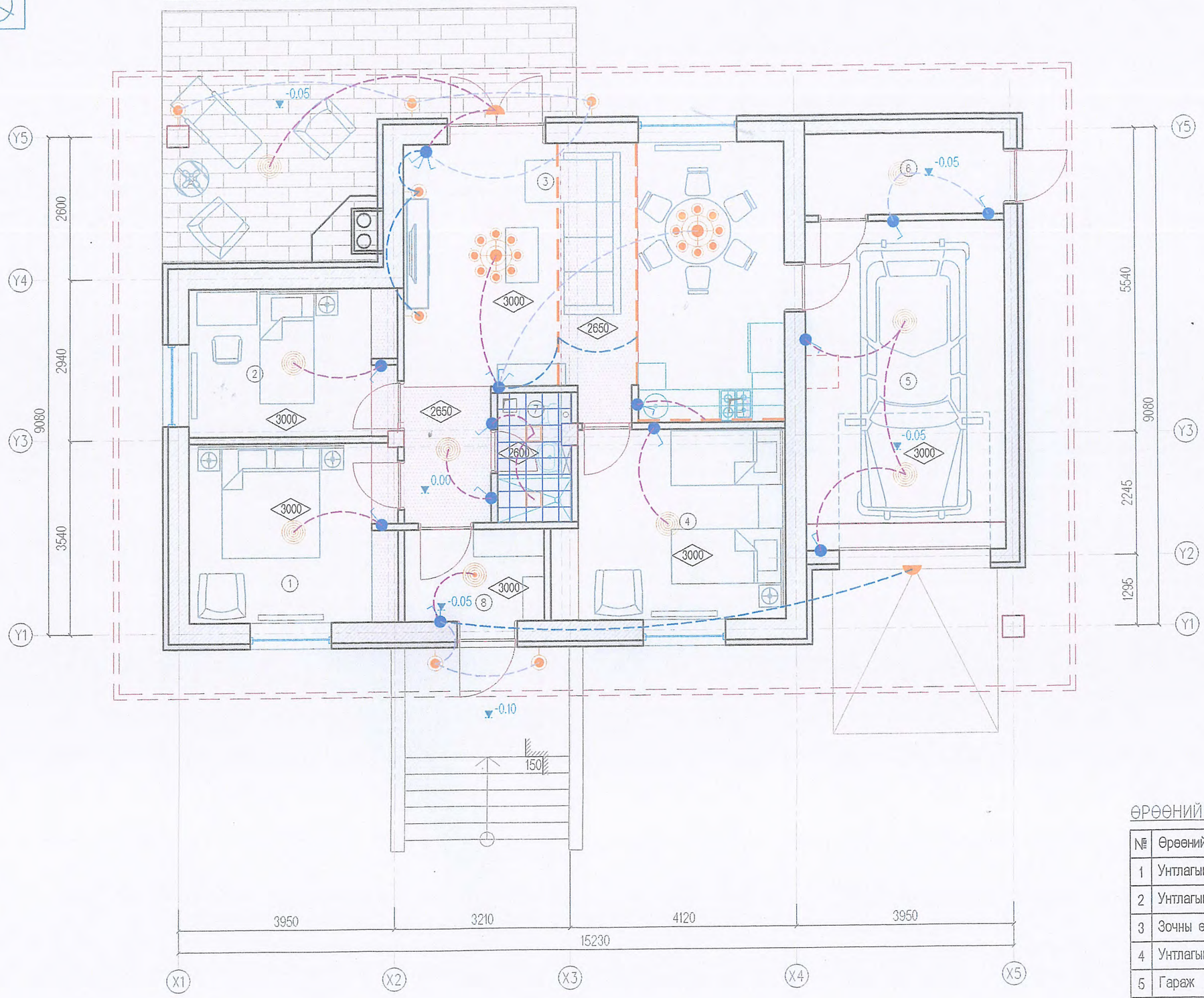

ӨРӨӨНИЙ ТОДОРХОЙЛОЛТ

№	Өрөөний нэрс	M^2	Шалны төрөл
1	Унтлагын өрөө	12.61	Паркет
2	Унтлагын өрөө	10.38	Паркет
3	Зочны өрөө	37.62	Паркет
4	Унтлагын өрөө	14.00	Паркет
5	Гараж	21.81	Бетон
6	Техникийн өрөө	5.87	Бетон
7	Ариун цэврийн өрөө	3.12	Плита
8	Гонх	4.28	Чулуу
	Нийт - 109.70м2		

ДИННОВЭЙШН ХХК
ДИЗАЙН | КОНСТРАКШН СЕРВИС
19 ТООТ, ЧАГДАРЖАВЫН ГУДАМЖ
42 БАЙР 1-Р ХОРОО, СҮХБААТАР ДҮҮРЭГ, УЛААНБААТАР, МОНГОЛ
TEL: 7611094, 88118126, 99067697
EMAIL:INFO@DINNOVATION.MN
WEB:WWW.DINNOVATION.MN

ТАМГА:

ТАНИХ ТЭМДЭГ:

- ХАНЫН ГЭРЭЛ
- ЛЮКСТР 1
- ЛЮКСТР 2
- УНТРААЛГА
- УС ЧИЙГНИЙ ХАМГААЛАЛТТАЙ ГЭРЭЛ
- ГАДНА ГЭРЭЛТҮҮЛЭГ
- ДАЛД ГЭРЭЛ
- ХӨНГӨН ЦАГААН ТААЗ
- ГИПСЭН ТААЗ

ӨӨРЧ	ТЭМДЭГЛЭЛ	ОГНОО
01	АЖЛЫН ЗУРАГ	2019-07-14

ХЭСЭГ	НЭРС
ГҮЙЦЭТГЭСЭН	Л. БЯМБАДОРЖ
АРХИТЕКТОР / ДИЗАЙНЕР	Л. БЯМБАДОРЖ
ШАЛГАСАН	Н. ЭНХТӨГШ
БАТАЛСАН	Л. БЯМБАДОРЖ
ЗӨВ	-
ТӨРӨЛ	АМИНЫ ОРОН СУУЦ
УЕ ШАТ	АЖЛЫН ЗУРАГ

ЗАХИАЛАГЧ

Н.ГАНБААТАР

ТӨСӨЛ

УЛААНБААТАР ХОТ. СҮХБААТАР ДҮҮРГИЙН 20-Р ХОРОО ЦУРАЙГ АМАНД БАЙРЛАХ ИРГЭН ЧӨӨНӨСОЛОНГЫН АМИНЫ ОРОН СУУЦ

ЗУРГИЙН НЭР

ТААЗ БА ГЭРЭЛТИЙН БАЙГУУЛАЛТ

ДУГААР	МАСШТАБ	ХУУДАС
13-AS-03_07/2019	1/75 A4/A1	17 / 17

COPYRIGHT © RESERVED by DINNOVATION LLC

БАРИЛГА БҮТЭЭЦ (ББ)

ББ МАРКТАЙ ЗУРГИЙН ЖАГСААЛТ

Д/Д	ЗУРГИЙН НЭР	ХУУДАС МАРК	ТАЙЛБАР
1	ЗУРГИЙН ЖАГСААЛТ, ТАЙЛБАР БИЧИГ	ББ-1	
2	СУУРИЙН БАЙГУУЛАЛТ, СУУРИЙН ОГТЛОЛУУД	ББ-2	
3	ХАМАР ХАНЫН СУУРИЙН БАЙГУУЛАЛТ	ББ-3	
4	БАГАНА Б-1	ББ-4	
5	БАГАНА Б-2	ББ-5	
6	БАГАНА Б-3	ББ-6	
7	1-Р ДАВХРЫН ДАМНУРУУНЫ БАЙГУУЛАЛТ	ББ-7	
8	1-Р ДАВХРЫН ХУЧИЛТЫН БАЙГУУЛАЛТ	ББ-8	
9	1-Р ДАВХРЫН ХАНЫН ТОР, ЯЛУУНЫ БАЙГУУЛАЛТ	ББ-9	
10	ХАНЫН ТОРНЫ ХЭСЭГЛЭЛҮҮД	ББ-10	
11	ЦУТГАМАЛ ЯЛУУ ЦЯ-1, ЦЯ-2, ЦЯ-3	ББ-11	
12	МЕТАЛЛ ТАТАНГЫН БАЙГУУЛАЛТ, ОГТЛОЛ 1-1, 2-2	ББ-12	
13	МЕТАЛЛ ТАТАНГА	ББ-13	

ТАЙЛБАР БИЧИГ

Барилга барих районы үндсэн тодорхойлолт

Гадна агаарын тооцоот температур	-31.4С°
Цасны ачаалал	50кг/м²
Салхины ачаалал	28кг/м²
Газар хөдлөлийн тооцоот балл	8 балл

1.Буурь суурь

1.1 Барилгад цутгамал төмөр бетон шугаман суурь төлөвлөв. Цутгамал суурийг хэв хашмалд цутгаж, бетоны бэхжилтийн 70%-г авсаны дараа хэв хашмалыг суллана.
1.2 Суурийн нүхэнд ус чийг орохоос хамгаалж, буурь хөрсийг байгалийн төлөв байдалд суурийн ажлыг хийж гүйцэтгэх хэрэгтэй.
1.3 Шал довжоон доор хийгдэх шороог 1.65 кг/см³ болтол 10 см тутамд нягтруулсны дараа бетоны ажлыг эхлэх хэрэгтэй.
1.4 Суурийн гадна дотор хажуу гадаргууд хөрсжүүлэгч аквамаст /праймер/-аар 2 дахин түрхлэг хийх ба арматуртай шалны доор 2 үе уур тусгаарлагч полиэтилен дэвсэнэ. Хөрсийг буцааж чигжихдээ овойлт үүсгэхгүй хуурай хөрс хэрэглэнэ.

2. Довжоо
2.1 Довжоог сайтар нягтруулсан хөрсөн дээр зургийн дагуу В10 ангийн бетоноор цутгана. Дараа нь цементэн өнгөлгөөг 2см зузаантай хийх хэрэгтэй.

3.Хана
3.1 Барилгын гадна ханын зузаан зурагт үзүүлсний дагуу 375мм,250мм-ийн хөнгөн блок өрж, гадна талаас нь 100мм-ийн зузаан хөөсөн полистрол хавтангаар дулаална. Ханын блок нь MNS 0831:2001-ийн шаардлагыг хангасан 500 кг/м3 эзэлхүүн жинтэй 375мм, 250мм,120мм-ийн хөнгөн блок байна.
3.2 Дулаалгын хөөсөн полистрол хавтангийн марк PE-AM 45 ба стандарт MNS 3442:2002-ын шаардлагыг хангасан байх ёстой.
3.3 Гадна ханын өндрийн 750мм тутамд арматурын торыг ханын торны зургийн дагуу байрлуулна. Хамар ханыг 120мм-ийн хөнгөн блокоор өрнө. Хамар ханыг ергийн босоо чиглэлд 750мм тутамд бүх уртынх нь дагуу арматурчлах ба 3м-ээс урт хамар ханыг хучилтанд бэхэлж өгнө.

4.Ялуу
4.1 Төмөр бетон ялууг зурагт үзүүлсэн хэсэглэлийн дагуу 2см-ийн зузаантай бэхжээгүй 100 маркийн цементэн зуурмаг дээр угсарна.
4.2 Төмөр бетон ялууг 1.5м хүртлэх нүхэн дээр нэг талд нь 25см, 1.5м-ээс дээш өргөнтэй нүхэн дээр нэг талд нь 35см суулгаж өгнө.

5. Хучилт
5.1 Уг барилга нь цутгамал төмөр бетонон хучилттай. Бетоны анги В20.
5.2 Хучилтын хэв хашмал модон байх бөгөөд цутгахын өмнө хэв хашмал арматуруудыг хог бохирдлогоос цэвэрлэж, зэврэлтээс хамгаалж нийлэх гадаргууг норгож чийглэх хэрэгтэй.
5.3 Хэв хашмалыг бетоны бат бэхийн бэхжилтийн 70%-г олсоны дараа суллаж өгнө.
5.4 Бетоны ажлыг гүйцэтгэх үед бетоны чанарыг тогтмол шалгаж хянаж байх хэрэгтэй.

6. Хаяавч
6.1 Барилгын эргэн тойронд 1.5м-ийн өргөнтэй 10см-ийн зузаантай 100 маркийн бетон хаяавчийг барилгаас гадагш 5%-ийн налуутайгаар хийж өгнө.

7. Металл хийц
7.1 Дээврийн төмөр хийцийг Framecad системийн төмрөөр хийх ба дээврийн ажлыг гүйцэтгэхдээ угсралтын ажлын зураг буюу үйлдвэрлэлийн зураг төсөл гаргаж зохиогчтой зөвшөөрөлцсний үндсэн дээврийн ажлыг гүйцэтгэнэ.
7.2 Дээврийн төмрийн марк SGS570 маркийн С140, С89 гүн цайрдмал, хуйлмал төмөр байна.
7.3 Ган дамнуруу ба ган татуургууд нь үйлдвэрлэгчийн чанарын гэрчилгээтэй байх ба бүрдэл эд ангиуд нь механик туршилтанд орсон акт бичигдсэн байна.
7.4 Ачаа, материал, доргион чичиргээн ихтэй тоног төхөөрөмжийг энэ хучилтан дээр байрлуулахгүй. Үүнийг захиалагч талд анхааруулах хэрэгтэй.
7.5 Ган бүтээцийг угсрахдаа Ган бүтээц БНбД 53-02-03, БНбД 53-03-07 техникийн шаардлага хангах хэрэгтэй.

Эдгээр барилга угсралтын ажлыг гүйцэтгэхдээ "Угсармал бетон, төмөр бетон бүтээц" БНбД 52-03-05, "Цутгамал төмөр бетон бүтээцийн ажил" БД52-102-04-ийн заалтуудыг баримталбал зохино.
Барилгын материал нь Монгол улсад мөрдөгдөж байгаа стандартын шаарлагыг бүрэн хангасан мэргэжлийн байгууллагуудаар хянагдаж зөвшөөрөгдсөн байвал зохино.

Инженер-геологийн зүсэлт I - I'

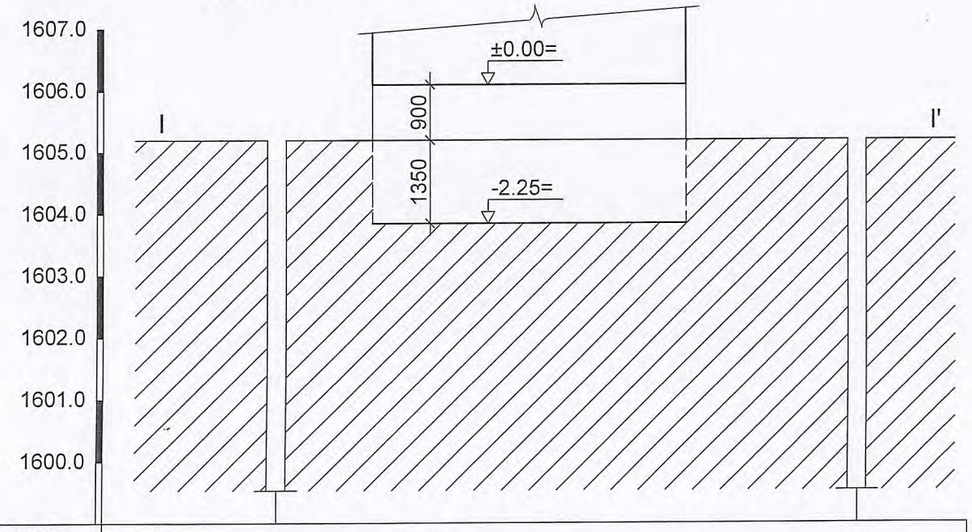

Цооногийн дугаар	
Өндөржилт, м	
Хоорондийн зай, м	

ДИННОВЭЙШН ХХК ДИЗАЙН | КОНСТРАКШН СЕРВИС 19 ТООТ, ЧАГДАРЖАВЫН ГУДАМЖ 42 БАЙР 1-Р ХОРОО, СУХБААТАР ДҮҮРЭГ, УЛААНБААТАР, МОНГОЛ ТЕЛ: 7611004, 88116126, 99067897 EMAIL:INFO@DINNOVATION.MN WEB:WWW.DINNOVATION.MN	УЛААНБААТАР ХОТ, СҮХБААТАР ДҮҮРГИЙН 20-Р ХОРОО ЦУУРАЙТ АМАНД БАЙРЛАХ АМИНЫ СУУЦ					ББ	
	Захирал	П.Ариунболд	ЗУРГИЙН ЖАГСААЛТ, ТАЙЛБАР БИЧИГ			МАСШТАБ 1:100	
	Инженер	Б.Сайнзаяа				Үе шат	Хуудас / б/х
	Гүйцэтгэсэн	Б.Сайнзаяа	ЕГ шифр:	ДИ-А3-01_03/2016		А3	01 / 13
	Шалгасан	Б.Батцэцэг	ТГ шифр:			2016 оны 06-р сарын	

Суурийн байгуулалт

М1:100

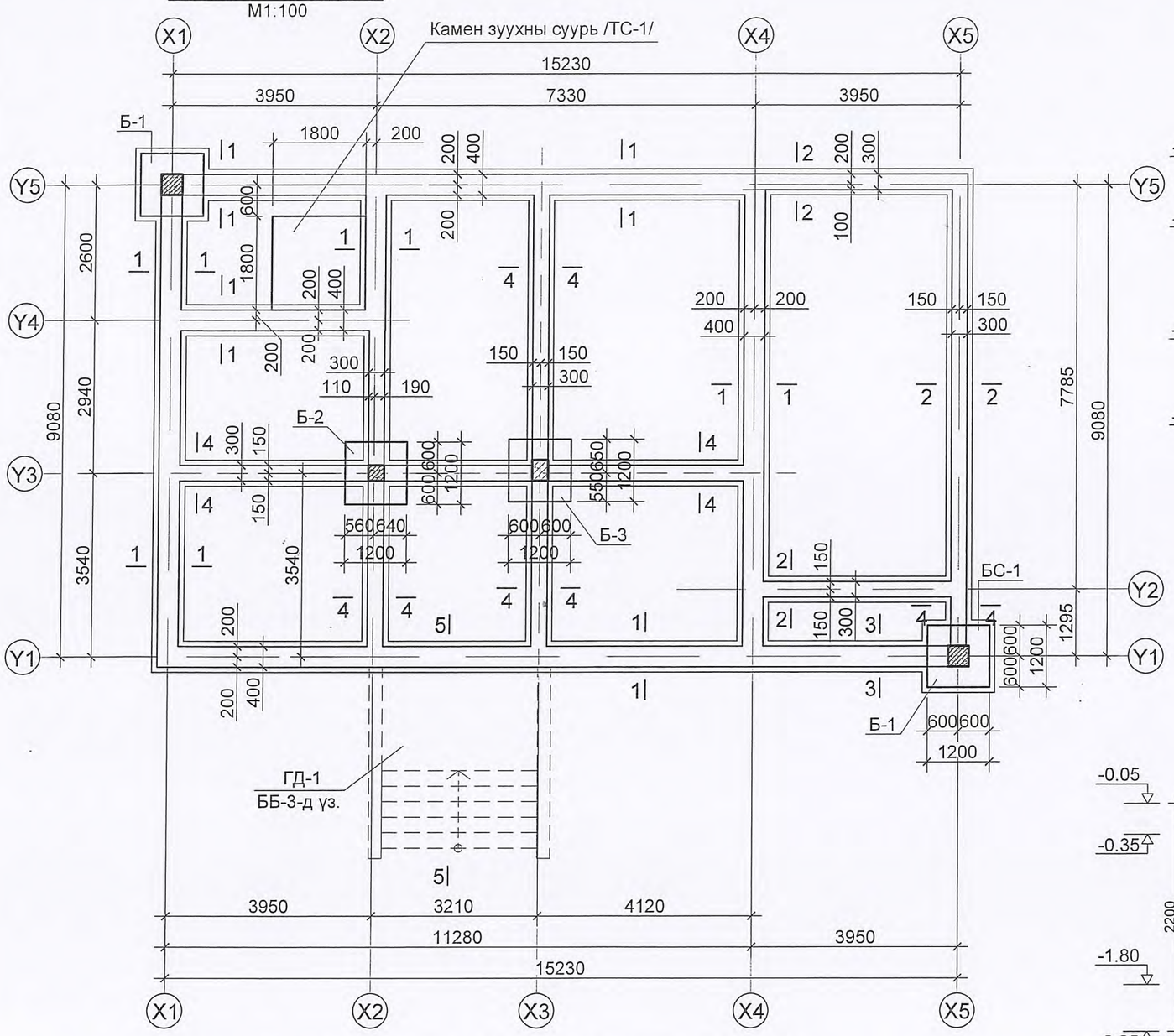

1-1

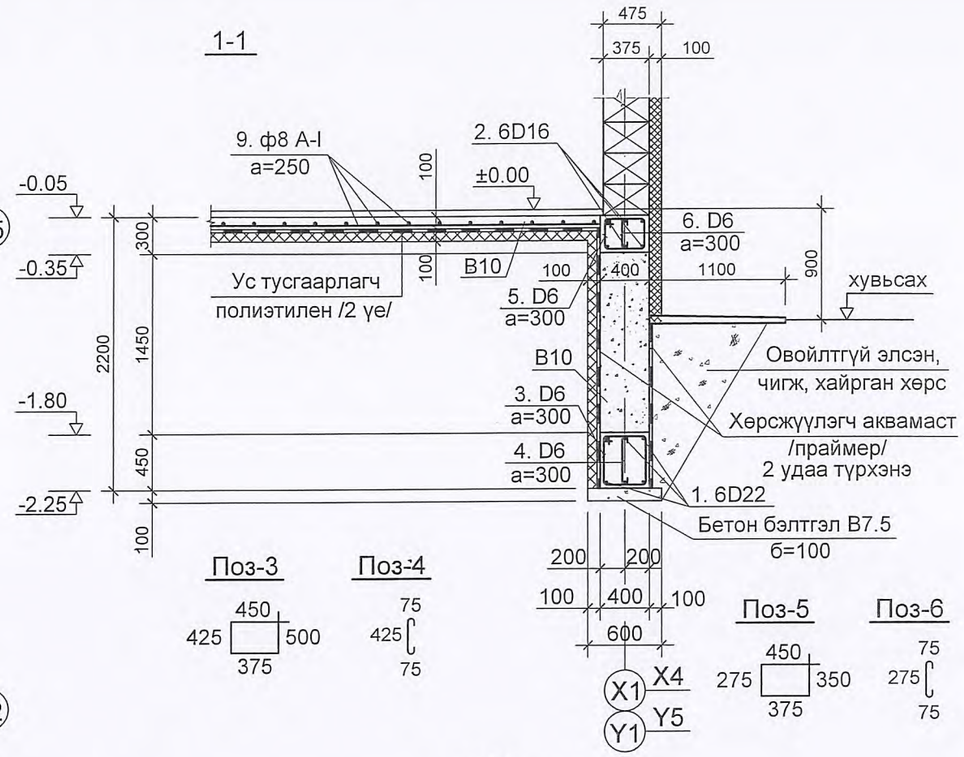

2-2

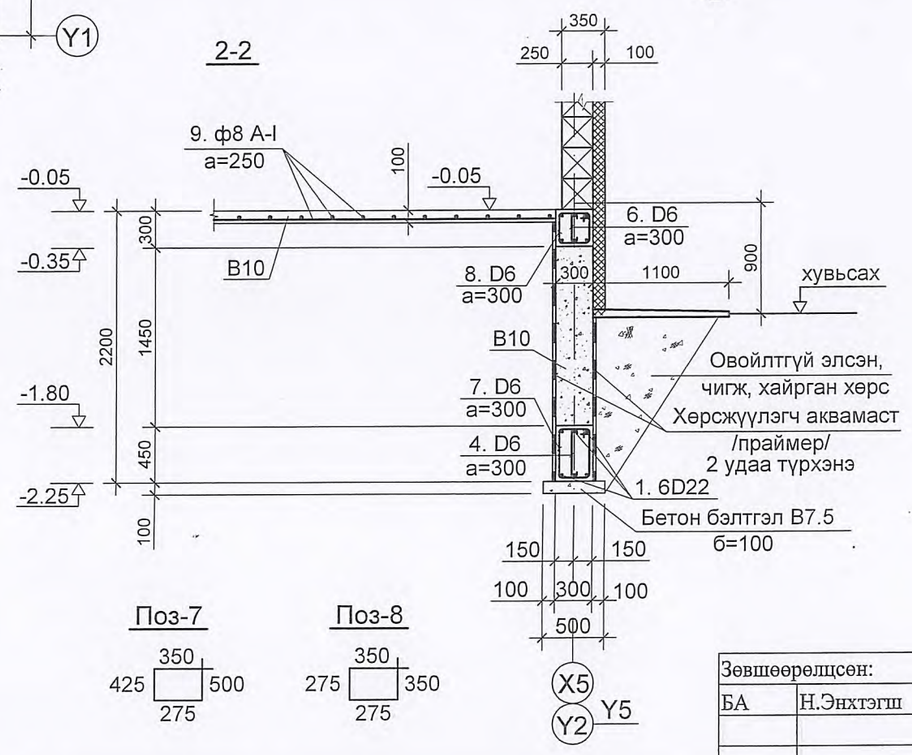

ЦУТГАМАЛ ТӨМӨР БЕТОН ЭДЛЭХҮҮНИЙ МАТЕРИАЛЫН ТҮҮВЭР

поз	Тэмдэглэгээ	Нэр		тоо шир	жин(кг) нэгж	жин(кг) бүгд	Тайлбар
		Ул бетон B20		V=24.8м 3			
		Суурийн бетон бэлтгэл B7.5		V=36.1м 3			
1	MNS JIS G 3112:2002	D22 SD390	L=594.0м	пм	3.04	1805.8	
2		D16 SD390	L=397.0м	пм	1.56	619.32	
3		D6 SR235	L=1750	274	0.44	120.56	
4		D6 SR235	L=575	336	0.15	50.40	
5		D6 SR235	L=1450	166	0.36	59.76	3083.30
6		D6 SR235	L=425	222	0.11	24.42	
7		D6 SR235	L=1550	62	0.39	24.18	
8		D6 SR235	L=1250	56	0.31	17.36	
9		ф8 AI	L=915.0м	пм	0.395	361.5	
		Шалны бетон B10		V=11.2м 3			

Зөвшөөрөлцсөн:

БА	Н.Энхтэгш	

ДИННОВЭЙШН ХХК
ДИЗАЙН | КОНСТРАКШН СЕРВИС
19 ТООТ, ЧАГДАРЖАВЫН ГУДАМЖ
42 БАЙР 1-Р ХОРОО, СҮХБААТАР ДҮҮРЭГ, УЛААНБААТАР, МОНГОЛ
ТЕЛ: 7611004, 88118126, 88067897
EMAIL:INFO@DINNOVATION.MN
WEB:WWW.DINNOVATION.MN

УЛААНБААТАР ХОТ, СҮХБААТАР ДҮҮРГИЙН 20-Р ХОРОО
ЦУУРАЙТ АМАНД БАЙРЛАХ АМИНЫ СУУЦ

ББ

Захирал	П.Ариунболд	
Инженер	Б.Сайнзаяа	
Гүйцэтгэсэн	Б.Сайнзаяа	
Шалгасан	Б.Батцэцэг	

СУУРИЙН БАЙГУУЛАЛТ, СУУРИЙН ОГТЛОЛУУД

ЕГ шифр: ДИ-А3-01_03/2016

ТГ шифр:

МАСШТАБ 1:100

Үе шат	Хуудас	б/х
А3	02	13

2016 оны 06-р сарын

Хамар ханын суурийн байгуулалт

М1:100

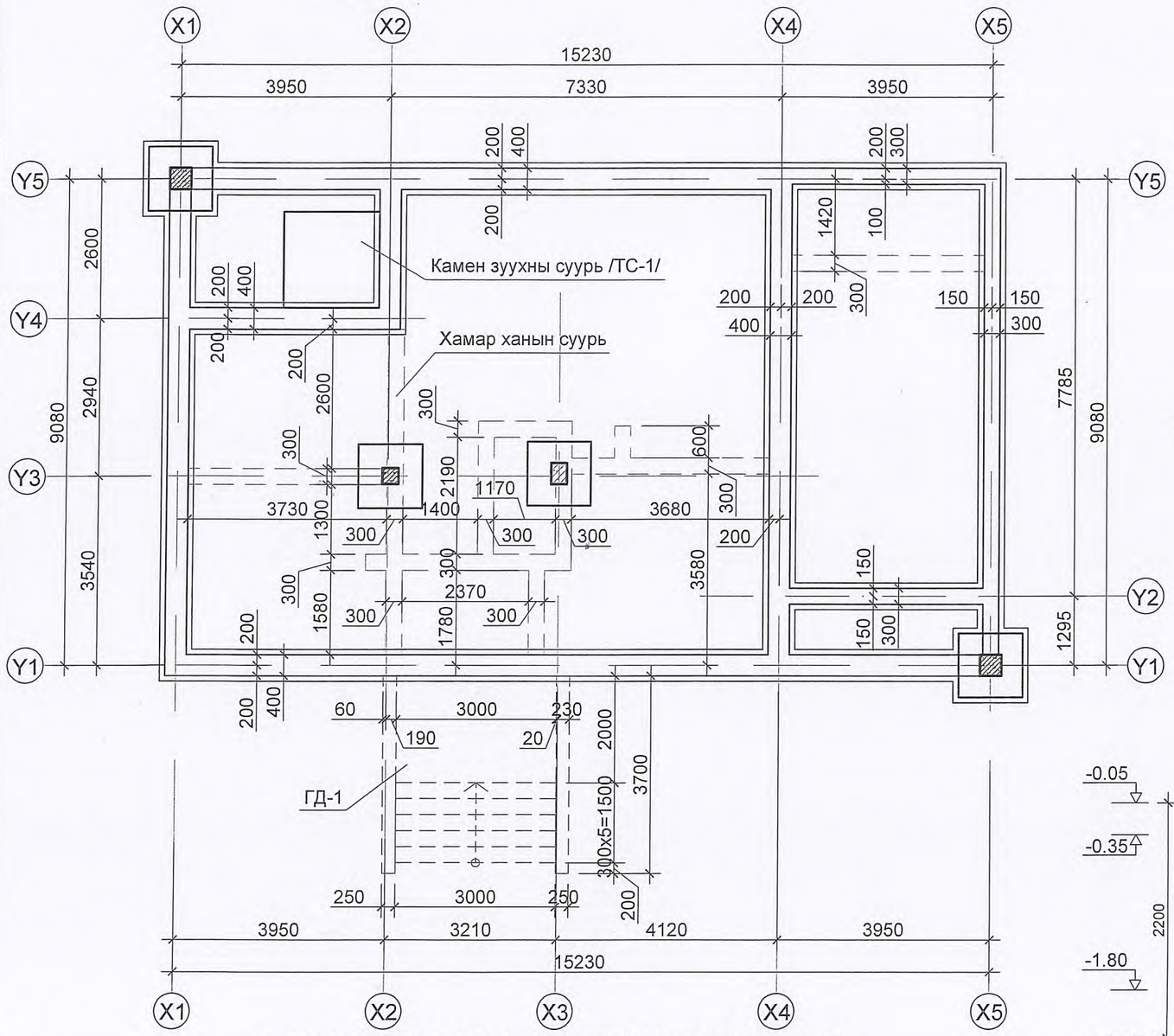

3-3

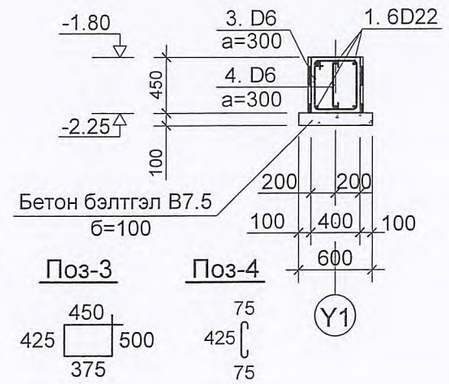

4-4

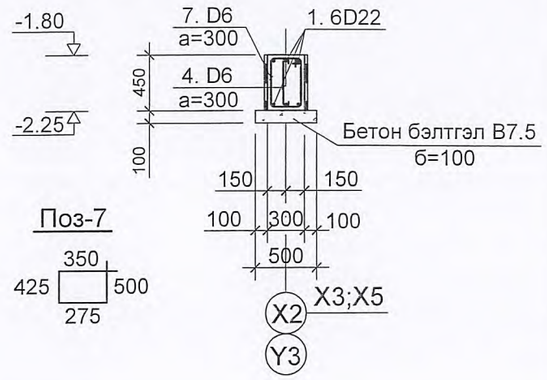

Хамар ханын суурь

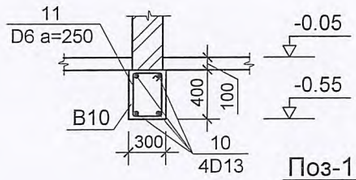

Камен зуухны суурь /ТС-1/

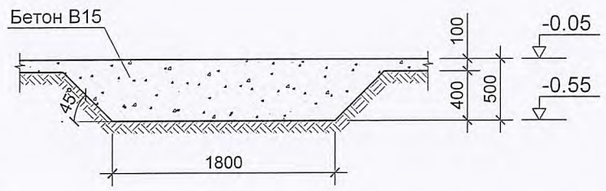

Поз-11

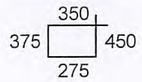

5-5
(Гадна довжоо ГД-1)

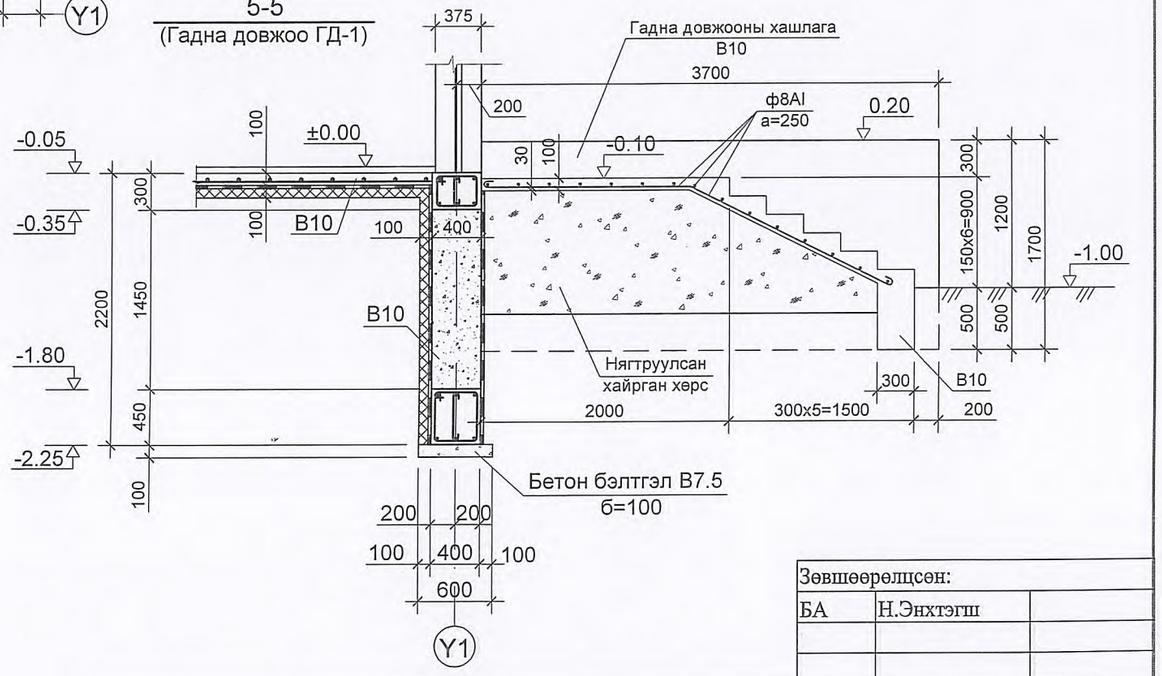

ЦУТГАМАЛ ТӨМӨР БЕТОН ЭДЛЭХҮҮНИЙ МАТЕРИАЛЫН ТҮҮВЭР

поз	Тэмдэглэгээ	Нэр	тоо шир	жин(кг) нэгж	жин(кг) бүгд	Тайлбар
		Хамар ханын суурь				
10	MNS JIS G 3112:2002	D13 SD390 L=104.8м	пм	0.995	104.28	142.08
11		D6 SR235 L=1450	105	0.36	37.80	
		Материал В10	V=3.15м3			
		Камен зуухны суурь /ТС-1/				
		Материал В15	V=1.62м3			
ГД-1		Гадна довжоо ГД-1				
	ГОСТ 5781-82*	ф8 AI L=94.0м	пм	0.395	37.13	
		Материал В10	V=1.95м3			
		Гадна довжооны хашлага				
		Материал В10	V=3.78м3			

Зөвшөөрөлцсөн:		
БА	Н.Энхтэгш	

ДИННОВЭЙШН ХХК
ДИЗАЙН | КОНСТРАКШН СЕРВИС
19 ТООТ, ЧАГДАРХАВЫН ГУДАМЖ 42 БАЙР 1-Р ХОРОО, СҮХБААТАР ДҮҮРЭГ, УЛААНБААТАР, МОНГОЛ
ТЕЛ: 7611004, 88118126, 99067697
EMAIL:INFO@DINNOVATION.MN
WEB:WWW.DINNOVATION.MN

УЛААНБААТАР ХОТ, СҮХБААТАР ДҮҮРГИЙН 20-Р ХОРОО
ЦУУРАЙТ АМАНД БАЙРЛАХ АМИНЫ СУУЦ

ББ

Захирал	П.Ариунболд	ХАМАР ХАНЫН СУУРИЙН БАЙГУУЛАЛТ		МАСШТАБ 1:100
Инженер	Б.Сайнзаяа		Үе шат	Хуудас	Б/х
Гүйцэтгэсэн	Б.Сайнзаяа	ЕГ шифр: ДИ-А3-01_03/2016	А3	03	13
Шалгасан	Б.Батцэцэг	ТГ шифр:	2016 оны 06-р сарын		

Багана Б-1-ийн хэв

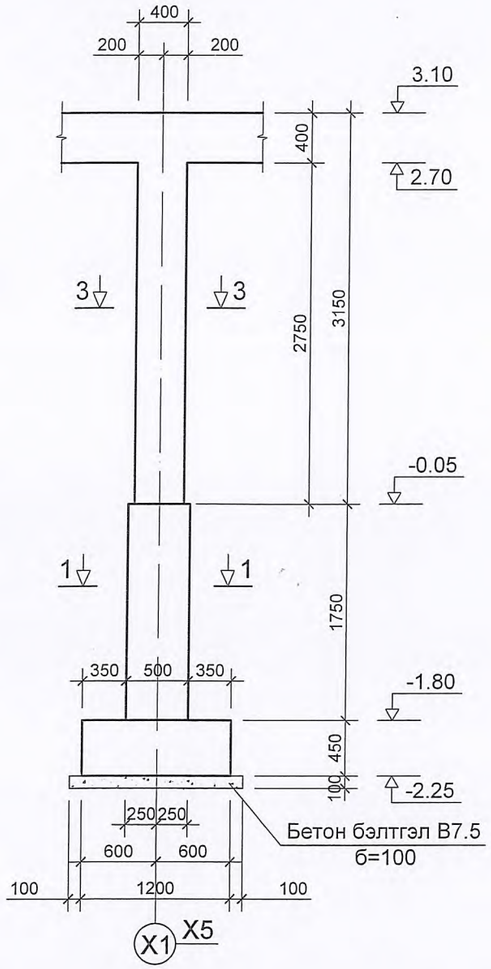

Багана Б-1-ийн арматурчлал

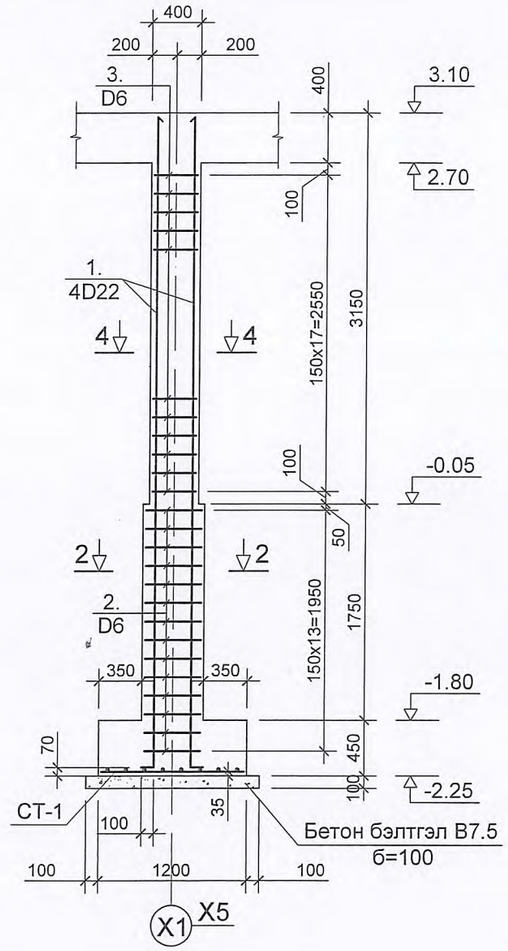

CT-1

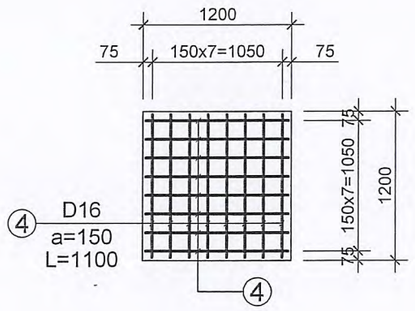

3-3
M1:50

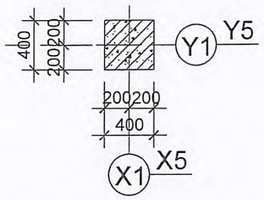

4-4
M1:50

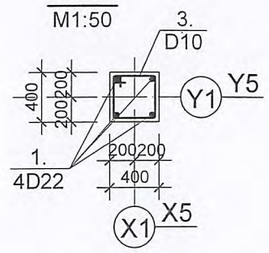

ХЭСГИЙН ТОДОРХОЙЛОЛТ

Поз	Загвар	Поз	Загвар
2	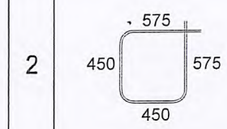	3	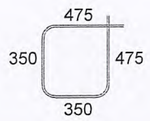

ЦУТГАМАЛ ТӨМӨР БЕТОН ХИЙЦИЙН МАТЕРИАЛЫН ТҮҮВЭР

Поз	Тэмдэглэгээ	Нэр	Тоо	Жин (кг)		Тайлбар
				Нэгж	Бүгд	
		Багана Б-1	2	107.72	215.44	
1	MNS JIS G 3112:2002	D22 SD390 L=5400	4	16.42	65.68	
2		D6 SR235 L=2050	14	0.51	7.14	
3		D6 SR235 L=1650	18	0.41	7.38	
		CT-1				
4		D16 SD390 L=1100	16	1.72	27.52	
		Материал В20	V=1.60м^3			
		Бетон бэлтгэл В7.5	V=0.20м^3			

1-1
M1:50

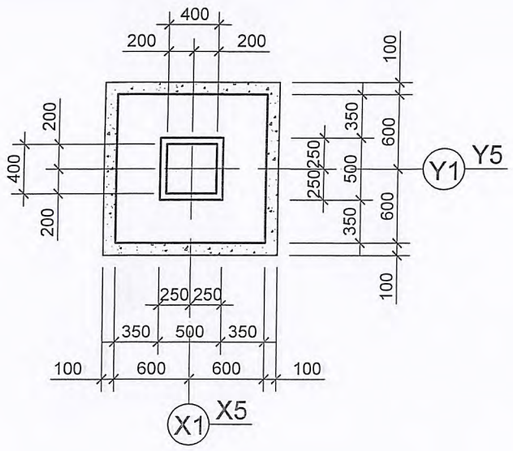

2-2
M1:50

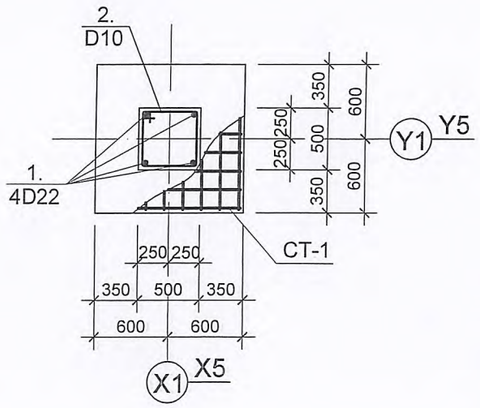

ДИННОВЭЙШН ХХК
ДИЗАЙН | КОНСТРАКШН СЕРВИС
19 ТООТ, ЧАГДАРЖАВЫН ГУДАМЖ 42 БАЙР 1-Р ХОРОО, СҮХБААТАР ДҮҮРЭГ, УЛААНБААТАР, МОНГОЛ
ТЕЛ: 7611024, 88118126, 99067897
EMAIL:INFO@DINNOVATION.MN
WEB:WWW.DINNOVATION.MN

УЛААНБААТАР ХОТ, СҮХБААТАР ДҮҮРГИЙН 20-Р ХОРОО
ЦУУРАЙТ АМАНД БАЙРЛАХ АМИНЫ СУУЦ

БАГАНА Б-1

Захирал	П.Ариунболд	
Инженер	Б.Сайнзаяа	
Гүйцэтгэсэн	Б.Сайнзаяа	
Шалгасан	Б.Батцэцэг	

ЕГ шифр: ДИ-А3-01_03/2016
ТГ шифр:

ББ

МАСШТАБ 1:50

Үе шат	Хуудас	б/х
А3	04	13

2016 оны 06-р сарын

Багана Б-2-ын хэв

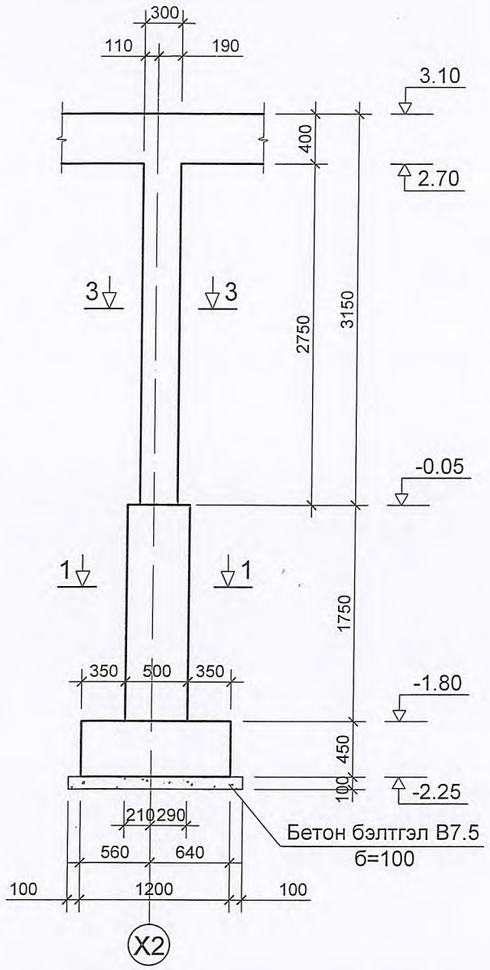

Багана Б-2-ын арматурчлал

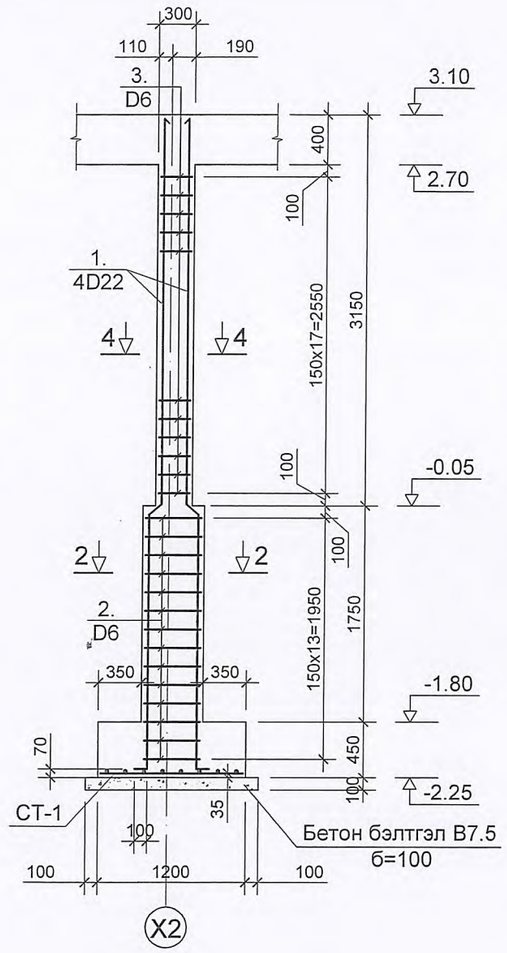

CT-1

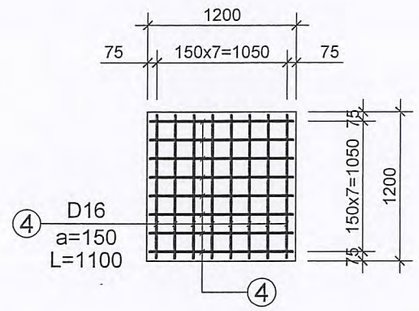

3-3
M1:50

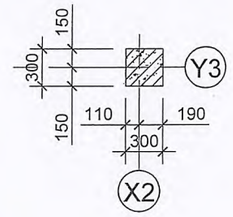

4-4
M1:50

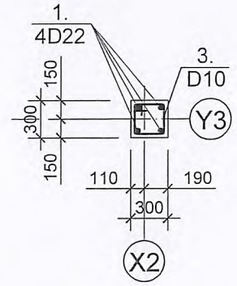

1-1
M1:50

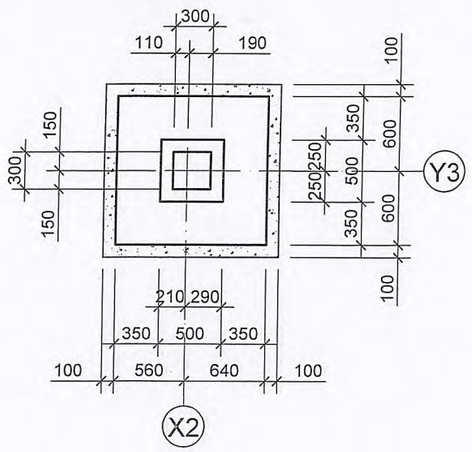

2-2
M1:50

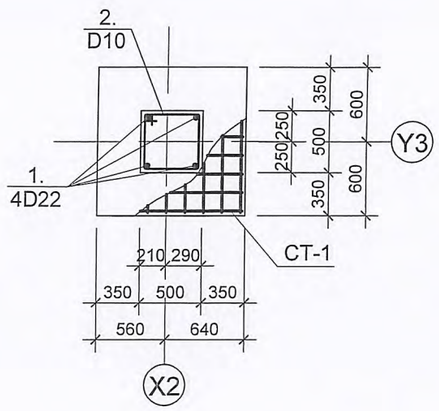

ХЭСГИЙН ТОДОРХОЙЛОЛТ

Поз	Загвар	Поз	Загвар
2	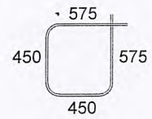	3	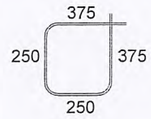

ЦУТГАМАЛ ТӨМӨР БЕТОН ХИЙЦИЙН МАТЕРИАЛЫН ТҮҮВЭР

Поз	Тэмдэглэгээ	Нэр	Тоо	Жин (кг) Нэгж	Жин (кг) Бүгд	Тайлбар
		Багана Б-2	1	105.92	105.92	
1	MNS JIS G 3112:2002	D22 SD390 L=5400	4	16.42	65.68	
2		D6 SR235 L=2050	14	0.51	7.14	
3		D6 SR235 L=1250	18	0.31	5.58	
		CT-1				
4		D16 SD390 L=1100	16	1.72	27.52	
		Материал В20	V=1.38м^3			
		Бетон бэлтгэл В7.5	V=0.20м^3			

ДИННОВЭЙШН ХХК
ДИЗАЙН | КОНСТРАКШН СЕРВИС
19 ТООТ, ЧАГДАРЖАВЫН ГУДАМЖ 42 БАЙР 1-Р ХОРОО, СҮХБААТАР ДҮҮРЭГ, УЛААНБААТАР, МОНГОЛ
ТЕЛ: 7611004, 88118126, 99067697
EMAIL:INFO@DINNOVATION.MN
WEB:WWW.DINNOVATION.MN

УЛААНБААТАР ХОТ, СҮХБААТАР ДҮҮРГИЙН 20-Р ХОРОО
ЦУУРАЙТ АМАНД БАЙРЛАХ АМИНЫ СУУЦ

ББ

Захирал	П.Ариунболд	БАГАНА Б-2		МАСШТАБ 1:50
Инженер	Б.Сайнзаяа			Ye шат / Хуудас / б/х
Гүйцэтгэсэн	Б.Сайнзаяа	ЕГ шифр:	ДИ-А3-01_03/2016	А3 / 05 / 13
Шалгасан	Б.Батцэцэг	ТГ шифр:		2016 оны 06-р сарын

Багана Б-3-ын хэв

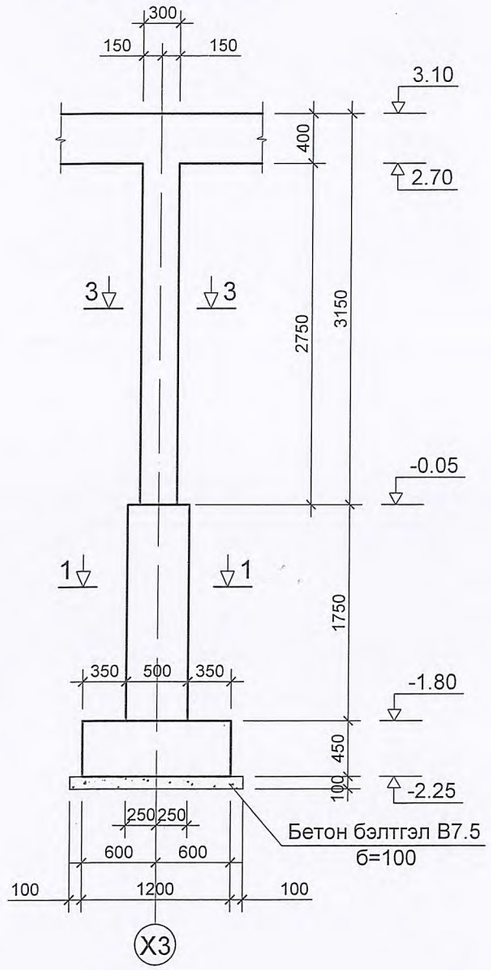

Багана Б-3-ын арматурчлал

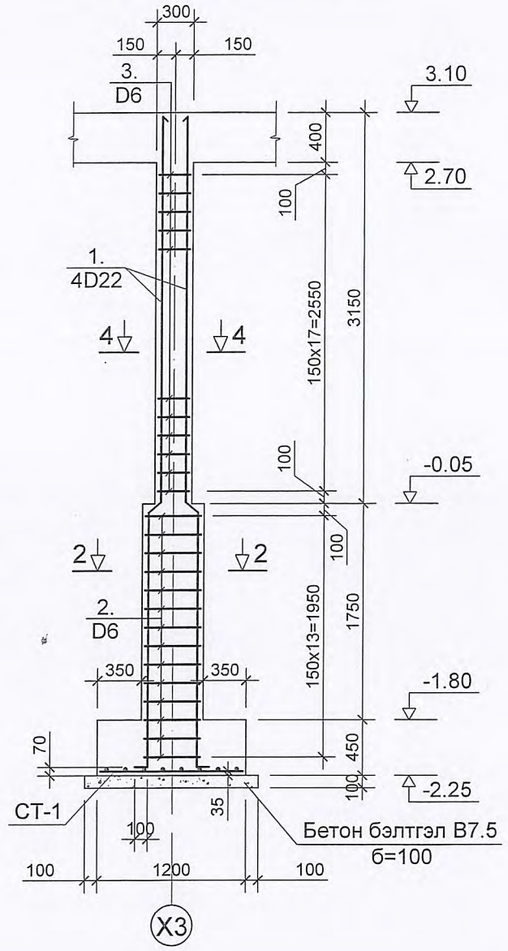

CT-1

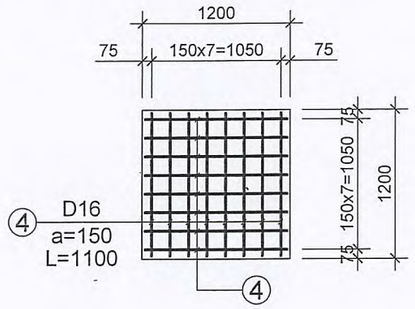

3-3
M1:50

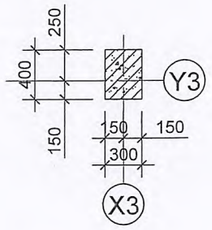

4-4
M1:50

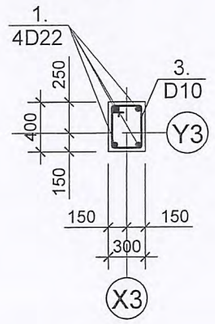

1-1
M1:50

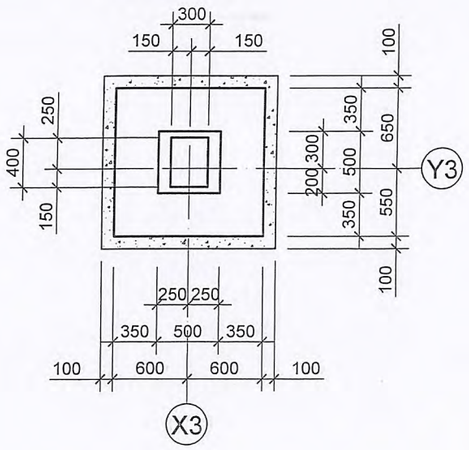

2-2
M1:50

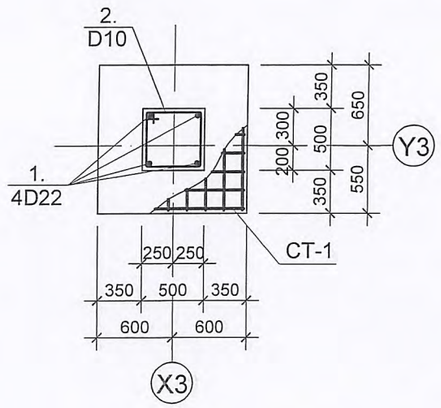

ХЭСГИЙН ТОДОРХОЙЛОЛТ

Поз	Загвар	Поз	Загвар
2	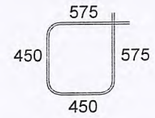	3	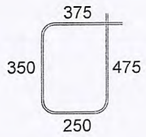

ЦУТГАМАЛ ТӨМӨР БЕТОН ХИЙЦИЙН МАТЕРИАЛЫН ТҮҮВЭР

Поз	Тэмдэглэгээ	Нэр	Тоо	Жин (кг)		Тайлбар
				Нэгж	Бүгд	
		Багана Б-3	1	106.82	106.82	
1	MNS JIS G 3112:2002	D22 SD390 L=5400	4	16.42	65.68	
2		D6 SR235 L=2050	14	0.51	7.14	
3		D6 SR235 L=1450	18	0.36	6.48	
		CT-1				
4		D16 SD390 L=1100	16	1.72	27.52	
		Материал В20	V=1.47м^3			
		Бетон бэлтгэл В7.5	V=0.20м^3			

ДИННОВЭЙШН ХХК
ДИЗАЙН | КОНСТРАКШН СЕРВИС
19 ТООТ, ЧАГДАРЖАВЫН ГУДАМЖ 42 БАЙР 1-Р ХОРОО, СҮХБААТАР ДҮҮРЭГ, УЛААНБААТАР, МОНГОЛ
ТЕЛ: 7611004, 88116126, 99067897
EMAIL:INFO@DINNOVATION.MN
WEB:WWW.DINNOVATION.MN

УЛААНБААТАР ХОТ, СҮХБААТАР ДҮҮРГИЙН 20-Р ХОРОО
ЦУУРАЙТ АМАНД БАЙРЛАХ АМИНЫ СУУЦ

БАГАНА Б-3

Захирал	П.Ариунболд	ЕГ шифр:	ДИ-А3-01_03/2016	
Инженер	Б.Сайнзаяа	ТГ шифр:		
Гүйцэтгэсэн	Б.Сайнзаяа			
Шалгасан	Б.Батцэцэг			

ББ

МАСШТАБ 1:50

Үе шат	Хуудас	б/х
А3	06	13

2016 оны 06-р сарын

1-р давхрын дамнурууны байгуулалт

М1:100

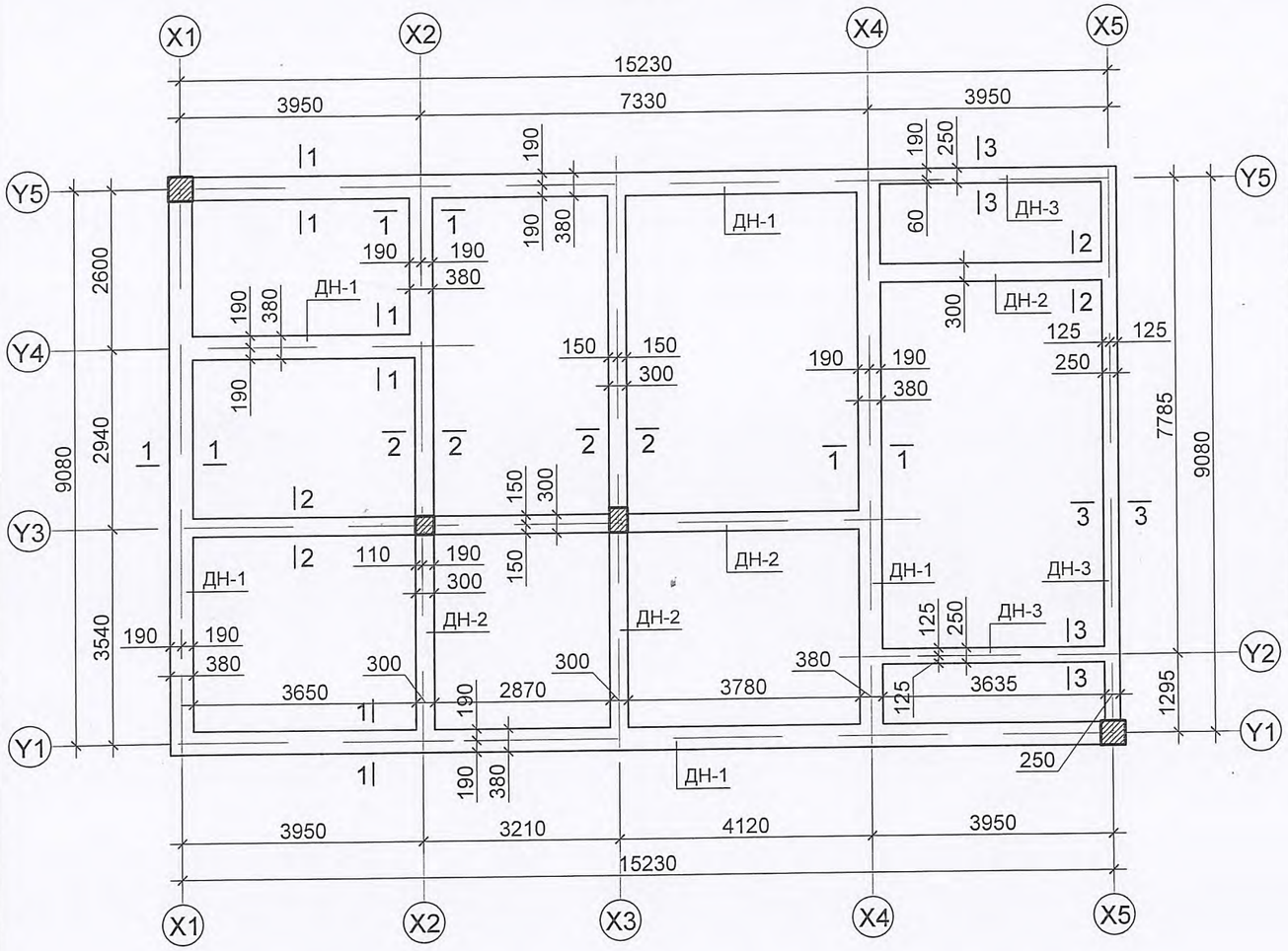

НЭГ ЭЛЕМЕНТИЙН АРМАТУРЫН ТОДОРХОЙЛОЛТ

поз	Тэмдэглэгээ	Нэр		тоо шир	жин(кг) нэгж	жин(кг) бүгд	Тайлбар
		1-р давхрын дамнуруу					
		Дамнуруу ДН-1					
1	MNS JIS G 3112:2002	D22 SD390	L=215000	пм	3.04	653.60	1225.50
2		D16 SD390	L=215000	пм	1.56	335.40	
3	ГОСТ5781-82	ø 8AI	L=1390	430	0.55	236.50	
		Материал B20		V=8.14м^3			
		Дамнуруу ДН-2					
1	MNS JIS G 3112:2002	D22 SD390	L=99000	пм	3.04	300.96	585.74
2		D16 SD390	L=99000	пм	1.56	154.44	
4	ГОСТ5781-82	ø 8AI	L=1230	266	0.49	130.34	
		Материал B20		V=3.87м^3			
		Дамнуруу ДН-3					
1	MNS JIS G 3112:2002	D22 SD390	L=54000	пм	3.04	164.16	317.02
2		D16 SD390	L=54000	пм	1.56	84.24	
5	ГОСТ5781-82	ø 8AI	L=1180	146	0.47	68.62	
		Материал B20		V=1.80м^3			

ХЭСГИЙН ТОДОРХОЙЛОЛТ

Поз	Загвар	Поз	Загвар	Поз	Загвар
3	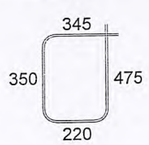	4	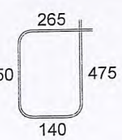	5	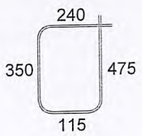

1-1 М1:25 (ДН-1)

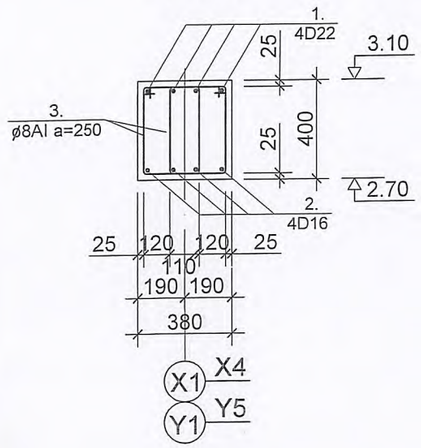

2-2 М1:25 (ДН-2)

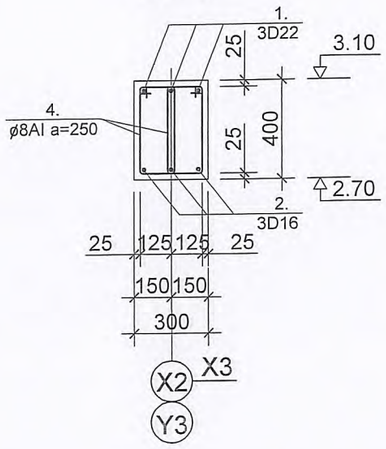

3-3 М1:25 (ДН-3)

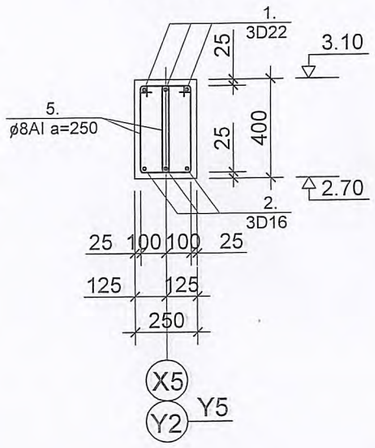

ТАЙЛБАР

1.Цутгамал төмөр бетон рамын арматурыг орос төмрийн стандартаар зааж өглөө. Өөр төрлийн арматур хэрэглэсэн тохиолдолд УСТ4241-94 стандартын шаардлагыг хангасан AI ангийн гөлгөр гадаргуутай арматурт SR235, AIII ангийн иржгэр гадаргуутай арматурт SD345- аас багагүй хүчдэлтэй арматурын төмрийг хэрэглэнэ.

ДИННОВЭЙШН ХХК ДИЗАЙН | КОНСТРАКШН СЕРВИС	УЛААНБААТАР ХОТ, СҮХБААТАР ДҮҮРГИЙН 20-Р ХОРОО ЦУУРАЙТ АМАНД БАЙРЛАХ АМИНЫ СУУЦ				ББ	
19 ТООТ, ЧАГДАРЖАВЫН ГУДАМЖ 42 БАЙР 1-Р ХОРОО, СҮХБААТАР ДҮҮРГ, УЛААНБААТАР, МОНГОЛ ТЕЛ: 7611004, 88118126, 99067897 EMAIL:INFO@DINNOVATION.MN WEB:WWW.DINNOVATION.MN	Захирал	П.Ариунболд	1-Р ДАВХРЫН ДАМНУРУУНЫ БАЙГУУЛАЛТ		МАСШТАБ 1:100	
	Инженер	Б.Сайнзаяа			Үе шат	Хуудас / б/х
	Гүйцэтгэсэн	Б.Сайнзаяа	ЕГ шифр:	ДИ-А3-01_03/2016	А3	07 / 13
	Шалгасан	Б.Батцэцэг	ТГ шифр:		2016 оны 06-р сарын	

1-р давхрын хучилтын байгуулалт

M1:100

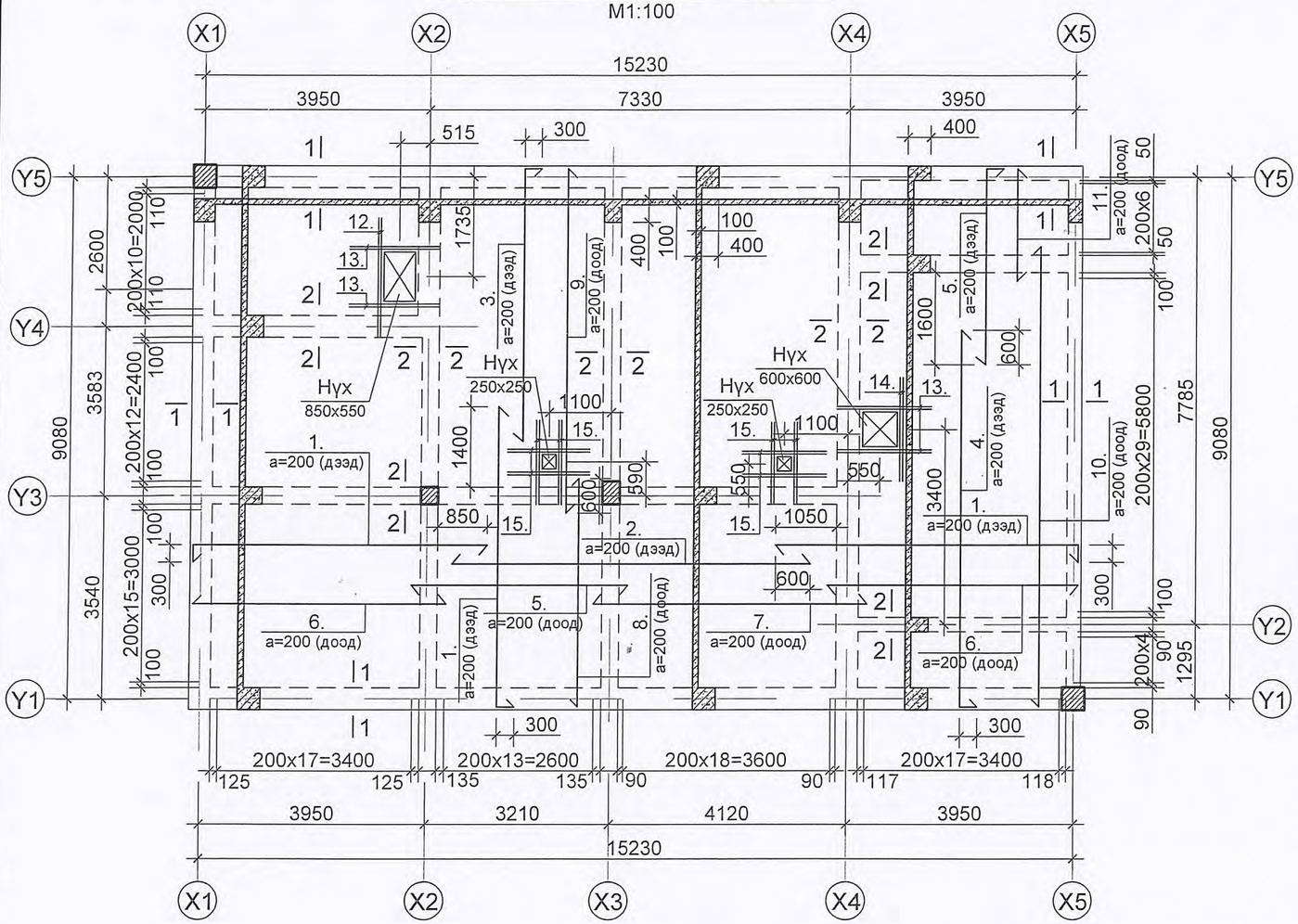

2-2 M1:25

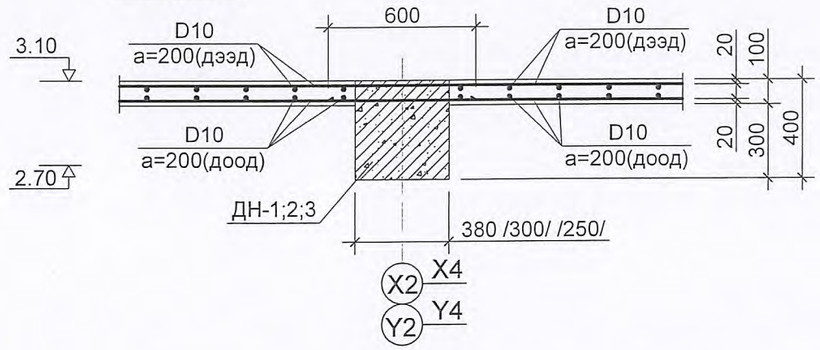

НЭГ ЭЛЕМЕНТИЙН АРМАТУРЫН ТОДОРХОЙЛОЛТ

поз	Тэмдэглэгээ	Нэр		тоо шир	жин(кг) нэгж	жин(кг) бүгд
		1-р давхрын цутгамал хучилт		1	1590.0	
		Материал B20		V=11.6м^3		
1	MNS JIS G 3112:2002	D10 SD390	L=5600	131	3.14	411.34
2		D10 SD390	L=6250	40	3.50	140.0
3		D10 SD390	L=5100	51	2.86	145.86
4		D10 SD390	L=6900	18	3.87	69.66
5		D10 SD390	L=3800	58	2.13	123.54
6		D10 SD390	L=4400	82	2.47	202.54
7		D10 SD390	L=4800	40	2.69	107.60
8		D10 SD390	L=4100	51	2.30	117.30
9		D10 SD390	L=6000	51	3.36	171.36
10		D10 SD390	L=8000	18	4.48	80.64
11		D10 SD390	L=2000	18	1.12	20.16
		Нүхний нэмэгдэл арматур		1	202.8	
12		D19 SD390	L=2100	4	4.73	18.92
13		D19 SD390	L=1650	16	3.72	59.52
14		D19 SD390	L=1800	4	4.05	16.20
15		D19 SD390	L=1500	32	3.38	108.16

1-1 M1:25

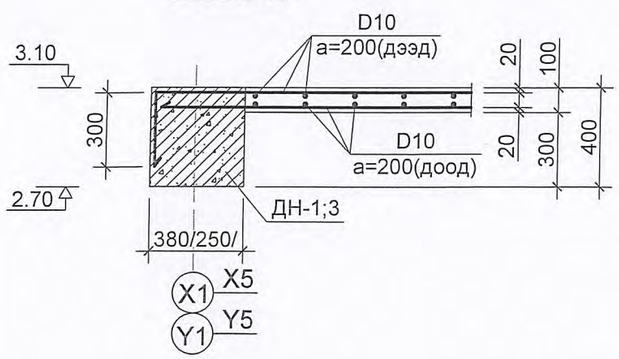

Нүхэн дээр нэмэлт арматур тавих хэсэглэл

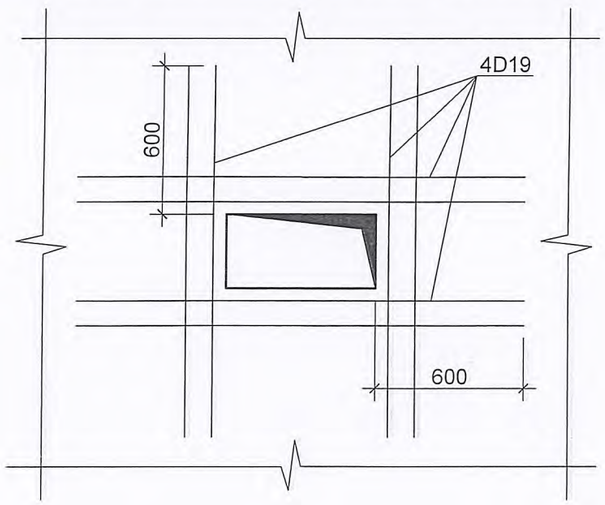

ХЭСГИЙН ТОДОРХОЙЛОЛТ

Поз	Загвар	Поз	Загвар
1	5300 / 300	3	4800 / 300
4	300 / 6600	5	3500 / 300 Зөвхөн дээд үед

Зөвшөөрөлцсөн:		
БА	Н.Энхтэгш	

ДИННОВЭЙШН ХХК
ДИЗАЙН | КОНСТРАКШН СЕРВИС
19 ТООТ, ЧАГДАРЖАВЫН ГУДАМЖ 42 БАЙР 1-Р ХОРОО, СҮХБААТАР ДҮҮРЭГ, УЛААНБААТАР, МОНГОЛ
ТЕЛ: 7611004, 88118126, 99067697
EMAIL:INFO@DINNOVATION.MN
WEB:WWW.DINNOVATION.MN

УЛААНБААТАР ХОТ, СҮХБААТАР ДҮҮРГИЙН 20-Р ХОРОО ЦУУРАЙТ АМАНД БАЙРЛАХ АМИНЫ СУУЦ

ББ

Захирал	П.Ариунболд	1-Р ДАВХРЫН ХУЧИЛТЫН БАЙГУУЛАЛТ		МАСШТАБ 1:100
Инженер	Б.Сайнзаяа			Үе шат / Хуудас / б/х
Гүйцэтгэсэн	Б.Сайнзаяа	ЕГ шифр:	ДИ-АЗ-01_03/2016	АЗ / 08 / 13
Шалгасан	Б.Батцэцэг	ТГ шифр:		2016 оны 06-р сарын

1-р давхрын ханын тор, ялууны байгуулалт

М1:100

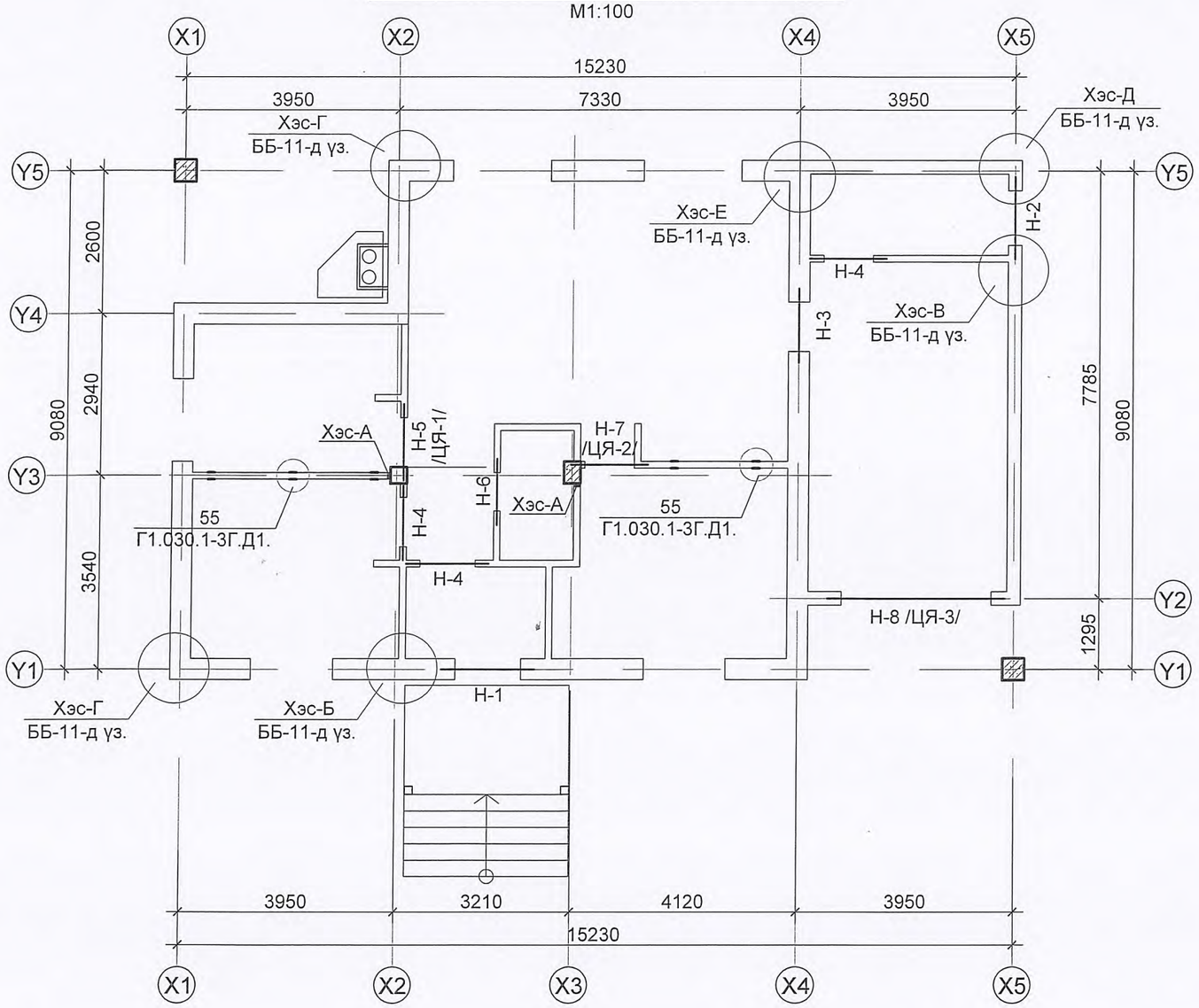

Ханыг хучилтанд бэхлэх байдал

М1:10

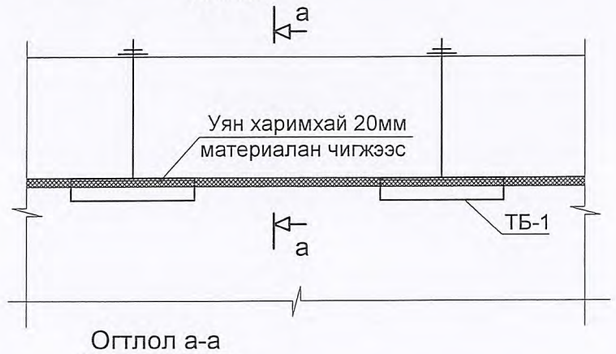

Огтлол а-а

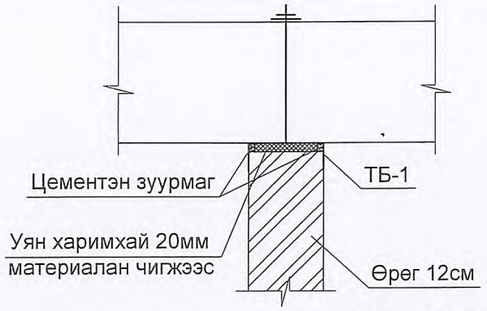

Төмөр бэхэлгээ ТБ-1

М1:10

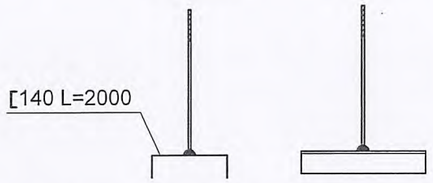

ЯЛУУНЫ ТОДОРХОЙЛОЛТ

Поз	Загвар	Тоо хэмжээ Давхар I	Бүгд	Доод түвшин Давхар I	Тайлбар
Н-1	⊠⊠⊠—3Я18.12.14	1	1	2.20	
Н-2	⊠⊠—2Я15.12.14	1	1	2.20	
Н-3	⊠⊠⊠—3Я15.12.14	1	1	2.10	
Н-4	⊠—Я15.12.14	3	3	2.10	
Н-5	⊠—Цутгамал ялуу /ЦЯ-1/	1	1	2.10	
Н-6	⊠—Я12.12.14	1	1	2.10	
Н-7	⊠—Цутгамал ялуу /ЦЯ-2/	1	1	2.10	
Н-8	⊠—Цутгамал ялуу /ЦЯ-3/	1	1	2.45	

ГАНГИЙН ТОДОРХОЙЛОЛТ

Поз	Загвар	Давхар I	Бүгд	Нэгж жин (кг)	Нийт жин (кг)
					157.92
	хэс-55 ТБ-1 /Г1.030-3г-1/	5	5	2.58	12.90
	Хэсэглэл-А ТБ-2	6	6	0.91	5.46
1	ф5Вр-I L=1400	6	6	0.21	1.26
2	ф5Вр-I L=1200	18	18	0.18	3.24
3	12, 24см-н хана ф5Вр-I L=пм	150	150	0.154	23.10
4	ф3Вр-I L=120	378	378	0.01	3.78
	Т15.4 /Г1.030.1-3Г.Д1.06.100/	66	66	1.32	87.12
5	ГОСТ 5781-82* Ф5 Вр-I L=1550	5		0.239	1.20
6	ГОСТ 5781-82* ф3 Вр-I L=390	6		0.02	0.12
	Т15.2 /Г1.030.1-3Г.Д1.06.100/	27	27	0.78	21.06
7	ГОСТ 5781-82* Ф5 Вр-I L=1550	3		0.239	0.72
8	ГОСТ 5781-82* ф3 Вр-I L=260	6		0.01	0.06

УГСАРМАЛ ЭДЛЭХҮҮНИЙ МАТЕРИАЛЫН ТҮҮВЭР

Поз	Тэмдэглэгээ	Нэр	Тоо	Жин (кг) Нэгж	Нийт	Тайлбар
	В1.038-1 дэвтэр 1	Даацын бус ялуу Я 12.12.14	1	50.0	50.0	
	В1.038-1 дэвтэр 1	Я 15.12.14	8	61.0	488.0	
	В1.038-1 дэвтэр 1	Я 18.12.14	3	74.0	222.0	

ДИННОВЭЙШН ХХК
ДИЗАЙН | КОНСТРАКШН СЕРВИС
19 ТООТ, ЧАГДАРЖАВЫН ГУДАМЖ 42 БАЙР 1-Р ХОРОО, СУХБААТАР ДҮҮРЭГ, УЛААНБААТАР, МОНГОЛ
ТЕЛ: 7611004, 88118126, 99067697
EMAIL:INFO@DINNOVATION.MN
WEB:WWW.DINNOVATION.MN

УЛААНБААТАР ХОТ, СУХБААТАР ДҮҮРГИЙН 20-Р ХОРОО
ЦУУРАЙТ АМАНД БАЙРЛАХ АМИНЫ СУУЦ

ББ

Захирал	П.Ариунболд	1-Р ДАВХРЫН ХАНЫН ТОР, ЯЛУУНЫ БАЙГУУЛАЛТ	МАСШТАБ 1:100	
Инженер	Б.Сайнзаяа		Үе шат	Хуудас / б/х
Гүйцэтгэсэн	Б.Сайнзаяа	ЕГ шифр: ДИ-А3-01_03/2016	А3	09 / 13
Шалгасан	Б.Батцэцэг	ТГ шифр:	2016 оны 06-р сарын	

Хэсэглэл-А
М1:25

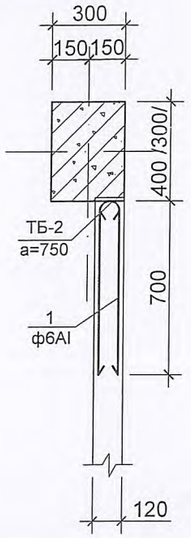

ТБ-2
М1:10

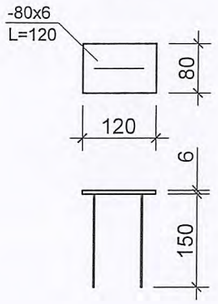

ТБ-2 1.28кг

-80x6 L=120; хүнд-0.91кг

ф6AI L=1650; хүнд-0.37кг

ÒÁ-2 Á¿ãäà 24 øèðõýã

Хэсэглэл-Б
М1:25

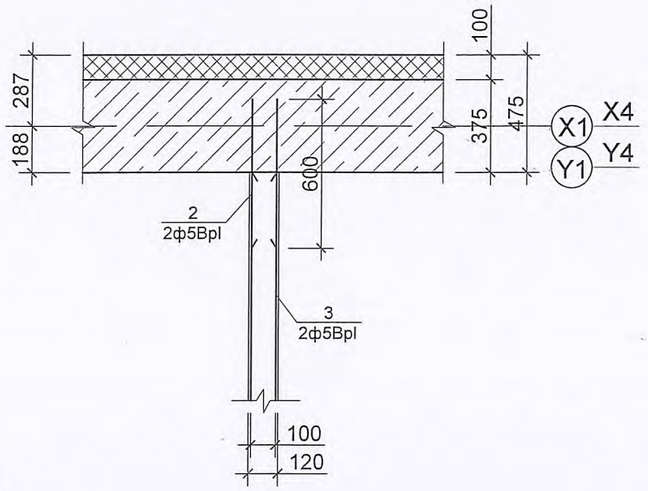

Хэсэглэл-Г
М1:20

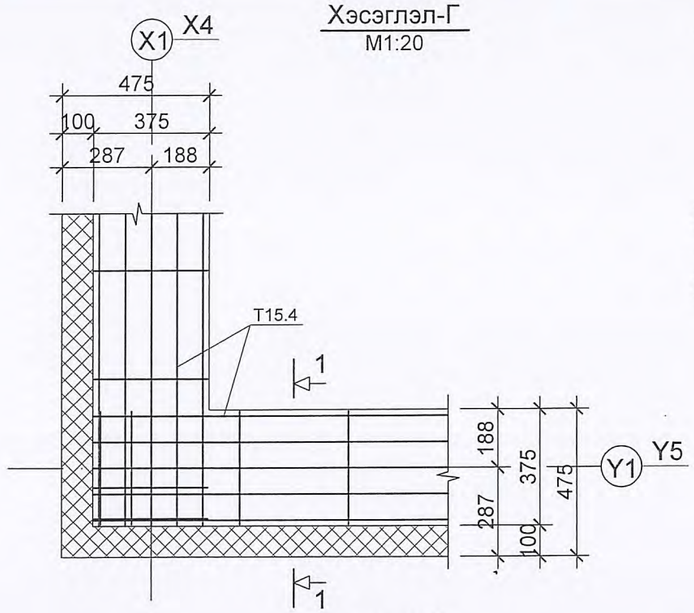

Огтлол 1-1

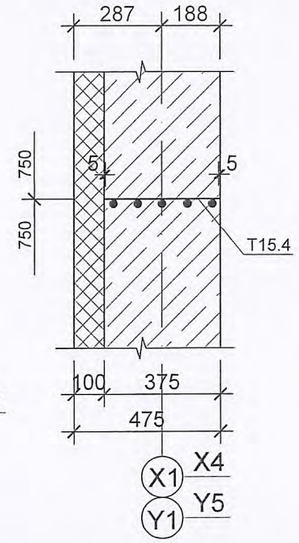

Хэсэглэл-В
М1:25

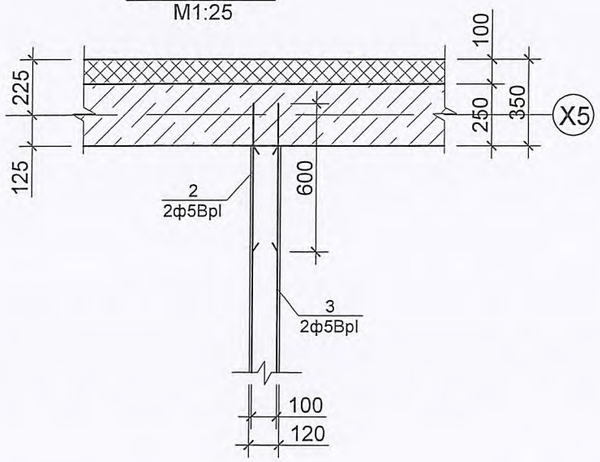

Хэсэглэл-Е
М1:20

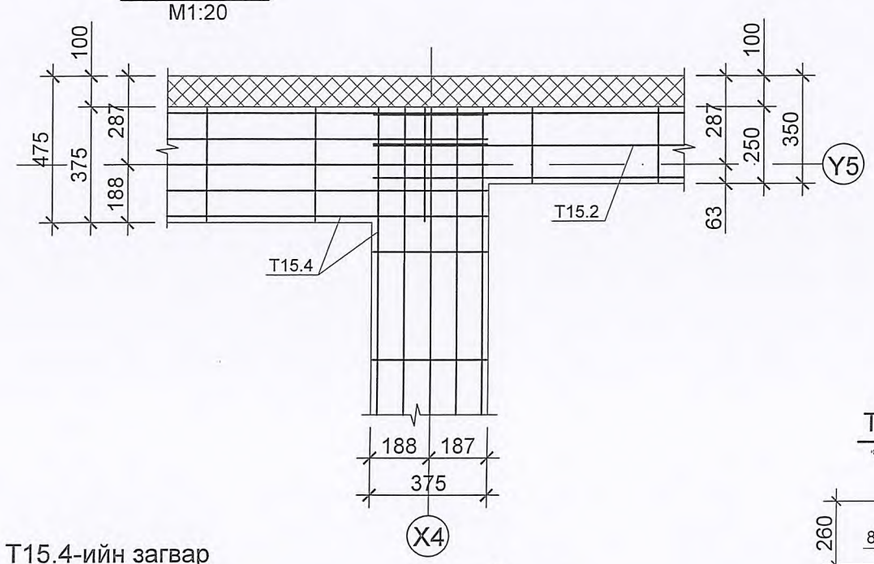

Хэсэглэл-Д
М1:20

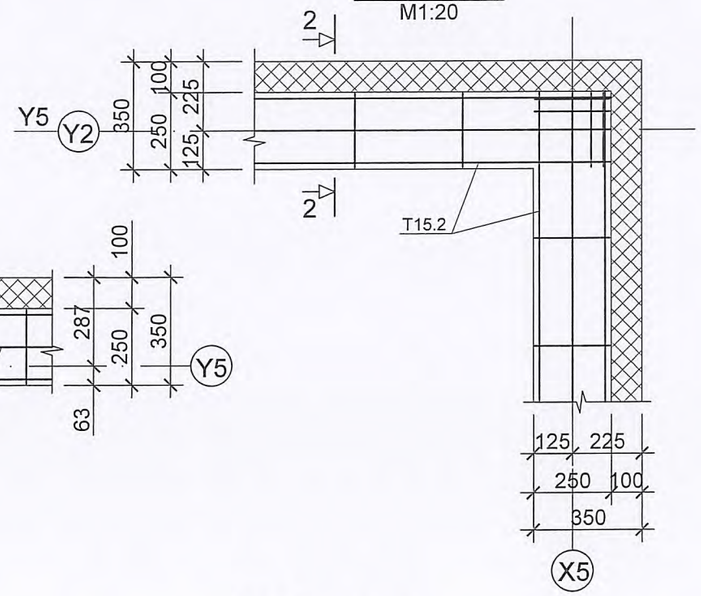

Огтлол 2-2

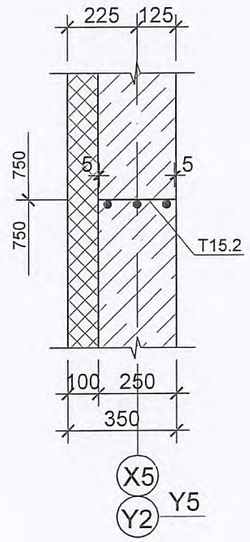

12см ханын арматурчлал

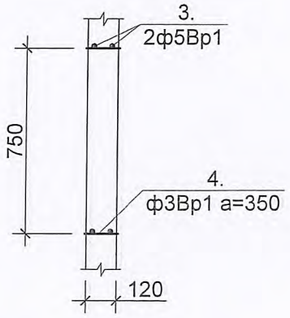

Т15.4-ийн загвар
М1:25

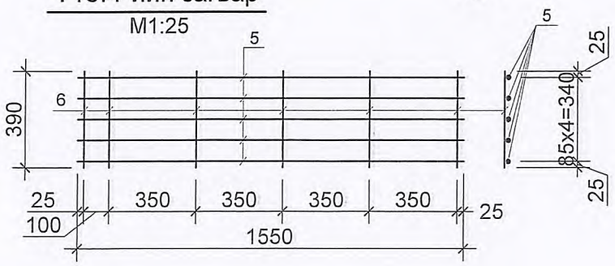

Т15.2-ын загвар
М1:25

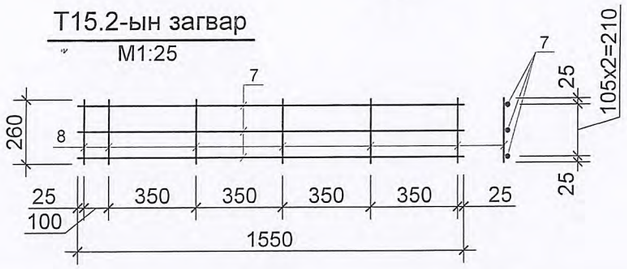

ДИННОВЭЙШН ХХК ДИЗАЙН | КОНСТРАКШН СЕРВИС 19 ТООТ, ЧАГДАРЖАВЫН ГУДАМЖ 42 БАЙР 1-Р ХОРООЛОЛ, СҮХБААТАР ДҮҮРЭГ, УЛААНБААТАР, МОНГОЛ ТЕЛ: 7611004, 88118126, 99067897 EMAIL:INFO@DINNOVATION.MN WEB:WWW.DINNOVATION.MN	УЛААНБААТАР ХОТ, СҮХБААТАР ДҮҮРГИЙН 20-Р ХОРОО ЦУУРАЙТ АМАНД БАЙРЛАХ АМИНЫ СУУЦ						ББ
	Захирал	П.Ариунболд	ХАНЫН ТОРНЫ ХЭСЭГЛЭЛҮҮД		МАСШТАБ 1:20		
	Инженер	Б.Сайнзаяа			Үе шат	Хуудас	б/х
	Гүйцэтгэсэн	Б.Сайнзаяа	ЕГ шифр:	ДИ-А3-01_03/2016	А3	10	13
	Шалгасан	Б.Батцэцэг	ТГ шифр:		2016 оны 06-р сарын		

Цутгамал ялуу ЦЯ-1
М1:50

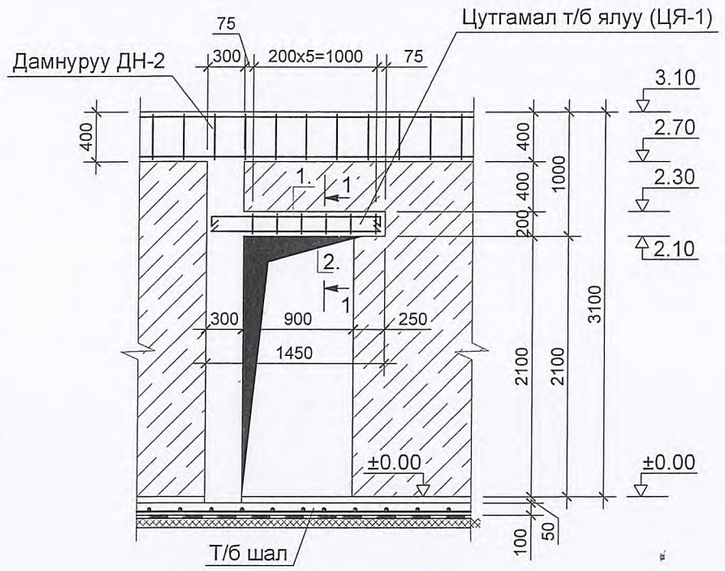

Цутгамал ялуу ЦЯ-2
М1:50

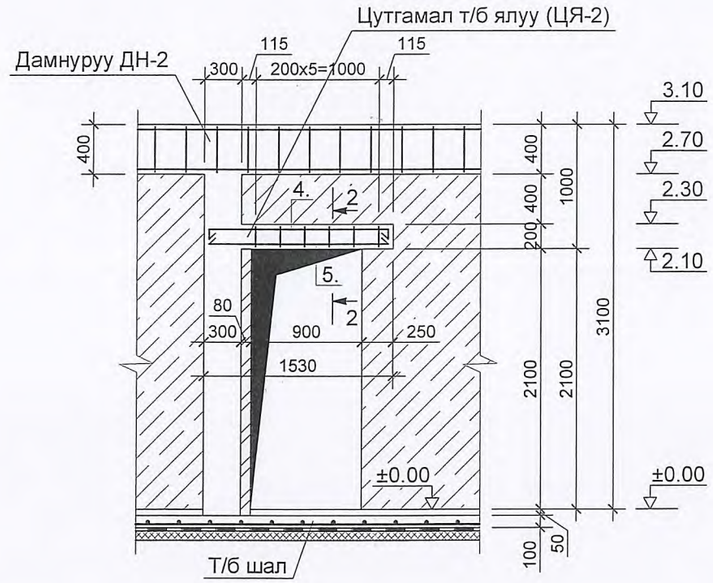

Цутгамал ялуу ЦЯ-3
М1:50

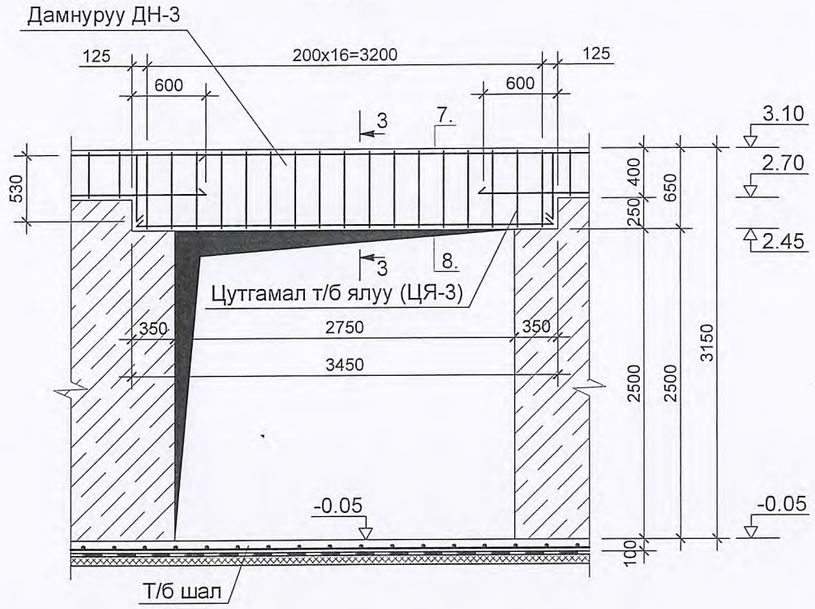

1-1

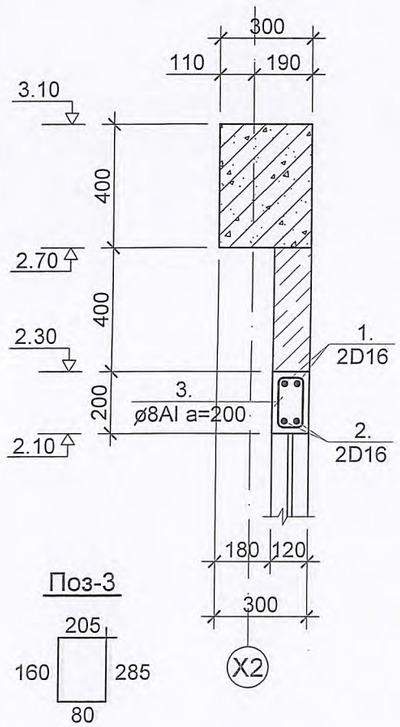

2-2

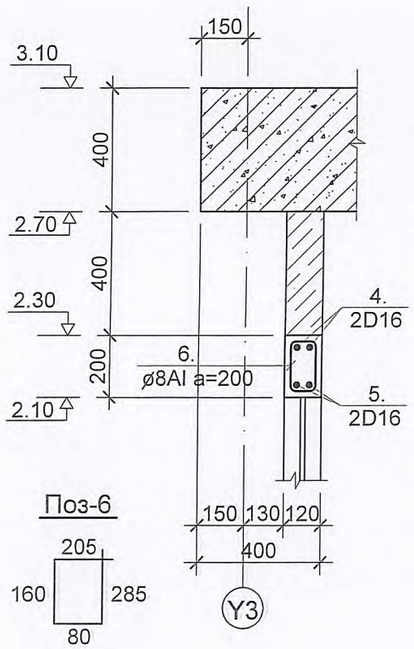

3-3

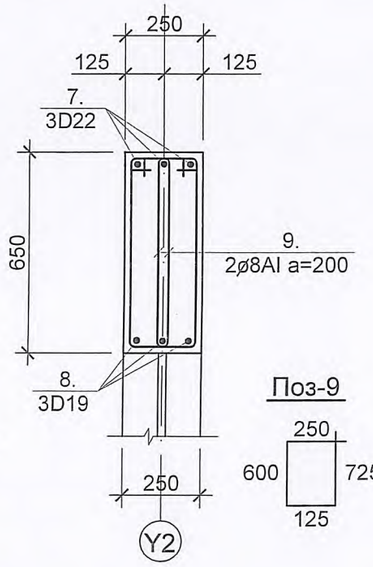

Поз-3

Поз-6

Поз-9

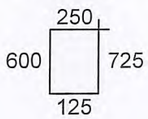

ЦУТГАМАЛ ТӨМӨР БЕТОН ЭДЛЭХҮҮНИЙ МАТЕРИАЛЫН ТҮҮВЭР

поз	Тэмдэглэгээ	Нэр		тоо шир	жин(кг) нэгж	жин(кг) бүгд	Тайлбар
		Цутгамал ялуу /ЦЯ-1/		1	11.44	11.44	
1	MNS JIS G 3112:2002	D16 SD390	L=1700	2	2.66	5.32	11.44
2		D16 SD390	L=1400	2	2.19	4.38	
3		ø8AI	L=730	6	0.29	1.74	
		Материал B20		V=0.03м^3			
		Цутгамал ялуу /ЦЯ-2/		1	11.74	11.74	
4	MNS JIS G 3112:2002	D16 SD390	L=1750	2	2.73	5.46	11.74
5		D16 SD390	L=1450	2	2.27	4.54	
6		ø8AI	L=730	6	0.29	1.74	
		Материал B20		V=0.03м^3			
		Цутгамал ялуу /ЦЯ-3/		1	86.66	86.66	
7	MNS JIS G 3112:2002	D22 SD390	L=4450	3	13.53	40.59	86.66
8		D19 SD390	L=3400	3	7.65	22.95	
9		ø8AI	L=1700	34	0.68	23.12	
		Материал B20		V=0.57м^3			

ДИННОВЭЙШН ХХК
ДИЗАЙН | КОНСТРАКШН СЕРВИС
19 ТООТ, ЧАГДАРЖАВЫН ГУДАМЖ 42 БАЙР 1-Р ХОРОО, СҮХБААТАР ДҮҮРЭГ, УЛААНБААТАР, МОНГОЛ
ТЕЛ: 7611004, 88118126, 99087897
EMAIL:INFO@DINNOVATION.MN
WEB:WWW.DINNOVATION.MN

УЛААНБААТАР ХОТ, СҮХБААТАР ДҮҮРГИЙН 20-Р ХОРОО
ЦУУРАЙТ АМАНД БАЙРЛАХ АМИНЫ СУУЦ

БЬ

Захирал	П.Ариунболд	ЦУТГАМАЛ ЯЛУУ ЦЯ-1, ЦЯ-2, ЦЯ-3	МАСШТАБ 1:50	
Инженер	Б.Сайнзаяа		Үе шат / Хуудас / б/х	
Гүйцэтгэсэн	Б.Сайнзаяа	ЕГ шифр: ДИ-А3-01_03/2016	А3 / 11 / 13	
Шалгасан	Б.Батцэцэг	ТГ шифр:	2016 оны 06-р сарын	

Металл татангын байгуулалт

М1:100

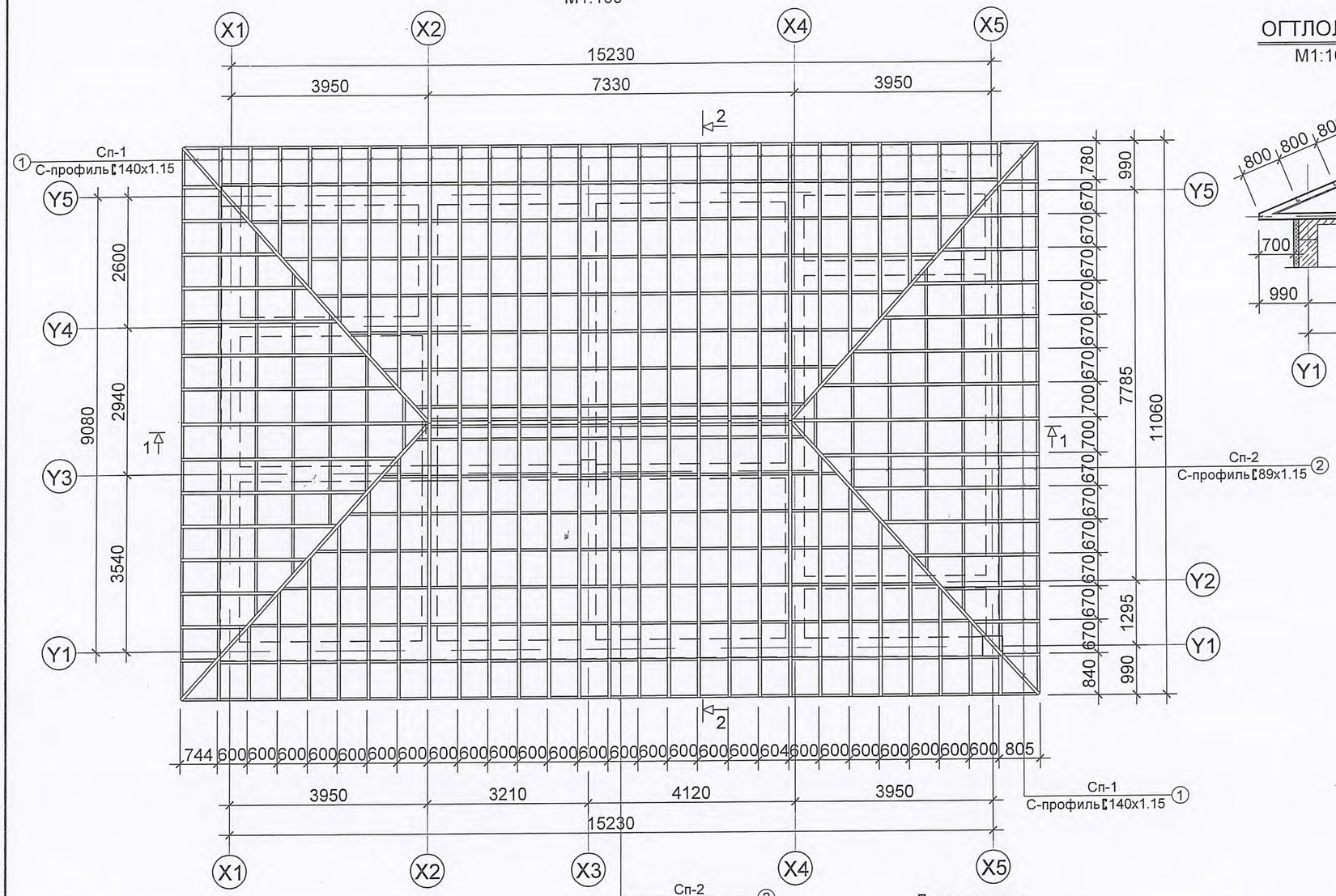

ОГТЛОЛ 2-2

М1:100

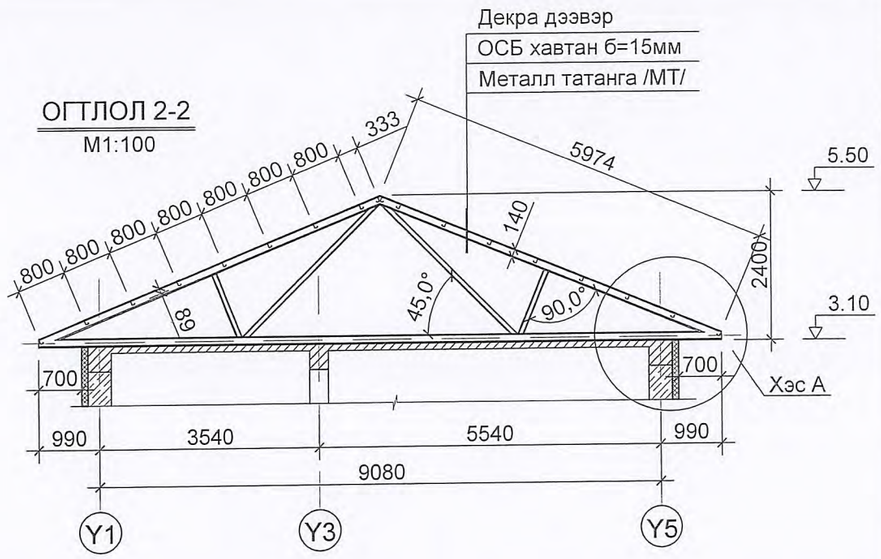

ХЭСЭГЛЭЛ-А

М1:25

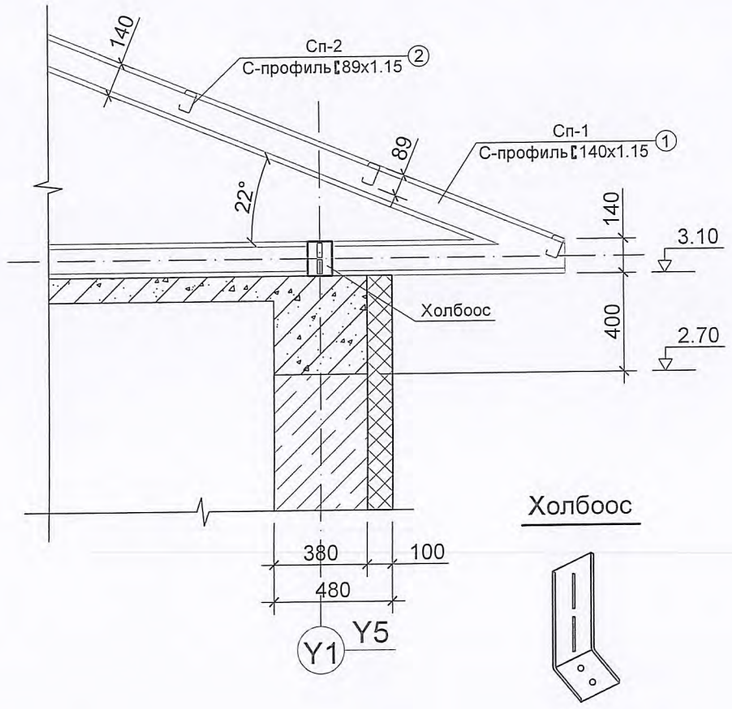

Холбоос

ОГТЛОЛ 1-1

М1:100

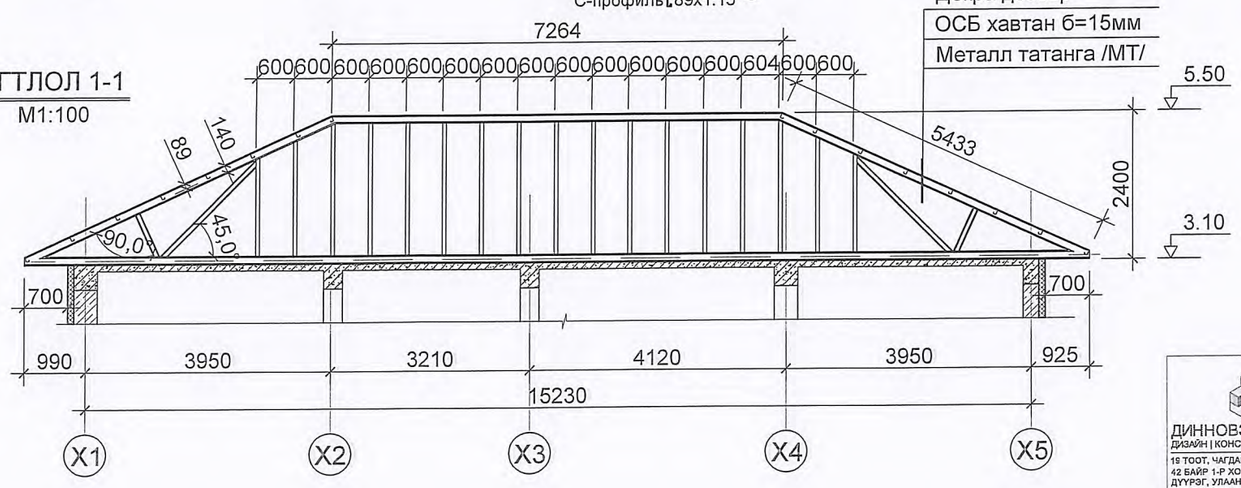

ДИННОВЭЙШН ХХК ДИЗАЙН	КОНСТРАКШН СЕРВИС 19 ТООТ, ЧАГДАРЖАВЫН ГУДАМЖ-42 БАЙР 1-Р ХОРОО, СҮХБААТАР ДҮҮРЭГ, УЛААНБААТАР, МОНГОЛ ТЕЛ: 7611004, 88118126, 99067897 EMAIL:INFO@DINNOVATION.MN WEB:WWW.DINNOVATION.MN	УЛААНБААТАР ХОТ, СҮХБААТАР ДҮҮРГИЙН 20-Р ХОРОО ЦУУРАЙТ АМАНД БАЙРЛАХ АМИНЫ СУУЦ			ББ
Захирал	П.Ариунболд	МЕТАЛЛ ТАТАНГЫН БАЙГУУЛАЛТ ОГТЛОЛ 1-1, 2-2		МАСШТАБ 1:100	
Инженер	Б.Сайнзаяа			Үе шат	Хуудас / б/х
Гүйцэтгэсэн	Б.Сайнзаяа	ЕГ шифр:	ДИ-А3-01_03/2016	А3	12 / 13
Шалгасан	Б.Батцэцэг	ТГ шифр:		2016 оны 06-р сарын	

Металл татанга /МТ/

М1:25

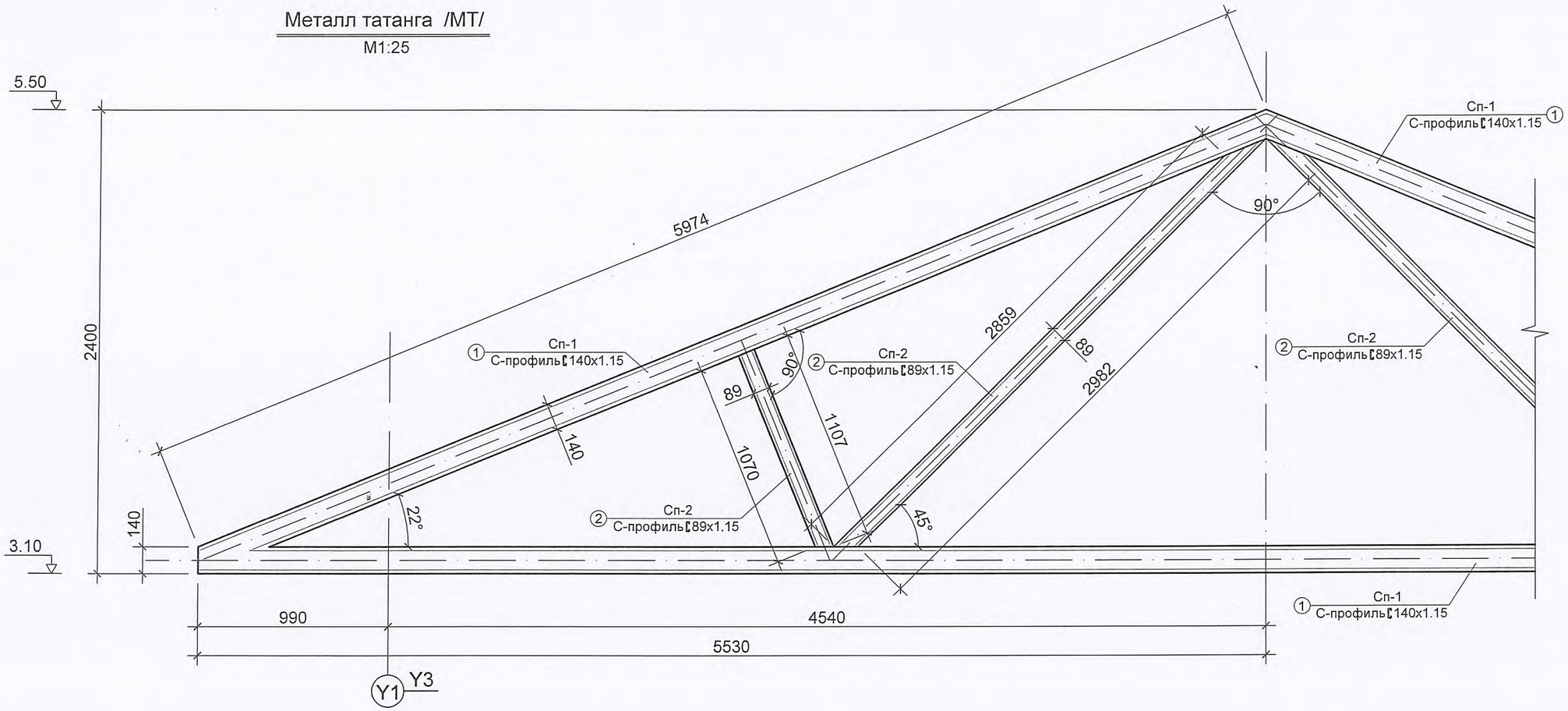

МАТЕРИАЛЫН ТҮҮВЭР

Поз	Тэмдэглэгээ	Нэр		Тоо	Жин (кг)		Тайлбар
					Нэгж	Бүгд	
		Металл татанга МТ-1					
1	SGS570	[140x1.15	L=586000	пм	4.14	2426.04	гүн цайрдмал, хуйлмал
2	SGS570	[89x1.15	L=474000	пм	2.72	1289.28	гүн цайрдмал, хуйлмал

Тайлбар

1. Ерөнхий тайлбарыг хуудас ББ-1-д үз.
2. Дээврийн төмөр хийцийг Framecad системийн төмрөөр хийх ба дээврийн ажлыг гүйцэтгэхдээ угсралтын ажлын зураг буюу үйлдвэрлэлийн зураг төсөл гаргаж зохиогчтой зөвшөөрөлцсний үндсэн дээр дээврийн ажлыг гүйцэтгэнэ.
3. Дээврийн төмрийн марк SGS570 маркийн С140, С89 гүн цайрдмал, хуйлмал төмөр байна.

ДИННОВЭЙШН ХХК ДИЗАЙН | КОНСТРАКШН СЕРВИС 19 ТООТ, ЧАГДАРЖАВЫН ГУДАМЖ 42 БАЙР 1-Р ХОРОО, СҮХБААТАР ДҮҮРЭГ, УЛААНБААТАР, МОНГОЛ ТЕЛ: 7611004, 88118126, 99067897 EMAIL:INFO@DINNOVATION.MN WEB:WWW.DINNOVATION.MN	УЛААНБААТАР ХОТ, СҮХБААТАР ДҮҮРГИЙН 20-Р ХОРОО ЦУУРАЙТ АМАНД БАЙРЛАХ АМИНЫ СУУЦ					ББ	
	Захирал	П.Ариунболд	МЕТАЛЛ ТАТАНГА / МТ /			МАСШТАБ 1:100	
	Инженер	Б.Сайнзаяа				Үе шат	Хуудас	б/х
	Гүйцэтгэсэн	Б.Сайнзаяа	ЕГ шифр:	ДИ-А3-01_03/2016		А3	13	13
	Шалгасан	Б.Батцэцэг	ТГ шифр:			2016 оны 06-р сарын		

ДИННОВЭЙШН ХХК
ДИЗАЙН | КОНСТРАКШН СЕРВИС
03 ТООТ, ИХ ТОЙРУУГИЙН ГУДАМЖ
10/4, 16-Р ХОРОО, БАЯНГОЛ
ДҮҮРЭГ, УЛААНБААТАР, МОНГОЛ
ТЕЛ: 76110004, 88118126, 99067897
EMAIL: INFO@DINNOVATION.MN
WEB:WWW.DINNOVATION.MN

Улаанбаатар хот, Сүхбаатар дүүрэг, 20-р хороо "Цуурайт" аманд байрлах Иргэн Н.Ганбаатар амины орон сууцны барилга

/Дотор цахилгаан хангамжийн ажлын зураг/

"Динновэйшн" ХХК-ны захирал П.Ариунболд

УЛААНБААТАР ХОТ 2016 ОН

Зургийн бүрдэл

№	Зургийн нэр	Тайлбар
1	Зургийн бүрдэл, Таних тэмдэг, Үндсэн үзүүлэлт , Тайлбар	ХТ-1
2	Материалын түүвэр	ХТ-2
3	АС-1 самбарын тооцооны бүдүүвч	ХТ-3
4	1-р давхрын төхөөрөмжийн байгуулалт	ХТ-4
5	Аянга хамгаалалт, газардуулгын байгуулалт	ХТ-5
6	1-р давхрын гэрэлтүүлгийн байгуулалт	ДГ-1
7	Угсралтын бүдүүвч	ДГ-2

Таних тэмдэг

№	Таних тэмдэг	Нэр	Чадал ба ампер	Хүчдэл	Хамгаа-лалтын зэрэг IP	Маяг
1		Хананд ил тоноглох газардуулгын контакттай хоёр туйлт хамгаалагдсан розетка	10А	220В	IP44	
2		Хананд далд тоноглох газардуулгын контакттай хоёр туйлт розетка	10А	220В	IP20	
3		Хананд ил тоноглох газардуулгын контакттай гурван туйлт розетка	40А	220В	IP20	
4		Таазанд тоноглох люстер	8х20	220В	IP20	
5		Таазанд тоноглох люстер	3х20	220В	IP20	
6		Ус чийгнээс хамгаалагдсан хананд тоноглох гэрэлтүүлэгч	1х20	220В	IP66	
7		Хананд тоноглох гэрэлтүүлэгч	1х20	220В	IP-20	
8		Хананд тоноглох гэрэлтүүлэгч	1х60	220В	IP66	
9		Далд тоноглох нэг туйлт унтраалга	10А	220В	IP-20	
10		Далд тоноглох хоёрлосон нэг туйлт унтраалга	10А	220В	IP-20	
11		Далд тоноглох нэг туйлт гурвалсан унтраалга	10А	220В	IP-20	
12		Солин залгуур бүхий унтраалга	10А	220В	IP-20	
13		Айлын самбар			IP-31	
14		Газардуулга холболтын хайрцаг			IP-31	
15		Тоног төхөөрөмжийн удирдлагын самбар			IP-31	

Үндсэн үзүүлэлт

№	Үзүүлэлтийн нэр	Нэгж	ЕС-1
1	Хүчдэл	В	380/220
2	Суурилагдсан чадал	кВт	39
3	Тооцооны чадал	кВт	33
4	Тооцооны гүйдэл	А	59

ТАЙЛБАР

Ерөнхий хэсэг

Энэхүү барилгын дотор цахилгааны ажлын зургийг барилга архитектур, салхивч, технологийн даалгаврыг үндэслэн "Орон сууц, олон нийтийн барилгын цахилгаан тоног төхөөрөмжийг төлөвлөх ба угсрах" барилгын дүрэм "БД43-102-07", "Цахилгаан байгууламжийн дүрэм" "БД43-101-03", "Байгалийн ба зохиомол гэрэлтүүлэг" "БНбД 23-02-08", "Барилга байгууламжийн аянга хамгаалалтын зураг төсөл зохиох заавар" "БД 43-103-08"-ыг дагуу хийж гүйцэтгэв.

Цахилгаан хангамж

Цахилгаан хэрэглэгчид нь цахилгаан хангамжийн найдвартай ажиллагааны III зэрэгт хамаарагдана. Оролтонд зориулж стандартын шаардлагад нийцүүлж үйлдвэрлэсэн оролтын айлын (АС-1) самбарыг байрлуулах ба цахилгаан эрчим хүчний хэрэглээг самбарт тавьсан тоолуураар тооцож гаргана.Самбаруудад ВА47-29, АД-12 маягийн автоматуудыг төлөвлөсөн.

Гэрэлтүүлэг

Гэрэлтүүлэгчдийг өрөөний зориулалт, архитектурын шийдэлд тулгуурлан сонгосон. Гаражт ус чийгнээс хамгаалагдсан гэрэлтүүлэгчид, айлын өрөөнүүдэд люстр маягын гэрэлтүүлэгч төлөвлөсөн.

Тоног төхөөрөмжийг угсрах

Тухайн айлын техникийн өрөөнд айлын самбарыг төлөвлөсөн. Уг самбарыг шалнаас 1.5м өндөрт, унтраалгыг хаалга онгойх талын хананд шалнаас 1.5м-т, өрөөний розеткийн өндөрийг байгуулалтын зургаас харж угсарна. Унтраалга, ердийн розеткийг далд угсрана. Гэрэлтүүлгүүд нь олон улсын стандартад нийцсэн байх шаардлагатай. Гэрэлтүүлгийн шугаманд ердийн нөхцөлтэй өрөөнүүдэд ПВ маркийн зэс голтой утсыг ханаар шавардлага дор, таазаар хавтангийн хөндий завсраар пластмассан хоолойд сүвлэж цутгамал хучилттай өрөөнд хучилтын хавтангийн дээгүүр мөн хатуу пластмассан хоолойд сүвлэж хавтанг нүхэлж угсарна. Ердийн нөхцөлтэй өрөөнүүдэд ПВ маркийн зэс голтой утсыг хатуу пластмассан хоолойд сүвлэж, шалны бэлтгэл болон ханаар ховил гаргаж далд тоноглоно.

Аянга хамгаалалт, газардуулга

Уг барилга нь аянгаас хамгаалалтын ердийн хэсэгт орох ба хамгаалалтын III түвшинд орно. Барилгын дээвэр дээр 12мм-ийн бөөрөнхий утсаар аянгын гүйдэл хүлээн авах торыг /10х10м/ буюу 100м2-ээс ихгүй талбайтайгаар татаж , торны зангилаа уулзвараудыг гагнаж өгнө. Барилгын аянга хүлээн авагч нь шууд аянга буухаас хамгаалж, аянганы цахилгааны нөлөө болон аянганы цахилгааны долгион нэвтрэхээс хамгаалж, потенциалийг тэгшитгэнэ.

Аянгын гүйдэл дамжуулагчийг 25х4мм-ийн туузан төмрөөр хийж барилгын ханын дагуу 20 м тутамд буулгаж, гадна газардуулгын системтэй холбож өгнө. Гадна дамжуулагчийн шугамыг газарт 1.0м-т гүн гарган гадна газардуулгын системтэй гагнаж холбоно. Дээвэр дээр илүү гарч байгаа бүх металл эд анги, жишээ нь: агааржуулалтын металл хоолой, төмөр дээвэр, дээврийн төмөр тулгуур зэргийг аянга хүлээн авах бүслүүртэй гагнаж холбоно. Тус барилга руу орж байгаа бүх хоолой,
жишээ нь: усны хоолой, сэнсний хоолой зэргийг ерөнхий потенциалын системд холбож өгнө.

Тус барилгад TN-C-S газардуулгын системийг хэрэглэсэн. Ердийн үед цахилгаан гүйдэлгүй металл бүрхүүл, ган хоолой, зэргийг газардуулгатай сайн холбож өгөх шаардлагатай. Мөн цахилгааны утас гэмтсэн үед усанд орох онгоц ус дамжуулах хоолойн хооронд үүсэх хүчдлийг тэгшитгэх зорилгоор онгоц, ус дамжуулах хоолойг ган утсаар холбоно. Тус барилгын доторх байрлах ГХХ-г гадна газардуулгын системтэй 40х4 цайрдсан гангаар холбогдоно.

Уг барилгын цахилгаан самбар, техникийн өрөөг 25х4мм-ийн туузан төмрөөр дотор газардуулгын хүрээг шалнаас 0,5м-ийн өндөрт хийж өгч, гадна газардуулгын хүрээтэй 2 цэгээр холбож өгнө. Гадна газардуулгын хүрээг 40х4мм-ийн туузан төмрөөр, электродыг 50х50х5мм-ийн булан төмрөөр хийж өгөх ба харин эсэргүүцлийн хэмжээ 4 Ом-оос хэтрэхгүй байх шаардлагатай .

Газардуулгын эсэргүүцэл нь 4 Ом-оос хэтэрсэн тохиолдолд нэмэлт арга хэмжээ авах шаардлагатай.

ДИННОВЭЙШН ХХК ДИЗАЙН	УЛААНБААТАР ХОТ. СҮХБААТАР ДҮҮРГИЙН 20-Р ХОРОО ЦУУРАЙТ АМАНД БАЙРЛАХ АМИНЫ СУУЦ					ХТ-1	
	Захирал	П. Ариунболд	Зургын бүрдэл,тайлбар,таних тэмдэг, үндсэн үзүүлэлт			МАСШТАБ 1:75	
	Инженер	Г.Золбоо				Үе шат / Хуудас / б/х	
	Гүйцэтгэсэн	Г.Золбоо	ЕГ шифр:	ДИ-А3-01_03/2015		А3 / 01 / 7	
	Шалгасан	П. Ариунболд	ТГ шифр:			2016оны 07-р сарын 28	

03 ТООТ, ИХ ТОЙРУУГИЙН ГУДАМЖ 10/4, 16-Р ХОРОО, БАЯНГОЛ ДҮҮРЭГ, УЛААНБААТАР, МОНГОЛ
ТЕЛ: 76110004, 88118126, 99007697
EMAIL: INFO@DINNOVATION.MN
WEB:WWW.DINNOVATION.MN

Материалын түүвэр

Д/д	Нэр	Хэв маяг	Хэмж нэгж	Тоо шир	Тайлбар
1	Айлын самбар. АС-1, IP31 а. Оролтын автомат : ВА47-100 3р.80А.харС-1ш, б. Шугамын автомат : ВА47-29 1р 16А.харВ-4ш , ВА47-29 3р 50А.харС-1ш в. УЗО-той шугамын автомат :АД-12.2р 40А/30мА-1ш, АД-12.2р 25А/30мА-5ш, АД-12.2р 25А/10мА-1ш г. Цэнэг шавхагч ОПС1-В4 U=380В, I=30кА -3ш д. Гурван фазын электрон тоолуур: 380В,80А-1ш е. Ачаалал таслагч: ВН-32.3р, 100А-1ш	АС-1	ком	1	ЩУРн-3/36зо-1 УХЛ3 IP-31 560х550х165
2	Газардуулга холболтын хайрцаг	ГХХ	ком	1	
3	Ус чийгнээс хамгаалагдсан хананд тоноглох гэрэлтүүлэгч 220В, 20Вт - IP66	YJD-29003	ш	5	
4	Ердийн нөхцөлд хананд тоноглох гэрэлтүүлэгч 220В, 20Вт - IP20	YJD-28401	ш	2	
5	Таазанд тоноглох люстр гэрэлтүүлэгч 220В, 3х20Вт - IP20	Люстр	ш	5	
6	Таазанд тоноглох люстр гэрэлтүүлэгч 220В, 8х20Вт - IP20	Люстр	ш	2	
7	Ус чийгнээс хамгаалагдсан таазанд тоноглох LED гэрэлтүүлэгч 220В, 36Вт - IP65	TCW060	ш	5	
8	Люминесцент чийдэн бүхий хананд тоноглох гэрэлтүүлэгч 220В, 60Вт - IP66	НПБ1302	ш	2	
9	Хананд тоноглох LED туузан гэрэлтүүлэгч 220В, 1м-10Вт - IP20	SMD3528	м	12	
10	Таазанд тоноглох люминесцент гэрэлтүүлэгч 220В, 6х20Вт - IP20	ЛПО 3026	ш	2	
11	Ус чийгнээс хамгаалагдсан газардуулгын контакттай ил тоноглох розетка 220В, 10А - IP44		ш	6	
12	Газардуулгын контакттай ердийн розетка 220В,10А-IP20		ш	15	
13	Хананд ил тоноглох газардуулгын контакттай гурван туйлт розетка 220В, 40А - IP20		ш	1	
14	Далд тоноглох нэг туйлт унтраалга 220В, 10А - IP20		ш	6	
15	Далд тоноглох хоёрлосон нэг туйлт унтраалга 220В, 10А - IP20		ш	1	
16	Далд тоноглох нэг туйлт гурвалсан унтраалга 220В, 10А - IP20		ш	3	
17	Солин залгуур бүхий унтраалга 220В, 10А - IP20		ш	4	
18	Зэс голтой поливинилхлорид бүрхүүлтэй кабель ВВГнг-LS(5х25)мм.кв	ВВГнг-LS	м	4	
19	Зэс голтой поливинилхлорид бүрхүүлтэй утас 1х2.5мм2	ПВ-0.38	м	2145	
20	Мөн 1х4мм2	ПВ-0.38	м	100	
21	Мөн 1х6мм2	ПВ-0.38	м	30	
22	Хатуу пластмассан хоолой ϕ 20		м	748	
23	Мөн ϕ 26		м	10	
24	Хатуу пластмассан хоолой холбох муфт ϕ 20		ш	561	
25	Мөн ϕ 26		ш	8	
26	90° өнцгийн холбогч ϕ 20		ш	187	
28	Мөн ϕ 26		ш	4	
29	Гуравлагч холбоос ϕ 20		ш	187	
30	Мөн ϕ 26		ш	4	
31	Газардуулгын системд холбох зэс голтой поливинилхлорид бүрхүүлтэй утас 1х16мм2	ПВ-0.38	м	10	
32	Утас салбарлах хайрцаг	У-194	ш	55	
33	Унтраалга розетка салбарлах хайрцаг	У-196	ш	69	
34	Бөөрөнхий ган ϕ 12мм²		м	65	
35	Туузан төмөр 40х4мм²		м	50	
36	Туузан төмөр 25х4мм²		м	10	
37	Булан төмөр 50х50х5мм² L=3м		ш	6	

ДИННОВЭЙШН ХХК ДИЗАЙН | КОНСТРАКШН СЕРВИС 03 ТООТ, ИХ ТОЙРУУГИЙН ГУДАМЖ 10/4, 16-Р ХОРОО, БАЯНГОЛ ДҮҮРЭГ, УЛААНБААТАР, МОНГОЛ TEL: 76110004, 88118126, 99097697 EMAIL: INFO@DINNOVATION.MN WEB:WWW.DINNOVATION.MN	УЛААНБААТАР ХОТ. СҮХБААТАР ДҮҮРГИЙН 20-Р ХОРОО ЦУУРАЙТ АМАНД БАЙРЛАХ АМИНЫ СУУЦ					ХТ-2	
	Захирал	П. Ариунболд		Материалын түүвэр		МАСШТАБ 1:75	
	Инженер	Г.Золбоо				Үе шат / Хуудас / б/х	
	Гүйцэтгэсэн	Г.Золбоо		ЕГ шифр:	ДИ-А3-01_03/2015	А3 / 02	7
	Шалгасан	П. Ариунболд		ТГ шифр:		2016оны 07-р сарын 28	

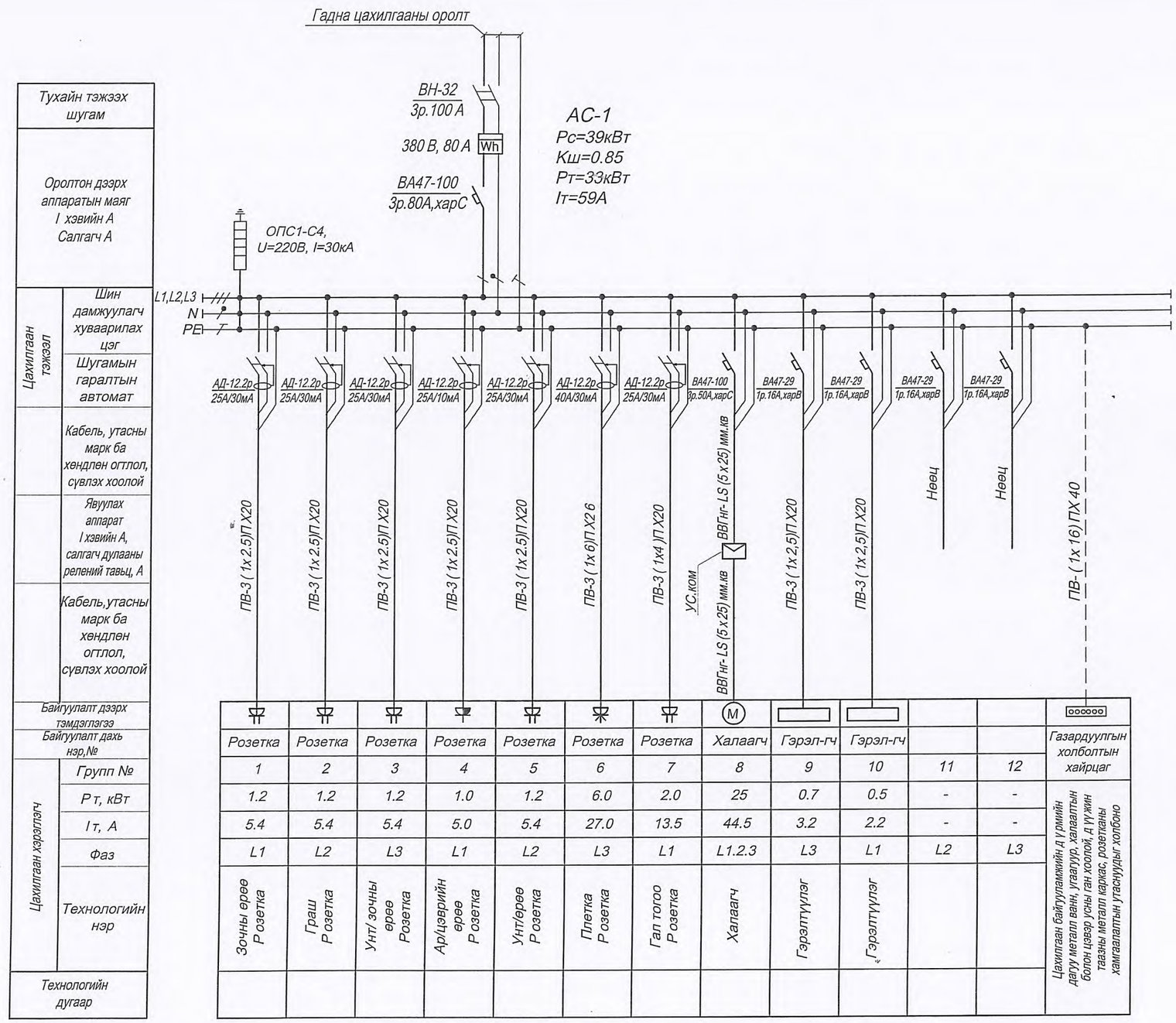

Тухайн тэжээх шугам	
Оролтон дээрх аппаратын маяг I хэвийн А Салгагч А	
Цахилгаан тэжээл	Шин дамжуулагч хуваарилах цэг
	Шугамын гаралтын автомат
	Кабель, утасны марк ба хөндлөн огтлол, сүвлэх хоолой
	Явуулах аппарат I хэвийн А, салгагч дулааны релений тавьц, А
	Кабель,утасны марк ба хөндлөн огтлол, сүвлэх хоолой
Байгуулалт дээрх тэмдэглэгээ	
Байгуулалт дахь нэр,№	
Цахилгаан хэрэглэгч	Групп №
	Р т, кВт
	I т, А
	Фаз
	Технологийн нэр
Технологийн дугаар	

Тайлбар

Рс - Суурилагдсан чадал
Рт - Тооцооны чадал
Iт - Тооцооны гүйдэл
N - нойтон утас- цэнхэр
Кш - Шаардлагын иттэлцүүр
Cosф - Чадлын иттэлцүүр
L1, L2, L3 - фазын утас - шар, ногоон, улаан
PE - хамгаалалтын утас - шар ногоон

Цахилгаан байгуулламжийн дүрмийн дагуу металл ванн, угаагуур, халаалтын болон цвэр усны ган хоолой, дүүжин таазны металл каркас, розетканы хамгаалалтын утаснуудыг холбоно. Розетка болон гэрэлтүүлгийг 3 утасаар тэжээнэ. тэжээлийн газардуулгын утасыг розетка болон гэрэлтүүлгийн эх биед холбож егнө.

ДИННОВЭЙШН ХХК
ДИЗАЙН | КОНСТРАКШН СЕРВИС
03 ТООТ, ИХ ТОЙРУУГИЙН ГУДАМЖ 10/4, 16-Р ХОРОО, БАЯНГОЛ ДҮҮРЭГ, УЛААНБААТАР, МОНГОЛ
ТЕЛ: 76110004, 88118126, 99097697
EMAIL: INFO@DINNOVATION.MN
WEB:WWW.DINNOVATION.MN

УЛААНБААТАР ХОТ. СҮХБААТАР ДҮҮРГИЙН 20-Р ХОРОО
ЦУУРАЙТ АМАНД БАЙРЛАХ АМИНЫ СУУЦ

Захирал	П. Ариунболд		АС-1 самбарын тооцооны бүдүүвч			
Инженер	Г.Золбоо			Ye шат	Хуудас	б/х
Гүйцэтгэсэн	Г.Золбоо		ЕГ шифр: ДИ-А3-01_03/2015	А3	03	7
Шалгасан	П. Ариунболд		ТГ шифр:	2016оны 07-р сарын 28		

ХТ-3

МАСШТАБ 1:75

1-р давхрын төхөөрөмжийн байгуулалт

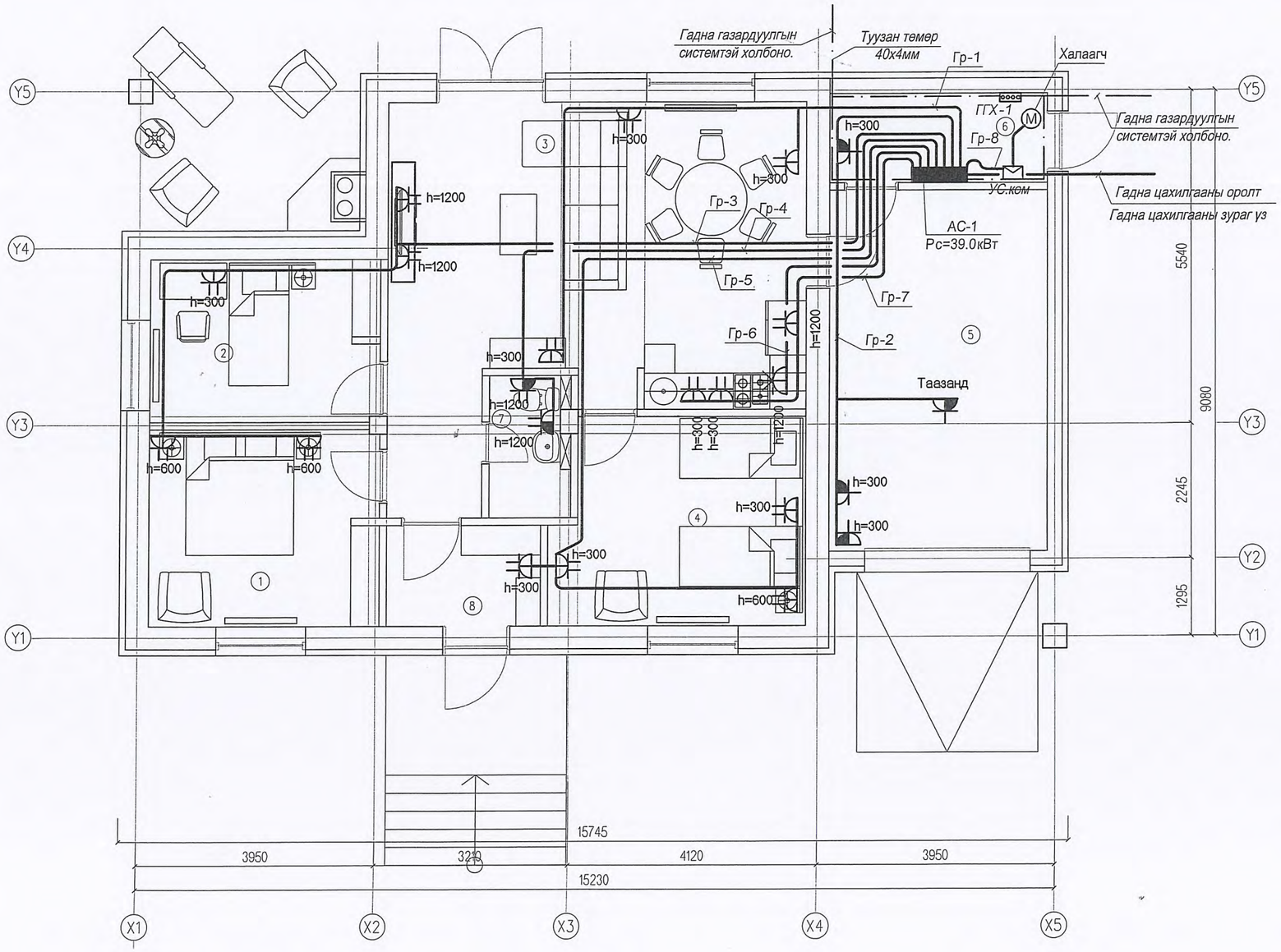

№	Өрөөний нэрс	M^2	Шалны төрөл
1	Унтлагын өрөө	12.7	Паркет
2	Унтлагын өрөө	10.3	Паркет
3	Зочны өрөө	37.7	Паркет
4	Унтлагын өрөө	14.1	Паркет
5	Гараж	21.8	Бетон
6	Техникийн өрөө	5.3	Бетон
7	Ариун цэврийн өрөө	3.1	Плита
8	Унтлагын өрөө	4.3	Паркет
Нийт - 107.7м2			

ДИННОВЭЙШН ХХК
ДИЗАЙН | КОНСТРАКШН СЕРВИС
03 ТООТ, ИХ ТОЙРУУГИЙН ГУДАМЖ 10/4, 16-Р ХОРООО, БАЯНГОЛ ДҮҮРЭГ, УЛААНБААТАР, МОНГОЛ
TEL: 76110004, 88118126, 99007897
EMAIL: INFO@DINNOVATION.MN
WEB:WWW.DINNOVATION.MN

УЛААНБААТАР ХОТ. СҮХБААТАР ДҮҮРГИЙН 20-Р ХОРОО
ЦУУРАЙТ АМАНД БАЙРЛАХ АМИНЫ СУУЦ

ХТ-4

Захирал	П. Ариунболд		1-р давхрын төхөөрөмжийн байгуулалт		МАСШТАБ 1:75		
Инженер	Г.Золбоо				Ye шат	Хуудас	б/х
Гүйцэтгэсэн	Г.Золбоо		ЕГ шифр:	ДИ-А3-01_03/2015	А3	04	7
Шалгасан	П. Ариунболд		ТГ шифр:		2016оны 07-р сарын 28		

Аянга хамгаалалт, газардуулгын байгуулалт

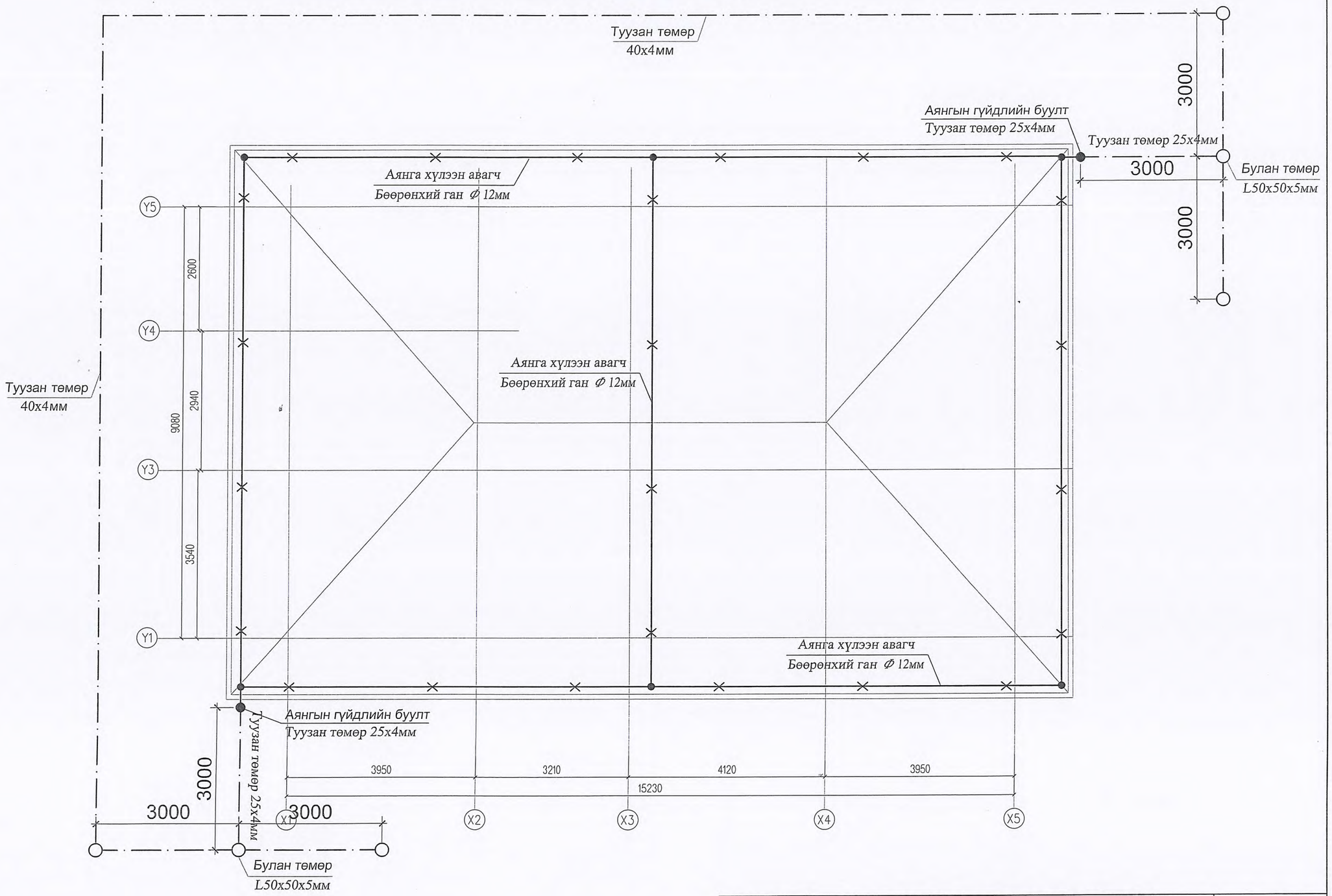

ДИННОВЭЙШН ХХК ДИЗАЙН	КОНСТРАКШН СЕРВИС 03 ТООТ, ИХ ТОЙРУУГИЙН ГУДАМЖ 10/4, 16-Р ХОРОО, БАЯНГОЛ ДҮҮРЭГ, УЛААНБААТАР, МОНГОЛ TEL: 76110004, 88118126, 99007897 EMAIL: INFO@DINNOVATION.MN WEB: WWW.DINNOVATION.MN	УЛААНБААТАР ХОТ. СҮХБААТАР ДҮҮРГИЙН 20-Р ХОРОО ЦУУРАЙТ АМАНД БАЙРЛАХ АМИНЫ СУУЦ				ХТ-5	
		Захирал	П. Ариунболд	Аянга хамгаалалт, газардуулгын байгуулалт		МАСШТАБ 1:75	
		Инженер	Г.Золбоо			Ye шат / Хуудас	б/х
		Гүйцэтгэсэн	Г.Золбоо	ЕГ шифр:	ДИ-А3-01_03/2015	А3 / 05	7
		Шалгасан	П. Ариунболд	ТГ шифр:		2016оны 07-р сарын 28	

1-р давхрын гэрэлтүүлгийн байгуулалт

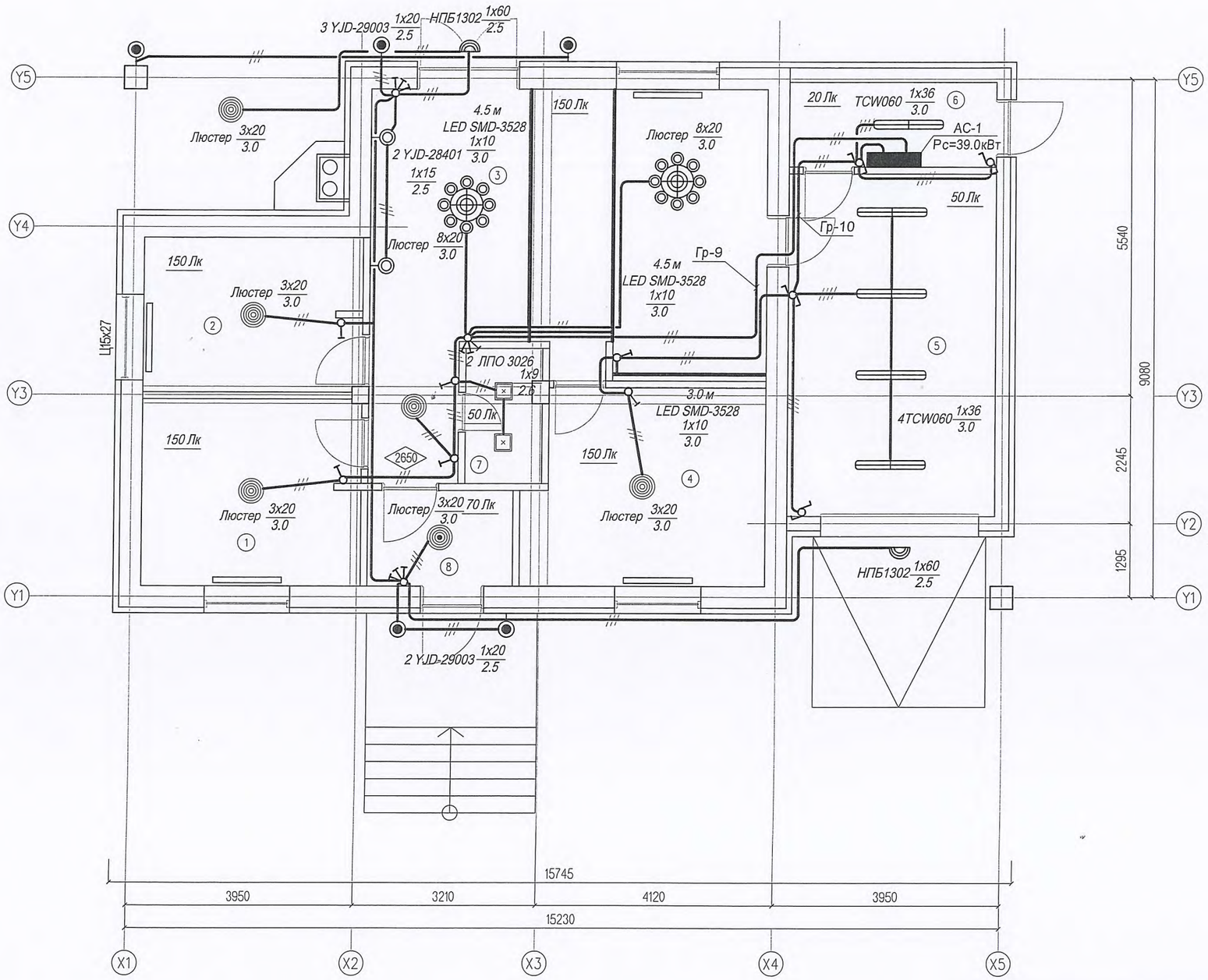

№	Өрөөний нэрс	M^2	Шалны төрөл
1	Унтлагын өрөө	12.7	Паркет
2	Унтлагын өрөө	10.3	Паркет
3	Зочны өрөө	37.7	Паркет
4	Унтлагын өрөө	14.1	Паркет
5	Гараж	21.8	Бетон
6	Техникийн өрөө	5.3	Бетон
7	Ариун цэврийн өрөө	3.1	Плита
8	Унтлагын өрөө	4.3	Паркет
Нийт - 107.7м2			

ДИННОВЭЙШН ХХК ДИЗАЙН | КОНСТРАКШН СЕРВИС 03 ТООТ, ИХ ТОЙРУУГИЙН ГУДАМЖ 10/4, 16-Р ХОРОО, БАЯНГОЛ ДҮҮРЭГ, УЛААНБААТАР, МОНГОЛ TEL: 76110004, 88118126, 99097897 EMAIL: INFO@DINNOVATION.MN WEB:WWW.DINNOVATION.MN	УЛААНБААТАР ХОТ. СҮХБААТАР ДҮҮРГИЙН 20-Р ХОРОО ЦУУРАЙТ АМАНД БАЙРЛАХ АМИНЫ СУУЦ					ДГ-1	
	Захирал	П. Ариунболд	1-р давхрын гэрэлтүүлгийн байгуулалт			МАСШТАБ 1:75	
	Инженер	Г.Золбоо				Үе шат	Хуудас б/х
	Гүйцэтгэсэн	Г.Золбоо		ЕГ шифр:	ДИ-А3-01_03/2015	А3	06 7
	Шалгасан	П. Ариунболд		ТГ шифр:		2016оны 07-р сарын 28	

Угсралтын бүдүүвч

ГЭРЭЛТҮҮЛГИЙН САМБАР	УНТРААЛГА РОЗЕТКА ТОНОГЛОХ ХЭМЖЭЭ	ХАНАНД УНТРААЛГА ТОНОГЛОХ	ХАНАНЫ РОЗЕТКА ТОНОГЛОХ
УРДААС ХАРСАН БАЙДАЛ 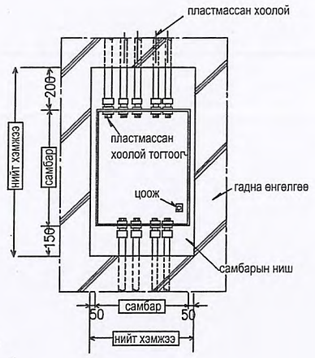	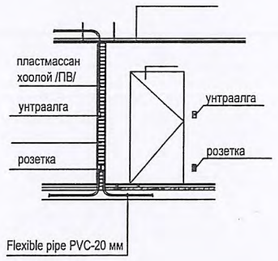	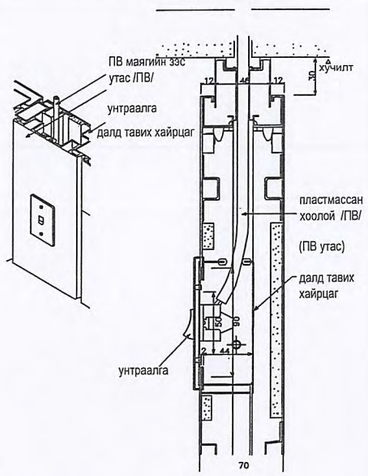	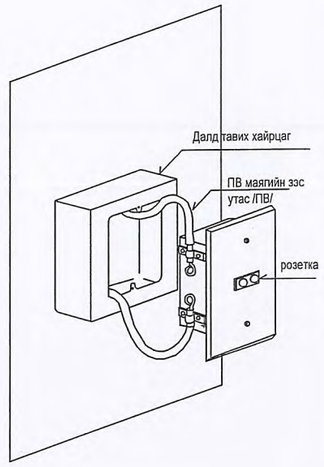

ШАЛАНД РОЗЕТКА ТОНОГЛОХ	ХАНАНД РОЗЕТКА ТОНОГЛОХ
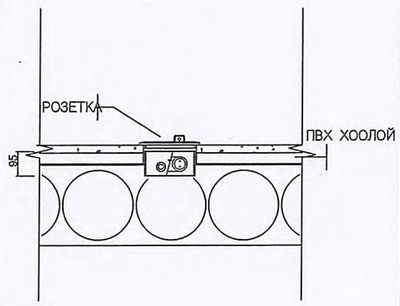	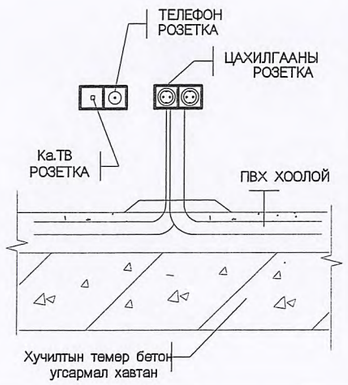

ДИННОВЭЙШН ХХК ДИЗАЙН | КОНСТРАКШН СЕРВИС 03 ТООТ, ИХ ТОЙРУУГИЙН ГУДАМЖ 10/4, 16-Р ХОРОО, БАЯНГОЛ ДҮҮРЭГ, УЛААНБААТАР, МОНГОЛ ТЕЛ: 76110004, 88118120, 99097897 EMAIL: INFO@DINNOVATION.MN WEB:WWW.DINNOVATION.MN	УЛААНБААТАР ХОТ. СҮХБААТАР ДҮҮРГИЙН 20-Р ХОРОО ЦУУРАЙТ АМАНД БАЙРДАХ АМИНЫ СУУЦ					ДГ-2	
	Захирал	П. Ариунболд		Угсралтын бүдүүвч		МАСШТАБ 1:75	
	Инженер	Г.Золбоо				Ye шат / Хуудас	б/х
	Гүйцэтгэсэн	Г.Золбоо		ЕГ шифр:	ДИ-А3-01_03/2015	А3 / 07	7
	Шалгасан	П. Ариунболд		ТГ шифр:		2016оны 07-р сарын 28	