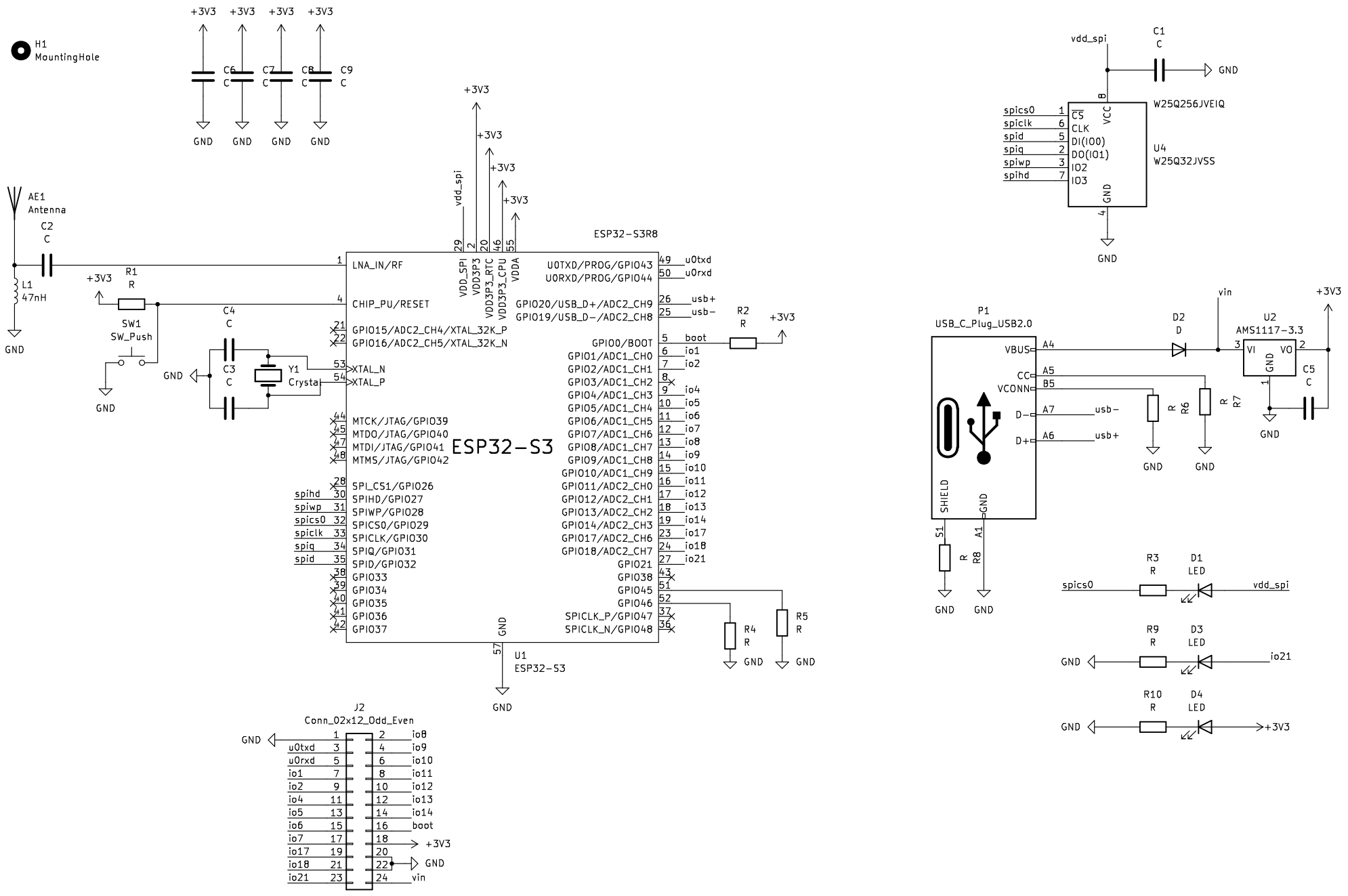
H1
MountingHole
+3V3
C6
C7
C8
C9
C
GND
AE1
Antenna
C2
L1
47nH
R1
R
SW1
SW_Push
C4
C3
Y1
Crysta
ESP32-S3R8
ESP32-S3
U1
ESP32-S3
LNA_IN/RF
CHIP_PU/RESET
GPIO15/ADC2_CH4/XTAL_32K_P
GPIO16/ADC2_CH5/XTAL_32K_N
XTAL_N
XTAL_P
MTCK/JTAG/GPIO39
MTDO/JTAG/GPIO40
MTDI/JTAG/GPIO41
MTMS/JTAG/GPIO42
SPI_CS1/GPIO26
SPIHD/GPIO27
SPIWP/GPIO28
SPICS0/GPIO29
SPICLK/GPIO30
SPIQ/GPIO31
SPID/GPIO32
GPIO33
GPIO34
GPIO35
GPIO36
GPIO37
VDD_SPI
VDD3P3
VDD3P3_RTC
VDD3P3_CPU
VDDA
U0TXD/PROG/GPIO43
U0RXD/PROG/GPIO44
GPIO20/USB_D+/ADC2_CH9
GPIO19/USB_D-/ADC2_CH8
GPIO0/BOOT
GPIO1/ADC1_CH0
GPIO2/ADC1_CH1
GPIO3/ADC1_CH2
GPIO4/ADC1_CH3
GPIO5/ADC1_CH4
GPIO6/ADC1_CH5
GPIO7/ADC1_CH6
GPIO8/ADC1_CH7
GPIO9/ADC1_CH8
GPIO10/ADC1_CH9
GPIO11/ADC2_CH0
GPIO12/ADC2_CH1
GPIO13/ADC2_CH2
GPIO14/ADC2_CH3
GPIO17/ADC2_CH6
GPIO18/ADC2_CH7
GPIO21
GPIO38
GPIO45
GPIO46
SPICLK_P/GPIO47
SPICLK_N/GPIO48
u0txd
u0rxd
usb+
usb-
boot
io1
io2
io4
io5
io6
io7
io8
io9
io10
io11
io12
io13
io14
io17
io18
io21
spihd
spiwp
spics0
spiclk
spiq
spid
R2
R4
R5
J2
Conn_02x12_Odd_Even
vin
vdd_spi
C1
W25Q256JVEIQ
U4
W25Q32JVSS
CS
CLK
DI(IO0)
DO(IO1)
IO2
IO3
VCC
P1
USB_C_Plug_USB2.0
VBUS
CC
VCONN
D-
D+
SHIELD
D2
D
U2
AMS1117-3.3
VI
VO
C5
R6
R7
R8
S1
A1
A4
A5
B5
A7
A6
R3
R9
R10
D1
D3
D4
LED