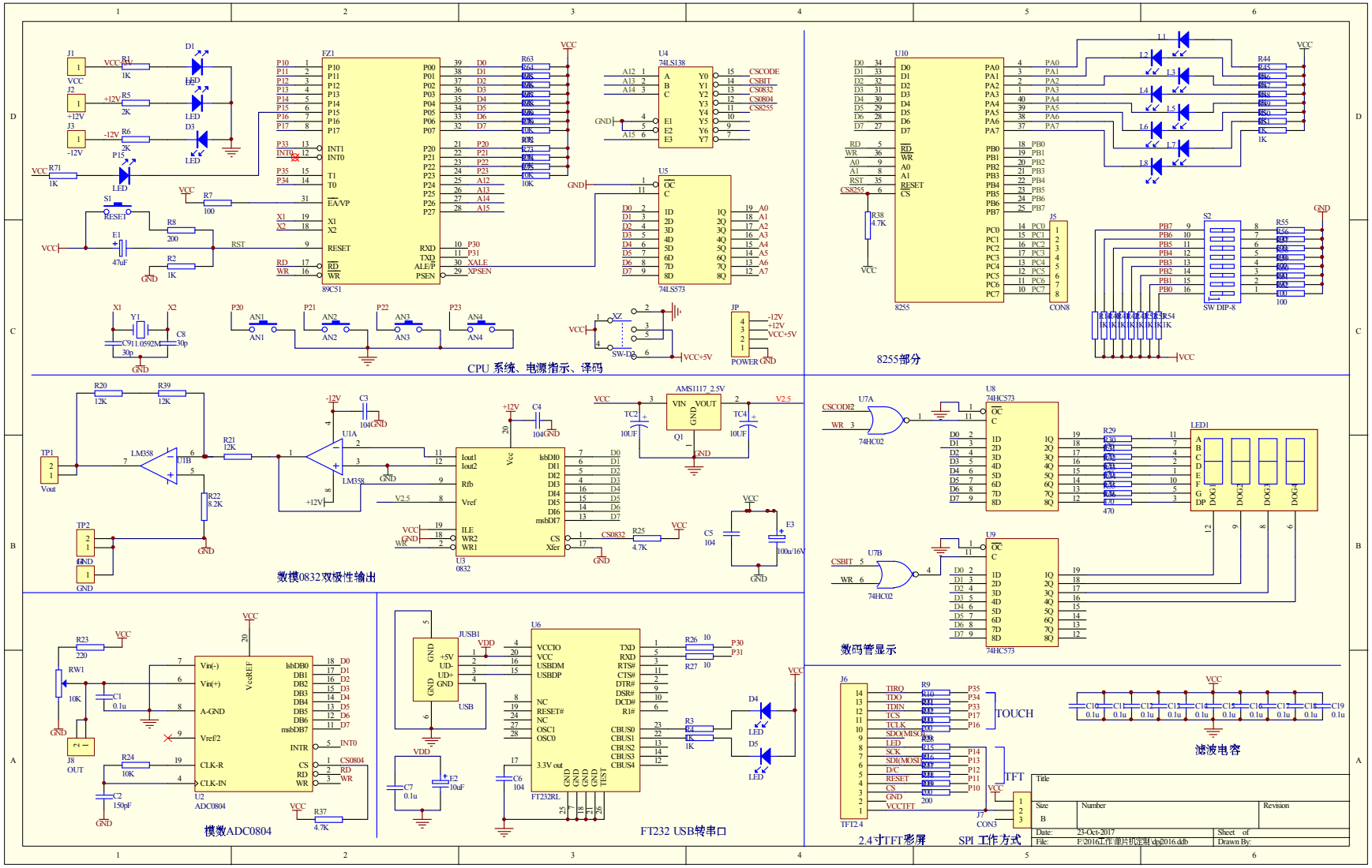
CPU 系统、电源指示、译码
8255部分
数模0832双极性输出
数码管显示
模数ADC0804
FT232 USB转串口
2.4寸TFT彩屏
SPI 工作方式
滤波电容
TOUCH
TFT
Title
Size
B
Number
Revision
Date: 23-Oct-2017
File: F:\2016工作\单片机\定时\dp2016.ddb
Sheet of
Drawn By: