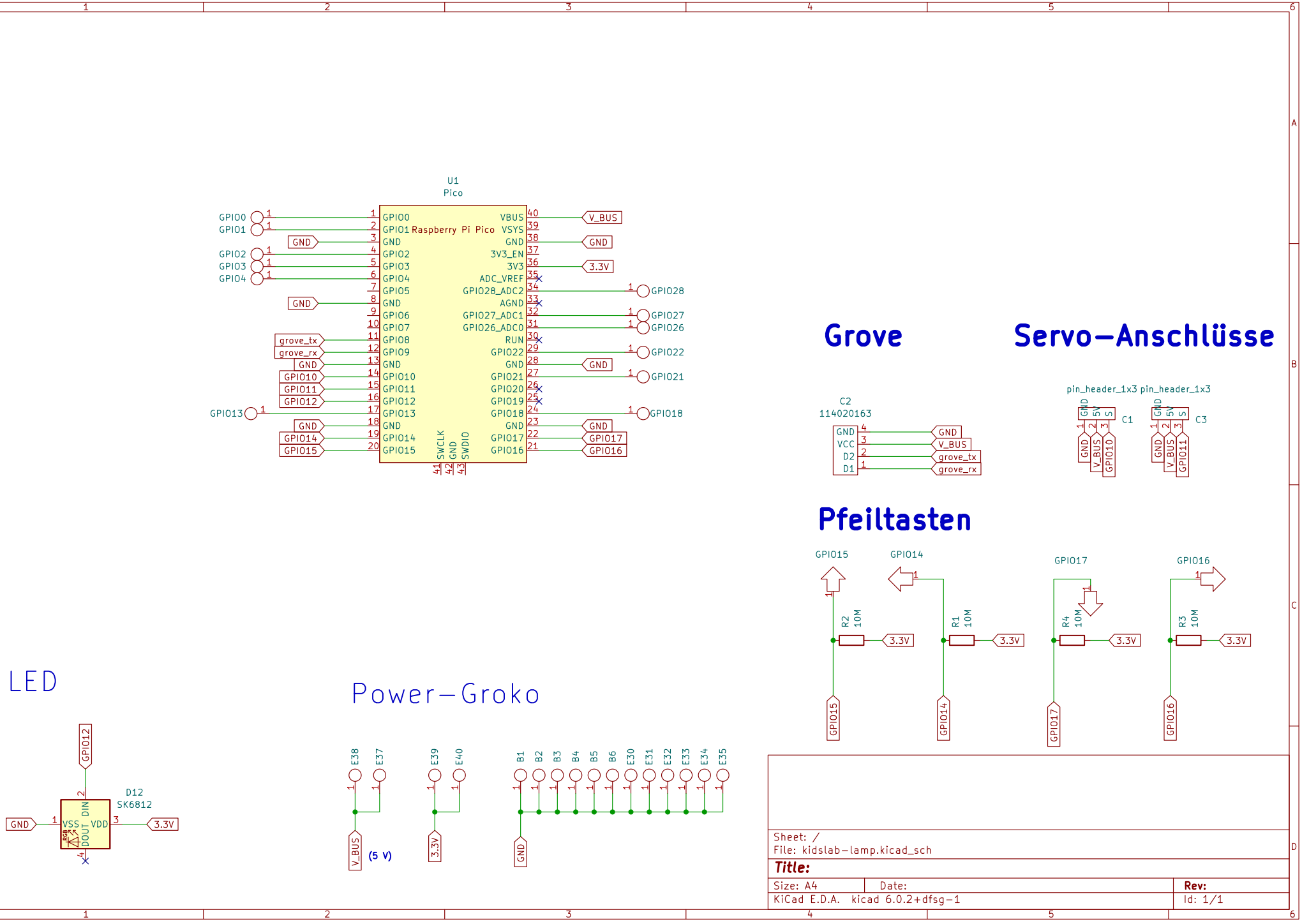
U1
Pico
Raspberry Pi Pico
GPIO0
GPIO1
GND
GPIO2
GPIO3
GPIO4
GND
GPIO5
GND
GPIO6
GPIO7
GPIO8
GPIO9
GND
GPIO10
GPIO11
GPIO12
GPIO13
GND
GPIO14
GPIO15
VBUS
VSYS
GND
3V3_EN
3V3
ADC_VREF
GPIO28_ADC2
AGND
GPIO27_ADC1
GPIO26_ADC0
RUN
GPIO22
GND
GPIO21
GPIO20
GPIO19
GPIO18
GND
GPIO17
GPIO16
SWCLK
GND
SWDIO
V_BUS
GND
3.3V
GPIO28
GPIO27
GPIO26
GPIO22
GND
GPIO21
GPIO18
GND
GPIO17
GPIO16
grove_tx
grove_rx
GND
GPIO10
GPIO11
GPIO12
GND
GPIO14
GPIO15
Grove
C2
114020163
GND
VCC
D2
D1
GND
V_BUS
grove_tx
grove_rx
Servo-Anschlüsse
pin_header_1x3
pin_header_1x3
C1
C3
GND
5V
S
V_BUS
GPIO10
GPIO11
Pfeiltasten
GPIO15
GPIO14
GPIO17
GPIO16
R2
10M
R1
10M
R4
10M
R3
10M
3.3V
LED
GPIO12
D12
SK6812
GND
VSS
DIN
DOUT
VDD
3.3V
Power-Groko
E38
E37
E39
E40
B1
B2
B3
B4
B5
B6
E30
E31
E32
E33
E34
E35
V_BUS
(5 V)
3.3V
GND
Sheet: /
File: kidslab-lamp.kicad_sch
Title:
Size: A4
Date:
Rev:
KiCad E.D.A. kicad 6.0.2+dfsg-1
Id: 1/1